Form No. 3442-683 Rev C

TORO®

Count on it.

Vartotojo žinynas

# „Flex-Force Power System™“ 60 V MAX 36 cm ir 43 cm žoliapjovė

**Modelio Nr. 21836—Serijos Nr. 321000001 ir Toliau**
**Modelio Nr. 21836T—Serijos Nr. 321000001 ir Toliau**
**Modelio Nr. 21843—Serijos Nr. 321000001 ir Toliau**
**Modelio Nr. 21843T—Serijos Nr. 321000001 ir Toliau**
**Modelio Nr. 21844—Serijos Nr. 321000001 ir Toliau**
**Modelio Nr. 21844T—Serijos Nr. 321000001 ir Toliau**

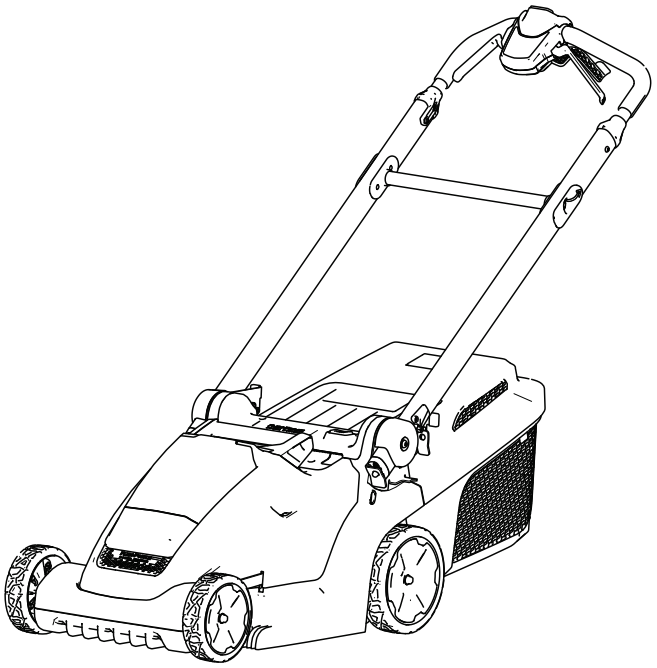

Registruota www.Toro.com.
Originalo vertimas (LT)

CE UK CA

*3442-683*

**Prireikus pagalbos apsilankykite www.Toro.com/support arba prieš grąžindami gaminį kreipkitės į įgaliotą techninės priežiūros atstovą.**

Šis gaminys atitinka visas susijusias Europos direktyvas; daugiau informacijos pateikta atskirame konkretaus gaminio atitikties deklaracijos (DOC) lape.

# Įvadas

Ši rotacinių peilių stumiama žoliapjovė skirta naudoti gyvenamųjų namų savininkams. Ji skirta visų pirma žolei pjauti gerai prižiūrimose vejose gyvenamosios paskirties sklypuose. Ji nėra skirta krūmams pjauti arba naudoti žemės ūkio darbams. Ji skirta naudoti su „Toro Flex-Force“ ličio jonų akumuliatorių modeliu 81825 (tiekiamu su modeliu 21836), modeliu 81850 (tiekiamu su modeliais 21843 ir 21844) ir 81860 arba 81875. Šie akumuliatoriai gali būti įkraunami tik 81802 (tiekiama su modeliais 21836, 21843, ir 21844) arba 81805 modelio akumuliatorių įkrovikliais. Jei naudosite šiuos gaminius ne pagal paskirtį, gali kilti pavojus jums ir aplinkiniams.

**Modeliai 21836T, 21843T ir 21844T tiekiami be akumuliatoriaus ar įkroviklio.**

Atidžiai perskaitykite šią informaciją, kad sužinotumėte, kaip tinkamai naudotis šiuo gaminiu ir atlikti jo techninę priežiūrą bei išvengti sužalojimų ir gaminio sugadinimo. Jūs atsakote už tinkamą ir saugų gaminio eksploatavimą.

Apsilankykite www.Toro.com kur rasite daugiau informacijos, įskaitant patarimus apie saugumą, mokymo medžiagą, pagalbinius reikmenis, pagalbos randant atstovą arba norint užregistruoti gaminį.

Prireikus techninės priežiūros, originalių gamintojo dalių ar papildomos informacijos, susisiekite su įgaliotu aptarnavimo atstovu arba gamintojo klientų aptarnavimo skyriumi ir pasiruoškite savo gaminio modelio bei serijos numerį. Skaičiai 1 nurodo modelio ir serijos numerio vietą ant gaminio. Įrašykite skaičius tam skirtoje vietoje.

***Svarbu:*** **Savo mobiliuoju įrenginiu galite nuskaityti QR kodą serijos numerio ženklelyje (jei yra), kad galėtumėte pasiekti garantijos, dalių ir kitą gaminio informaciją.**

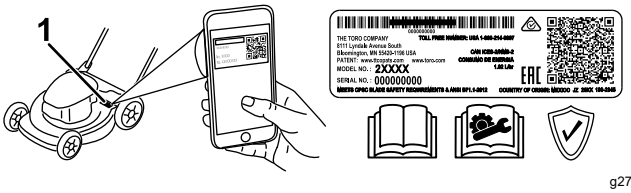


g275230

**Skaičiai 1**

1. Modelio ir serijos numerio vieta

**Modelio Nr.** _____

**Serijos Nr.** _____

Šiame vadove aprašyti galimi pavojai ir pateikti saugos pranešimai, kuriuos nurodo saugos įspėjimo simbolis (Skaičiai 2), signalizuojantis nesilaikant rekomenduojamų įspėjimų sunkų sužalojimą arba mirtį galintį sukelti pavojų.

g000502

**Skaičiai 2**

Saugos įspėjimo simbolis

Šiame vadove naudojami 2 žodžiai informacijai išryškinti. **Svarbu** atkreipia dėmesį į ypatingą mechaninę informaciją, o **Pastaba** išryškina bendrąją informaciją, į kurią turi būti atkreiptas ypatingas dėmesys.

© 2021—The Toro® Company
8111 Lyndale Avenue South
Bloomington, MN 55420



Susisiekite su mumis www.Toro.com.
Išspausdinta Kinijoje
Visos teisės saugomos

# Turinys

Saugumo instrukcijos ..... 3
Saugumo ir instrukcijų ženklai ..... 5
Montavimas ..... 8
1 Akumuliatoriaus įkroviklio tvirtinimas (pasirenkama)..... 8
2 Rankenos montavimas ..... 8
Produkto apžvalga ..... 9
Techniniai duomenys ..... 10
Prieš eksploatuojant .....11
Akumuliatoriaus įdėjimas.....11
Pjovimo aukščio reguliavimas..... 12
Eksploatavimo metu ..... 12
Agregato užvedimas..... 12
Savaeigės pavaros naudojimas..... 13
Peilio judėjimo greičio reguliavimas ..... 13
Nuopjovų perdirbimas..... 13
Nuopjovų surinkimas į maišą ..... 15
Agregato variklio išjungimas ..... 17
Akumuliatoriaus išėmimas iš agregato..... 17
Produkto eksploatacijos patarimai ..... 17
Po eksploatavimo ..... 18
Akumuliatoriaus įkrovimas..... 18
Agregato valymas..... 19
Rankenos užlenkimas ..... 19
Agregato sandėliavimas vertikalioje užlenktoje padėtyje ..... 19
Techninė priežiūra ..... 21
Agregato sutepimas..... 21
Peilio keitimas ..... 21
Akumuliatoriaus paruošimas perdirbti..... 22
Saugojimas ..... 22
Aptarnavimas ..... 22
Gedimų nustatymas ..... 23

# Saugumo instrukcijos

## SVARBIOS SAUGOS INSTRUKCIJOS

ĮSPĖJIMAS – naudojant elektrinį agregatą visada būtina perskaityti ir laikytis bazinių saugos įspėjimų ir nurodymų, siekiant sumažinti gaisro, elektros smūgio arba sužalojimo pavojų, tokį kaip:

### I. Mokymai

1. Agregato operatorius yra atsakingas už bet kokius nelaimingus atsitikimus ar pavojų kitiems asmenims ar jų turtui.
2. Neleiskite vaikams naudotis ar žaisti agregatu, akumuliatoriumi ar akumuliatoriaus įkrovikliu; pagal vietines taisykles gali būti ribojamas operatoriaus amžius.
3. Neleiskite vaikams ar neišmokytiems asmenims dirbti agregatu arba atlikti jo techninės priežiūros darbus. Leiskite agregatą valdyti ar aptarnauti tik atsakingiems, apmokytiems, žinantiems instrukcijas ir fiziškai pajėgiems žmonėms.
4. Prieš naudodami agregatą, akumuliatorių ir akumuliatorių įkroviklį, perskaitykite visas instrukcijas ir įspėjamuosius ženklus, esančius ant šių gaminių.
5. Susipažinkite su agregato, akumuliatoriaus ir įkroviklio valdikliais ir tinkamu naudojimu.

### II. Paruošimas

1. Pasirūpinkite, kad darbo zonoje nebūtų pašalinių žmonių, ypač vaikų ir gyvūnų.
2. Nenaudokite agregato be visų apsaugų ir saugos įtaisų, tokių kaip deflektoriai ir žolės gaudyklės, kurie turi būti reikiamoje vietoje ir tinkamai veikti.
3. Patikrinkite zoną, kurioje naudosite agregatą, ir pašalinkite visus daiktus, kurie gali trukdyti agregato darbui arba kuriuos jis gali išsviesti.
4. Prieš pradėdami naudoti agregatą, įsitikinkite, kad peiliai, peilių varžtas ir peilių mazgas nėra susidėvėję ar pažeisti. Pakeiskite pažeistas ar neįskaitomas etiketes.
5. Naudokite tik „Toro“ nurodytą akumuliatorių. Naudojant kitus priedus ir padargus, gali padidėti sužeidimų ir gaisro rizika.
6. Prijungus akumuliatoriaus įkroviklį į ne 100–240 V įtampos lizdą, gali kilti gaisras arba elektros smūgis. Nejunkite akumuliatoriaus įkroviklio į kitą, nei 100–240 V, lizdą. Jei reikia kitokio tipo jungiklio, prireikus, naudokite

tinkamos konfigūracijos maitinimo lizdo kištuko suderintuvą.

7. Nenaudokite sugadinto ar pakeistos konstrukcijos akumuliatoriaus ar įkroviklio, nes jis gali veikti nenuspėjamai ir sukelti gaisrą, sprogimą arba kils susižalojimo pavojus.
8. Jei akumuliatoriaus įkroviklio maitinimo laidas pažeistas, susisiekite su įgaliotuoju techninės priežiūros atstovu, kad jį pakeistumėte.
9. Nenaudokite neįkraunamų akumuliatorių.
10. Įkraukite akumuliatorių tik naudodami „Toro“ nurodytą akumuliatorių įkroviklį. 1 tipo akumuliatoriams tinkantis įkroviklis gali sukelti gaisro pavojų, jei bus naudojamas su kitu akumuliatoriumi.
11. Įkraukite akumuliatorių tik gerai vėdinamoje vietoje.
12. Nelaikykite akumuliatoriaus ar įkroviklio ugnyje ar aukštesnėje nei 68 °C temperatūroje.
13. Vykdykite visas įkrovimo instrukcijas ir nekraukite akumuliatoriaus, esant kitai, nei nurodyta instrukcijose, temperatūrai. Priešingu atveju galite sugadinti akumuliatorių ir padidinti gaisro riziką.
14. Tinkamai apsirenkite – dėvėkite tinkamus drabužius, įskaitant akių apsaugą, ilgas kelnes, tvirtą neslystančią avalynę (negalima dirbti basomis ar avint sandalais) ir naudokite klausos apsaugą. Susiriškite ilgus plaukus ir nedėvėkite laisvų drabužių ar kabančių papuošalų, kurie gali įstrigti judančiose dalyse. Dirbdami dulkėtoje aplinkoje naudokite nuo dulkių saugančią kaukę.

## III. Eksploatacija

1. Prisilietus prie judančių peilių galimi sunkūs sužalojimai. Laikykite rankas arba kojas toliau nuo pjovimo vietos ir visų judančių agregato dalių. Saugokitės visų išmetimo angų.
2. Jei naudosite šį agregatą ne pagal paskirtį, gali kilti pavojus jums ir aplinkiniams.
3. Prieš užvesdami agregatą, atjunkite savaeigę pavarą (jei yra).
4. Nepakreipkite prietaiso variklio paleidimo metu.
5. Saugokitės netyčinio paleidimo – prieš prijungdami akumuliatorių ir pradėdami dirbti su agregatu, įsitikinkite, kad apsauginis raktelis ištrauktas iš degimo spynelės.
6. Dirbdami su agregatu skirkite jam visą dėmesį. Neužsiimkite jokia veikla, kuri blaško dėmesį; priešingu atveju galite susižeisti ar sugadinti turtą.
7. Prieš atlikdami agregato reguliavimo, priežiūros, valymo ar paruošimo sandėliuoti darbus, sustabdykite jį, ištraukite apsauginį raktelį, išimkite iš agregato akumuliatorių ir palaukite, kol jis visiškai sustos.
8. Išimkite akumuliatorių ir apsauginį raktelį iš agregato visada, kai paliekate jį be priežiūros arba prieš keisdami pagalbinius reikmenis.
9. Dirbdami su agregatu nenaudokite jėgos – leiskite agregatui geriau ir saugiau atlikti darbą veikiant tokiu greičiu, kokiam jis skirtas.
10. Būkite budrūs – stebėkite, ką darote, ir priimkite racionalius sprendimus dirbdami su agregatu. Nesinaudokite agregatu, kai sergate, esate pavargę ar esate apsvaigę nuo alkoholio ar narkotikų.
11. Agregatą naudokite tik gerai matomoje vietoje ir esant tinkamoms oro sąlygoms. Neeksploatuokite agregato, kai yra žaibavimo pavojus.
12. Būkite labai atsargūs važiuodami atbuline eiga ar traukdami agregatą link savęs.
13. Visada tvirtai stovėkite ant kojų ir išlaikykite pusiausvyrą, ypač šlaituose. Pjaukite išilgai šlaitais, niekada nevažiuokite aukštyn ir žemyn. Būkite labai atsargūs, kai keičiate kryptį šlaituose. Negalima pjauti labai stačių šlaitų. Vaikščiokite, niekada nebėkite su agregatu.
14. Nenukreipkite išmetamos medžiagos į žmones ar gyvūnus. Stenkitės nenukreipti išmetamos medžiagos į sieną ar kitokią kliūtį; medžiaga gali atšokti rikošetu į jus. Pervažiuodami ne žole dengtus plotus, sustabdykite peilį (-ius).
15. Stebėkite, ar nėra angų, provėžų, nelygumų, akmenų ar kitų paslėptų daiktų. Ant nelygaus reljefo galite prarasti pusiausvyrą arba stabilią stovėseną.
16. Dirbdami ant šlapios žolės ar lapų galite sunkiai susižaloti, jei paslysite ir prisiliesite prie peilių. Venkite pjauti drėgnomis sąlygomis arba lyjant.
17. Jei agregatas atsitrenkia į daiktą arba pradeda vibruoti, nedelsdami jį išjunkite, prieš apžiūrėdami, ar agregatas nepažeistas, ištraukite apsauginį raktelį, išimkite akumuliatorių ir palaukite, kol jis visiškai sustos. Prieš atnaujindami darbą atlikite visus reikiamus remonto darbus.
18. Prieš pakraudami agregatą norėdami vilkti, sustabdykite jį ir ištraukite apsauginį raktelį.
19. Esant netinkamoms sąlygoms, iš akumuliatoriaus gali ištrykšti skystis; venkite kontakto. Jei netyčia prisiliestumėte prie skysčio, praplaukite vandeniu. Jei skysčio pateko į akis, kreipkitės į gydytoją. Iš akumuliatoriaus ištryškęs skystis gali sukelti dirginimą arba nudegimus.

## IV. Techninė priežiūra ir laikymas

1. Prieš atlikdami agregato reguliavimo, priežiūros, valymo ar paruošimo sandėliuoti darbus, sustabdykite jį, ištraukite apsauginį raktelį, išimkite iš agregato akumuliatorių ir palaukite, kol jis visiškai sustos.
2. Nebandykite taisyti agregato, išskyrus instrukcijose nurodytus atvejus. Leiskite įgaliotam techninės priežiūros atstovui atlikti agregato techninę priežiūrą naudojant identiškas atsargines dalis.
3. Aptarnaudami agregatą, mūvėkite pirštines ir naudokite akių apsaugos priemones.
4. Pakeiskite sulinkusius, nusidėvėjusius ar įtrūkusius peilius. Nesubalansuoti peiliai sukelia vibraciją, kuri gali sugadinti variklį arba sužaloti žmones.
5. Atlikdami peilių techninę priežiūrą, atminkite, kad peiliai vis tiek gali judėti, net jei maitinimo šaltinis išjungtas.
6. Dažnai tikrinkite, ar žolės surinkimo maišas nesugadintas arba nenusidėvėjęs, ir pakeiskite susidėvėjusį maišą [atsarginiu] „Toro“ maišu.
7. Siekdami geriausių rezultatų, naudokite tik originalias „Toro“ atsargines dalis ir pagalbinius reikmenis. Kitų gamintojų atsarginės dalys ir pagalbiniai reikmenys gali būti pavojingi, todėl juos naudojant gaminio garantija gali netekti galios.
8. Prižiūrėkite agregatą – užtikrinkite, kad pjovimo kraštai būtų aštrūs ir švarūs, taip pasieksite geriausią našumą ir saugumą. Užtikrinkite, kad rankenos būtų sausos, švarios ir nesuteptos alyva bei riebalais. Užtikrinkite, kad apsaugai būtų reikiamoje vietoje ir tvarkingi. Užtikrinkite, kad peiliai būtų aštrūs. Keisdami naudokite tik tokius pačius peilius.
9. Patikrinkite, ar agregate nėra pažeistų dalių – jei pažeisti apsaugai ar kitos dalys, nustatykite, ar agregatas veiks tinkamai. Patikrinkite, ar nėra netinkamai sulygiuotų ir susikabinusių judančių dalių, sulūžusių dalių, tvirtinimo elementų ar kitos būklės, galinčios paveikti agregato veikimą. Jei nenurodyta instrukcijose, paprašykite, kad įgaliotasis techninės priežiūros atstovas suremontuotų arba pakeistų pažeistą apsaugą ar dalį.
10. Kai akumuliatoriaus paketas nenaudojamas, saugokite jį nuo metalinių daiktų, tokių kaip popieriaus spaustukai, monetos, raktai, vinys ir varžtai, kurie gali sujungti vieną kontaktą su kitu. Akumuliatoriaus kontaktų trumpasis jungimas gali sukelti nudegimus ar gaisrą.
11. Dažnai tikrinkite, peilius ir variklio tvirtinimo varžtus, ar jie gerai priveržti.
12. Nenaudojamą agregatą laikykite patalpose, sausoje, saugioje ir vaikams nepasiekiamoje vietoje.
13. ATSARGIAI – netinkamai naudojamas akumuliatorius gali sukelti gaisrą ar cheminį nudegimą. Akumuliatoriaus neardykite. Nekaitinkite akumuliatoriaus virš 68 °C temperatūros ir jo nedeginkite. Akumuliatorių keiskite tik originaliu „Toro“ akumuliatoriumi; naudojant kito tipo akumuliatorius, gali kilti gaisras arba sprogimas. Laikykite akumuliatorius vaikams nepasiekiamoje vietoje ir originalioje pakuotėje, kol būsite pasirengę juos naudoti.
14. Nemeskite akumuliatoriaus į ugnį. Elementai gali sprogti. Galimų specialių šalinimo nurodymų ieškokite vietiniuose kodeksuose.

# IŠSAUGOKITE ŠIAS INSTRUKCIJAS

# Saugumo ir instrukcijų ženklai

Saugos lipdukai ir nurodymai turi būti lengvai matomi operatoriui ir išdėstyti šalia kiekvienos potencialiai pavojingos srities. Pakeiskite visus pažeistus ar prarastus lipdukus.

decal134-6016

**134-6016**

1. Variklio greitis – lėtas
2. Variklio greitis – greitas

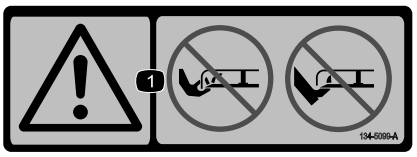


decal134-5099

**134-5099**

1. Įspėjimas – saugokite rankas ir kojas nuo žoliapjovės peilio.

decal134-5297

**134-5297**

1. Maks. galios režimas

---

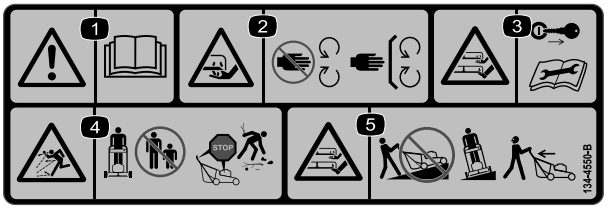


decal134-4550

**134-4550**

1. Įspėjimas – perskaitykite *naudotojo vadovą*.
2. Rankos nupjovimo ir (arba) nuplėšimo pavojus, žoliapjovės peilis – laikykitės atokiau nuo judančių dalių; visos apsaugos ir skydai turi būti uždėti.
3. Rankos arba kojos nupjovimo ir (arba) nuplėšimo pavojus, žoliapjovės peilis – prieš vykdydami techninę priežiūrą ištraukite raktelį ir perskaitykite *naudotojo vadovą*.
4. Išsviedžiamų daiktų keliamas pavojus – neleiskite artintis pašaliniams asmenims; išjunkite agregato variklį prieš palikdami operatoriaus poziciją; prieš pjaudami surinkite visas atliekas.
5. Rankos arba kojos nupjovimo ir (arba) nuplėšimo pavojus, žoliapjovės peilis – nepjaukite judėdami šlaituose aukštyn–žemyn; važiuodami atbuline eiga žiūrėkite atgal.

---

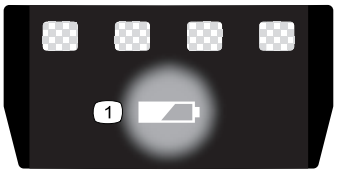


decal137-9461

**137-9461**

1. Akumuliatoriaus įkrovos būklė

---

## Modelis 81825

decal137-9487

**137-9487**

1. Perskaitykite *naudotojo vadovą*.
2. Akumuliatorių perdirbkite tinkamai.
3. Neišmeskite.
4. Saugokite nuo liepsnos.
5. Saugokite nuo lietaus.

---

## Modelis 81850

decal140-2158

**140-2158**

1. Perskaitykite *naudotojo vadovą.*
2. Akumuliatorių perdirbkite tinkamai.
3. Neišmeskite.
4. Saugokite nuo liepsnos.
5. Saugoti nuo lietaus.

---

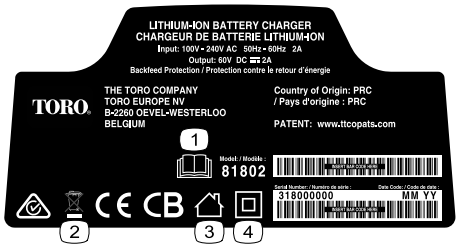


decal137-9495

**137-9495**

1. Perskaitykite *naudotojo vadovą*.
2. Neišmeskite.
3. Skirta naudoti patalpų viduje.
4. Dvigubai izoliuota

---

decal137-9463

**137-9463**

1. Akumuliatorius įkraunamas.
2. Akumuliatorius visiškai įkrautas.
3. Akumuliatoriaus temperatūra aukštesnė arba žemesnė už tinkamą temperatūros diapazoną.
4. Akumuliatoriaus įkrovimo klaida

---

# Montavimas

***Svarbu:*** **Parduodamas akumuliatorius yra įkrautas ne iki galo. Prieš naudodami agregatą pirmą kartą remkitės Akumuliatoriaus įkrovimas (puslapis 18).**

**Pastaba:** Apsauginis raktelis ir visos kitos nepritvirtintos dalys buvo įdėtos į akumuliatoriaus skyrių, kad jas būtų galima saugiai pristatyti; prieš montuodami įsitikinkite, kad jas išėmėte iš skyriaus ir laikote saugioje vietoje.

**1**

## Akumuliatoriaus įkroviklio tvirtinimas (pasirenkama)

**Šiai procedūrai reikalingos dalys:**

| | |
|---|---|
| 2 | Jungiamųjų dalių tvirtinimas (komplekte nėra) |

### Procedūra

Jei pageidaujate, akumuliatoriaus įkroviklį saugiai pritvirtinkite prie sienos, naudodamiesi tvirtinimo prie sienos angomis kitoje įkroviklio pusėje.

Montuokite jį patalpoje (pavyzdžiui, garaže ar kitoje sausoje vietoje), šalia maitinimo lizdo ir vaikams nepasiekiamoje vietoje.

Prireikus pagalbos dėl įkroviklio tvirtinimo, remkitės Skaičiai 3.

Užstumkite įkroviklį ant tinkamai nustatytos tvirtinimo įrangos, kad įkroviklis būtų geria pritvirtintas reikiamoje vietoje (tvirtinimai nepridedami).

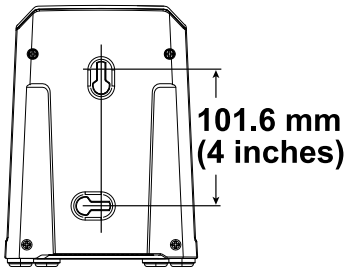


g290534

**Skaičiai 3**

**2**

## Rankenos montavimas

**Šiai procedūrai reikalingos dalys:**

| | |
|---|---|
| 1 | Viršutinės rankenos montavimas |
| 2 | Varžtas |
| 2 | Veržlė |

### Procedūra

***Svarbu:*** **Nuimkite ir išmeskite apsauginį plastiko maišą, dengiantį žoliapjovę, ir visus kitus ant agregato esančius maišus ar plėvelę.**

**Pastaba:** Prieš įkišdami viršutinę rankeną į apatinę, nuimkite guminį galinį dangtelį nuo rankenos mazgo. Jie pridedami gamybos metu, kad būtų išvengta kabelių pažeidimų.

**⚠ PERSPĖJIMAS**

**Netinkamai užlenkus arba atlenkus rankeną, gali būti pažeisti kabeliai ir tai sukels nesaugią darbinę būseną.**

- **Sulenkdami ar atlenkdami rankeną, nepažeiskite kabelių.**
- **Jei kabelis pažeistas, kreipkitės į įgaliotą techninės priežiūros atstovą.**

1. Sumontuokite viršutinės rankenos mazgą ant apatinės rankenos ir pritvirtinkite jį 2 varžtais ir 2 veržlėmis, kaip parodyta Skaičiai 4

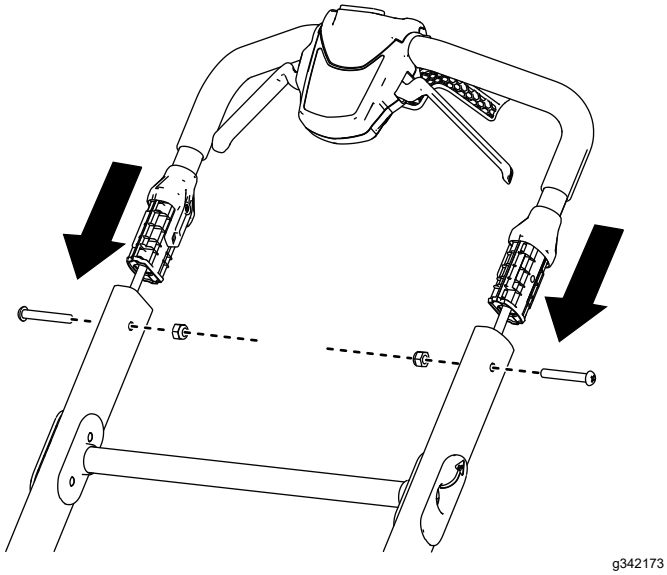


**Skaičiai 4**

2. Norėdami atlaisvinti rankenos užraktą, patraukite rankenos atlaisvinimo sąvaržą link viršutinės rankenos (Skaičiai 5).
3. Perkelkite rankeną atgal į darbinę padėtį ir atleiskite rankenos atlaisvinimo sąvaržą (Skaičiai 5).

   **Pastaba:** Įsitikinkite, kad rankena užsifiksavo.

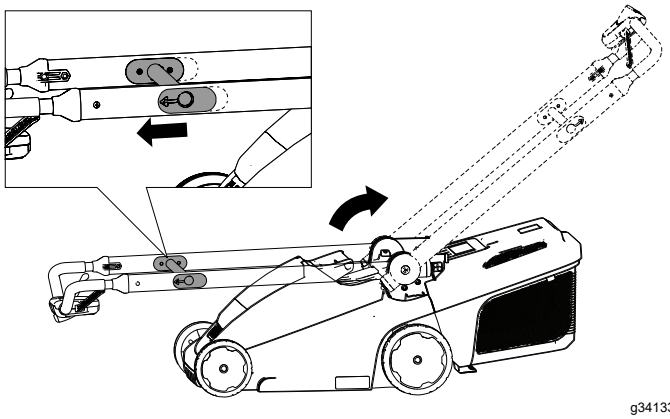


**Skaičiai 5**

# Produkto apžvalga

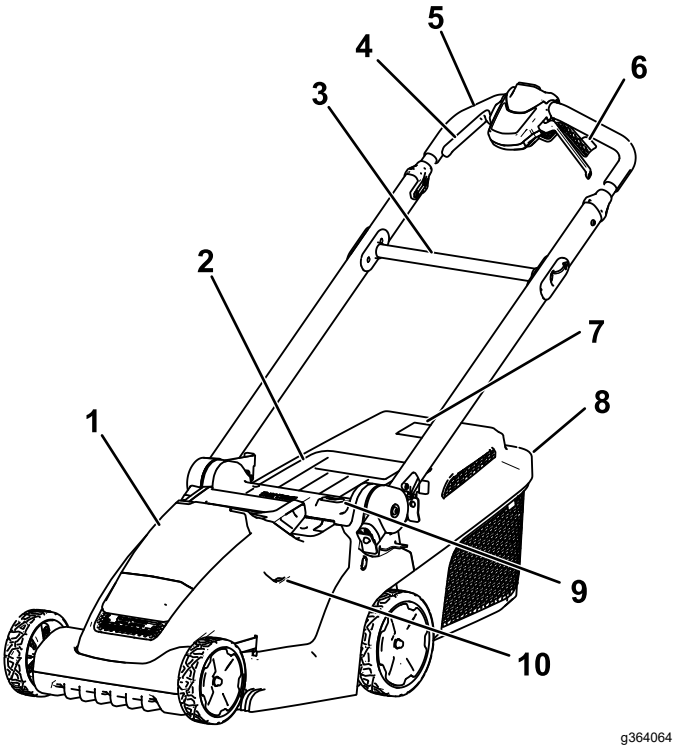


**Skaičiai 6**

| | | | |
|---|---|---|---|
| 1. | Akumuliatoriaus skyrius | 6. | Savaeigės pavaros rankenos (tik modelis 21844) |
| 2. | Galinis deflektorius | 7. | Žolės dėžės užsipildymo indikatorius |
| 3. | Rankenos atlaisvinimo sąvarža | 8. | Žolės dėžė |
| 4. | Peilių valdymo rankenos | 9. | Pjovimo aukščio mygtukas |
| 5. | Rankena | 10. | Pjovimo aukščio indikatoriaus langelis |

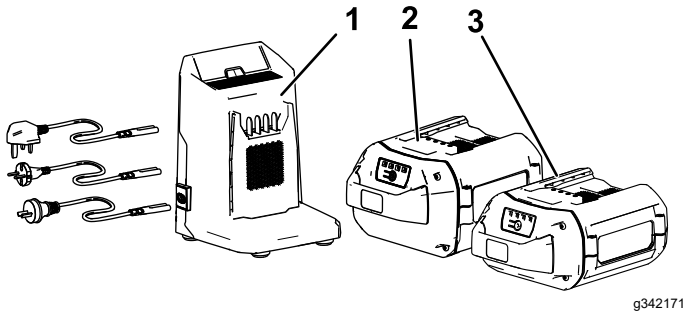


**Skaičiai 7**

1. Akumuliatoriaus įkroviklis, modelis 81802 (tiekiamas su modeliais 21836, 21843, ir 21844)
2. Akumuliatoriaus modelis 81850 (tiekiamas su modeliu 21843 ir 21844)
3. Akumuliatoriaus modelis 81825 (tiekiamas su modeliu 21836)

# Techniniai duomenys

| Modelis | Svoris (be akumuliatoriaus) | Ilgis | Plotis | Aukštis |
|---|---|---|---|---|
| 21836/T | 20,2 kg | 130,6 cm | 41,7 cm | 107,3 cm |
| 21843/T | 22,1 kg | 136,2 cm | 48,5 cm | 108,5 cm |
| 21844/T | 24,0 kg | 136,2 cm | 48,5 cm | 108,5 cm |

## „SmartStow“ matmenys

| Modelis | Ilgis | Plotis | Aukštis |
|---|---|---|---|
| 21836/T | 41,2 cm | 41,7 cm | 113,5 cm |
| 21843/T | 41,0 cm | 48,5 cm | 114,0 cm |
| 21844/T | 41,0 cm | 48,5 cm | 114,0 cm |

## Akumuliatorius

| Modelis | 81825 | 81850 |
|---|---|---|
| Akumuliatoriaus talpa | 2,5 Ah | 4,0 Ah |
| | 135 Wh | 216 Wh |
| Akumuliatoriaus gamintojo vardiniai parametrai = 60 V daugiausiai ir 54 V vardinė. Faktinė įtampa priklauso nuo apkrovos. | | |

## Akumuliatoriaus įkroviklis

| Modelis | 81802 |
|---|---|
| Tipas | 60 V MAKS. ličio jonų akumuliatoriaus įkroviklis |

## Akumuliatoriaus įkroviklis (cont'd.)

| | |
|---|---|
| Įvestis | Nuo 100 iki 240 V kint. sr. 50/60 Hz maks. 2,0 A |
| Išvestis | 60 V MAKS. NUOL. SR. 2,0 A |

## Tinkami temperatūros diapazonai

| | |
|---|---|
| Akumuliatorių įkraukite / laikykite | temperatūroje nuo 5 iki 40 °C* |
| Akumuliatorių naudokite | temperatūroje nuo –30 iki 49 °C* |
| Agregatą naudokite | temperatūroje nuo 0 iki 49 °C* |

* Įkrovimo laikas pailgės, jei akumuliatorių įkrausite ne šio diapazono ribose.

Laikykite agregatą, akumuliatorių ir akumuliatorių įkroviklį uždaroje švarioje, sausoje vietoje.

# Eksploatacija

**Pastaba:** Nustatykite kairiąją ir dešiniąją agregato pusę iš įprastos darbinės padėties.

# *Prieš eksploatuojant*

## Akumuliatoriaus įdėjimas

***Svarbu:*** **Naudokite akumuliatorių tik tinkamame temperatūros diapazone; žr. Techniniai duomenys (puslapis 10).**

1. Užtikrinkite, kad apsauginis raktelis nebūtų įstatytas į agregatą.
2. Įsitikinkite, kad ant akumuliatoriaus angų nėra dulkių ir liekanų.
3. Pakelkite akumuliatoriaus skyriaus dangtį (A, Skaičiai 8).
4. Sulygiuokite akumuliatoriaus ertmę su liežuvėliu ant agregato ir stumkite akumuliatorių į skyrių, kol jis užsifiksuos (B, Skaičiai 8).
5. Uždarykite akumuliatoriaus skyriaus dangtį (C, Skaičiai 8).

   **Pastaba:** Jei akumuliatoriaus skyriaus dangtis neužsidaro iki galo, reiškia akumuliatorius nėra visiškai įdėtas.

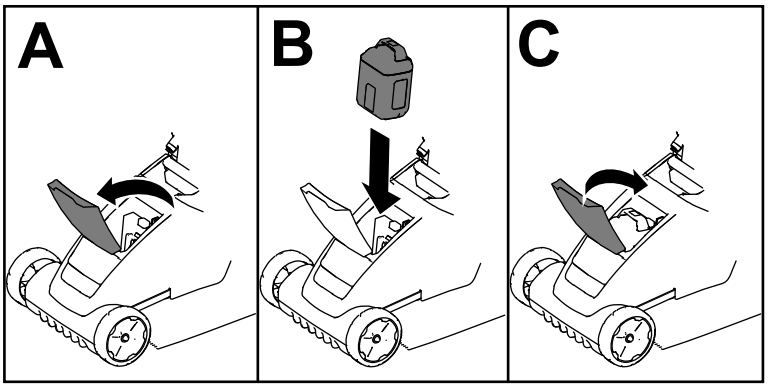


g341293

**Skaičiai 8**

# Pjovimo aukščio reguliavimas

**⚠ PERSPĖJIMAS**

**Reguliuojant pjovimo aukštį, rankos gali prisiliesti prie judančio peilio ir sukelti sunkius sužalojimus.**

- **Prieš reguliuodami pjovimo aukštį, išjunkite variklį, ištraukite akumuliatorių ir palaukite, kol visos judančios dalys sustos.**
- **Reguliuodami pjovimo aukštį, nekiškite pirštų po korpusu.**

Norėdami reguliuoti pjovimo aukštį, paspauskite pjovimo aukščio mygtuką ir pakelkite arba nuleiskite pjovimo agregatą, kol pjovimo aukščio lange pasirodys norimas pjovimo aukščio nustatymas (Skaičiai 9).

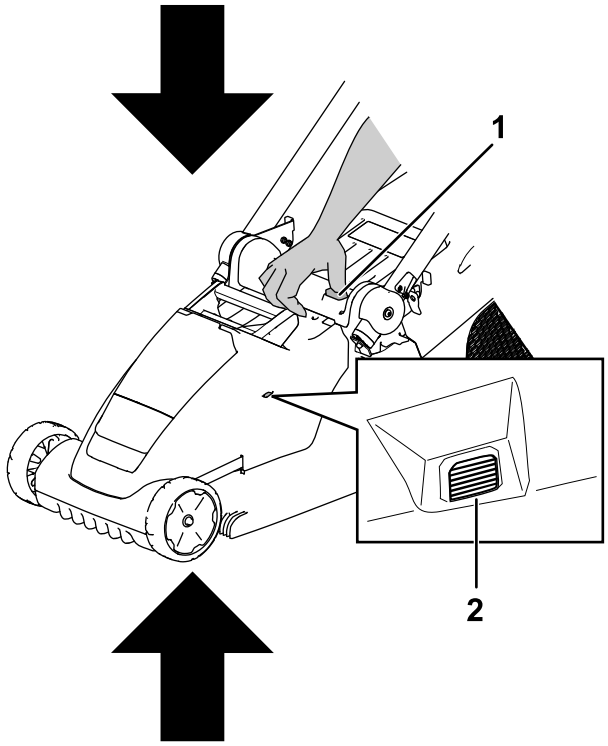


**Skaičiai 9**

1. Pjovimo aukščio mygtukas
2. Pjovimo aukščio stebėjimo langelis

Pjovimo aukštis reguliuojamas 6 žingsniais nuo 19 mm iki 70 mm.

| Indikatorius | Pjovimo aukščio padėtis |
|---|---|
| | 1 (žemiausia) |
| | 2 |
| | 3 |
| | 4 |
| | 5 |
| | 6 (aukščiausia) |

# *Eksploatavimo metu*

## Agregato užvedimas

1. Įsitikinkite, kad akumuliatorius įdėtas įkrautas ir į agregatą; žr. Akumuliatoriaus įdėjimas (puslapis 11).
2. Įkiškite apsauginį raktelį į agregatą (Skaičiai 10).

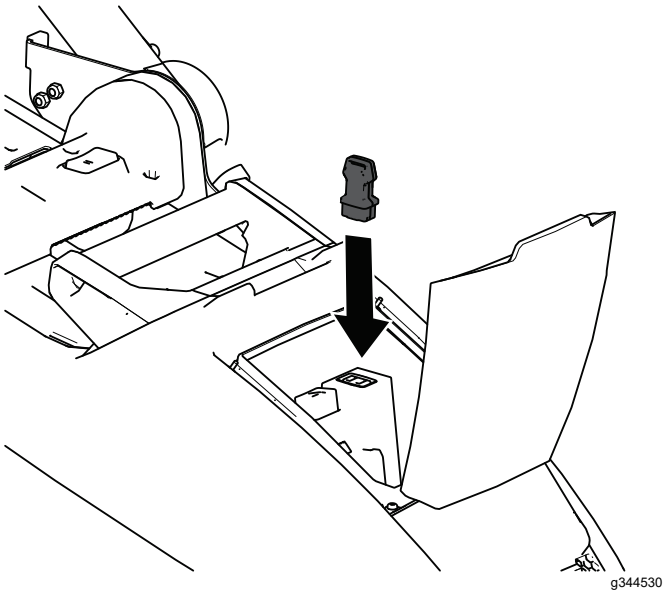


**Skaičiai 10**

3. Paspausdami viršutinės rankenos centre esantį maitinimo mygtuką įjunkite mašiną.
4. Paspauskite peilių valdymo rankenas, kad užvestumėte agregatą.

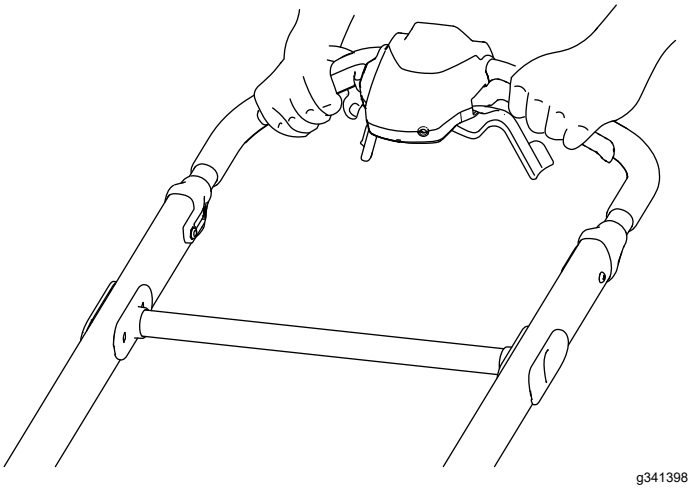


**Skaičiai 11**

# Savaeigės pavaros naudojimas

## Tik modelis 21844/T

- **Norėdami reguliuoti savaeigės pavaros greitį, sureguliuokite greičio valdiklį (Skaičiai 12).**
- **Norėdami įjungti savaeigę pavarą, pritraukite savaeigės pavaros rankenas prie rankenos ir laikykite (Skaičiai 12).**
- **Norėdami išjungti savaeigę pavarą, atleiskite savaeigės pavaros rankenas.**

**Pastaba:** Norėdami sumažinti važiavimo greitį, pastumkite greičio valdiklį į kairę, o norėdami padidinti – į dešinę.

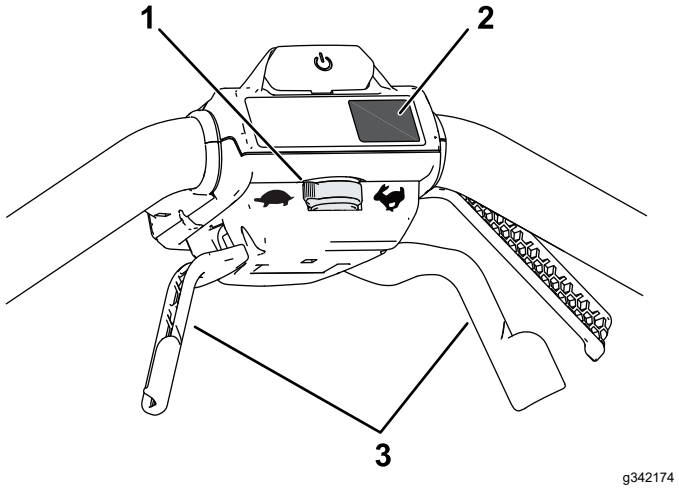


**Skaičiai 12**

1. Savaeigės pavaros greičio valdymas
2. Mygtukas MAX
3. Savaeigės pavaros rankenos

# Peilio judėjimo greičio reguliavimas

Šiame agregate yra 2 peilio greičio nustatymai: RUNSMART ir MAX (DIDŽIAUSIAS).

- Nustačius į RUNSMART Runsmart, peilio greitis automatiškai sureguliuojamas, siekiant didesnio efektyvumo; aptinkami pjovimo sąlygų pokyčiai, o peilio greitis prireikus padidėja, kad būtų išlaikyta pjovimo kokybė.
- Nustačius į MAX (DIDŽIAUSIAS), peilis visą laiką veikia didžiausiu greičiu.

Paspauskite mygtuką MAX (DIDŽIAUSIAS) po įjungimo mygtuku, nustatydami agregatą ties greičiu MAX (DIDŽIAUSIAS) (Skaičiai 12).

# Nuopjovų perdirbimas

Šis agregatas tiekiamas iš gamyklos paruoštas perdirbti žolės nuopjovas ir lapus atgal į veją.

Jei ant agregato uždėta žolės dėžė, prieš perdirbdami nuopjovas jį reikia nuimti. Žr. Žolės dėžės nuėmimas (puslapis 16).

## Mulčiavimo kištuko montavimas

1. Išjunkite įrenginį, išimkite akumuliatorių ir apsauginį raktelį; žr. Agregato variklio išjungimas (puslapis 17).
2. Pastatykite agregatą į vertikalią užlenktą padėtį; žr. Agregato sandėliavimas vertikalioje užlenktoje padėtyje (puslapis 19)

3. Išvalykite skydo dugną, kad kištukas būtų tinkamai įstatytas; žr. Agregato apačios valymas (puslapis 19).
4. Sulygiuokite mulčiavimo kištuką ir stumkite kištuko apačią, kol jis užsifiksuos ant 2 tvirtinimo kaiščių, kaip parodyta Skaičiai 13.

   ***Svarbu:*** **Tinkamai sumontuoto mulčiavimo kištuko dugnas turi būti lygus su apatine skydo plokštuma; jei mulčiavimo kištukas sumontuotas netinkamai, jo nenaudokite; kreipkitės į įgaliotą techninės priežiūros atstovą.**

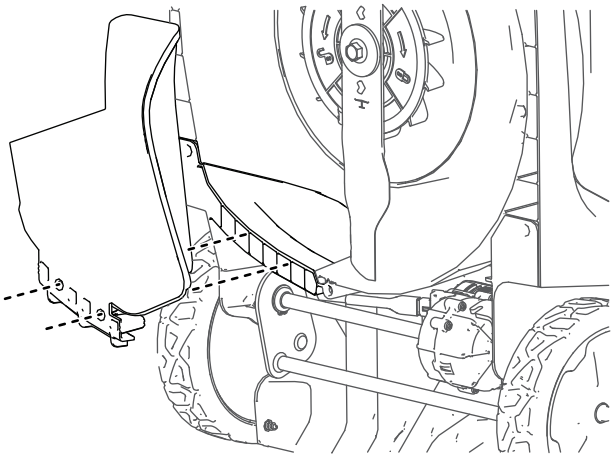


**Skaičiai 13**

## Mulčiavimo kištuko išėmimas

Norėdami išimti mulčiavimo kištuką, išimkite akumuliatorių, tada atvirkštine tvarka atlikite veiksmus, nurodytus Mulčiavimo kištuko montavimas (puslapis 13)

# Nuopjovų surinkimas į maišą

Naudokite žolės dėžę, kai norite iš vejos surinkti žolės ir lapų nuopjovas.

Jei ant agregato uždėtas mulčiavimo kištukas, prieš perdirbant nuopjovas jį reikia nuimti. Žr. Mulčiavimo kištuko išėmimas (puslapis 14).

## Žolės dėžės uždėjimas

1. Perkelkite rankeną į vertikalią padėtį ir pakelkite galinį deflektorių (A iš Skaičiai 14)
2. Žolės dėžės kablius įstatykite į mašinos gale esančias įpjovas (B iš Skaičiai 14).
3. Nuleiskite galinį deflektorių ant dėžės (C iš Skaičiai 14).
4. Grąžinkite rankeną atgal į darbinę padėtį žr. Rankenos užlenkimas (puslapis 19).

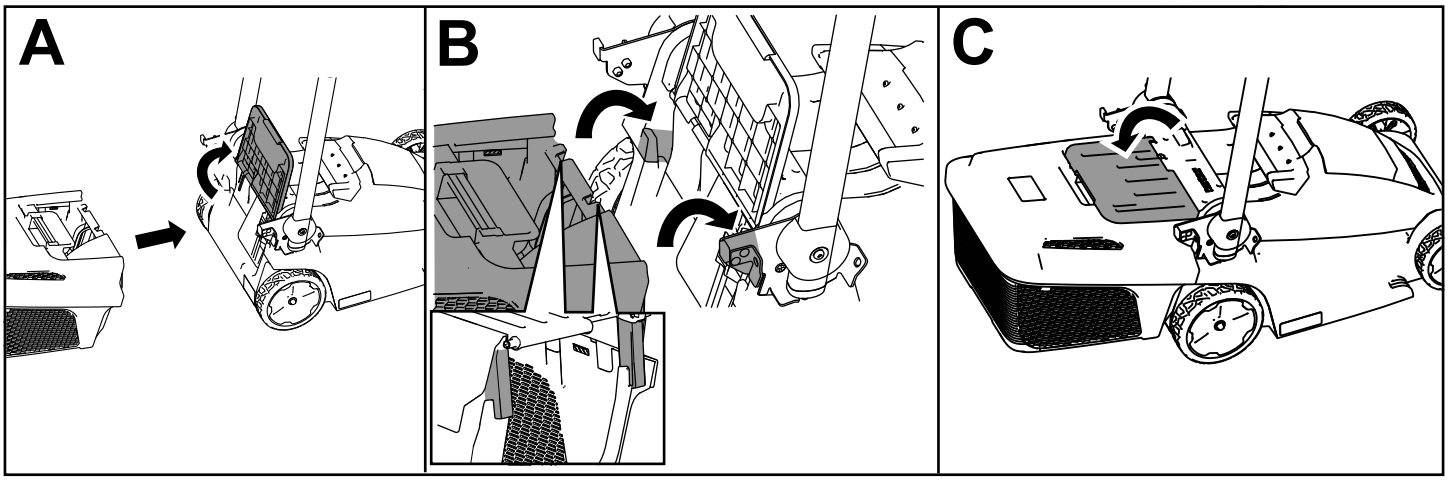


g341400

**Skaičiai 14**

## Žolės dėžės užsipildymo indikatorius

Žolės dėžės standžiojo dangčio gale sumontuotas užsipildymo indikatorius. Kol renkama žolė, pro žolės dėžę teka oras, kuris pakelia indikatoriaus sklendę į atvirą padėtį. Kai žolės dėžė užsipildo, oro srautas užblokuojamas ir indikatoriaus sklendė užsidaro.

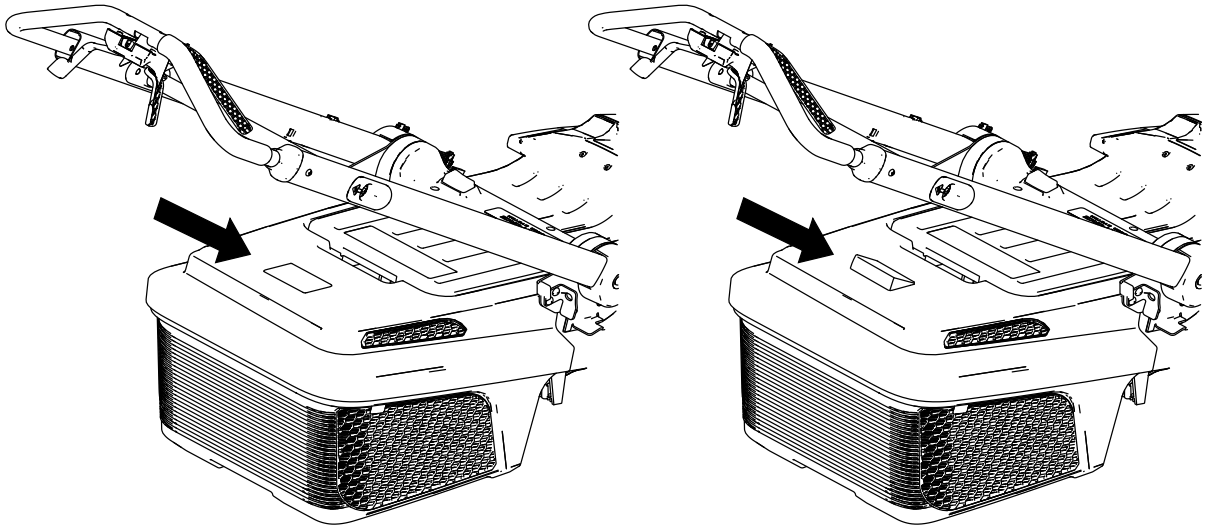

g363501

**Skaičiai 15**

# Žolės dėžės nuėmimas

Norėdami nuimti dėžę, atlikite Žolės dėžės uždėjimas (puslapis 15) aprašytus veiksmus priešinga eilės tvarka.

Neeksploatuokite agregato nuėmę žolės dėžę, jei neįdėtas mulčiavimo kištukas. Žolės dėžę nuimkite tik tada, kai mulčiuojate, agregatą transportuojate, sandėliuojate arba ištuštinate žolės dėžę (Skaičiai 16).

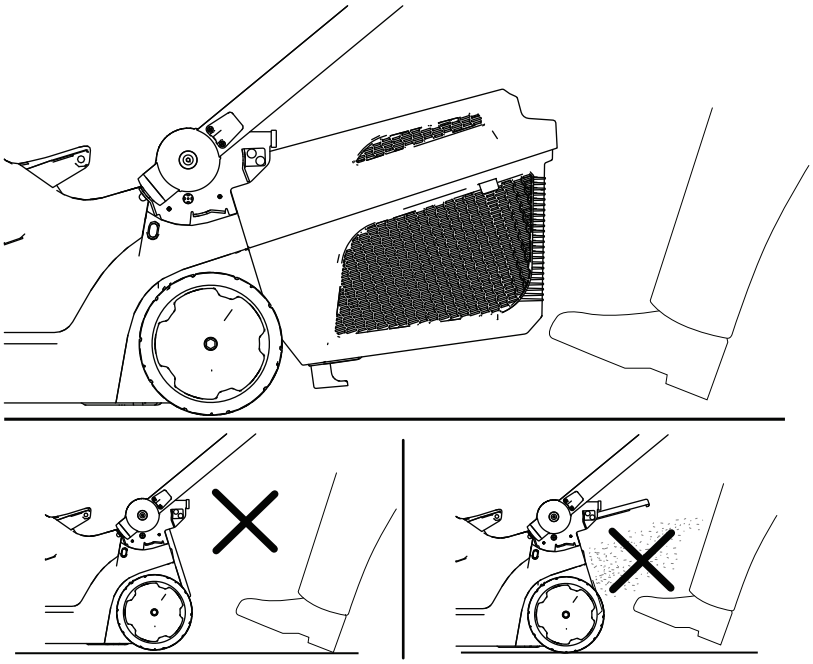


**Skaičiai 16**

# Agregato variklio išjungimas

1. Atleiskite peilių valdymo strypą (Skaičiai 10).

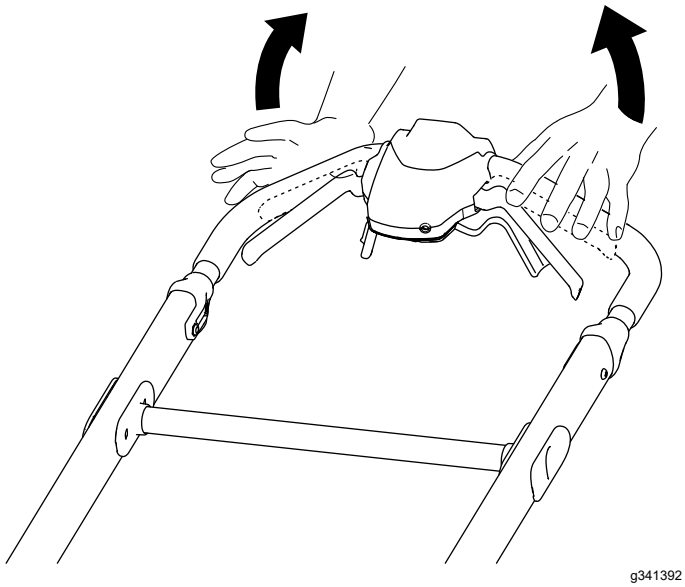


**Skaičiai 17**

2. Ištraukite apsauginį raktelį iš agregato (Skaičiai 10).

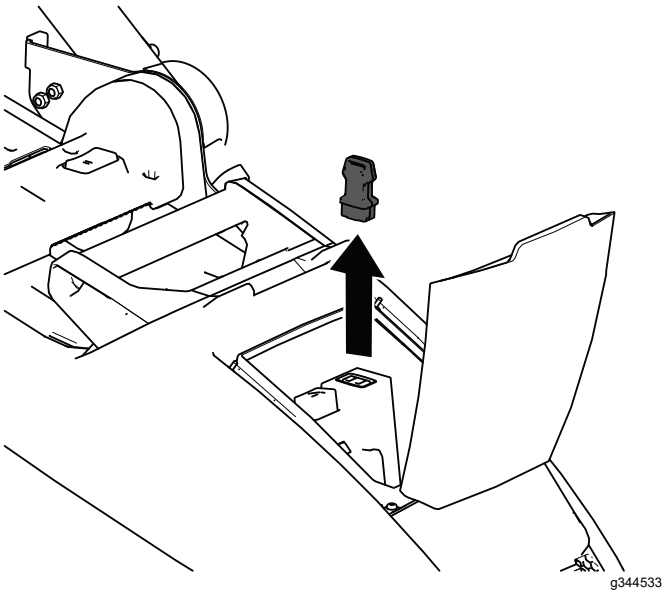


**Skaičiai 18**

3. Išimkite akumuliatorių; žr. Akumuliatoriaus išėmimas iš agregato (puslapis 17).

   **Pastaba:** Akumuliatorių išimkite visada, kai agregato nenaudojate.

# Akumuliatoriaus išėmimas iš agregato

1. Pakelkite akumuliatoriaus skyriaus dangtį.
2. Paspaudę akumuliatoriaus sklęstį atlaisvinkite akumuliatorių ir jį išimkite.
3. Uždarykite akumuliatoriaus skyriaus dangtį.

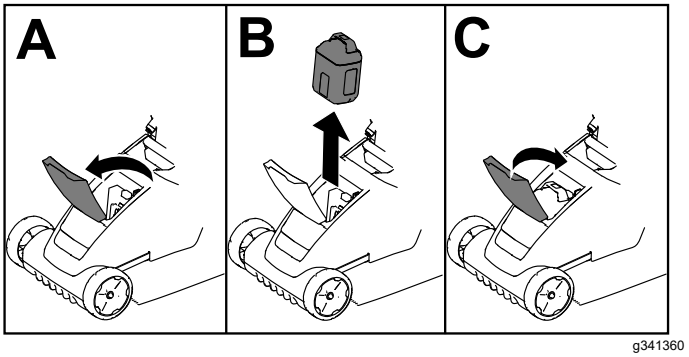


**Skaičiai 19**

# Produkto eksploatacijos patarimai

## Bendrieji judėjimo patarimai

- Venkite smūgių ašmenimis į kietus daiktus. Niekada tyčia nevažiuokite virš kokių nors daiktų.
- Norint pasiekti geriausių rezultatų, prieš pradedant pjovimo sezoną arba esant reikalui įdėkite naują „Toro“ peilį.

## Žolės pjovimas

- Vienu kartu nupjaukite apie trečdalį peilio žolės siekio. Užtikrinant geresnę pjovimo kokybę, ilgesnį darbo laiką ir nuopjovų surinkimą, pjaukite žolę aukštesniame lygyje.
- Nepjaukite naudodami žemiausią pjovimo aukščio nustatymą, nebent žolė yra reta arba pjaunate vėlyvą rudenį, kai žolės augimas sulėtėja.
- Pjaudami aukštą žolę, nupjaukite pasirinkę didžiausią pjovimo aukščio nustatymą ir eikite lėčiau; tada vėl pjaukite žemesnėje padėtyje, kad veja atrodytų geriausiai. Jei žolė per ilga, agregatas gali užsikimšti ir variklis gali strigti.
- Šlapia žolė ir lapai kieme susirenka į gniužulus, todėl agregatas gali užsikimšti arba variklis gali įstrigti. Venkite pjauti drėgnomis sąlygomis.
- Įvertinkite galimą gaisro pavojų itin sausomis sąlygomis, laikykitės visų vietinių gaisro įspėjimų ir užtikrinkite, kad agregate nebūtų sausos žolės ir lapų liekanų.

- Kaitaliokite pjovimo kryptį. Tai padeda paskleisti nuopjovas ir patręšti tolygiai.
- Jei galutinė vejos išvaizda nepatenkinama, išbandykite kurį nors vieną ar kelis iš šių veiksmų:
  - pakeiskite peilį arba pasirūpinkite, kad jis būtų pagaląstas;
  - pjaudami žolę eikite lėčiau;
  - pakelkite pjovimo aukštį agregate;
  - pjaukite žolę dažniau;
  - užtikrinkite, kad pjaunamos pradalgės persiklotų, nepjaukite ištisos pradalgės vieno praėjimo metu.

## Lapų pjovimas

- Nupjovę veją įsitikinkite, kad pusė vejos matoma per nupjautų lapų dangą. Važiuojant per lapus gali tekti pravažiuoti daugiau nei vieną kartą.
- Prieš pjaudami lapus, pašalinkite nuo žemės lapų perteklių. Jei agregatas nepakankamai smulkiai pjauna lapus, sumažinkite pjovimo greitį arba pjaukite didesniu pjovimo aukščiu, o paskui dar kartą – norimu pjovimo aukščiu.

# *Po eksploatavimo*

# Akumuliatoriaus įkrovimas

***Svarbu:*** **Kai akumuliatorių nusiperkate, jis yra įkrautas ne iki galo. Prieš naudodami įrankį pirmą kartą, įdėkite akumuliatorių į įkroviklį ir kraukite jį, kol šviesos diodų indikatorius parodys, kad akumuliatorius visiškai įkrautas. Perskaitykite visus saugos įspėjimus.**

***Svarbu:*** **Įkraukite akumuliatorių tik tinkamame temperatūros diapazone; žr. Techniniai duomenys (puslapis 10).**

**Pastaba:** Bet kuriuo metu paspauskite akumuliatoriaus įkrovos indikatoriaus mygtuką, kad būtų rodoma esama įkrova (šviesos diodų indikatoriai).

1. Įsitikinkite, kad ant akumuliatoriaus ir įkroviklio angų nėra dulkių ir liekanų.

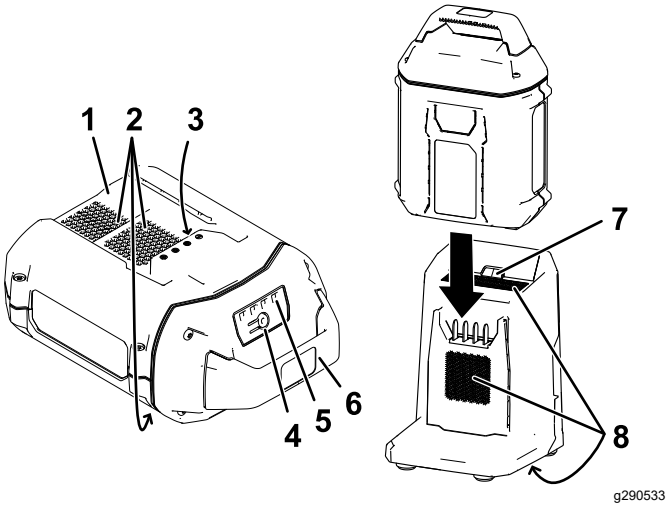


**Skaičiai 20**

1. Akumuliatoriaus ertmė
2. Akumuliatoriaus aušinimo sritys
3. Akumuliatoriaus kontaktai
4. Akumuliatoriaus įkrovos indikatoriaus mygtukas
5. Šviesos diodų indikatoriai (esamas įkrovimas)
6. Rankena
7. Įkroviklio šviesos diodų indikatorius
8. Įkroviklio aušinimo sritys

2. Sulygiuokite akumuliatoriaus ertmę (Skaičiai 20) su įkroviklio liežuvėliu.
3. Įstumkite akumuliatorių į įkroviklį, kol jis gerai įsistatys (Skaičiai 20).
4. Norėdami išimti akumuliatorių, patraukite jį iš įkroviklio.
5. Akumuliatoriaus įkroviklio šviesos diodų indikatoriai paaiškinti šioje lentelėje.

| Indikatorius | Reikšmė |
|---|---|
| Išjungta | Neįdėtas akumuliatorius |
| Mirksi žaliai | Akumuliatorius įkraunamas |
| Žalia | Akumuliatorius įkrautas |
| Raudona | Akumuliatoriaus ir (arba) įkroviklio temperatūra aukštesnė arba žemesnė už tinkamą temperatūros diapazoną. |
| Mirksi raudona | Akumuliatoriaus įkrovimo klaida* |

*Žr. Gedimų nustatymas (puslapis 23), kur pateikta daugiau informacijos.

***Svarbu:*** **Tarp naudojimų akumuliatorių galima trumpam palikti prijungtą prie įkroviklio.**

**Jei akumuliatorius nebus naudojamas ilgesnį laiką, atjunkite akumuliatorių nuo įkroviklio; žr. Aptarnavimas (puslapis 22).**

# Agregato valymas

## Agregato apačios valymas

**Tarpas aptarnavime:** Po kiekvieno naudojimo

Norėdami pasiekti geriausių rezultatų, išvalykite agregatą iš apačios netrukus po to, kai baigsite pjauti.

1. Išjunkite agregatą, išimkite akumuliatorių ir apsauginį raktelį.
2. Nuleiskite agregatą iki žemiausio pjovimo aukščio nustatymo.
3. Nustatykite agregatą į vertikalią užlenktą padėtį; žr. Agregato sandėliavimas vertikalioje užlenktoje padėtyje (puslapis 19)
4. Šepečiu arba šluota nuvalykite visas šiukšles nuo apatinės agregato dalies.

   ***Svarbu:*** **Valydami agregatą nenaudokite vandens; vanduo gali pažeisti elektrinius komponentus.**
5. Išvalykite žolės dėžę.

## Žolės dėžės valymas

**Tarpas aptarnavime:** Po kiekvieno naudojimo

Dažnai valykite žolės dėžę, kad užtikrintumėte maksimalų surinkimo pajėgumą. Šepečiu pašalinkite visas šiukšles.

# Rankenos užlenkimas

**⚠ PERSPĖJIMAS**

**Netinkamai užlenkus arba atlenkus rankeną, gali būti pažeisti kabeliai ir tai sukels nesaugią darbinę būseną.**

- **Sulenkdami ar atlenkdami rankeną, nepažeiskite kabelių.**
- **Jei kabelis pažeistas, kreipkitės į įgaliotą techninės priežiūros atstovą.**

**⚠ PERSPĖJIMAS**

**Prieš paleisdami agregatą įsitikinkite, kad rankena yra darbinėje padėtyje, kad išvengtumėte sužeidimų, susijusių su išsviedžiamais daiktais.**

1. Užgesinkite agregato variklį, ištraukite apsauginį raktelį ir išimkite akumuliatorių; žr. Agregato variklio išjungimas (puslapis 17).
2. Norėdami atlaisvinti rankenos užraktą, patraukite rankenos atlaisvinimo sąvaržą link viršutinės rankenos (Skaičiai 21).
3. Sulenkite rankeną iki pusės į priekį, kad ji būtų vertikalioje padėtyje, arba iki galo į priekį, kad ji būtų vertikalioje padėtyje, kaip parodyta Skaičiai 21

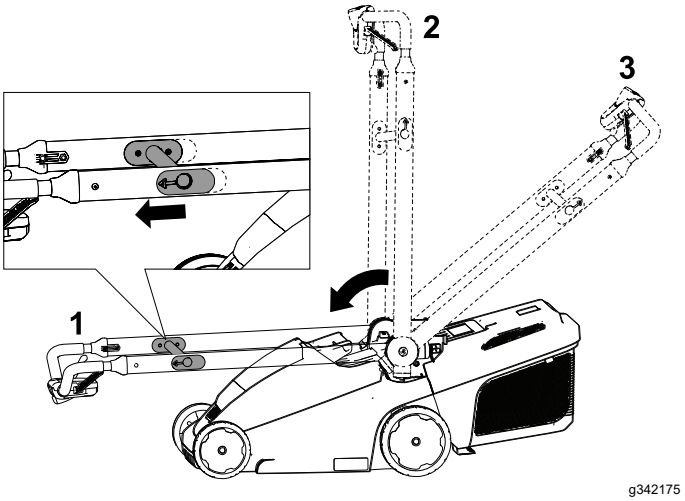


**Skaičiai 21**

1. Vertikali sulenkta padėtis
2. Vertikali padėtis
3. Darbinė padėtis

4. Norėdami sužinoti, kaip atlenkti rankeną, žr. 2 Rankenos montavimas (puslapis 8).

# Agregato sandėliavimas vertikalioje užlenktoje padėtyje

Šį agregatą galite laikyti vertikalioje padėtyje, taip sumažindami užimamą sandėliavimo vietą.

**⚠ PERSPĖJIMAS**

**Netinkamai užlenkus arba atlenkus rankeną, gali būti pažeisti kabeliai ir tai sukels nesaugią darbinę būseną.**

- **Sulenkdami ar atlenkdami rankeną, nepažeiskite kabelių.**
- **Jei kabelis pažeistas, kreipkitės į įgaliotą techninės priežiūros atstovą.**

1. Užgesinkite agregato variklį, ištraukite apsauginį raktelį ir išimkite akumuliatorių; žr. Agregato variklio išjungimas (puslapis 17).
2. Sulenkite rankeną iki galo į priekį, kol ji užsifiksuos; žr. Rankenos užlenkimas (puslapis 19)
3. Užtikrinkite, kad žolės dėžė nebūtų įstatytas į agregatą, jei taip yra, išimkite. Žr. Žolės dėžės nuėmimas (puslapis 16).

4. Įsitikinkite, kad pjovimo aukštis agregate nustatytas aukščiausiai (6 nustatymas); jei ne, jį padidinkite. Žr. Pjovimo aukščio reguliavimas (puslapis 12).
5. Atlenkite agregatą atgal ir už rankenos nuvilkite jį į sandėliavimo vietą.Skaičiai 22

**⚠ PERSPĖJIMAS**

**Traukiant rankenos atlaisvinimo sąvaržą, rankena atsilaisvina, todėl žoliapjovė gali staiga nukristi ant žemės.**

**Netraukite rankenos atlaisvinimo sąvarža norėdami perkelti agregatą.**

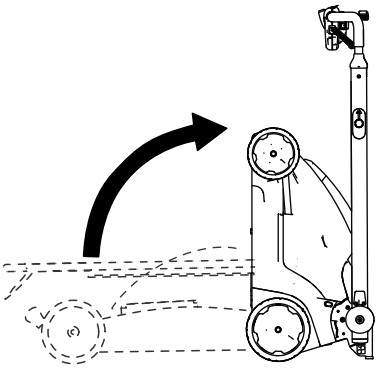

g342176

**Skaičiai 22**

---

**Pastaba:** Šioje padėtyje žolės dėžę galite užkabinti ant rankenos atlaisvinimo sąvaržos (Skaičiai 23)

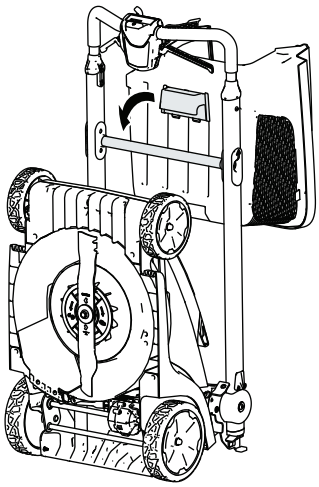

g356985

**Skaičiai 23**

---

# Techninė priežiūra

Prieš atlikdami agregato priežiūros ar valymo darbus, išimkite apsauginį raktelį ir akumuliatorių.

Naudokite tik gamintojo rekomenduojamas atsargines dalis ir priedus.

Reguliariai tikrinkite ir prižiūrėkite agregatą. Agregato remonto darbus patikėkite tik įgaliotam techninės priežiūros atstovui.

## Agregato sutepimas

Agregato tepti nereikia; visi guoliai buvo sutepti gamykloje visą agregato tarnavimo laiką.

## Peilio keitimas

**Tarpas aptarnavime:** Kasmet

***Svarbu:*** ***Norint tinkamai sumontuoti peilį, jums reikės dinamometrinio veržliarakčio.*** **Jei neturite dinamometrinio veržliarakčio arba jums nepatogu atlikti šią procedūrą, susisiekite su įgaliotuoju techninės priežiūros atstovu.**

Jei peilis pažeistas ar įtrūko, nedelsdami jį pakeiskite. Jei peilio kraštas yra nudilęs ar nelygus, pagaląskite ir subalansuokite arba pakeiskite.

**⚠ PERSPĖJIMAS**

**Atlikdami peilių techninę priežiūrą, atminkite, kad peiliai vis tiek gali judėti, net jei maitinimo šaltinis išjungtas. Peilis yra aštrus; liečiantis prie jo galima sunkiai susižaloti.**

**Dirbdami su peiliu, mūvėkite pirštines.**

1. Ištraukite apsauginį raktelį ir akumuliatorių iš agregato.
2. Norėdami užtikrinti peilio stabilumą, naudokite medžio blokelį (Skaičiai 24).
3. Išimkite peilio varžtą, tarpiklį ir peilį; išsaugokite tarpiklį ir peilio varžtą (Skaičiai 24).
4. Įdėkite naują peilį, tarpiklį ir peilio varžtą (Skaičiai 25).

   ***Svarbu:*** **Lenktus peilio galus nukreipkite į viršų agregato korpuso link.**
5. **Dinamometriniu veržliarakčiu priveržkite peilio varžtą 35 N·m jėga.**

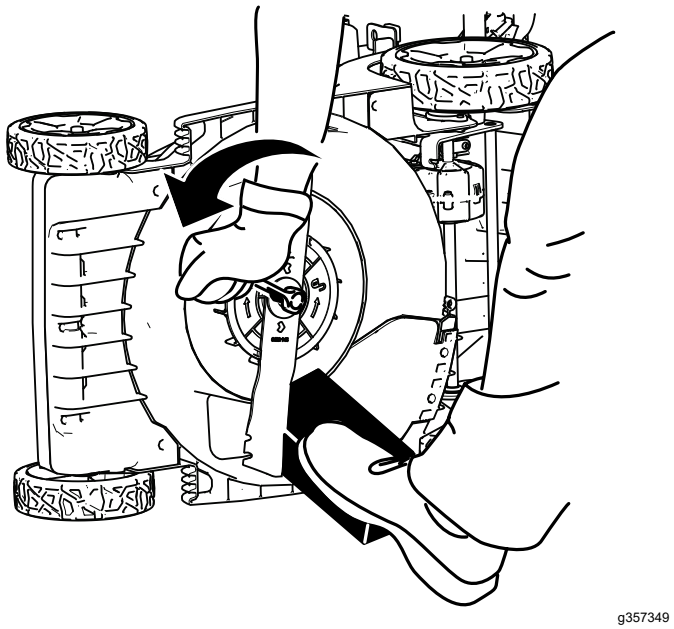


**Skaičiai 24**

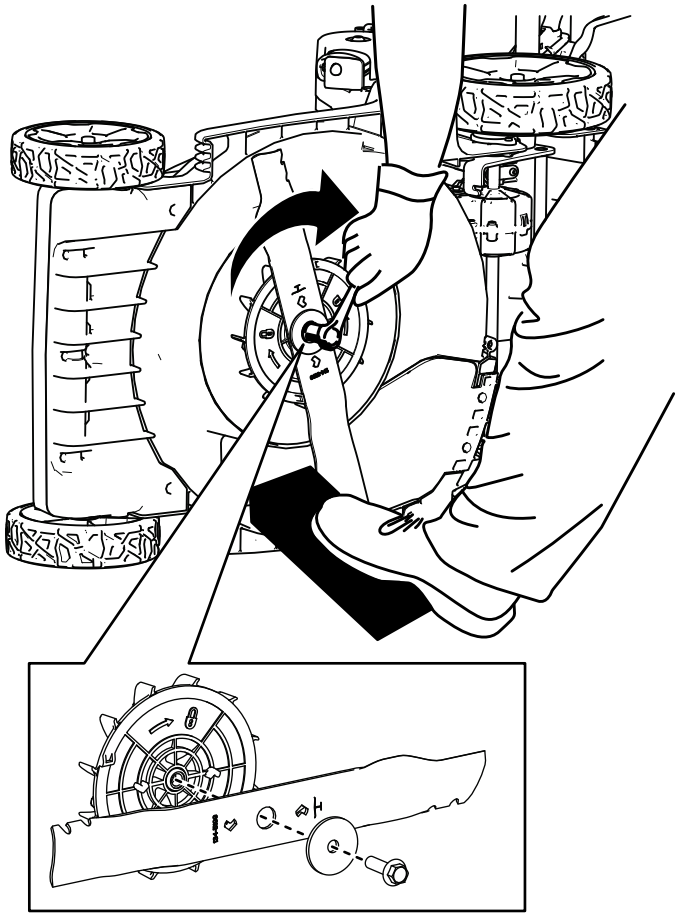


**Skaičiai 25**

# Akumuliatoriaus paruošimas perdirbti

***Svarbu:*** **Nuėmę akumuliatorių uždenkite kontaktus tvirta lipnia juosta. Nebandykite sunaikinti ar išardyti akumuliatoriaus ar išimti jo komponentų.**

Norėdami gauti daugiau informacijos apie tai, kaip atsakingai perdirbti akumuliatorių, susisiekite su vietos savivaldybe arba įgaliotuoju „Toro“ platintoju.

# Saugojimas

***Svarbu:*** **Laikykite agregatą, akumuliatorių ir įkroviklį tik tinkamame temperatūros diapazone; žr. Techniniai duomenys (puslapis 10).**

***Svarbu:*** **Jei sandėliuojate akumuliatorių ne sezono metu, įkraukite jį, kol 2 ar 3 šviesos diodų indikatoriai ant akumuliatoriaus pradės šviesti žaliai. Nesandėliuokite visiškai įkrauto ar visiškai išsikrovusio akumuliatoriaus. Kai būsite pasirengę vėl naudoti agregatą, įkraukite akumuliatorių, kol kairysis įkroviklio indikatorius įsižiebs žaliai arba visi 4 šviesos diodų akumuliatoriaus indikatoriai švies žaliai.**

- Po naudojimo atjunkite gaminį nuo maitinimo šaltinio (t. y., išimkite akumuliatorių ir apsauginį raktelį) ir patikrinkite, ar nėra pažeidimų.
- Nesandėliuokite agregato ar įkroviklio su įdėtu akumuliatoriumi.
- Išvalykite iš gaminio visas pašalines medžiagas.
- Kai nenaudojate, laikykite agregatą, apsauginį raktelį, akumuliatorių ir akumuliatoriaus įkroviklį vaikams nepasiekiamoje vietoje.
- Agregatą, akumuliatorių ir akumuliatoriaus įkroviklį laikykite atokiau nuo ėsdinančių medžiagų, tokių kaip sodo chemikalai ir druska nuo apledėjimo.
- Norėdami sumažinti sunkių sužalojimų riziką, nelaikykite akumuliatorių lauke ar transporto priemonėse.
- Priveržkite visus tvirtinimo elementus.
- Laikykite agregatą, akumuliatorių ir akumuliatorių įkroviklį uždaroje švarioje, sausoje vietoje.

# Aptarnavimas

**Tarpas aptarnavime:** Kasmet

Jei šiam agregatui prireiktų techninės priežiūros, kreipkitės į įgaliotąjį techninės priežiūros atstovą.

# Gedimų nustatymas

Atlikite tik šiose instrukcijose aprašytus veiksmus. Visus paskesnius tikrinimo, techninės priežiūros ir remonto darbus turi atlikti įgaliotasis techninės priežiūros centras arba panašios kvalifikacijos specialistas, jei negalite išspręsti problemos patys.

| Problema | Galima priežastis | Gedimų pašalinimo veiksmai |
|---|---|---|
| Agregatas neužsiveda. | 1. Baterija įstatyta į agregatą ne iki galo.<br>2. Akumuliatorius neįkrautas.<br>3. Akumuliatorius pažeistas.<br>4. Yra kita su agregatu susijusi elektrinė problema. | 1. Išimkite ir vėl įdėkite akumuliatorių į agregatą, užtikrindami, kad jis gerai įstatytas ir užfiksuotas.<br>2. Išimkite akumuliatorių iš agregato ir jį įkraukite.<br>3. Pakeiskite akumuliatorių.<br>4. Kreipkitės į įgaliotą techninės priežiūros atstovą. |
| Agregatas neveikia arba neveikia ne nuolatos. | 1. Akumuliatoriaus laiduose yra drėgmės.<br>2. Akumuliatorius įstatytas į įrankį ne iki galo. | 1. Palaukite, kol akumuliatorius išdžius arba nuvalykite.<br>2. Išimkite ir vėl įdėkite akumuliatorių į įrankį, užtikrindami, kad jis gerai įstatytas ir užfiksuotas. |
| Agregatas neišvysto visos galios. | 1. Akumuliatoriaus įkrovos talpa per maža.<br>2. Oro angos yra užblokuotos. | 1. Išimkite akumuliatorių iš agregato ir jį iki galo įkraukite.<br>2. Išvalykite oro angas. |
| Akumuliatorius greitai išsikrauna. | 1. Akumuliatoriaus temperatūra aukštesnė arba žemesnė už tinkamą temperatūros diapazoną.<br>2. Agregatas yra perkrautas | 1. Perkelkite akumuliatorių į vietą, kurioje yra sausa ir kur temperatūra yra nuo 5 iki 40 °C.<br>2. Pjaukite žolę didesniame pjovimo aukštyje arba pjaudami eikite lėčiau. |
| Akumuliatoriaus įkroviklis neveikia. | 1. Akumuliatoriaus įkroviklio temperatūra aukštesnė arba žemesnė už tinkamą temperatūros diapazoną.<br>2. Lizde, prie kurio prijungtas akumuliatoriaus įkroviklis, nėra srovės. | 1. Atjunkite akumuliatoriaus įkroviklį ir perkelkite jį į vietą, kurioje yra sausa ir kur temperatūra yra nuo 5 iki 40 °C.<br>2. Kreipkitės į licencijuotą elektriką, kad jis suremontuotų lizdą. |
| Agregatas nevažiuoja savąja eiga. | 1. Pažeista savaeigės pavaros sistema arba maitinimo kabelis. | 1. Kreipkitės į įgaliotą techninės priežiūros atstovą. |
| Šviesos diodų indikatorius ant akumuliatoriaus įkroviklio šviečia raudonai. | 1. Akumuliatoriaus įkroviklio ir (arba) akumuliatoriaus temperatūra aukštesnė arba žemesnė už tinkamą temperatūros diapazoną. | 1. Atjunkite akumuliatoriaus įkroviklį ir perkelkite jį ir akumuliatorių į vietą, kurioje yra sausa ir kur temperatūra yra nuo 5 iki 40 °C. |
| Šviesos diodų indikatorius ant akumuliatoriaus įkroviklio mirksi raudonai. | 1. Įvyko akumuliatoriaus ir įkroviklio ryšio klaida.<br>2. Akumuliatorius nusilpo. | 1. Išimkite akumuliatorių iš įkroviklio, atjunkite akumuliatoriaus įkroviklį nuo lizdo ir palaukite 10 sekundžių. Vėl prijunkite akumuliatoriaus įkroviklį prie lizdo ir įdėkite akumuliatorių į akumuliatoriaus įkroviklį. Jei šviesos diodų indikatorius ant akumuliatoriaus įkroviklio vis tiek mirksi raudonai, pakartokite šią procedūrą dar kartą. Jei po 2 bandymų akumuliatoriaus įkroviklio šviesos diodas vis dar mirksi raudonai, tinkamai utilizuokite akumuliatorių perdirbimo įmonėje.<br>2. Kreipkitės į savo įgaliotąjį techninės priežiūros atstovą, jei akumuliatoriui dar galioja garantija, arba tinkamai utilizuokite akumuliatorių perdirbimo įmonėje. |

| Problema | Galima priežastis | Gedimų pašalinimo veiksmai |
|---|---|---|
| Agregatas skleidžia pypsėjimą. | 1. Akumuliatorius neįkrautas.<br>2. Agregatas yra nesaugioje darbui padėtyje.<br>3. Agregatas yra perkrautas.<br>4. Yra kita su agregatu susijusi elektrinė problema. | 1. Išimkite akumuliatorių iš agregato ir jį įkraukite.<br>2. Užtikrinkite, kad darbo metu agregatas nebūtų itin stačiu kampu.<br>3. Pjaukite žolę didesniame pjovimo aukštyje arba pjaudami eikite lėčiau.<br>4. Bandykite atlikti kitus trikčių šalinimo veiksmus, jei pavojaus signalas vis dar skamba, susisiekite su įgaliotuoju techninės priežiūros atstovu. |
| Pjovimo kokybė sumažėja arba yra nepatenkinama. | 1. Peilis atšipo.<br>2. Pjovimo gaubte susikaupė atliekų. | 1. Pasirūpinkite, kad peilis būtų pagaląstas arba pakeistas.<br>2. Išvalykite agregato apačią. |
| Surinkimo į maišą kokybė sumažėja arba yra nepatenkinama. | 1. Agregatas yra perkrautas.<br>2. Užsikišo pjovimo dėžės angos. | 1. Pjaukite žolę aukštesniame lygyje.<br>2. Išvalykite žolės dėžę vandeniu ir švelniu šepetėliu. |
| Agregatas pjauna netolygiai. | 1. Peilis atšipo.<br>2. Pažeistas pjovimo gaubtas. | 1. Pasirūpinkite, kad peilis būtų pagaląstas arba pakeistas.<br>2. Kreipkitės į įgaliotą techninės priežiūros atstovą. |
| Agregatas vibruoja. | 1. Peilis užsilenkė arba yra pažeistas. | 1. Patikrinkite peilį ir, jei reikia, pakeiskite. |

# Pastabos:

# Pastabos:

# EEE / JK privatumo pranešimas

**Kaip „Toro“ naudoja jūsų asmeninę informaciją**

„The Toro Company“ („Toro“) saugo jūsų privatumą. Jums perkant mūsų produkciją mes, tiesiogiai iš jūsų arba per savo vietinę „Toro“ bendrovę ar platintoją, galime rinkti tam tikrus jūsų asmeninius duomenis. Šią informaciją „Toro“ naudoja sutartiniams įsipareigojimams vykdyti, pvz., jūsų garantijai registruoti, garantinei pretenzijai apdoroti arba susisiekti su jumis gaminio atšaukimo atveju, ir teisėtiems komerciniams tikslams, pvz., klientų pasitenkinimui vertinti, savo produkcijai tobulinti ir jus galinčiai dominti informacijai apie gaminius teikti. Vykdydama šią veiklą „Toro“ gali dalytis jūsų informacija su savo padaliniais, filialais, platintojais ar kitais verslo partneriais. Be to, asmeninę informaciją galima atskleisti, kai to reikalauja įstatymai arba kai tai susiję su verslo pardavimu, įsigijimu ar susijungimu. Mes niekada neparduosime jūsų informacijos jokiai kitai bendrovei rinkodaros tikslu.

**Jūsų asmeninės informacijos saugojimas**

„Toro“ saugos jūsų asmeninę informaciją tiek laiko, kiek to reikės aukščiau minėtiems tikslams įvykdyti, ir atsižvelgdama į teisinius reikalavimus. Dėl išsamesnės informacijos apie taikomus saugojimo laikotarpius kreipkitės legal@toro.com.

**„Toro“ saugumo pasižadėjimas**

Jūsų asmeninė informacija gali būti apdorojama JAV ar kitoje šalyje, kurioje gali veikti ne tokie griežti kaip šalies, kurioje gyvenate, duomenų apsaugos įstatymai. Siųsdami jūsų informaciją už šalies, kurioje gyvenate, ribų, imsimės įstatymais numatytų privalomų veiksmų, užtikrinančių atitinkamų saugiklių, skirtų jūsų informacijai apsaugoti ir saugiai naudoti, diegimą.

**Prieiga ir taisymas**

Jums gali būti suteikta teisė ištaisyti savo asmeninius duomenis arba juos peržiūrėti, taip pat prieštarauti, kad jie būtų apdorojami, arba tokį apdorojimą apriboti. Jei norite tai padaryti, susisiekite su mumis el. pašto adresu legal@toro.com. Jeigu jums kyla klausimų, kaip „Toro“ naudojo jūsų informaciją, raginame dėl to kreiptis tiesiai į mus. Atminkite, kad Europos gyventojai turi teisę teikti skundus atitinkamai duomenų apsaugos institucijai.

TORO®

Count on it.