Form No. 3442-675 Rev C

TORO®

Count on it.

Betjeningsvejledning

Flex-Force Power System™ 60 V MAX 36 cm og 43 cm plæneklipper

Modelnr. 21836—Serienr. 321000001 og derover
Modelnr. 21836T—Serienr. 321000001 og derover
Modelnr. 21843—Serienr. 321000001 og derover
Modelnr. 21843T—Serienr. 321000001 og derover
Modelnr. 21844—Serienr. 321000001 og derover
Modelnr. 21844T—Serienr. 321000001 og derover

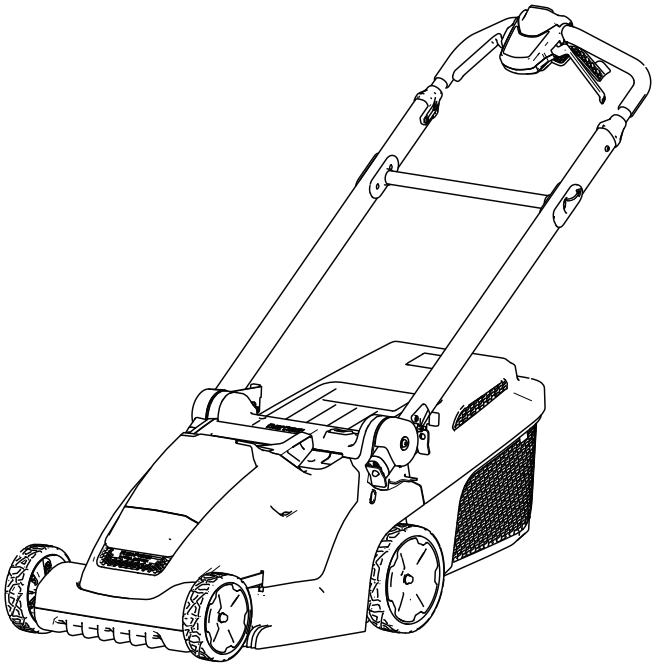

Registrer dit produkt på www.Toro.com.
Oversættelse af original (DA)

CE UK CA

3442-675

Få hjælp ved at besøge www.Toro.com/support eller ved at kontakte din autoriserede serviceforhandler, inden du returnerer dette produkt.

Dette produkt overholder alle relevante EU-direktiver. Yderligere oplysninger fås på den separate produktspecifikke overensstemmelseserklæring.

Indledning

Denne håndplæneklipper med roterende skæreknive er beregnet til brug af boligejere. Den er primært beregnet til klipning af græs på velholdte plæner på private ejendomme. Den er ikke beregnet til at klippe krat eller til landbrugsformål. Den er konstrueret til at anvende litium-ion-batteripakken Toro Flex-Force, model 81825 (leveres med model 21836), model 81850 (leveres med model 21843 og model 21844) og 81860 eller 81875. Disse batteripakker er konstrueret, så de kun kan oplades af batteriopladermodel 81802 (leveres med model 21836, 21843 og 21844) eller 81805. Brug af disse produkter til andre end de tiltænkte formål kan udsætte dig selv og omkringstående for fare.

Model 21836T, 21843T og 21844T indeholder ikke et batteri eller en oplader.

Læs denne vejledning omhyggeligt, så du kan lære at betjene og vedligeholde produktet korrekt samt undgå person- og produktskade. Det er dit ansvar at betjene produktet korrekt og sikkert.

Besøg www.Toro.com for at få flere oplysninger, herunder sikkerhedstip, undervisningsmaterialer, oplysninger om tilbehør, hjælp til at finde en forhandler eller for at registrere dit produkt.

Når du har brug for service, originale Toro-dele eller yderligere oplysninger, bedes du kontakte en autoriseret serviceforhandler eller Toros kundeservice samt have produktets model- og serienummer parat. Figur 1 angiver, hvor model- og serienummeret er placeret på produktet. Skriv numrene, hvor der er gjort plads til dette.

Vigtigt: **Du kan scanne QR-koden på serienummermærkaten (hvis udstyret hermed) med din mobilenhed for at få adgang til garanti, reservedele og andre produktoplysninger.**

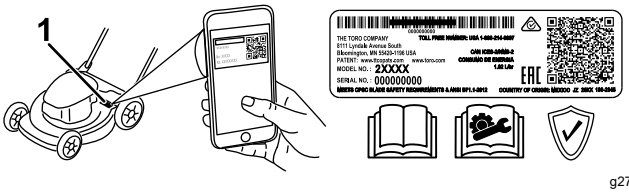

g275230

Figur 1

1. Model- og serienummerets placering

Modelnr. _____

Serienr. _____

Denne vejledning advarer dig om mulige farer og giver dig særlige sikkerhedsoplysninger ved hjælp af advarselssymbolet (Figur 2), der angiver en fare, som kan forårsage alvorlig personskade eller død, hvis du ikke følger de anbefalede forholdsregler.

g000502

Figur 2

Advarselssymbol

Denne betjeningsvejledning bruger to ord til at fremhæve oplysninger. **Vigtigt** henleder opmærksomheden på særlige mekaniske oplysninger, og **Bemærk** angiver generel information, som det er værd at lægge særligt mærke til.

© 2021—The Toro® Company
8111 Lyndale Avenue South
Bloomington, MN 55420

Kontakt os på www.Toro.com.
Trykt i Kina
Alle rettigheder forbeholdes

Indhold

Sikkerhed 3
Sikkerheds- og instruktionsmærkater 6
Opsætning 8
1 Montering af batteriopladeren (ekstraudstyr) 8
2 Samling af håndtaget 8
Produktoversigt 9
Specifikationer 10
Før betjening 11
Montering af batteripakken 11
Justering af klippehøjden 12
Under betjening 12
Start af maskinen 12
Brug af selvkørselsdrevet 13
Justering af skæreknivshastigheden 13
Findeling af afklippet 13
Opsamling af afklippet græs 15
Slukning af maskinen 17
Fjernelse af batteripakken fra maskinen 17
Tip vedrørende betjening 17
Efter betjening 18
Opladning af batteripakken 18
Rengøring af maskinen 19
Foldning af håndtaget 19
Opbevaring af maskinen i den lodrette opbevaringsposition 19
Vedligeholdelse 21
Smøring af maskinen 21
Udskiftning af skærekniven 21
Klargøring af batteripakken til genbrug 22
Opbevaring 22
Service 22
Fejlfinding 23

Sikkerhed

VIGTIGE SIKKERHEDS-ANVISNINGER

ADVARSEL – Når du bruger en elektrisk maskine, skal du altid læse og følge de grundlæggende sikkerhedsadvarsler og -anvisninger for at reducere risikoen for brand, elektrisk stød eller personskade, herunder følgende:

I. Uddannelse

1. Maskinens operatør er ansvarlig for eventuelle ulykker eller farer, der måtte ramme andre mennesker eller disses ejendom.
2. Lad ikke børn anvende eller lege med maskinen, batteripakken eller batteriopladeren. Vær opmærksom på, at lokale forskrifter kan angive en mindstealder for operatøren.
3. Maskinen må aldrig betjenes eller vedligeholdes af børn eller uuddannet personale. Maskinen må kun betjenes eller vedligeholdes af personer, som er ansvarlige, uddannede, fortrolige med anvisningerne og fysisk i stand til det.
4. Før du tager maskinen, batteripakken og batteriopladeren i brug, skal du læse samtlige anvisninger og advarselsmærker på disse produkter.
5. Bliv fortrolig med betjeningsanordningerne samt korrekt brug af maskinen, batteripakken og batteriopladeren.

II. Forberedelser

1. Hold omkringstående, især børn og kæledyr, væk fra arbejdsområdet.
2. Betjen ikke maskinen, medmindre alle afskærmninger og sikkerhedsanordninger. f.eks. deflektorer og græsopsamlere, er monteret på maskinen og i god driftsmæssig stand.
3. Efterse området, hvor maskinen skal bruges, og fjern alle objekter, som kan forstyrre betjeningen af maskinen, eller som maskinen kan risikere at udslynge.
4. Før maskinen tages i brug, skal det sikres, at skærekniven, skæreknivsbolten og skæreknivsenheden ikke er slidt eller beskadiget. Udskift beskadigede eller ulæselige mærkater.
5. Brug kun den batteripakke, der er specificeret af Toro. Brug af andet tilbehør og andre redskaber kan øge risikoen for personskade og brand.
6. Tilslutning af batteriopladeren til en stikkontakt, der ikke er 100-240 V, kan forårsage brand eller elektrisk stød. Batteriopladeren må udelukkende sluttes til en 100-240 V-stikkontakt.

Vil du bruge en anden tilslutningstype, skal du anvende en tilslutningsstikadapter med den korrekte konfiguration til stikkontakten, hvis det er nødvendigt.

7. Brug ikke en beskadiget eller modificeret batteripakke eller batterioplader, der kan udvise uforudsigelig adfærd, som kan medføre brand, eksplosion eller risiko for personskade.
8. Hvis batteriopladerens netledning er beskadiget, skal du kontakte en autoriseret serviceforhandler med henblik på udskiftning.
9. Der må ikke anvendes ikke-genopladelige batterier.
10. Batteripakken må udelukkende oplades med den batterioplader, der er angivet af Toro. En oplader, der er egnet til én type batteripakke, kan forårsage brandfare, når den anvendes sammen med en anden batteripakke.
11. Batteripakken må udelukkende oplades i et område med god ventilation.
12. Udsæt ikke en batteripakke eller en batterioplader for ild eller temperaturer på over 68 °C.
13. Følg alle opladningsanvisninger, og undlad at oplade batteripakken uden for det temperaturområde, der er angivet i anvisningerne. I modsat fald kan du beskadige batteripakken og øge risikoen for brand.
14. Vær hensigtsmæssigt klædt – bær korrekt beklædning, herunder beskyttelsesbriller, lange bukser, kraftigt, skridsikkert fodtøj (ikke bare fødder eller sandaler) samt høreværn. Sæt langt hår op, og bær ikke løstsiddende tøj eller løsthængende smykker, der kan sætte sig fast i bevægelige dele. Bær støvmaske under støvede arbejdsforhold.

III. Betjening

1. Kontakt med den roterende skærekniv medfører alvorlig personskade. Hold hænder og fødder væk fra klippeområdet og alle maskinens bevægelige dele. Hold afstand til udblæsningsåbninger.
2. Brug af denne maskine til andre end det tiltænkte formål kan udsætte dig selv og omkringstående for fare.
3. Deaktiver selvkørselsdrevet (hvis udstyret hermed), før du starter maskinen.
4. Tip ikke apparatet, når du starter motoren.
5. Undgå utilsigtet start – Sørg for, at sikkerhedsnøglen er taget ud af maskinen inden tilslutning af batteripakken og håndtering af maskinen.
6. Betjening af maskinen kræver din fulde opmærksomhed. Betjen ikke maskinen samtidig med andre distraherende aktiviteter, da dette kan medføre personskade eller tingsskade.
7. Stop maskinen, tag sikkerhedsnøglen ud, fjern batteripakken fra maskinen, og vent på, at al bevægelse standser, inden du justerer, efterser eller rengør maskinen eller stiller den til opbevaring.
8. Fjern batteripakken og sikkerhedsnøglen fra maskinen, når du efterlader den uden opsyn, eller før du skifter tilbehør.
9. Udsæt ikke maskinen for trykpåvirkning – maskinen udfører opgaven bedre og mere sikkert ved den frekvens, den er konstrueret til.
10. Vær agtpågivende – hold øje med, hvad du foretager dig, og brug sund fornuft, når du betjener maskinen. Anvend ikke maskinen, hvis du er syg, træt eller påvirket af alkohol eller medicin.
11. Betjen kun maskinen i god sigtbarhed og gode vejrforhold. Betjen ikke maskinen, når der er risiko for lynnedslag.
12. Udvis største forsigtighed, når du bakker eller trækker maskinen mod dig selv.
13. Sørg for at opretholde ordentligt fodfæste og balance til enhver tid, især på skråninger. Klip på tværs af skråninger, aldrig op og ned. Vær yderst forsigtig, når du skifter retning på skråninger. Anvend ikke maskinen på meget stejle skrænter. Gå med maskinen, og løb aldrig med den.
14. Undgå at rette udkastet materiale mod omkringstående personer. Undgå at udkaste materiale mod en mur eller en forhindring. Materialet kan rikochettere tilbage mod dig. Stop skærekniven(e), når du kører på andre overflader end græs.
15. Hold udkig efter huller, hjulspor, bump, sten eller andre skjulte genstande. Ujævnt terræn kan medføre, at du mister balance eller fodfæste.
16. Vådt græs eller blade kan forårsage alvorlig personskade, hvis du glider og kommer i berøring med skærekniven. Undgå klipning under våde forhold eller i regnvejr.
17. Hvis maskinen rammer en genstand eller begynder at ryste, skal du straks slukke for maskinen, tage sikkerhedsnøglen ud, fjerne batteripakken og vente på, at al bevægelse standser, før du efterser maskinen for skader. Foretag alle nødvendige reparationer, inden driften genoptages.

18. Stop maskinen, og tag sikkerhedsnøglen ud, inden du læsser maskinen med henblik på bugsering.
19. Ved fejlagtig anvendelse eller ugunstige forhold kan batteripakken sprøjte væske ud – undgå kontakt med denne væske. Hvis du kommer i kontakt med væsken ved et uheld, skal du skylle med vand. Søg lægehjælp, hvis du får væsken i øjnene. Væske, der lækker fra batteripakken, kan forårsage irritation eller forbrændinger.

IV. Vedligeholdelse og opmagasinering

1. Stop maskinen, tag sikkerhedsnøglen ud, fjern batteripakken fra maskinen, og vent på, at al bevægelse standser, inden du justerer, efterser eller rengør maskinen eller stiller den til opbevaring.
2. Forsøg ikke at reparere maskinen på andre måder, end hvad der er angivet i anvisningerne. Få en autoriseret serviceforhandler til at reparere maskinen ved hjælp af identiske reservedele.
3. Bær handsker og beskyttelsesbriller ved vedligeholdelse og reparation af maskinen.
4. Udskift skærekniven, hvis den er bøjet, slidt eller revnet. En skærekniv, der ikke er afbalanceret, forårsager rystelser, som kan beskadige motoren eller forårsage personskade.
5. Når du efterser skærekniven, skal du være opmærksom på, at den kan blive ved med at bevæge sig, selvom strømkilden er deaktiveret.
6. Efterse hyppigt græsopsamlingsposen for skader eller slitage, og udskift slidte poser med en Toro-pose [reserve].
7. For at sikre bedst mulig ydeevne må der kun anvendes originale Toro-reservedele og -tilbehør. Det kan være farligt at anvende andre reservedele og andet tilbehør, og brug heraf kan ugyldiggøre garantien.
8. Vedligehold maskinen – hold skærekanter skarpe og rene for at opnå den bedste ydeevne og største sikkerhed. Sørg for, at håndtagene holdes tørre, rene og fri for olie og fedt. Sørg for, at afskærmningerne er på plads og i god driftsmæssig stand. Hold skæreknivene skarpe. Brug kun identiske reserveskæreknive.
9. Efterse maskinen for beskadigede dele – i tilfælde af beskadigede afskærmninger eller andre dele skal du vurdere, om maskinen trods alt kan fungere korrekt. Efterse maskinen for fejljusterede og fastsiddende bevægelige dele, beskadigede dele, montering og andre forhold, der kan påvirke maskinens drift. Medmindre andet er angivet i anvisningerne, skal du få en autoriseret serviceforhandler til at reparere eller udskifte en beskadiget afskærmning eller del.
10. Når batteripakken ikke er i brug, skal den holdes væk fra metalgenstande såsom papirclips, mønter, nøgler, søm og skruer, der kan oprette en forbindelse fra én pol til en anden. Kortslutning af batteripolerne kan forårsage forbrændinger eller brand.
11. Kontroller hyppigt, at skæreknivenes og motorens monteringsbolte er tilstrækkeligt stramme.
12. Når du ikke anvender maskinen, skal den opbevares indendørs på et tørt og sikkert sted, der er utilgængeligt for børn.
13. FORSIGTIG – En forkert håndteret batteripakke kan udgøre en risiko for brand eller kemiske forbrændinger. Batteripakken må ikke skilles ad. Batteripakken må ikke udsættes for temperaturer over 68 °C eller antændes. Batteripakken må udelukkende udskiftes med en original Toro-batteripakke. Brug af en anden type batteripakke kan forårsage brand eller eksplosion. Opbevar batteripakkerne utilgængeligt for børn og i den originale emballage, indtil du er klar til at bruge dem.
14. Batteriet må ikke destrueres ved forbrænding. Cellen kan eksplodere. Rådfør dig med lokale reglementer for at finde ud af, om der gælder særlige anvisninger for bortskaffelse af batterier.

GEM DISSE ANVISNINGER

Sikkerheds- og instruktionsmærkater

Sikkerheds- og instruktionsmærkaterne kan nemt ses af operatøren, og er placeret tæt på potentielle risikoområder. Beskadigede eller bortkomne mærkater skal udskiftes.

decal134-6016

134-6016

1. Motorhastighed – langsom 2. Motorhastighed – hurtig

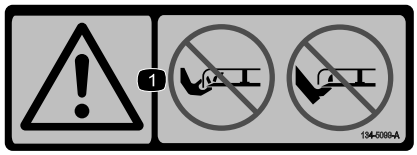

decal134-5099

134-5099

1. Advarsel – Hold hænder og fødder væk fra skærekniven.

decal134-5297

134-5297

1. Maksimal effekt

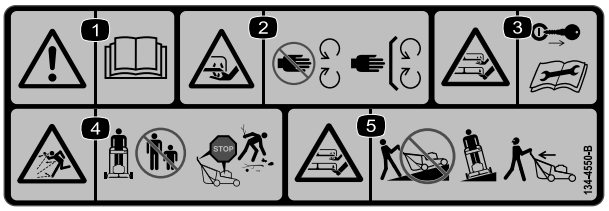

decal134-4550

134-4550

1. Advarsel – læs *betjeningsvejledningen*.
2. Risiko for skæring/amputation af hånd, skærekniv – hold afstand til bevægelige dele. Hold alle afskærmninger og værn på plads.
3. Fare for skæring/amputation af hænder eller fødder, skærekniv – tag nøglen ud, og læs *betjeningsvejledningen*, før der udføres vedligeholdelsesarbejde.
4. Fare for udslyngede genstande – hold omkringstående væk, sluk motoren, inden du forlader førersædet, og fjern affald inden klipning.
5. Fare for skæring/amputation af hænder eller fødder, skærekniv – kør ikke op og ned ad skråninger. Kør fra side til side på skråninger, og kig bagud, når du bakker.

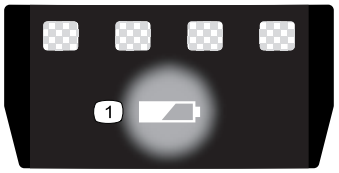

decal137-9461

137-9461

1. Status for batteriopladning

Model 81825

decal137-9487

137-9487

1. Læs *betjeningsvejledningen*.
2. Genbrug batteriet korrekt.
3. Må ikke kasseres.
4. Må ikke udsættes for åben ild.
5. Må ikke udsættes for regn.

Model 81850

decal140-2158

140-2158

1. Læs *betjeningsvejledningen.*
2. Genbrug batteriet korrekt.
3. Må ikke kasseres.
4. Må ikke udsættes for åben ild.
5. Må ikke udsættes for regn.

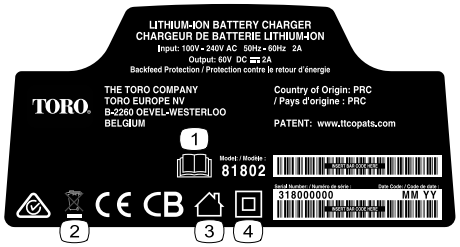

decal137-9495

137-9495

1. Læs *betjeningsvejledningen*.
2. Må ikke kasseres.
3. Til indendørs brug.
4. Dobbelt isoleret

decal137-9463

137-9463

1. Batteripakken oplades.
2. Batteripakken er fuldt opladet.
3. Batteripakken befinder sig over eller under det tilladte temperaturområde.
4. Opladningsfejl i batteripakke

Opsætning

Vigtigt: **Batteripakken leveres ikke fuldt opladet. Se Opladning af batteripakken (side 18), før maskinen tages i brug første gang.**

Bemærk: Sikkerhedsnøglen og alle andre løse dele er placeret i batterirummet af hensyn til sikker levering. Sørg for, at du tager dem ud af rummet og opbevarer dem et sikkert sted før montering.

1

Montering af batteriopladeren (ekstraudstyr)

Dele, der skal bruges til dette trin:

2	Fastgørelsesanordninger (medfølger ikke)

Fremgangsmåde

Hvis du ønsker det, kan batteriopladeren monteres forsvarligt på en væg ved hjælp af nøglehullerne til vægmontering på opladerens bagside.

Monter den indendørs (f.eks. i en garage eller på et andet tørt sted) i nærheden af en stikkontakt og utilgængeligt for børn.

Se Figur 3 for at få hjælp til at montere opladeren.

Skub opladeren hen over de korrekt anbragte fastgørelsesanordninger for at montere opladeren forsvarligt (fastgørelsesanordninger medfølger ikke).

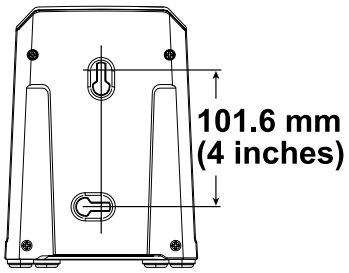

g290534

Figur 3

2

Samling af håndtaget

Dele, der skal bruges til dette trin:

1	Øverste håndtag
2	Bolt
2	Låsemøtrik

Fremgangsmåde

Vigtigt: **Fjern og bortskaf det beskyttende plaststykke, der dækker plæneklipperen, og alt andet plastik eller emballage på maskinen.**

Bemærk: Fjern endedækslet af gummi fra håndtaget, inden du sætter den øvre del af håndtaget i den nedre del. Disse tilføjes under fremstillingen for at forhindre beskadigelse af kablerne.

⚠ ADVARSEL

Hvis håndtaget ikke sammenfoldes og udfoldes korrekt, kan kablerne blive beskadiget, hvilket gør, at det ikke er sikkert at betjene plæneklipperen.

- **Pas på ikke at beskadige kablerne, når du folder håndtaget sammen eller folder det ud.**
- **Hvis et kabel bliver beskadiget, bedes du kontakte en autoriseret serviceforhandler.**

1. Monter den øvre del af håndtaget i den nedre del, og fastgør den med 2 bolte og 2 låsemøtrikker som vist i Figur 4.

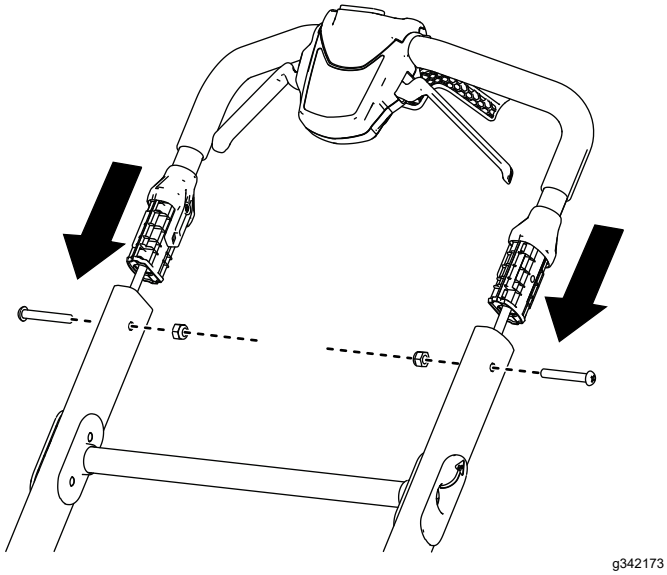

Figur 4

2. Træk håndtagets låsestang mod den øvre del af håndtaget for at frigøre håndtagslåsen (Figur 5).
3. Flyt håndtaget bagud til betjeningspositionen, og slip håndtagets låsestang (Figur 5).

   Bemærk: Sørg for, at håndtaget klikker på plads.

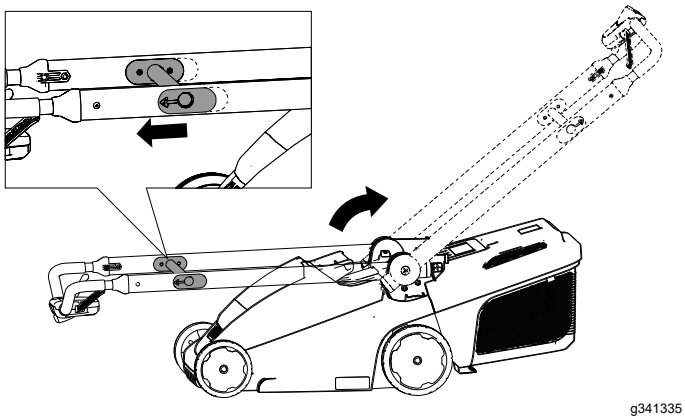

Figur 5

Produktoversigt

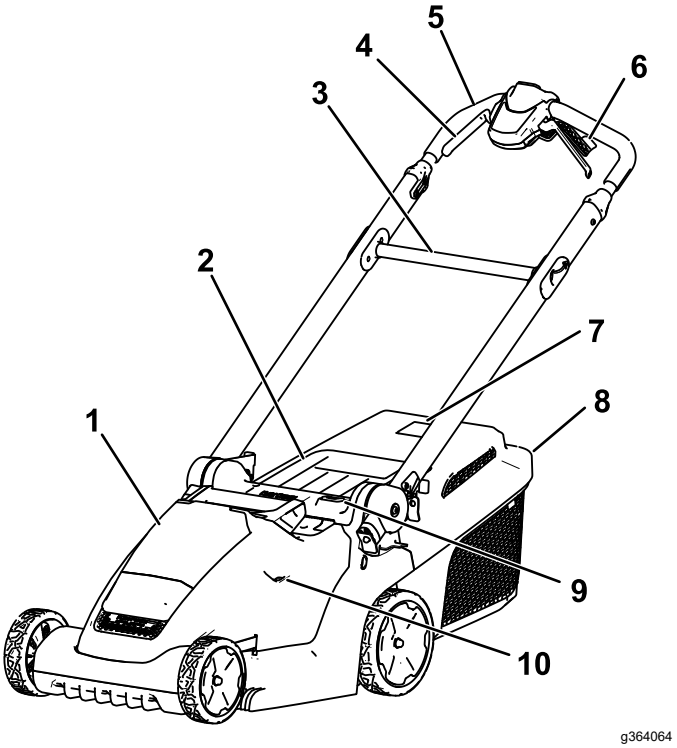

Figur 6

1.	Batterirum	6.	Selvkørselsdrevhåndtag (kun model 21844)
2.	Bageste deflektor	7.	Indikator for fuld græsopsamler
3.	Håndtagets låsestang	8.	Græsopsamler
4.	Skæreknivskontrolhåndtag	9.	Klippehøjdeknap
5.	Håndtag	10.	Klippehøjdeindikatorvindue

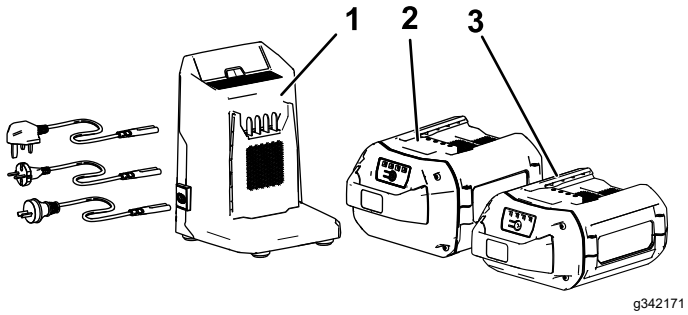

Figur 7

1. Batteriopladermodel 81802 (følger med model 21836, 21843 og 21844)
2. Batteripakkemodel 81850 (følger med model 21843 og 21844)
3. Batteripakkemodel 81825 (følger med model 21836)

Specifikationer

Model	Vægt (uden batteri)	Længde	Bredde	Højde
21836/T	20,2 kg	130,6 cm	41,7 cm	107,3 cm
21843/T	22,1 kg	136,2 cm	48,5 cm	108,5 cm
21844/T	24,0 kg	136,2 cm	48,5 cm	108,5 cm

SmartStow-mål

Model	Længde	Bredde	Højde
21836/T	41,2 cm	41,7 cm	113,5 cm
21843/T	41,0 cm	48,5 cm	114,0 cm
21844/T	41,0 cm	48,5 cm	114,0 cm

Batteripakke

Model	**81825**	**81850**
Batteripakkens kapacitet	2,5 Ah	4,0 Ah
	135 Wh	216 Wh
Batteriproducentens mærkedata: maksimum på 60 V og nominel værdi på 54 V. Den faktiske spænding varierer afhængigt af belastning.		

Batterioplader

Model	**81802**
Type	60 V MAX-litium-ion-batterioplader
Indgang	100 til 240 V vekselstrøm, 50/60 Hz, maks. 2,0 A
Udgang	Maks. 60 V jævnstrøm, 2,0 A

Tilladte temperaturområder

Oplad/opbevar batteripakken ved	5 °C til 40 °C*
Anvend batteripakken ved	-30 °C til 49 °C*
Anvend maskinen ved	0 °C til 49 °C*

* Opladningstiden øges, hvis du ikke oplader batteripakken inden for dette område.

Opbevar maskinen, batteripakken og batteriopladeren på et lukket, rent og tørt område.

Betjening

Bemærk: Maskinens venstre og højre side er som set fra den normale betjeningsposition.

Før betjening

Montering af batteripakken

Vigtigt: **Betjen kun batteriet ved temperaturer, der ligger inden for det tilladte område. Se Specifikationer (side 10).**

1. Sørg for, at sikkerhedsnøglen ikke sidder i maskinen.
2. Sørg for, at ventilationshullerne på batteriet er frie for støv og snavs.
3. Løft dækslet til batterirummet (A i Figur 8).
4. Ret fordybningen i batteripakken ind efter tungen på maskinen, og skub batteripakken ind i rummet, indtil den låses fast (B i Figur 8).
5. Luk dækslet til batterirummet (C i Figur 8).

   Bemærk: Hvis dækslet til batterirummet ikke kan lukkes helt, er batteriet ikke monteret korrekt.

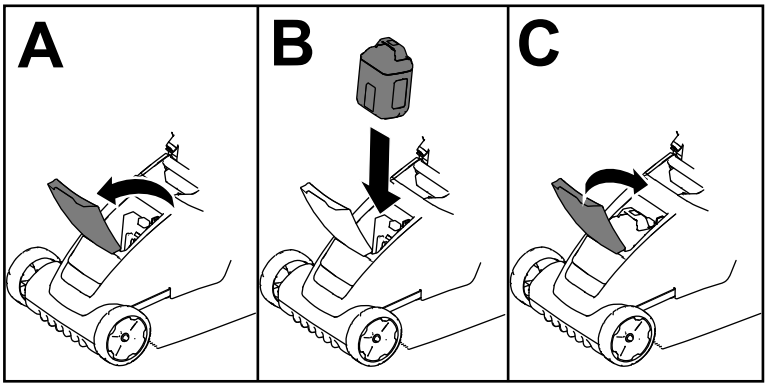

g341293

Figur 8

Justering af klippehøjden

⚠ ADVARSEL

Når du justerer klippehøjden, kan dine hænder komme i kontakt med en skærekniv i bevægelse, og dette kan medføre alvorlige personskader.

- **Sluk motoren, tag batteriet ud, og vent, til alle bevægelige dele er standset, før du justerer klippehøjden.**
- **Sæt ikke hænderne ind under plæneklipperhuset, når du justerer klippehøjden.**

Klippehøjden justeres ved at holde klippehøjdeknappen nede og hæve eller sænke skjoldet, indtil den ønskede klippehøjdeindstilling vises i klippehøjdevinduet (Figur 9).

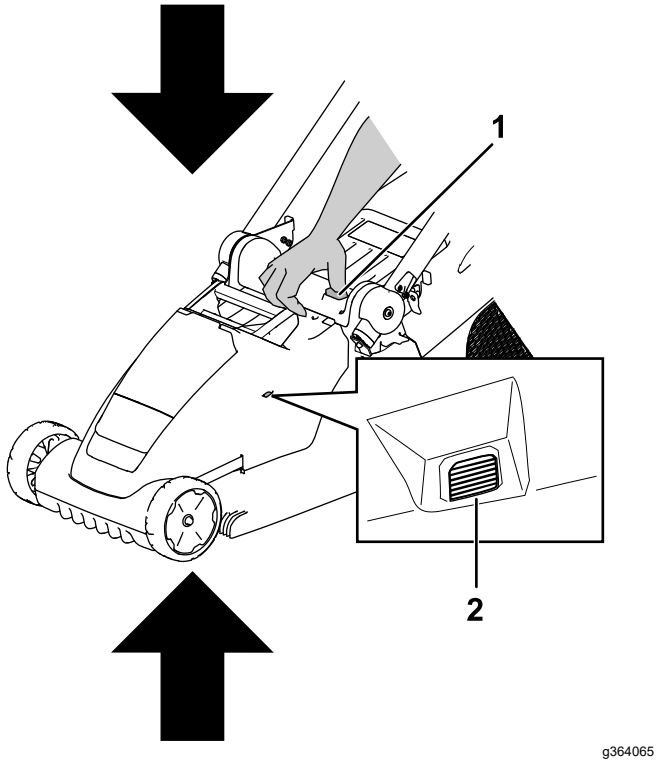

Figur 9

1. Klippehøjdeknap
2. Klippehøjdevisningsvindue

Klippehøjden kan justeres i 6 forskellige højder mellem 19 mm og 70 mm.

Indikator	Klippehøjdeposition
	1 (laveste)
	2
	3
	4
	5
	6 (højeste)

Under betjening

Start af maskinen

1. Sørg for, at batteripakken er opladet og monteret i maskinen. Se Montering af batteripakken (side 11).
2. Sæt sikkerhedsnøglen i maskinen (Figur 10).

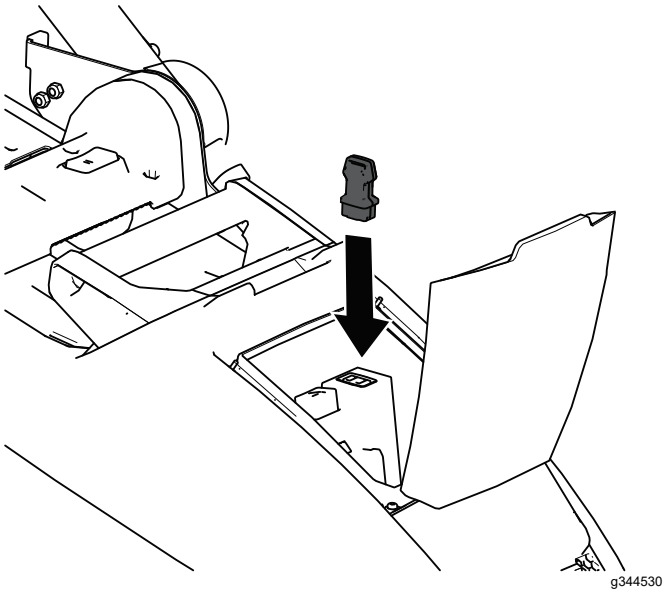

Figur 10

3. Tryk på tænd/sluk-knappen midt på den øvre del af håndtaget for at tænde maskinen.
4. Klem skæreknivskontrolhåndtagene for at starte maskinen.

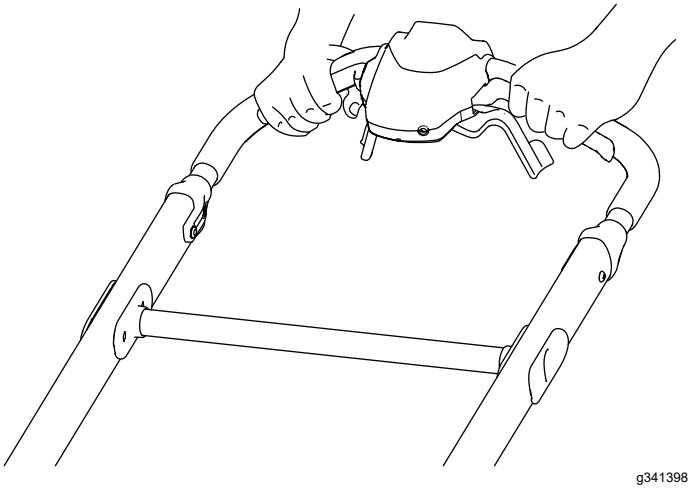

Figur 11

Brug af selvkørselsdrevet

Kun model 21844/T

- **Brug knappen for hastighedsregulering til at justere selvkørselshastigheden (Figur 12).**
- **For at aktivere selvkørselsdrevet skal du trække selvkørselsdrevshåndtagene op til håndtaget og holde dem her(Figur 12).**
- **For at deaktivere selvkørselsdrevet skal du slippe selvkørselsdrevshåndtagene.**

Bemærk: Skub knappen for hastighedsregulering til venstre for at sænke kørehastigheden og til højre for at øge den.

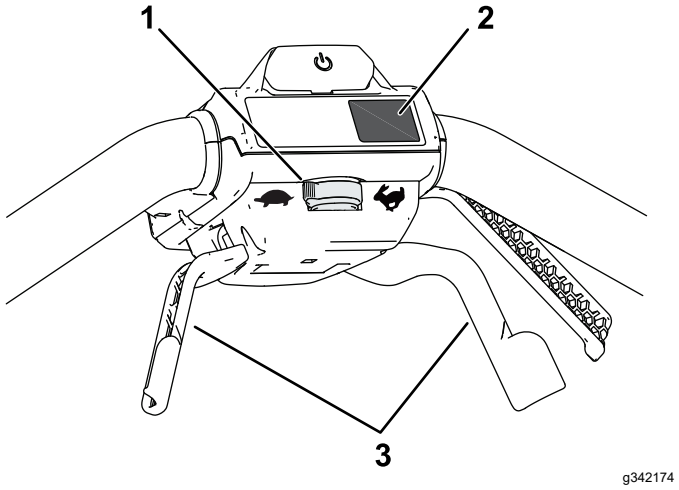

Figur 12

1. Knap for hastighedsregulering af selvkørsel
2. MAX-knap
3. Selvkørselsdrevshåndtag

Justering af skæreknivshastigheden

Denne maskine har 2 indstillinger for skæreknivshastighed: RUNSMART (automatisk) og MAX (maksimum).

- Når skæreknivshastigheden er indstillet til RUNSMART, justeres den automatisk for at opnå større effektivitet. Ændringer i klippeforholdene registreres, og skæreknivshastigheden øges efter behov for at opretholde klippekvaliteten.
- Når skæreknivshastigheden er indstillet til MAX, fastholdes den ved maksimal hastighed.

Tryk på MAX-knappen under tænd/sluk-knappen for at indstille maskinen til MAX (maksimal) hastighed (Figur 12).

Findeling af afklippet

Maskinen er fra fabrikken klar til at findele græs- eller bladafklippet, så det forsvinder ned i plænen igen.

Hvis græsopsamleren sidder på maskinen, skal den tages af, før det afklippede græs findeles. Se Afmontering af græsopsamleren (side 16).

Montering af kværndækslet

1. Sluk maskinen, og tag batteripakken og sikkerhedsnøglen ud. Se Slukning af maskinen (side 17).
2. Placer maskinen i den lodrette opbevaringsposition. Se Opbevaring af maskinen i den lodrette opbevaringsposition (side 19).

3. Rengør bunden af skjoldet for at sikre, at dækslet monteres korrekt. Se Rengøring under maskinen (side 19).

4. Juster kværndækslet, og skub bunden af dækslet, indtil den klikker på plads på de 2 låsestifter som vist i Figur 13.

   Vigtigt: **Bunden af kværndækslet skal flugte med bunden af skjoldet, når det er korrekt monteret. Hvis kværndækslet ikke monteres korrekt, må det ikke bruges. Kontakt i stedet din autoriserede serviceforhandler.**

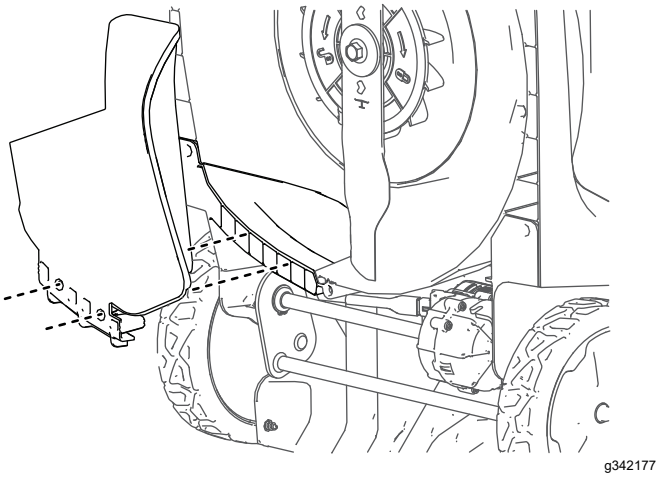

Figur 13

Afmontering af kværndækslet

Hvis du vil fjerne kværndækslet, skal du fjerne batteripakken og derefter udføre trinnene i Montering af kværndækslet (side 13) i omvendt rækkefølge.

Opsamling af afklippet græs

Brug græsopsamleren, når du ønsker at opsamle afklippet græs og blade fra plænen.

Hvis kværndækslet sidder på maskinen, skal du fjerne den før opsamling af afklippet græs. Se Afmontering af kværndækslet (side 14).

Montering af græsopsamleren

1. Sæt håndtaget i den opretstående position, og løft den bageste deflektor (A i Figur 14).
2. Monter græsopsamlerens kroge i rillerne bag på maskinen (B i Figur 14).
3. Lad den bageste deflektor hvile på opsamleren. (C i Figur 14).
4. Flyt håndtaget tilbage til betjeningspositionen. Se Foldning af håndtaget (side 19).

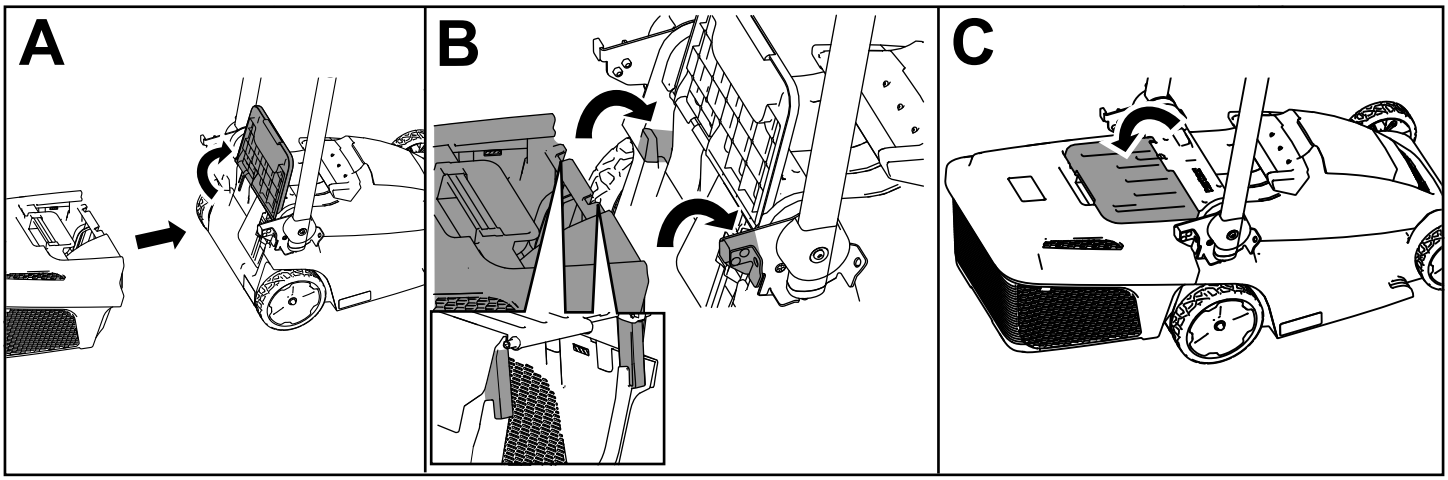

g341400

Figur 14

Indikator for fuld græsopsamler

Græsopsamleren er udstyret med en fuld-indikator bag på den hårde top. Mens græsset opsamles, strømmer luften gennem græsopsamleren, så indikatorflappen hæves til åben position. Når græsopsamleren er fuld, blokeres luftstrømmen, og indikatorflappen lukkes.

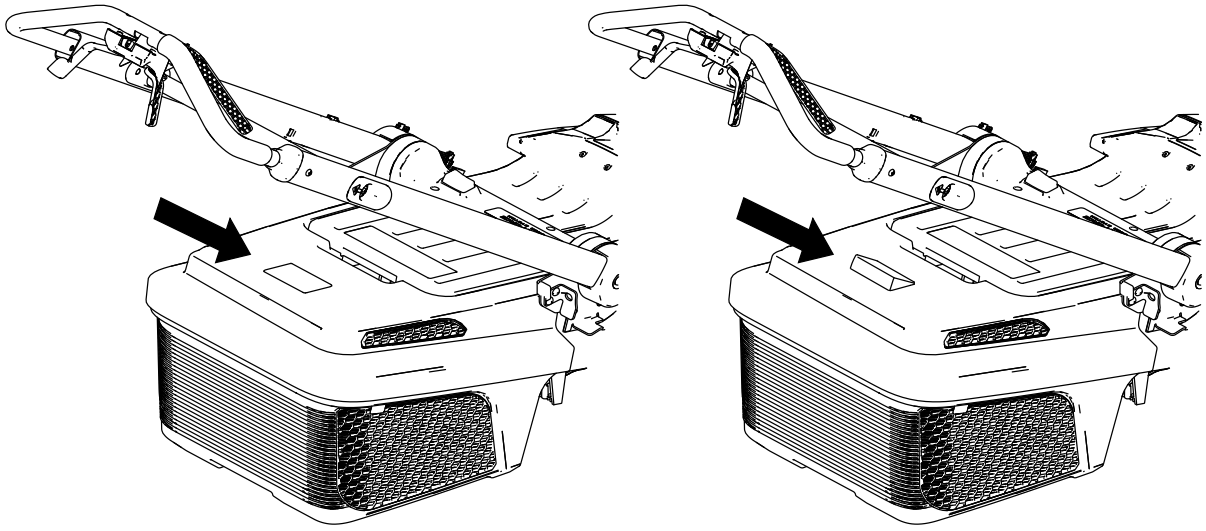

g363501

Figur 15

Afmontering af græsopsamleren

Du fjerner opsamleren ved at udføre trinene i Montering af græsopsamleren (side 15) i omvendt rækkefølge.

Betjen ikke maskinen, når græsopsamleren er fjernet, medmindre kværndækslet er monteret. Fjern kun græsopsamleren, når du anvender kværnen, transporterer maskinen, stiller maskinen til opbevaring eller tømmer græsopsamleren (Figur 16).

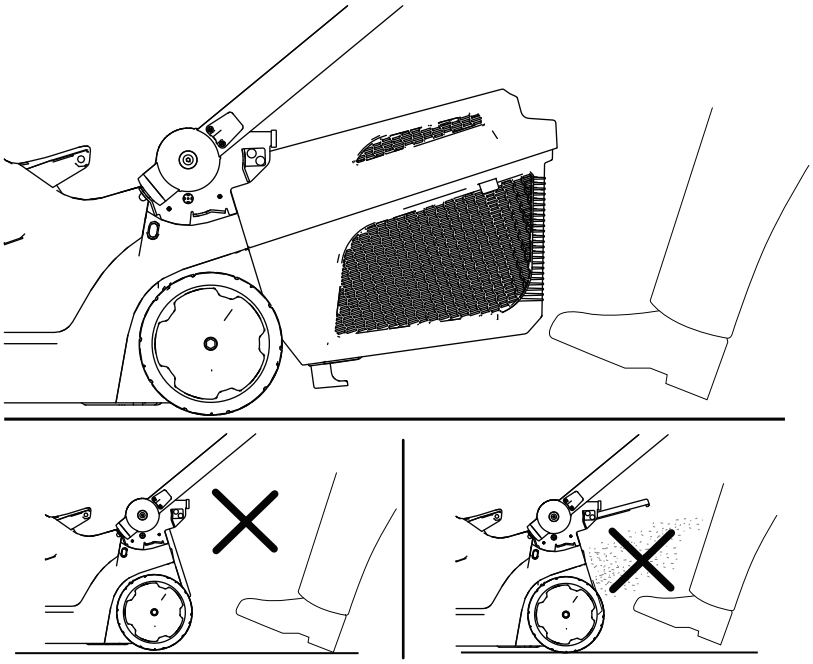

Figur 16

Slukning af maskinen

1. Slip bøjlen til skæreknivenes kraftudtag (Figur 10).

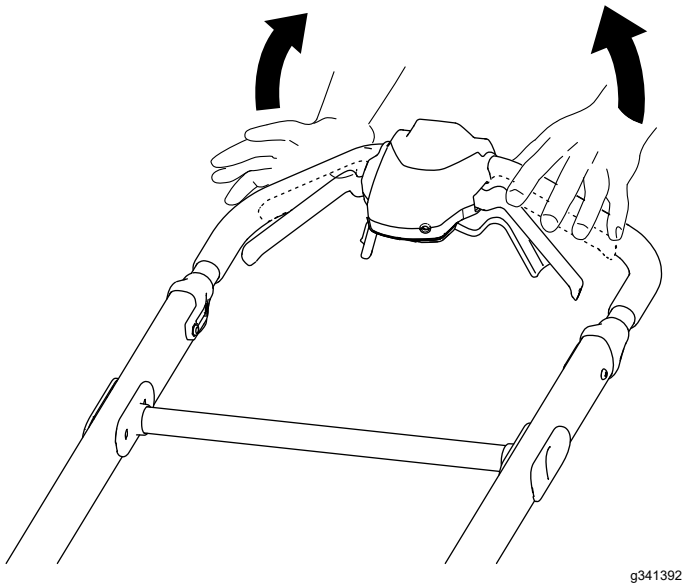

Figur 17

2. Tag sikkerhedsnøglen ud af maskinen (Figur 10).

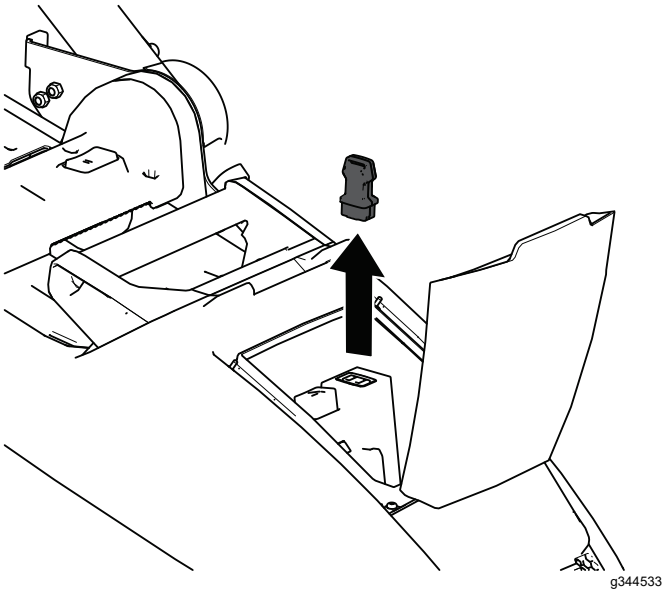

Figur 18

3. Fjern batteripakken. Se Fjernelse af batteripakken fra maskinen (side 17).

   Bemærk: Fjern batteripakken, når du ikke bruger maskinen.

Fjernelse af batteripakken fra maskinen

1. Løft dækslet til batterirummet.
2. Tryk på batteripakkens lås for at frigøre batteripakken, og tag batteripakken ud.
3. Luk dækslet til batterirummet.

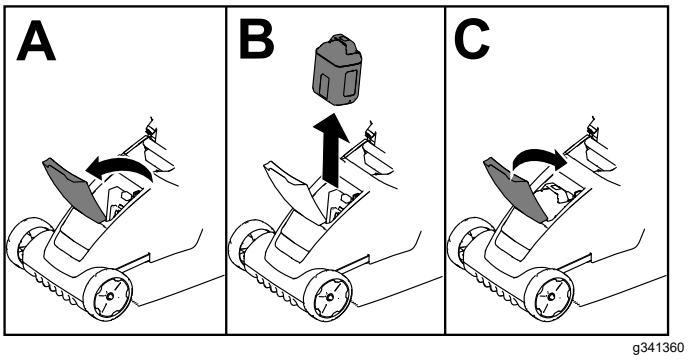

Figur 19

Tip vedrørende betjening

Generelle tips om plæneklipning

- Undgå at ramme faste genstande med skærekniven. Klip aldrig med vilje hen over en genstand.
- Monter en ny Toro-skærekniv før klippesæsonens start eller efter behov for at opnå den bedst mulige ydeevne.

Klipning af græs

- Klip kun ca. en tredjedel af græsstråets længde af ad gangen. Klip græsset ved en højere klippehøjde for at forbedre klippekvaliteten, køretiden og opsamlingen.
- Klip ikke ved den laveste indstilling for klippehøjde, medmindre græsset er tyndt, eller det er sent på efteråret, hvor græsset begynder at vokse langsommere.
- Når du klipper højt græs, skal du klippe ved den højeste indstilling for klippehøjde og gå langsommere. Klip derefter græsset igen ved en lavere indstilling, så plænen kommer til at se smukkest ud. Hvis græsset er for højt, kan maskinen blive tilstoppet, og det kan medføre, at motoren sætter ud.
- Vådt græs og blade har en tendens til at klumpe sig sammen i haven og kan forårsage, at maskinen tilstoppes, eller at motoren sætter ud. Undgå at klippe ved våde forhold.

- Vær opmærksom på den mulige brandfare, når det er meget tørt. Følg alle lokale brandadvarsler, og hold maskinen fri for tørt græs og bladaffald.
- Skift klipperetning. Dette medvirker til at sprede det afklippede græs ud over hele plænen, så den gødes jævnt.
- Hvis den færdigklippede plæne ikke ser tilfredsstillende ud, kan du forsøge en eller flere af følgende ting:
  - Udskift skærekniven, eller få den slebet.
  - Gå langsommere, når du slår græs.
  - Hæv klippehøjden på maskinen.
  - Slå græsset hyppigere.
  - Lad klippebanerne overlappe i stedet for at klippe en fuld bane for hver omgang.

Klipning af blade

- Når du har klippet plænen, skal du sikre dig, at halvdelen af plænen kan ses gennem det øverste dække af findelte blade. Du er muligvis nødt til at køre hen over bladene mere end én gang.
- Fjern store mængder blade fra jorden, før bladene skæres. Hvis maskinen ikke klipper bladene fint nok, skal du sænke klippehastigheden eller klippe ved en højere klippehøjde og derefter igen ved den ønskede klippehøjde.

Efter betjening

Opladning af batteripakken

Vigtigt: **Batteripakken leveres ikke fuldt opladet. Før du tager værktøjet i brug første gang, skal du anbringe batteripakken i opladeren og oplade den, indtil LED-displayet viser, at batteripakken er fuldt opladet. Læs alle sikkerhedsforanstaltninger.**

Vigtigt: **Oplad kun batteriet ved temperaturer, der ligger inden for det tilladte område. Se Specifikationer (side 10).**

Bemærk: Du kan når som helst trykke på opladningsindikatorknappen på batteripakken for at se den aktuelle ladestatus (LED-indikatorer).

1. Sørg for, at ventilationshullerne på batteriet og opladeren er frie for støv og snavs.

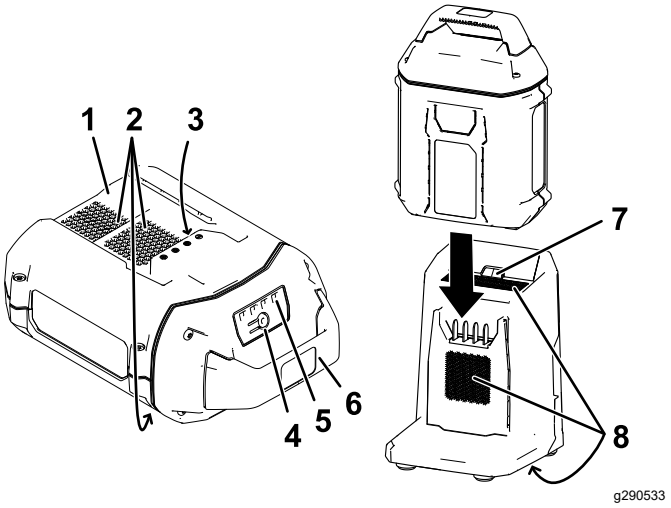

Figur 20

1.	Fordybning i batteripakken	5.	LED-indikatorer (nuværende ladning)
2.	Batteripakkens udluftningsområder	6.	Håndtag
3.	Batteripakkens poler	7.	Opladerens LED-kontrollampe
4.	Indikatorknap for batteriopladning	8.	Opladerens udluftningsområder

2. Ret fordybningen i batteripakken (Figur 20) ind efter tungen på opladeren.
3. Skub batteripakken ind i opladeren, indtil den sidder helt på plads (Figur 20).
4. Hvis du vil fjerne batteriet, skal du skubbe batteriet baglæns ud af opladeren.
5. Se følgende tabel for at aflæse LED-kontrollampen på batteriopladeren.

Kontrol-lampe	Angiver
Fra	Der er ikke isat nogen batteripakke
Blinker grønt	Batteripakken oplades
Grøn	Batteripakken er opladet
Rød	Batteripakken og/eller batteriopladeren befinder sig over eller under det tilladte temperaturområde
Blinker rødt	Opladningsfejl i batteripakke*

* Se Fejlfinding (side 23) for at få flere oplysninger.

Vigtigt: **Batteriet kan efterlades på opladeren i kort tid mellem brug.**

Hvis batteriet ikke skal bruges i længere tid, skal du fjerne batteriet fra opladeren. Se Service (side 22).

Rengøring af maskinen

Rengøring under maskinen

Eftersynsinterval: Efter hver anvendelse

Rengør under maskinen, når du er færdig med at slå græs, for at opnå det bedste resultat.

1. Sluk maskinen, og tag batteripakken og sikkerhedsnøglen ud.
2. Sænk maskinen til den laveste indstilling for klippehøjde.
3. Sæt maskinen i den lodrette opbevaringsposition. Se Opbevaring af maskinen i den lodrette opbevaringsposition (side 19).
4. Brug en børste eller en kost til at fjerne eventuelt snavs fra maskinens underside.

   Vigtigt: **Brug ikke vand til at rengøre maskinen. Vand kan beskadige elektriske komponenter.**
5. Rengør græsopsamleren.

Rengøring af græsopsamleren

Eftersynsinterval: Efter hver anvendelse

Rengør græsopsamleren ofte for at sikre maksimal opsamlingsfunktion. Børst eventuelt snavs væk.

Foldning af håndtaget

⚠ ADVARSEL

Hvis håndtaget ikke sammenfoldes og udfoldes korrekt, kan kablerne blive beskadiget, hvilket gør, at det ikke er sikkert at betjene plæneklipperen.

- **Pas på ikke at beskadige kablerne, når du folder håndtaget sammen eller folder det ud.**
- **Hvis et kabel bliver beskadiget, bedes du kontakte en autoriseret serviceforhandler.**

⚠ ADVARSEL

Sørg for, at håndtaget er i betjeningspositionen, inden maskinen startes, for at forhindre personskader forårsaget af udslyngede genstande.

1. Sluk maskinen, tag sikkerhedsnøglen ud, og tag batteripakken ud. Se Slukning af maskinen (side 17).
2. Træk håndtagets låsestang mod den øvre del af håndtaget for at frigøre håndtagslåsen (Figur 21).
3. Fold håndtaget halvvejs fremad til den opretstående position eller helt frem til den lodrette opbevaringsposition som vist i Figur 21.

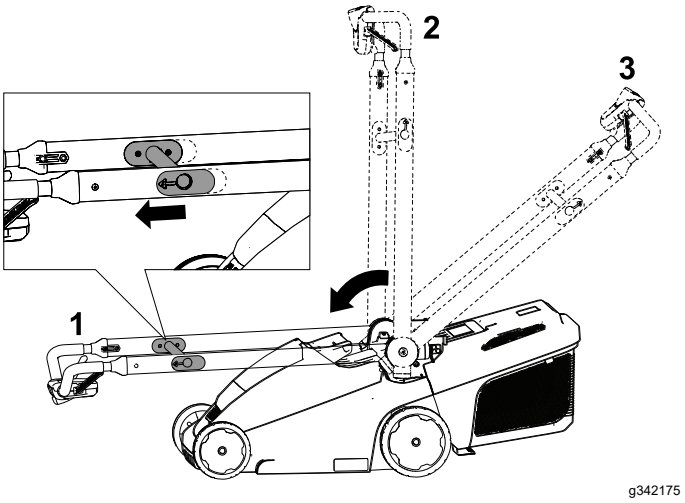

Figur 21

1. Lodret opbevaringsposition
2. Opretstående position
3. Betjeningsposition

4. Se 2 Samling af håndtaget (side 8) for at folde håndtaget ud.

Opbevaring af maskinen i den lodrette opbevaringsposition

Du kan opbevare maskinen i den lodrette position for at bruge mindst mulig opbevaringsplads.

⚠ ADVARSEL

Hvis håndtaget ikke sammenfoldes og udfoldes korrekt, kan kablerne blive beskadiget, hvilket gør, at det ikke er sikkert at betjene plæneklipperen.

- **Pas på ikke at beskadige kablerne, når du folder håndtaget sammen eller folder det ud.**
- **Hvis et kabel bliver beskadiget, bedes du kontakte en autoriseret serviceforhandler.**

1. Sluk maskinen, tag sikkerhedsnøglen ud, og tag batteripakken ud. Se Slukning af maskinen (side 17).
2. Fold håndtaget helt frem, indtil det klikker på plads. Se Foldning af håndtaget (side 19).

3. Sørg for, at græsopsamleren ikke er monteret på maskinen. Hvis den er, skal du fjerne den. Se Afmontering af græsopsamleren (side 16).
4. Sørg for, at klippehøjden på maskinen er indstillet til den højeste indstilling (indstilling 6). Hvis den ikke er det, skal du hæve den. Se Justering af klippehøjden (side 12).
5. Vip maskinen tilbage, og brug håndtaget til at rulle den ind på en opbevaringsplads (Figur 22).

⚠ ADVARSEL

Trækker du i håndtagets låsestang, frigøres den øverste del af håndtaget, hvilket kan medføre, at plæneklipperen pludselig falder ned på jorden.

Træk ikke i håndtagets låsestang for at flytte maskinen.

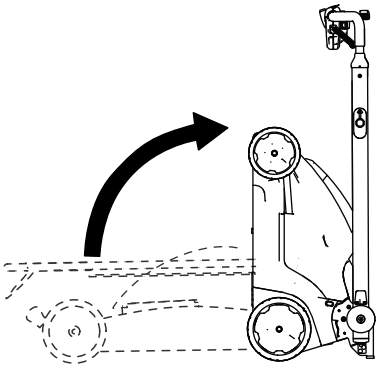

g342176

Figur 22

Bemærk: Du kan hænge græsopsamleren på håndtagets låsestang i denne position (Figur 23).

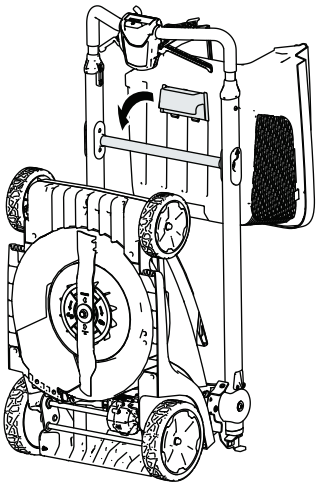

g356985

Figur 23

Vedligeholdelse

Tag sikkerhedsnøglen og batteripakken ud af maskinen inden vedligeholdelse eller rengøring af maskinen.

Anvend udelukkende producentens anbefalede reservedele og tilbehør.

Efterse og vedligehold maskinen regelmæssigt. Maskinen må kun repareres af en autoriseret serviceforhandler.

Smøring af maskinen

Det er ikke nødvendigt at smøre maskinen, da alle lejer er blevet smurt på fabrikken og ikke skal smøres igen i maskinens levetid.

Udskiftning af skærekniven

Eftersynsinterval: Årlig

Vigtigt: Du skal bruge en momentnøgle for at kunne montere kniven korrekt. **Hvis du ikke har en momentnøgle eller ikke føler dig tryg ved at udføre dette arbejde, kan du kontakte en autoriseret serviceforhandler.**

Hvis kniven beskadiges eller revner, skal den straks udskiftes. Hvis skæreknivens skær bliver sløvt eller får hakker, skal den slibes og afbalanceres eller udskiftes.

⚠ ADVARSEL

Når du efterser skærekniven, skal du være opmærksom på, at den kan blive ved med at bevæge sig, selvom strømkilden er deaktiveret. Kniven er skarp. Berøring af kniven kan medføre alvorlig personskade.

Bær handsker, når du udfører service på kniven.

1. Tag sikkerhedsnøglen og batteripakken ud af maskinen.
2. Brug en træklods til at holde skærekniven fast (Figur 24).
3. Fjern skæreknivsbolten, spændeskiven og skærekniven. Gem spændeskiven og skæreknivsbolten (Figur 24).
4. Monter den nye skærekniv, spændeskive og skæreknivsbolt (Figur 25).

   Vigtigt: **Placer skæreknivens krumme ender, så de peger opad mod maskinens hus.**

5. **Brug en momentnøgle til at tilspænde skæreknivsbolten til 35 Nm.**

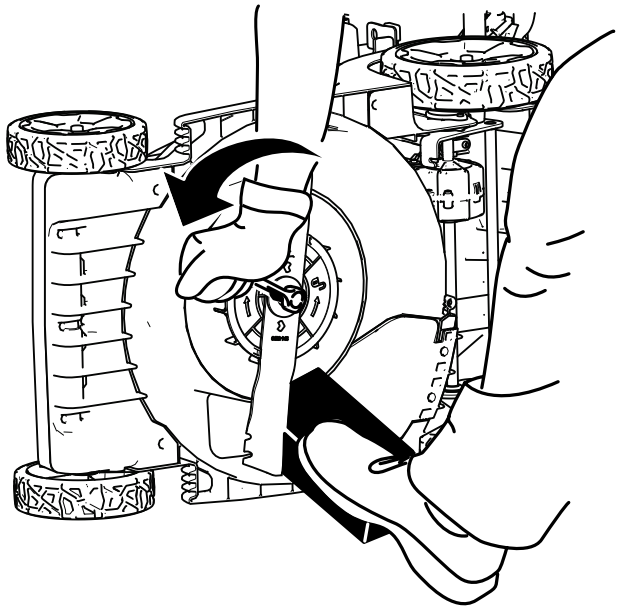

g357349

Figur 24

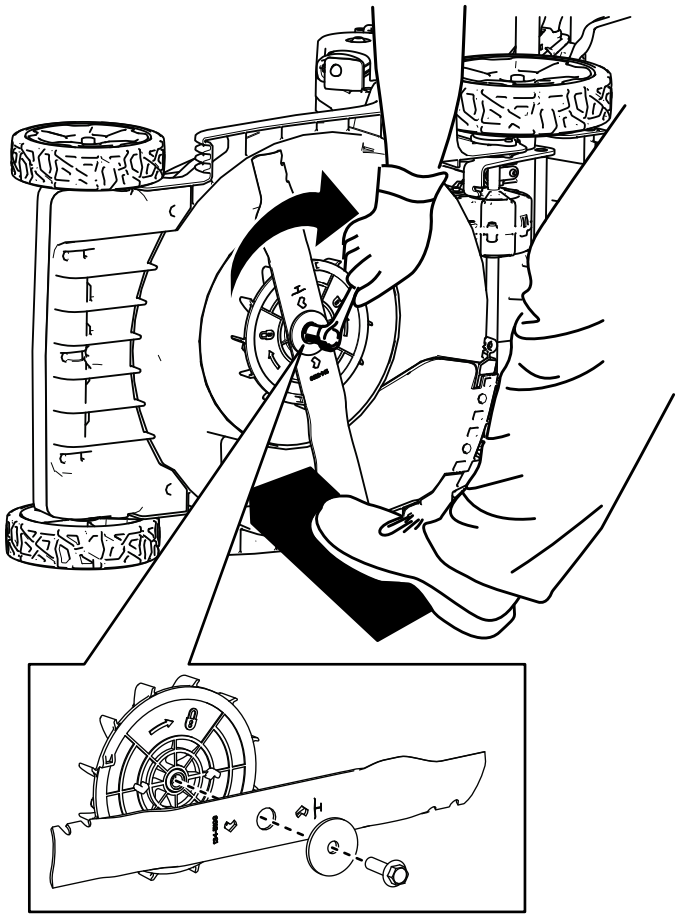

g357350

Figur 25

Klargøring af batteripakken til genbrug

Vigtigt: **Når du har fjernet batteripakken fra maskinen, skal du dække batteripakkens poler med kraftigt klæbebånd. Forsøg ikke at ødelægge eller skille batteripakken ad eller fjerne nogle af komponenterne.**

Kontakt din lokale kommune eller din autoriserede Toro-forhandler for at få flere oplysninger om, hvordan du på ansvarlig vis genbruger batteriet.

Opbevaring

Vigtigt: **Maskinen, batteripakken og opladeren må kun opbevares ved temperaturer, der ligger inden for det hensigtsmæssige område. Se** **Specifikationer (side 10)****.**

Vigtigt: **Hvis du lægger batteripakken til opmagasinering uden for sæsonen, skal du oplade den, indtil 2 eller 3 LED-indikatorer på batteriet lyser grønt. Opbevar ikke fuldt opladede eller helt flade batterier. Når maskinen atter skal tages i brug, skal du oplade batteriet, indtil opladerens venstre kontrollampe lyser grønt, eller alle 4 LED-kontrollamper på batteriet lyser grønt.**

- Kobl produktet fra strømforsyningen (dvs. fjern batteripakken og sikkerhedsnøglen), og se efter, om der er skader efter brug.
- Opbevar ikke maskinen eller opladeren med batteripakken monteret.
- Rengør produktet for alle eventuelle fremmedlegemer.
- Når de ikke er i brug, skal maskinen, sikkerhedsnøglen, batteripakken og batteriopladeren opbevares utilgængeligt for børn.
- Hold maskinen, batteripakken og batteriopladeren væk fra ætsende midler såsom havekemikalier og vejsalt.
- For at reducere risikoen for alvorlig personskade må batteripakken ikke opbevares uden for eller i køretøjer.
- Tilspænd alle fastgørelsesanordninger.
- Opbevar maskinen, batteripakken og batteriopladeren på et lukket, rent og tørt område.

Service

Eftersynsinterval: Årlig

Hvis denne maskine har brug for service, skal du kontakte din autoriserede serviceforhandler.

Fejlfinding

Udfør kun de trin, der beskrives i disse anvisninger. Al yderligere eftersyn, vedligeholdelse og reparationsarbejde skal udføres af et autoriseret servicecenter eller en specialist med tilsvarende kvalifikationer, hvis du ikke selv kan løse problemet.

Problem	Mulig årsag	Afhjælpning
Maskinen starter ikke.	1. Batteriet er ikke helt monteret i maskinen. 2. Batteripakken er ikke helt opladet. 3. Batteripakken er beskadiget. 4. Der er et andet elektrisk problem med maskinen.	1. Tag batteriet ud af maskinen, og isæt det igen, idet du sikrer, at det er helt monteret og låst fast. 2. Tag batteripakken ud af maskinen, og oplad den. 3. Udskift batteripakken. 4. Kontakt en autoriseret serviceforhandler.
Maskinen kører ikke eller kører ikke kontinuerligt.	1. Der er fugt på batteripakkens ledninger. 2. Batteriet er ikke helt monteret i værktøjet.	1. Lad batteripakken lufttørre, eller tør den af. 2. Tag batteriet ud af værktøjet, og isæt det igen, idet du sikrer, at det er helt monteret og låst fast.
Maskinen opnår ikke fuld effekt.	1. Batteripakkens opladningskapacitet er for lav. 2. Luftafløbene er tilstoppede.	1. Tag batteripakken ud af maskinen, og oplad batteripakken helt. 2. Rens luftafløbene.
Batteripakken aflades hurtigt.	1. Batteripakken befinder sig over eller under det tilladte temperaturområde. 2. Maskinen er overbelastet	1. Flyt batteripakken til et tørt sted, hvor temperaturen ligger mellem 5 °C og 40 °C. 2. Klip græsset ved en højere klippehøjde, eller bevæg dig langsommere fremad under klipningen.
Batteriopladeren fungerer ikke.	1. Batteriopladeren befinder sig over eller under det tilladte temperaturområde. 2. Stikkontakten, som batteriopladeren er tilsluttet, er ikke strømførende.	1. Tag batteriopladeren ud af stikkontakten, og flyt den til et tørt sted, hvor temperaturen ligger mellem 5 °C og 40 °C. 2. Kontakt din autoriserede elektriker for at få stikkontakten repareret.
Maskinens selvkørselsfunktion virker ikke.	1. Selvkørselsdrevsystemet eller strømkablet er beskadiget.	1. Kontakt en autoriseret serviceforhandler.
LED-kontrollampen på batteriopladeren lyser rødt.	1. Batteriopladeren og/eller batteripakken befinder sig over eller under det tilladte temperaturområde.	1. Tag batteriopladeren ud af stikkontakten, og flyt batteriopladeren og batteripakken til et tørt sted, hvor temperaturen ligger mellem 5 °C og 40 °C.

Problem	Mulig årsag	Afhjælpning
LED-kontrollampen på batteriopladeren blinker rødt.	1. Der er en fejl i kommunikationen mellem batteripakken og opladeren.	1. Fjern batteripakken fra batteriopladeren, tag batteriopladeren ud af stikkontakten, og vent 10 sekunder. Sæt batteriopladeren i stikkontakten igen, og anbring batteripakken på batteriopladeren. Hvis LED-kontrollampen på batteriopladeren stadig blinker rødt, skal du gentage denne procedure. Hvis LED-kontrollampen på batteriopladeren stadig blinker rødt efter 2 forsøg, er batteripakken defekt og skal bortskaffes på korrekt vis på et genindvindingsanlæg for batterier.
	2. Batteripakken er svag.	2. Kontakt din autoriserede serviceforhandler, hvis batteriet stadig er dækket af garantien, eller bortskaf batteripakken på korrekt vis på et genindvindingsanlæg for batterier.
Maskinen udsender en bippende lyd.	1. Batteripakken er ikke helt opladet.	1. Tag batteripakken ud af maskinen, og oplad den.
	2. Maskinen befinder sig i en usikker position til betjening.	2. Sørg for, at maskinen ikke indtager en ekstrem vinkel under betjening.
	3. Maskinen er overbelastet.	3. Klip græsset ved en højere klippehøjde, eller bevæg dig langsommere fremad under klipningen.
	4. Der er et andet elektrisk problem med maskinen.	4. Forsøg dig med de andre fejlfindingshandlinger. Hvis alarmen stadig lyder, skal du kontakte en autoriseret serviceforhandler.
Klippekvaliteten er forværret eller utilstrækkelig.	1. Skærekniven er sløv.	1. Få skærekniven slebet, eller udskift den.
	2. Plæneklipperskjoldet indeholder ophobet snavs.	2. Rengør maskinens underside.
Opsamlingen er forværret eller utilstrækkelig.	1. Maskinen er overbelastet.	1. Klip græsset ved en højere klippehøjde.
	2. Græsopsamlerens ventilationshuller er blokerede.	2. Rengør græsopsamleren med vand og en blød børste.
Maskinen klipper ujævnt.	1. Skærekniven er sløv.	1. Få skærekniven slebet, eller udskift den.
	2. Plæneklipperskjoldet er beskadiget.	2. Kontakt en autoriseret serviceforhandler.
Maskinen vibrerer.	1. Skærekniven er bøjet eller beskadiget.	1. Efterse skærekniven, og udskift den om nødvendigt.

Bemærkninger:

Bemærkninger:

EEA/UK-erklæring om beskyttelse af privatlivets fred

Toros brug af dine personlige oplysninger

The Toro Company ("Toro") respekterer dit privatliv. Når du køber vores produkter, indsamler vi visse oplysninger om dig, enten direkte fra dig eller igennem din lokale Toro-virksomhed eller -forhandler. Toro bruger disse oplysninger til at opfylde kontraktmæssige forpligtelser – såsom til at registrere din garanti, behandle dit garantikrav eller kontakte dig i tilfælde af en produkttilbagekaldelse – og til lovlige forretningsformål – såsom til at måle kundetilfredshed, forbedre vores produkter eller give dig produktoplysninger, som kan være interessante for dig. Toro kan dele dine oplysninger med vores datterselskaber, søsterselskaber, forhandlere eller andre forretningspartnere i forbindelse med disse aktiviteter. Vi kan også videregive personlige oplysninger, når loven kræver det, eller i forbindelse med salg, køb eller fusion af virksomheder. Vi sælger aldrig dine personlige oplysninger til andre virksomheder med henblik på markedsføring.

Opbevaring af dine personlige oplysninger

Toro opbevarer dine personlige oplysninger så længe, det er relevant for ovenstående formål og i overensstemmelse med lovmæssige krav. Yderligere oplysninger om gældende opbevaringsperioder fås ved at kontakte legal@toro.com.

Toros forpligtelse i forbindelse med sikkerhed

Dine personlige oplysninger kan blive behandlet i USA eller et andet land, der har en mindre restriktiv databeskyttelseslovgivning end i dit bopælsland. Når vi sender dine oplysninger ud af dit bopælsland, træffer vi lovmæssigt påkrævede foranstaltninger for at sikre, at passende sikkerhedsforanstaltninger er på plads, så dine oplysninger beskyttes og behandles sikkert.

Adgang og rettelser

Du kan have ret til at rette eller gennemgå dine personlige oplysninger eller gøre indsigelse mod eller begrænse behandlingen af dine data. For at gøre det skal du kontakte os pr. e-mail på legal@toro.com. Hvis du har spørgsmål til den måde, Toro har håndteret dine oplysninger på, opfordrer vi dig til at rette dem direkte til os. Bemærk, at personer bosiddende i Europa har ret til klage til deres datatilsynsmyndighed.

TORO®

Count on it.