Form No. 3442-674 Rev C

TORO®

Count on it.

Návod k obsluze

Sekačka na trávu se šířkou záběru 36 a 43 cm a systémem napájení Flex-Force Power System™ 60 V MAX

Číslo modelu 21836—Výrobní číslo 321000001 a vyšší
Číslo modelu 21836T—Výrobní číslo 321000001 a vyšší
Číslo modelu 21843—Výrobní číslo 321000001 a vyšší
Číslo modelu 21843T—Výrobní číslo 321000001 a vyšší
Číslo modelu 21844—Výrobní číslo 321000001 a vyšší
Číslo modelu 21844T—Výrobní číslo 321000001 a vyšší

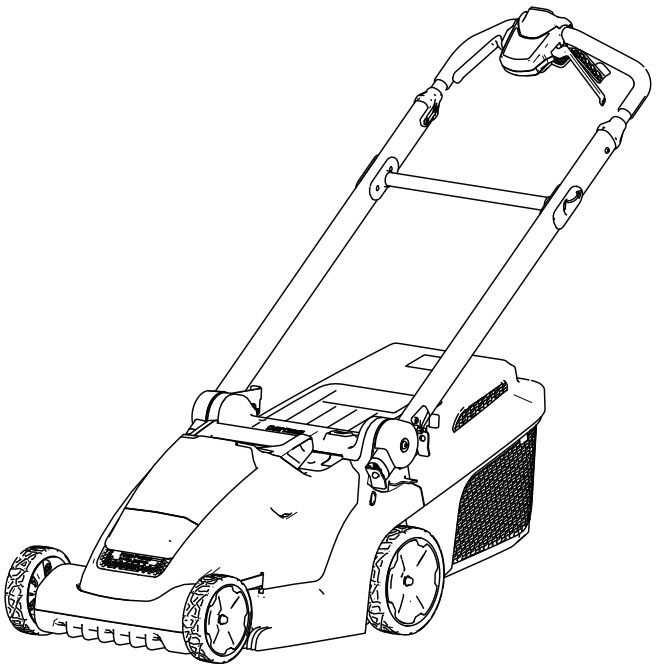

Zaregistrujte svůj výrobek na adrese www.Toro.com.
Překlad originálu (CS)

CE UK CA

3442-674

Potřebujete-li pomoc, navštivte webové stránky www.Toro.com/support nebo se obraťte na autorizovaného servisního prodejce ještě před tím, než výrobek vrátíte.

Tento výrobek splňuje všechny relevantní směrnice Evropské unie. Podrobné informace naleznete v Prohlášení o shodě k tomuto výrobku.

Úvod

Tato rotační, ručně vedená sekačka na trávu je vhodná pro soukromé majitele pozemků. Je určena primárně k sečení trávy na dobře udržovaných trávnících soukromých pozemků. Není určena k sekání křovin ani k zemědělskému použití. Je napájena lithium-iontovým akumulátorem Toro Flex-Force typu 81825 (dodávaný s modelem 21836), typu 81850 (dodávaný s modelem 21843 a 21844) a typu 81860 nebo 81875. Tyto akumulátory lze nabíjet pouze nabíječkou akumulátorů typu 81802 (dodávaná s modelem 21836, 21843 a 21844) nebo 81805. Používání těchto výrobků pro jiné účely, než ke kterým slouží, může představovat nebezpečí pro uživatele a okolostojící osoby.

Součástí modelů 21836T, 21843T a 21844T není akumulátor ani nabíječka akumulátorů.

Přečtěte si pečlivě následující informace, abyste věděli, jak máte správně používat a pečovat o svůj výrobek a jak se vyhnout zranění a poškození výrobku. Za správný a bezpečný provoz výrobku nese odpovědnost majitel.

Více informací naleznete na stránce www.Toro.com včetně bezpečnostních pokynů, podkladů pro školení a informací o příslušenství. Můžete zde také vyhledat prodejce výrobků nebo zaregistrovat svůj výrobek.

Kdykoli budete potřebovat servis, originální náhradní díly nebo další informace, obraťte se na autorizované servisní středisko nebo zákaznický servis výrobce a uveďte model a sériové číslo svého výrobku. Obrázek 1 znázorňuje umístění typového a sériového čísla na výrobku. Vepište sériové číslo do příslušného pole.

Důležité: **Potřebujete-li informace o záruce, náhradních dílech a jiných údajích o výrobku, můžete pomocí mobilního telefonu naskenovat QR kód na štítku sériového čísla (je-li k dispozici).**

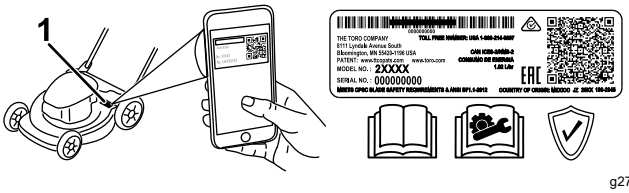

g275230

Obrázek 1

1. Umístění štítku s číslem modelu a výrobním číslem

Číslo modelu _____

Výrobní číslo _____

Tato příručka identifikuje potenciální rizika a obsahuje bezpečnostní sdělení označená varovným bezpečnostním symbolem (Obrázek 2) signalizujícím riziko, které může způsobit vážný úraz nebo usmrcení, nebudete-li dodržovat doporučená opatření.

g000502

Obrázek 2

Varovný bezpečnostní symbol

V této příručce jsou pro zdůraznění informací používána dvě slova. **Důležité** upozorňuje na speciální technické informace a **Poznámka** zdůrazňuje obecné informace, které stojí za zvláštní pozornost.

© 2021—The Toro® Company
8111 Lyndale Avenue South
Bloomington, MN 55420

Navštivte nás na adrese www.Toro.com.
Vytištěno v Číně
Všechna práva vyhrazena

Obsah

Bezpečnost 3
Bezpečnostní a instrukční štítky 6
Nastavení 8
1 Upevnění nabíječky akumulátorů (volitelné) 8
2 Sestavení rukojeti 8
Součásti stroje 9
Technické údaje 10
Před provozem 11
Montáž akumulátoru 11
Nastavení výšky sekání 12
Během provozu 12
Startování stroje 12
Použití vlastního pohonu 13
Nastavení otáček žacího nože 13
Mulčování 13
Sbírání trávy 15
Vypnutí stroje 17
Vyjmutí akumulátoru ze stroje 17
Provozní tipy 17
Po provozu 18
Nabíjení akumulátoru 18
Čištění stroje 19
Složení rukojeti 19
Skladování stroje ve svislé skladovací poloze 19
Údržba 21
Mazání stroje 21
Výměna žacího nože 21
Příprava akumulátoru na recyklaci 22
Uskladnění 22
Servis 22
Odstraňování závad 23

Bezpečnost

DŮLEŽITÉ BEZPEČNOSTNÍ POKYNY

VÝSTRAHA – Před použitím stroje napájeného elektřinou si vždy přečtěte výstrahy a pokyny týkající se základních pravidel bezpečnosti a dodržujte je, abyste snížili riziko požáru, úrazu elektrickým proudem a poranění osob; to zahrnuje i následující opatření:

I. Zaškolení

1. Obsluha stroje nese odpovědnost za případné nehody, ohrožení zdraví jiných osob nebo poškození jejich majetku.
2. Nedovolte dětem, aby používaly stroj, akumulátor či nabíječku akumulátorů nebo si s nimi hrály. Místní předpisy mohou omezovat věk obsluhy.
3. Nedovolte, aby nezaškolené osoby nebo děti stroj obsluhovaly nebo na něm prováděly servis. Stroj mohou obsluhovat nebo opravovat pouze osoby, které jsou zodpovědné, řádně proškolené, obeznámené s pokyny a fyzicky způsobilé.
4. Před použitím stroje, akumulátoru a nabíječky akumulátorů si přečtěte všechny pokyny a výstražná označení na těchto výrobcích.
5. Seznamte se s ovládacími prvky a správným používáním stroje, akumulátoru a nabíječky akumulátorů.

II. Příprava

1. Přihlížející, především děti a zvířata, se musí zdržovat mimo pracovní prostor.
2. Nikdy neprovozujte stroj, pokud nejsou všechny jeho kryty a bezpečnostní zařízení, jako jsou deflektory a sběrací koše, ve správné poloze nebo řádně nefungují.
3. Zkontrolujte prostor, kde budete stroj používat, a odstraňte všechny předměty, jež mohou bránit provozu stroje nebo jež mohou být strojem vymrštěny.
4. Před použitím stroje se přesvědčte, zda žací nůž, jeho šroub a montážní celek žacího nože nejsou opotřebené nebo poškozené. Případné poškozené nebo nečitelné štítky nahraďte novými.
5. Používejte pouze akumulátor specifikovaný společností Toro. Použití jiného příslušenství a přídavných zařízení může zvýšit riziko zranění a požáru.

6. Zapojení nabíječky akumulátorů do zásuvky, jejíž napětí neodpovídá hodnotě 100 až 240 V, může způsobit požár nebo úraz elektrickým proudem. Nepřipojujte nabíječku akumulátorů do zásuvky s napětím jiným než 100 až 240 V. Chcete-li použít připojení jiného typu, použijte zásuvkový adaptér se správným uspořádáním pro danou elektrickou zásuvku, je-li to nutné.
7. Nepoužívejte poškozený nebo upravený akumulátor nebo nabíječku akumulátorů, které by v důsledku nepředvídatelného chování mohly způsobit vznik požáru, výbuch nebo nebezpečí zranění.
8. Pokud je napájecí kabel nabíječky akumulátorů poškozený, požádejte autorizovaného servisního prodejce o jeho výměnu.
9. Nepoužívejte nenabíjecí akumulátory.
10. Akumulátor nabíjejte pouze nabíječkou akumulátorů specifikovanou společností Toro. Nabíječka vhodná pro jeden typ akumulátoru může při použití s jiným akumulátorem způsobit riziko požáru.
11. Akumulátor nabíjejte výhradně v dobře větraném prostoru.
12. Nevystavujte akumulátor ani nabíječku akumulátorů ohni nebo teplotám vyšším než 68 °C.
13. Dodržujte všechny pokyny pro nabíjení a nenabíjejte akumulátor mimo teplotní rozsah uvedený v pokynech, jinak by mohlo dojít k poškození akumulátoru a zvýšení rizika požáru.
14. Řádně se oblečte – noste vhodný oděv a používejte ochranné prostředky, včetně ochranných brýlí, dlouhých kalhot, pevné protiskluzové obuvi (nechoďte bosí nebo v sandálech) a chráničů sluchu. Dlouhé vlasy si svažte a nenoste volné oděvy a volně visící šperky, které by se mohly zachytit do pohybujících se částí. V prašných provozních podmínkách používejte protiprachovou masku.

III. Provoz

1. Kontakt s pohybujícím se žacím nožem může způsobit vážné zranění. Nepřibližujte ruce ani nohy k žacímu prostoru ani žádným pohybujícím se částem stroje. Zdržujte se v bezpečné vzdálenosti od všech vyhazovacích otvorů.
2. Používání tohoto stroje pro jiné účely, než ke kterým je určen, může být nebezpečné pro uživatele a okolostojící osoby.
3. Před spouštěním stroje vypněte pohon pojezdu (je-li ve výbavě).
4. Při spouštění motoru stroj nenaklánějte.
5. Předcházejte neúmyslnému spuštění – před připojením akumulátoru a manipulací se strojem se ujistěte, že je vyjmut bezpečnostní klíč.
6. Při práci se strojem věnujte jeho provozu maximální pozornost. Neprovádějte žádné činnosti, jež by mohly vaši pozornost odvádět. V takovém případě by mohlo dojít ke zranění nebo poškození majetku.
7. Před seřizováním, údržbou, čištěním nebo uskladněním zastavte stroj, vyjměte bezpečnostní klíč, vyjměte akumulátor ze stroje a počkejte, dokud se nezastaví všechny pohybující se součásti.
8. Před opuštěním stroje nebo výměnou přídavných zařízení vždy vyjímejte akumulátor a bezpečnostní klíč.
9. Na stroj netlačte – výkonnost stroje je lepší a stroj bezpečnější při rychlosti, pro kterou je zkonstruován.
10. Při práci se strojem buďte ostražití – sledujte, co děláte, a uplatňujte zásady zdravého rozumu. Stroj neobsluhujte, jste-li nemocní, unavení nebo pod vlivem alkoholu nebo léků.
11. Pracujte se strojem jen za dobré viditelnosti a za dobrého počasí. Nepracujte se strojem, pokud hrozí nebezpečí zásahu bleskem.
12. Při couvání nebo tahání stroje směrem k sobě buďte mimořádně opatrní.
13. Vždy udržujte správný postoj a rovnováhu, zejména na svazích. Sekejte podél svahu, nikdy nahoru a dolů. Při změně směru na svahu buďte mimořádně opatrní. Nepoužívejte sekačku na příliš strmých svazích. Stroj ovládejte vždy za chůze, nikoli za běhu.
14. Nesměřujte výhoz posekané trávy na nějakou osobu. Vyvarujte se vyhazování materiálu proti zdi nebo jiné překážce. Materiál se může odrážet zpět na vás. Před přejezdem přes nezatravněné plochy zastavte pohyb žacích nožů.
15. Dávejte pozor na díry, vyjeté koleje, hrboly, kameny nebo jiné skryté objekty. Na nerovném terénu můžete ztratit rovnováhu či stabilní postoj.
16. Na mokré trávě nebo listí můžete uklouznout, dostat se do kontaktu s žacím nožem a způsobit si vážné zranění. Nesekejte, pokud možno, za mokrých podmínek nebo za deště.
17. Pokud stroj narazí na nějaký předmět nebo začne vibrovat, neprodleně jej vypněte, vyjměte bezpečnostní klíč, vyjměte akumulátor a počkejte, dokud se nezastaví všechny pohybující se součásti. Teprve poté můžete

provést kontrolu možného poškození stroje. Před obnovením provozu proveďte všechny nezbytné opravy.

18. Před nakládáním stroje za účelem přepravy stroj vypněte a vyjměte bezpečnostní klíč.

19. Při nešetrném zacházení může z akumulátoru uniknout kapalina. Nedotýkejte se jí. Pokud se náhodou kapalinou potřísníte, opláchněte ji vodou. Pokud se vám kapalina dostane do očí, vyhledejte lékařskou pomoc. Kapalina vytékající z akumulátoru může způsobit podráždění nebo popálení.

IV. Údržba a skladování

1. Před seřizováním, údržbou, čištěním nebo uskladněním zastavte stroj, vyjměte bezpečnostní klíč, vyjměte akumulátor ze stroje a počkejte, dokud se nezastaví všechny pohybující se součásti.

2. Nepokoušejte se stroj opravovat, pokud to není uvedeno v pokynech. Údržbu stroje přenechejte autorizovanému servisnímu prodejci, který použije identické náhradní díly.

3. Při údržbě stroje používejte rukavice a ochranné brýle.

4. Je-li žací nůž ohnutý, opotřebený nebo prasklý, vyměňte jej. Nevyvážený žací nůž způsobuje vibrace, které mohou poškodit motor nebo způsobit zranění osob.

5. Při údržbě žacího nože mějte na paměti, že se může stále pohybovat i při vypnutém zdroji napájení.

6. Často kontrolujte, zda není sběrací koš na trávu poškozený nebo opotřebený. Opotřebený koš nahraďte náhradním košem značky Toro.

7. Nejlepší výkon stroje zajistíte, budete-li používat pouze originální náhradní díly a příslušenství Toro. Neoriginální náhradní díly a příslušenství mohou být nebezpečné a jejich použití může mít za následek zneplatnění záruky.

8. Udržujte stroj v dobrém stavu – abyste zajistili co nejlepší a nejbezpečnější výkon, dbejte na to, aby řezné hrany byly ostré a čisté. Udržujte rukojeti suché, čisté a bez oleje a maziva. Ochranné kryty musí být vždy na svém místě a v dobrém provozním stavu. Udržujte žací nože ostré. Používejte pouze náhradní žací nože stejného typu jako původní.

9. Kontrolujte, zda nejsou součásti stroje poškozené – pokud byly kryty nebo jiné součásti poškozeny, ověřte si, zda bude stroj pracovat správně. Přesvědčte se, zda jsou pohyblivé součásti správně vyrovnány nebo zda se nezadírají, zda nejsou poškozeny jednotlivé díly a úchyty, a zkontrolujte výskyt případných jiných stavů, jež by mohly ovlivnit správnou funkci stroje. Opravu nebo výměnu poškozeného krytu nebo součásti přenechejte autorizovanému servisnímu prodejci, pokud není v návodu uvedeno jinak.

10. Pokud akumulátor nepoužíváte, uchovávejte jej odděleně od kovových předmětů, jako jsou kancelářské sponky, mince, klíče, hřebíky a šrouby; ty mohou zkratovat spojení mezi svorkami. Zkratování svorek akumulátoru může způsobit popáleniny nebo požár.

11. Často kontrolujte utažení upevňovacích šroubů žacího nože a motoru.

12. Pokud stroj nepoužíváte, skladujte jej uvnitř budovy na suchém a bezpečném místě mimo dosah dětí.

13. UPOZORNĚNÍ – Při nesprávném nakládání s akumulátorem hrozí vznik požáru nebo popálení chemickou látkou. Akumulátor nerozebírejte. Akumulátor nezahřívejte nad 68 °C ani jej nespalujte. Akumulátor nahrazujte pouze originálním akumulátorem Toro. V případě použití jiného typu akumulátoru hrozí vznik požáru nebo exploze. Uchovávejte akumulátory mimo dosah dětí a v původním obalu, dokud nebudou připraveny k použití.

14. Akumulátor nevhazujte do ohně. Mohlo by dojít k výbuchu článků. Případné specifické pokyny k likvidaci naleznete v místních předpisech.

TYTO POKYNY SI USCHOVEJTE

Bezpečnostní a instrukční štítky

Bezpečnostní štítky a pokyny jsou umístěny na místě viditelném obsluhou a v blízkosti každého prostoru představujícího potenciální nebezpečí. V případě ztráty nebo poškození původní nálepky nahraďte nálepku novou.

decal134-6016

134-6016

1. Otáčky motoru – nízké
2. Otáčky motoru – vysoké

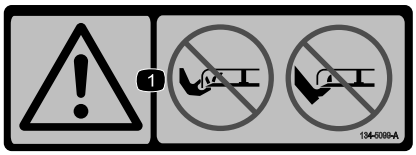

decal134-5099

134-5099

1. Výstraha – udržujte ruce a nohy v dostatečné vzdálenosti od žacího nože.

decal134-5297

134-5297

1. Režim maximálního výkonu

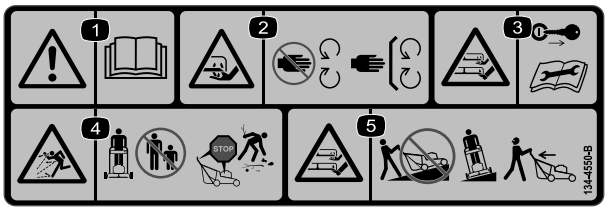

decal134-4550

134-4550

1. Výstraha – Přečtěte si *provozní příručku*.
2. Nebezpečí pořezání/useknutí ruky žacím nožem – nepřibližujte se k pohybujícím se součástem a ponechte všechny ochranné kryty a štíty na místě.
3. Nebezpečí pořezání/amputace rukou nebo nohou žacím nožem – před prováděním údržby vyjměte klíč a přečtěte si *provozní příručku*.
4. Nebezpečí odmrštění předmětů – přihlížející osoby se nesmí přibližovat ke stroji. Před opuštěním provozní polohy vypněte motor. Před sekáním odkliďte veškeré odpadky.
5. Nebezpečí pořezání/amputace rukou nebo nohou žacím nožem – na svahu nepracujte se sekačkou po spádnici; pracujte po vrstevnici; při couvání se dívejte za sebe.

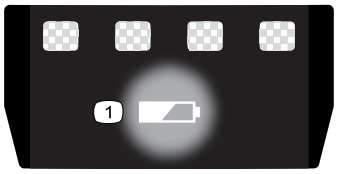

decal137-9461

137-9461

1. Stav nabití akumulátoru.

Model 81825

decal137-9487

137-9487

1. Přečtěte si *provozní příručku*.
2. Akumulátor řádně recyklujte.
3. Nelikvidujte.
4. Nevystavujte ohni.
5. Nevystavujte dešti.

Model 81850

decal140-2158

140-2158

1. Přečtěte si *provozní příručku*.
2. Akumulátor řádně recyklujte.
3. Nelikvidujte.
4. Nevystavujte ohni.
5. Nevystavujte dešti.

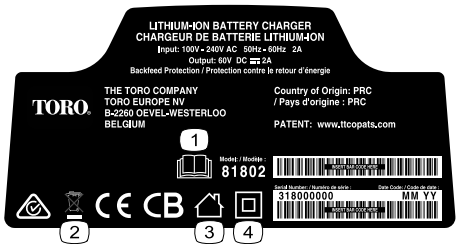

decal137-9495

137-9495

1. Přečtěte si *provozní příručku*.
2. Nelikvidujte.
3. Pro použití uvnitř budov.
4. Dvojitě izolováno.

decal137-9463

137-9463

1. Akumulátor se nabíjí.
2. Akumulátor je plně nabitý.
3. Akumulátor je mimo vhodné rozmezí provozní teploty.
4. Porucha nabíjení akumulátoru.

Nastavení

Důležité: **Při zakoupení není akumulátor zcela nabitý. Před prvním použitím stroje viz** **Nabíjení akumulátoru (strana 18)****.**

Poznámka: Bezpečnostní klíč a všechny ostatní volně dodávané součásti jsou umístěny v přihrádce akumulátoru, aby se neztratily. Před montáží je z přihrádky vyjměte a uložte na bezpečném místě.

1

Upevnění nabíječky akumulátorů (volitelné)

Díly potřebné k provedení tohoto kroku:

2	Montážní prvky (nejsou součástí balení)

Postup

Chcete-li, můžete nabíječku akumulátorů bezpečně připevnit ke stěně pomocí montážních otvorů ve tvaru klíčové dírky na zadní straně nabíječky.

Zařízení musí být namontováno uvnitř budovy (například v garáži nebo jiném suchém místě), v blízkosti elektrické zásuvky a mimo dosah dětí.

Jako pomůcka při montáži slouží Obrázek 3.

Nabíječku nasuňte na vhodně umístěný upevňovací prvek tak, aby se v něm zajistila (upevňovací prvek není součástí balení).

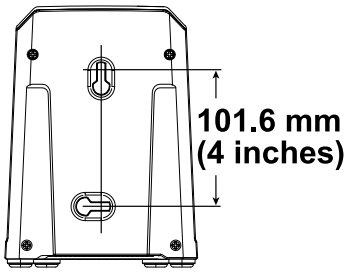

g290534

Obrázek 3

2

Sestavení rukojeti

Díly potřebné k provedení tohoto kroku:

1	Sestava horní rukojeti
2	Šroub
2	Pojistná matice

Postup

Důležité: **Odstraňte a zlikvidujte ochrannou plastovou fólii pokrývající sekačku a všechny další plastové nebo obalové materiály na stroji.**

Poznámka: Před zasunutím horní tyče rukojeti do spodní tyče rukojeti sejměte z montážního celku rukojeti pryžový koncový kryt. Ten se nasazuje během výroby, aby nedošlo k poškození lanek.

⚠ DŮLEŽITÉ UPOZORNĚNÍ

Nesprávným složením nebo rozložením rukojeti se mohou poškodit lanka, v důsledku čehož by nebyl provoz stroje bezpečný.

- **Při skládání nebo rozkládání rukojeti lanka nepoškoďte.**
- **Je-li lanko poškozené, kontaktujte autorizované servisní středisko.**

1. Namontujte montážní celek horní rukojeti do spodní rukojeti a zajistěte jej pomocí 2 šroubů a 2 pojistných matic, viz Obrázek 4.

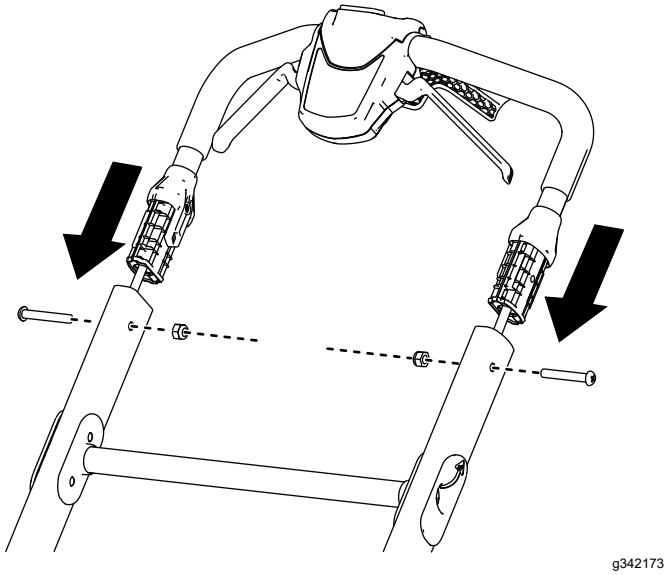

Obrázek 4

2. Zatažením za uvolňovací vzpěru rukojeti směrem k horní rukojeti uvolněte zámek rukojeti (Obrázek 5).
3. Posuňte rukojeť dozadu do provozní polohy a uvolňovací vzpěru rukojeti uvolněte (Obrázek 5).

   Poznámka: Ujistěte se, že rukojeť zapadla na místo.

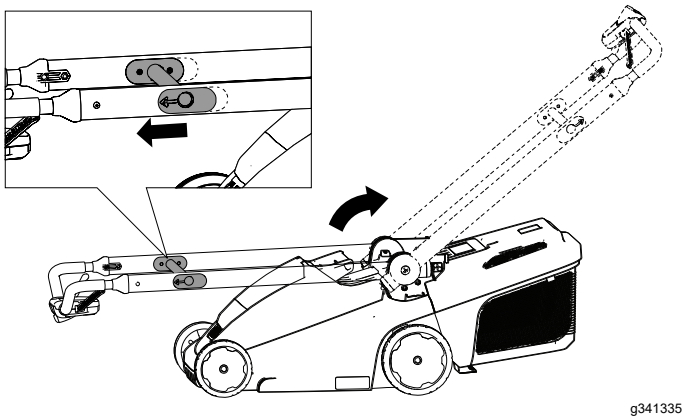

Obrázek 5

Součásti stroje

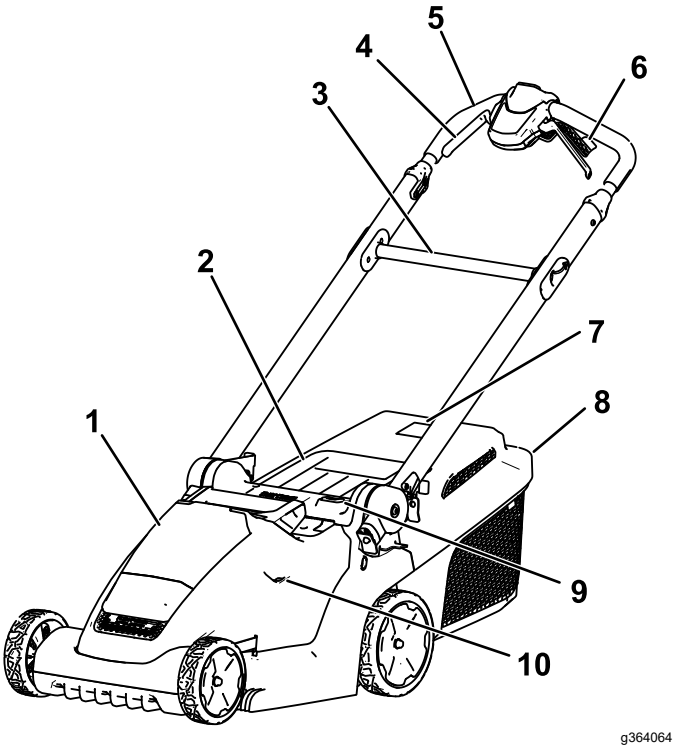

Obrázek 6

1.	Přihrádka akumulátoru	6.	Ovládací páky pohonu pojezdu (jen model 21844)
2.	Zadní deflektor	7.	Indikátor plného koše na trávu
3.	Uvolňovací vzpěra rukojeti	8.	Koš na trávu
4.	Ovládací páky žacího nože	9.	Tlačítko pro nastavení výšky sekání
5.	Rukojeť	10.	Kontrolní okno výšky sekání

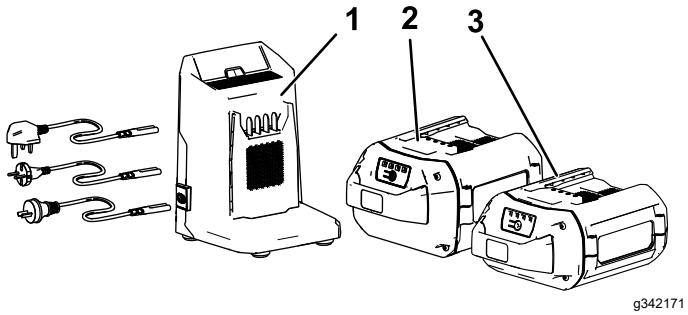

Obrázek 7

1. Nabíječka akumulátorů typu 81802 (součást modelů 21836, 21843 a 21844)
2. Akumulátor typu 81850 (součást modelů 21843 a 21844)
3. Akumulátor typu 81825 (součástí modelu 21836)

Technické údaje

Model	Hmotnost (bez akumulátoru)	Délka	Šířka	Výška
21836/T	20,2 kg (44,5 lb)	130,6 cm (51,4 in)	41,7 cm (16,4 in)	107,3 cm (42,2 in)
21843/T	22,1 kg (48,7 lb)	136,2 cm (53,6 in)	48,5 cm (19,1 in)	108,5 cm (42,7 in)
21844/T	24,0 kg (52,9 lb)	136,2 cm (53,6 in)	48,5 cm (19,1 in)	108,5 cm (42,7 in)

Rozměry systému SmartStow

Model	Délka	Šířka	Výška
21836/T	41,2 cm (16,2 in)	41,7 cm (16,4 in)	113, 5 cm (44,7 in)
21843/T	41,0 cm (16,1 in)	48,5 cm (19,1 in)	114, 0 cm (44,9 in)
21844/T	41, 0 cm (16,1 in)	48,5 cm (19,1 in)	114, 0 cm (44,9 in)

Akumulátor

Model	81825	81850
Kapacita akumulátoru	2,5 Ah	4,0 Ah
	135 Wh	216 Wh
Napětí akumulátoru stanovené výrobcem = 60 V maximálních, 54 V jmenovitých Aktuální napětí se mění podle zatížení.		

Nabíječka akumulátorů

Model	81802
Typ	Nabíječka lithium-iontových akumulátorů 60 V MAX

Nabíječka akumulátorů (cont'd.)

Vstup	100 až 240 V AC, 50/60 Hz, max. 2,0 A
Výstup	60 V MAX DC, 2,0 A

Vhodný teplotní rozsah

Akumulátor nabíjejte a skladujte při teplotě	5 °C až 40 °C*
Akumulátor používejte při teplotě	-30 °C až 49 °C*
Stroj používejte při teplotě	0 °C až 49 °C*

*Doba nabíjení se zvyšuje, pokud nabíjení akumulátoru neprobíhá v tomto teplotním rozsahu.

Stroj, akumulátor a nabíječku akumulátorů skladujte na uzavřeném čistém a suchém místě.

Obsluha

Poznámka: Levou a pravou stranu stroje určete z normálního místa obsluhy.

Před provozem

Montáž akumulátoru

Důležité: **Akumulátor používejte pouze při teplotách ve vhodném rozmezí, viz Technické údaje (strana 10).**

1. Ujistěte se, že bezpečnostní klíč není zasunut do stroje.
2. Přesvědčete se, že větrací průduchy akumulátoru nejsou zaneseny prachem a nečistotami.
3. Zvedněte víko prostoru akumulátoru (A, viz Obrázek 8).
4. Vyrovnejte stranu s prohlubní akumulátoru s jazykem na stroji a zasuňte akumulátor do prostoru tak, aby zapadl na místo (B, viz Obrázek 8).
5. Zavřete víko prostoru akumulátoru (C, viz Obrázek 8).

   Poznámka: Pokud se víko prostoru akumulátoru zcela nezavře, akumulátor není správně nainstalován.

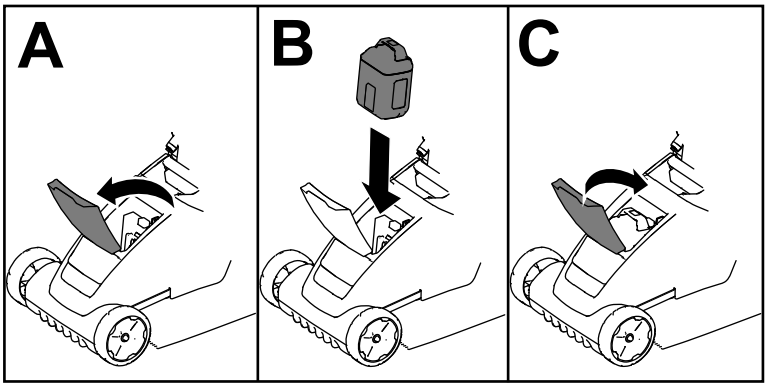

g341293

Obrázek 8

Nastavení výšky sekání

⚠ DŮLEŽITÉ UPOZORNĚNÍ

Při nastavování výšky sekání se můžete rukama dotknout pohybujícího se žacího nože a způsobit si vážný úraz.

- **Než začnete výšku sekání nastavovat, vypněte motor, vyjměte akumulátor a počkejte, dokud se nezastaví všechny pohybující se části.**
- **Při nastavování výšky sekání nestrkejte prsty pod kryt.**

Chcete-li nastavit výšku sekání, stiskem tlačítka pro nastavení výšky sekání zvedejte nebo sklápějte sekací plošinu, dokud se v průzoru pro kontrolu výšky sekání nezobrazí požadované nastavení výšky sekání (Obrázek 9.)

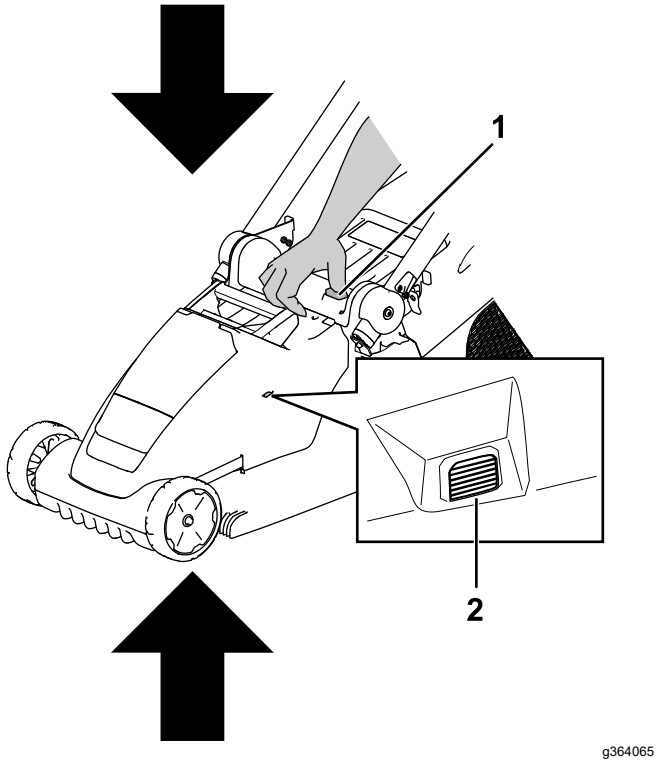

Obrázek 9

1. Tlačítko pro nastavení výšky sekání
2. Průzor pro kontrolu výšky sekání

Výška sekání je nastavitelná v 6 krocích v rozsahu od 19 mm do 70 mm.

Indikátor	Poloha výšky sekání
	1 (nejnižší)
	2
	3
	4
	5
	6 (nejvyšší)

Během provozu

Startování stroje

1. Přesvědčte se, zda je ve stroji vložen nabitý akumulátor, viz Montáž akumulátoru (strana 11).
2. Zasuňte bezpečnostní klíč do stroje (Obrázek 10).

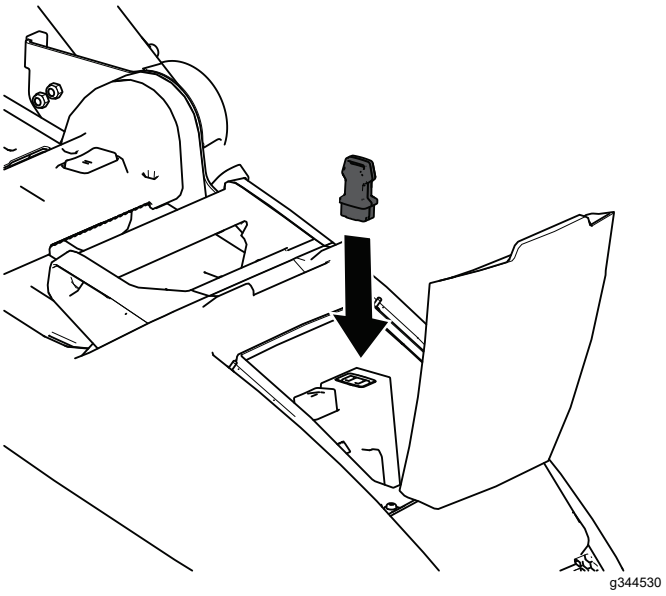

Obrázek 10

3. Stisknutím tlačítka napájení ve středu horní rukojeti zapněte stroj.
4. Stisknutím ovládacích pák žacího nože stroj spusťte.

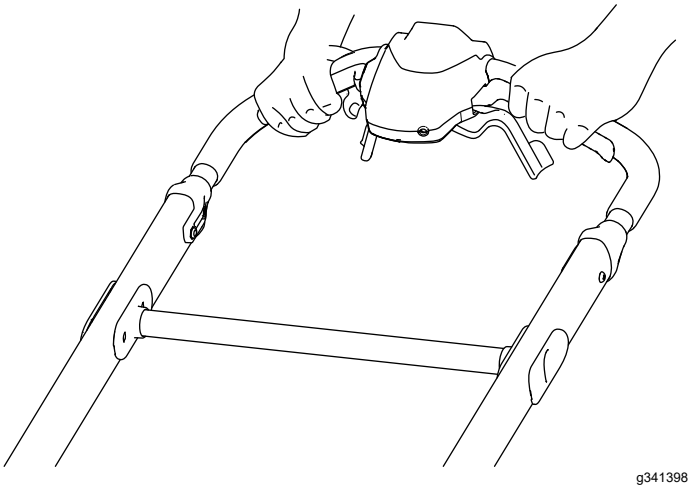

Obrázek 11

Použití vlastního pohonu

Pouze model 21844/T

- **Chcete-li nastavit rychlost pohonu pojezdu, nastavte ovladač rychlosti (Obrázek 12).**
- **Chcete-li zapnout pohon pojezdu, přitáhněte ovládací páky pohonu pojezdu nahoru směrem k rukojeti a podržte je (Obrázek 12).**
- **Chcete-li pohon pojezdu vypnout, ovládací páky pohonu pojezdu uvolněte.**

  Poznámka: Chcete-li snížit pojezdovou rychlost, přesuňte ovladač rychlosti doleva. Chcete-li rychlost zvýšit, přesuňte jej doprava.

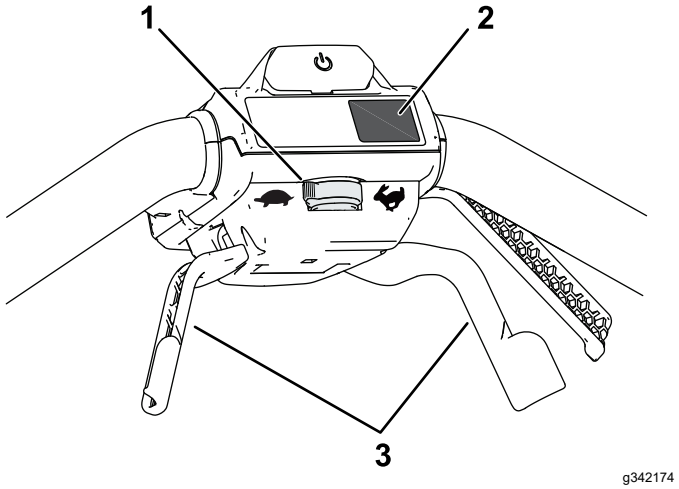

Obrázek 12

1. Ovladač pojezdové rychlosti
2. Tlačítko MAX
3. Ovládací páky pohonu pojezdu

Nastavení otáček žacího nože

Žací nůž tohoto stroje má 2 nastavení: INTELIGENTNÍ CHOD a MAX.

- Při nastavení do polohy INTELIGENTNÍ CHOD se otáčky žacího nože pro vyšší účinnost nastavují automaticky. Mechanismus zaznamenává změny podmínek sekání a v případě potřeby se otáčky žacího nože zvýší, aby byla zachována kvalita řezu.
- Zvolíte-li polohu MAX, po celou dobu zůstávají nastaveny maximální otáčky žacího nože.

Stisknutím tlačítka MAX umístěného pod aktivačním tlačítkem nastavte stroj na MAXIMÁLNÍ rychlost (Obrázek 12).

Mulčování

Stroj je podle továrního nastavení schopen vtlačovat jemně posekanou trávu a listí zpět do trávníku.

Před mulčováním sejměte ze stroje koš na trávu. Viz Sejmutí koše na trávu (strana 16).

Montáž mulčovacího nástavce

1. Vypněte stroj a vyjměte akumulátor a bezpečnostní klíč, viz Vypnutí stroje (strana 17).
2. Umístěte stroj do svislé skladovací polohy, viz Skladování stroje ve svislé skladovací poloze (strana 19).

3. Vyčistěte dolní část plošiny, aby bylo možné nástavec správně namontovat, viz Čištění spodní části stroje (strana 19).
4. Vyrovnejte mulčovací nástavec a zatlačte na jeho spodní část, dokud nezapadne na místo na 2 upevňovací kolíky, viz Obrázek 13.

   Důležité: **Pokud je mulčovací nástavec správně namontován, jeho spodní část je v rovině se spodní částí plošiny. Pokud mulčovací nástavec nelze namontovat správně, nepoužívejte jej. Obraťte se na autorizovaného servisního prodejce.**

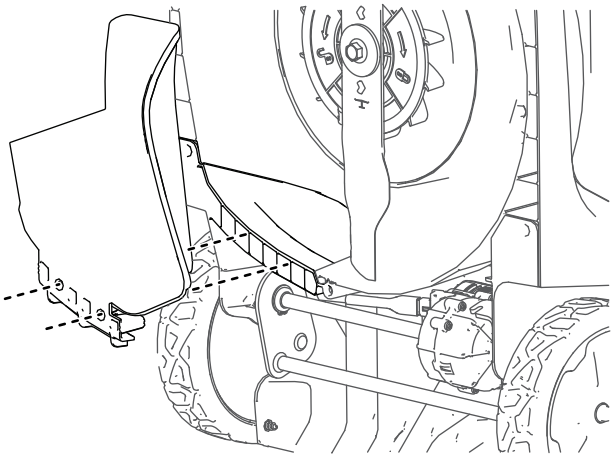

Obrázek 13

Demontáž mulčovacího nástavce

Chcete-li mulčovací nástavec demontovat, vyjměte akumulátor a poté postupujte podle kroků uvedených v části Montáž mulčovacího nástavce (strana 13), avšak v opačném pořadí.

Sbírání trávy

Chcete-li posekanou trávu a listí z trávníku sesbírat, použijte koš na trávu.

Před sběrem posekané trávy sejměte ze stroje mulčovací nástavec. Viz Demontáž mulčovacího nástavce (strana 14).

Nasazení koše na trávu

1. Posuňte rukojeť do svislé polohy a zvedněte zadní deflektor (A, viz Obrázek 14).
2. Vsaďte háky koše na trávu do zářezů v zadní části stroje (B, viz Obrázek 14).
3. Nechejte zadní deflektor opřít o koš (C, viz Obrázek 14).
4. Nastavte rukojeť zpět do provozní polohy; viz Složení rukojeti (strana 19).

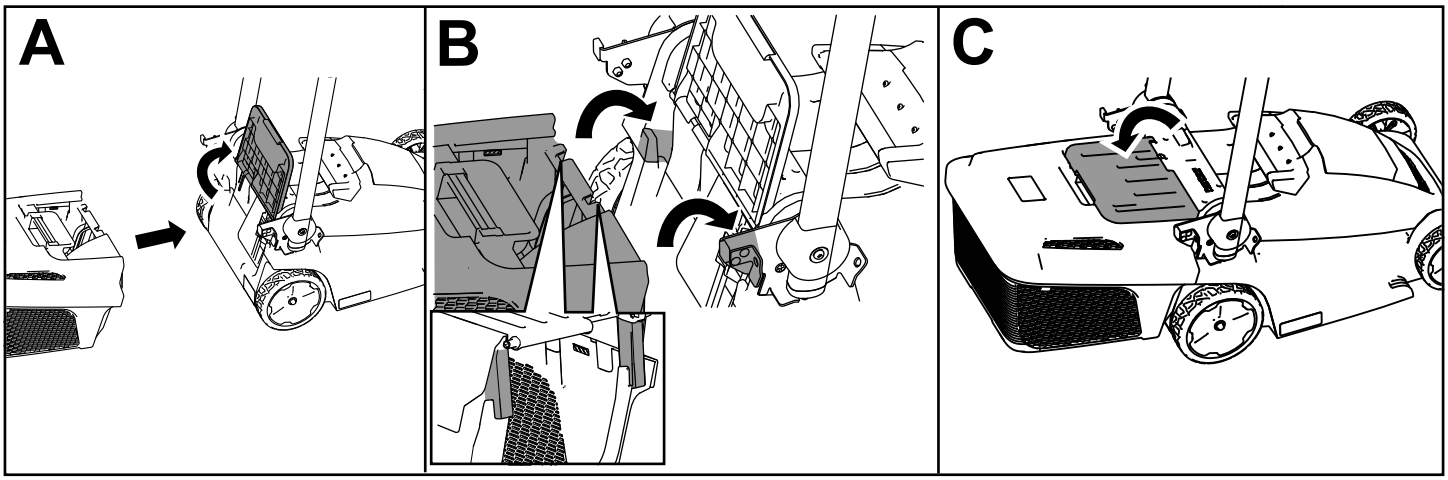

g341400

Obrázek 14

Indikátor plného koše na trávu

Koš na trávu je v zadní části pevného horního krytu vybaven indikátorem plného koše. Při sběru trávy proudí vzduch přes koš na trávu a zvedá indikační klapku do otevřené polohy. Když je koš na trávu plný, proud vzduchu je zablokován a klapka indikátoru se zavře.

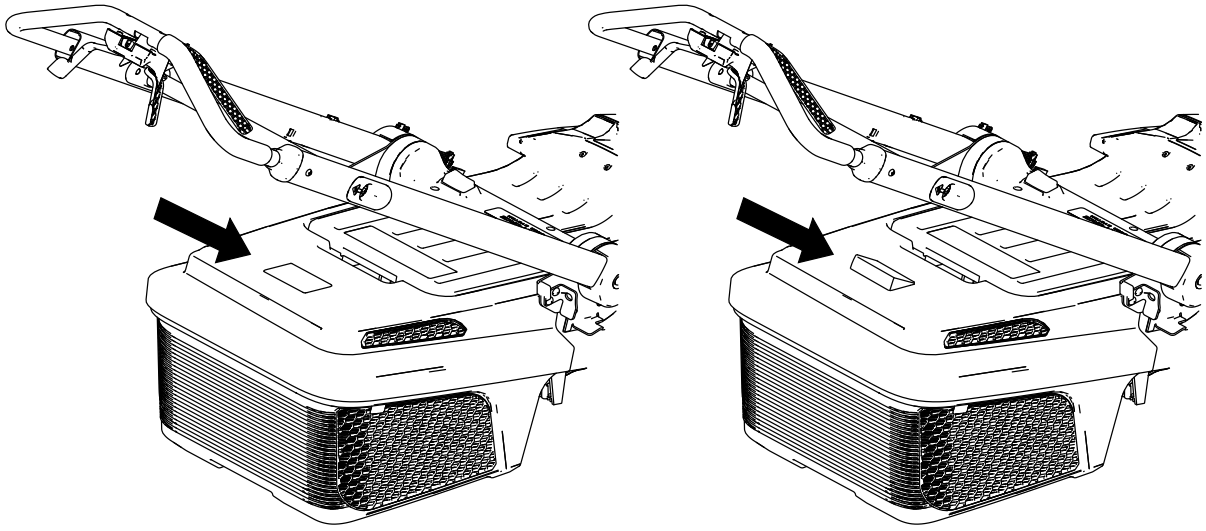

g363501

Obrázek 15

Sejmutí koše na trávu

Koš na trávu sejmete podle kroků uvedených v části Nasazení koše na trávu (strana 15), avšak v opačném pořadí.

Pokud není nainstalován mulčovací nástavec, neuvádějte stroj do provozu s odstraněným košem na trávu. Koš na trávu odstraňujte pouze za účelem mulčování, přepravy stroje, skladování stroje nebo vyprazdňování koše na trávu (Obrázek 16).

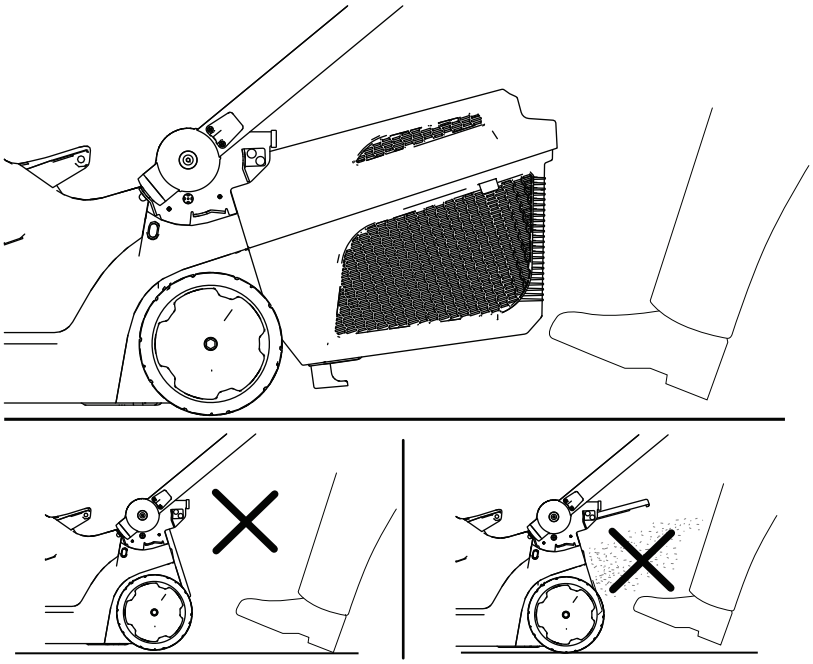

Obrázek 16

Vypnutí stroje

1. Uvolněte ovládací tyč žacího nože (Obrázek 10).

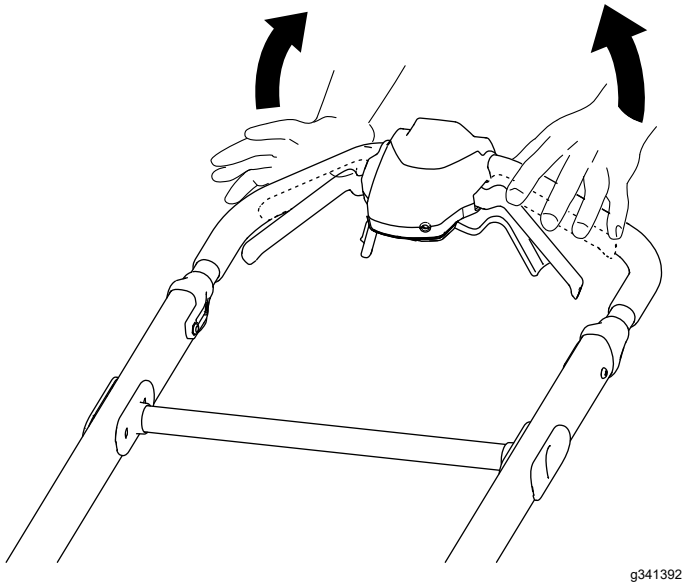

Obrázek 17

2. Ze stroje vyjměte bezpečnostní klíč (Obrázek 10).

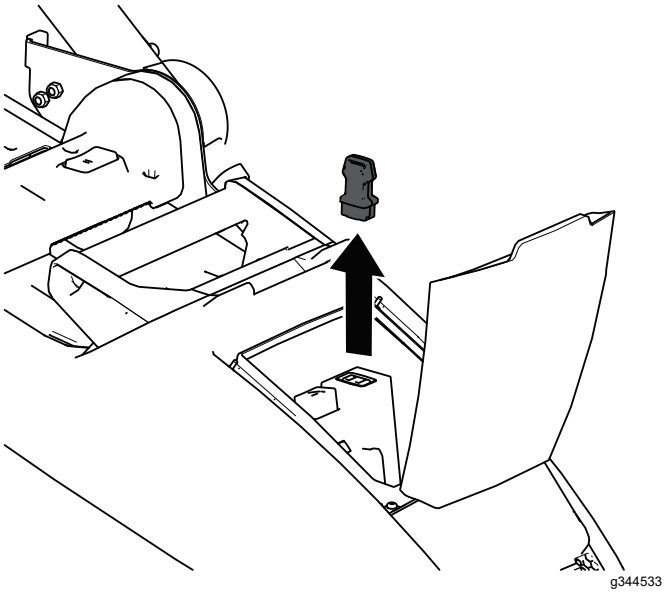

Obrázek 18

3. Vyjměte akumulátor, viz Vyjmutí akumulátoru ze stroje (strana 17).

   Poznámka: Akumulátor vyjměte pokaždé, když stroj nepoužíváte.

Vyjmutí akumulátoru ze stroje

1. Zvedněte víko prostoru akumulátoru.
2. Stisknutím západky akumulátoru uvolněte akumulátor a vyjměte jej.
3. Víko prostoru akumulátoru zavřete.

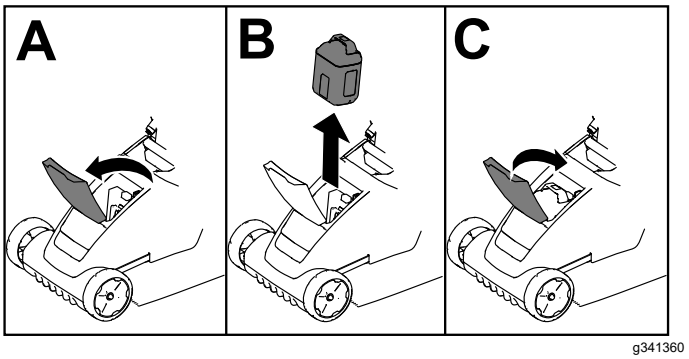

Obrázek 19

Provozní tipy

Všeobecná doporučení k sekání

- Zabraňte kontaktu žacího nože s tvrdými předměty. Nikdy záměrně nepřejíždějte sekačkou přes žádný předmět.
- V zájmu dosažení maximální výkonnosti v případě potřeby namontujte před začátkem sezóny nový žací nůž Toro.

Sekání trávy

- Sekejte najednou vždy pouze asi třetinu výšky trávy. K zajištění vyšší kvality řezu, rychlejšího posekání a důkladnějšího plnění koše sekejte trávu na větší výšku.
- Nesekejte s nejnižším nastavením výšky sekání, pokud tráva není řídká nebo v období pozdního podzimu, kdy se růst trávy zpomaluje.
- Při sekání vysoké trávy nastavte maximální výšku sekání a pohybujte se pomaleji. Potom sekání zopakujte s nižším nastavením výšky, abyste dosáhli co možná nejlepšího vzhledu trávníku. Je-li tráva příliš vysoká, může se sekačka ucpat a přetížit motor, který se zastaví.
- Mokrá tráva a listí mají tendenci tvořit na trávníku chomáče, které mohou ucpat sekačku nebo zastavit motor vlivem přetížení. Nesekejte za mokrých podmínek.
- Za velkého sucha dávejte pozor na riziko vzniku požáru, dodržujte všechny místní protipožární pokyny a odstraňujte ze stroje zbytky suché trávy a listí.

- Střídejte směr sekání. Pomáhá to rozptylovat posekanou trávu po trávníku a dosáhnout rovnoměrného hnojení.
- Pokud výsledný vzhled trávníku není uspokojivý, vyzkoušejte následující:
  - Vyměňte žací nůž nebo jej nechte nabrousit.
  - Pohybujte se při sekání pomaleji.
  - Nastavte na stroji větší výšku sekání.
  - Sekejte trávu častěji.
  - Postupujte v překrývajících se pruzích místo plných pruhů při každém průchodu.

Sekání listí

- Dbejte na to, aby po sekání tráva polovinou své výšky přesahovala vrstvu listí. Možná budete muset přejet sekačkou přes listí vícekrát.
- Chcete-li sekat listí a na zemi je ho velké množství, před sekáním jeho část odstraňte. Pokud stroj neseká listí dostatečně najemno, snižte rychlost sekání nebo sekejte při vyšší výšce sekání a poté znovu při požadované výšce sekání.

Po provozu

Nabíjení akumulátoru

Důležité: **Při zakoupení není akumulátor zcela nabitý. Před prvním použitím vložte akumulátor do nabíječky a nabíjejte jej, dokud se na LED displeji nerozsvítí indikátor plného nabití akumulátoru. Přečtěte si všechny pokyny k bezpečnostním opatřením.**

Důležité: **Akumulátor nabíjejte pouze při teplotách ve vhodném rozmezí, viz Technické údaje (strana 10).**

Poznámka: Stiskem tlačítka ukazatele nabití akumulátoru na samotném akumulátoru můžete kdykoli zkontrolovat aktuální stav nabití (LED kontrolky).

1. Přesvědčte, zda nejsou větrací průduchy akumulátoru a nabíječky zaneseny prachem a nečistotami.

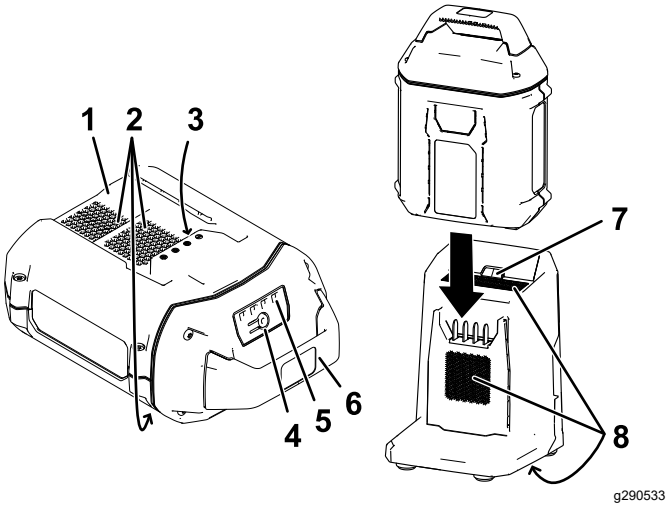

Obrázek 20

1. Prohlubeň akumulátoru
2. Odvětrávací kanály akumulátoru
3. Vývody akumulátoru
4. Tlačítko ukazatele nabití akumulátoru
5. LED kontrolky (aktuální nabití)
6. Rukojeť
7. LED kontrolka nabíječky
8. Větrací průduchy nabíječky

2. Vyrovnejte prohlubeň v akumulátoru (Obrázek 20) s jazykem na nabíječce.
3. Zasuňte akumulátor do nabíječky, dokud zcela nezapadne na místo (Obrázek 20).
4. Chcete-li akumulátor vyjmout, vysuňte jej z nabíječky směrem dozadu.
5. Význam LED kontrolek na nabíječce akumulátorů vysvětluje následující tabulka.

Kon-trolka	Význam
Vypnuto (OFF)	Akumulátor není vložen.
Bliká zeleně	Probíhá nabíjení akumulátoru.
Zelený	Akumulátor je nabitý.
Červený	Akumulátor a nabíječka akumulátorů je mimo vhodné rozmezí provozní teploty.
Bliká červeně	Porucha nabíjení akumulátoru*

*Více informací viz Odstraňování závad (strana 23).

Důležité: **Akumulátor lze mezi jednotlivými použitími ponechat krátkou dobu v nabíječce.**

Pokud nebudete akumulátor používat delší dobu, vyjměte jej z nabíječky, viz Servis (strana 22).

Čištění stroje

Čištění spodní části stroje

Servisní interval: Po každém použití

Pro dosažení nejlepších výsledků spodní část stroje co nejdříve po dokončení sekání vyčistěte.

1. Vypněte stroj a vyjměte akumulátor a bezpečnostní klíč.
2. Spusťte stroj dolů do nejnižší výšky sekání.
3. Umístěte stroj do svislé skladovací polohy, viz Skladování stroje ve svislé skladovací poloze (strana 19).
4. Pomocí kartáče nebo smetáku odstraňte ze spodní části stroje nečistoty.

   Důležité: **K čištění stroje nepoužívejte vodu, neboť by mohla poškodit elektrické součásti.**
5. Vyčistěte koš na trávu.

Čištění koše na trávu

Servisní interval: Po každém použití

Koš na trávu čistěte často, aby byl sběr trávy co nejdůkladnější. Odstraňte veškeré nečistoty.

Složení rukojeti

⚠ DŮLEŽITÉ UPOZORNĚNÍ

Nesprávným složením nebo rozložením rukojeti se mohou poškodit lanka, v důsledku čehož by nebyl provoz stroje bezpečný.

- **Při skládání nebo rozkládání rukojeti lanka nepoškoďte.**
- **Je-li lanko poškozené, kontaktujte autorizované servisní středisko.**

⚠ DŮLEŽITÉ UPOZORNĚNÍ

Před spuštěním stroje se ujistěte, že je rukojeť v provozní poloze, abyste předešli zraněním způsobeným vymrštěným předmětem.

1. Vypněte stroj, vyjměte bezpečnostní klíč a akumulátor, viz Vypnutí stroje (strana 17).
2. Zatažením za uvolňovací vzpěru rukojeti směrem k horní rukojeti uvolněte zámek rukojeti (Obrázek 21).
3. Sklopte rukojeť napůl dopředu do vzpřímené polohy nebo zcela dopředu do svislé skladovací polohy stroje, viz Obrázek 21.

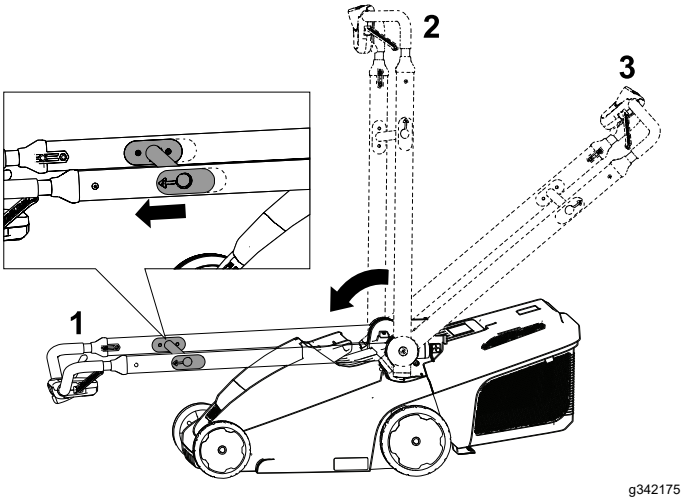

Obrázek 21

1. Svislá skladovací poloha
2. Vzpřímená poloha
3. Provozní poloha

4. Rozložení rukojeti viz 2 Sestavení rukojeti (strana 8).

Skladování stroje ve svislé skladovací poloze

V zájmu úspory úložného prostoru můžete stroj skladovat ve svislé poloze.

⚠ DŮLEŽITÉ UPOZORNĚNÍ

Nesprávným složením nebo rozložením rukojeti se mohou poškodit lanka, v důsledku čehož by nebyl provoz stroje bezpečný.

- **Při skládání nebo rozkládání rukojeti lanka nepoškoďte.**
- **Je-li lanko poškozené, kontaktujte autorizované servisní středisko.**

1. Vypněte stroj, vyjměte bezpečnostní klíč a akumulátor, viz Vypnutí stroje (strana 17).
2. Sklopte rukojeť zcela dopředu tak, aby se zajistila v příslušné poloze; viz Složení rukojeti (strana 19).
3. Přesvědčte se, že na stroji není nasazen koš na trávu. Pokud ano, sejměte jej. Viz Sejmutí koše na trávu (strana 16).
4. Ujistěte se, že je výška sekání na stroji nastavena na nejvyšší hodnotu (nastavení 6). Pokud tomu tak není, zvyšte ji. Viz Nastavení výšky sekání (strana 12).
5. Nakloňte stroj dozadu a pomocí rukojeti jej přemístěte na místo uskladnění (Obrázek 22).

⚠ DŮLEŽITÉ UPOZORNĚNÍ

Pokud zatáhnete za uvolňovací vzpěru rukojeti, dojde k odjištění rukojeti, což může zapříčinit náhlý pád sekačky na zem.

Při přemísťování stroje za uvolňovací vzpěru rukojeti netahejte.

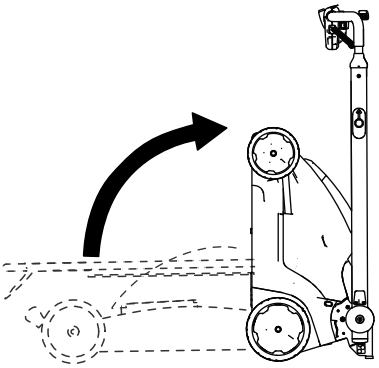

g342176

Obrázek 22

Poznámka: V této poloze můžete na uvolňovací vzpěru rukojeti zavěsit koš na trávu (Obrázek 23).

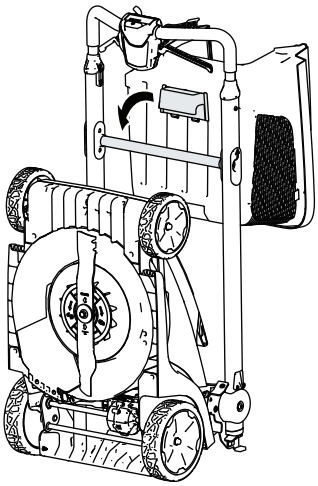

g356985

Obrázek 23

Údržba

Před údržbou nebo čištěním stroje vyjměte ze stroje bezpečnostní klíč a akumulátor.

Používejte pouze náhradní díly a příslušenství doporučené výrobcem.

Pravidelně provádějte kontrolu a údržbu stroje. Opravy stroje nechejte provádět pouze v autorizovaném servisním středisku.

Mazání stroje

Stroj není nutné promazávat. Všechna ložiska byla promazána ve výrobním závodě na celou dobu životnosti stroje.

Výměna žacího nože

Servisní interval: Každý rok

***Důležité: Pro správné namontování žacího nože budete potřebovat momentový klíč*. Pokud nemáte momentový klíč nebo si provedením montáže nejste jistí, kontaktujte autorizované servisní středisko.**

Je-li žací nůž poškozený nebo prasklý, okamžitě jej vyměňte. Pokud ostří žacího nože je tupé nebo má vruby, nechte je nabrousit a vyvážit, nebo je vyměňte.

⚠ DŮLEŽITÉ UPOZORNĚNÍ

Při údržbě žacího nože mějte na paměti, že se může stále pohybovat i při vypnutém zdroji napájení. Žací nůž je ostrý; při kontaktu s nožem může dojít k vážnému poranění.

Při manipulaci se žacím nožem používejte rukavice.

1. Vyjměte ze stroje bezpečnostní klíč a akumulátor.
2. K zajištění žacího nože použijte dřevěný špalek (Obrázek 24).
3. Demontujte šroub žacího nože, podložku a žací nůž. Podložku a šroub žacího nože uschovejte (Obrázek 24).
4. Namontujte nový žací nůž, podložku a šroub žacího nože (Obrázek 25).

   ***Důležité:* Zakřivené konce žacího nože musí směřovat nahoru ke krytu stroje.**
5. **Momentovým klíčem utáhněte šroub žacího nože na utahovací moment 35 Nm (26 ft-lb).**

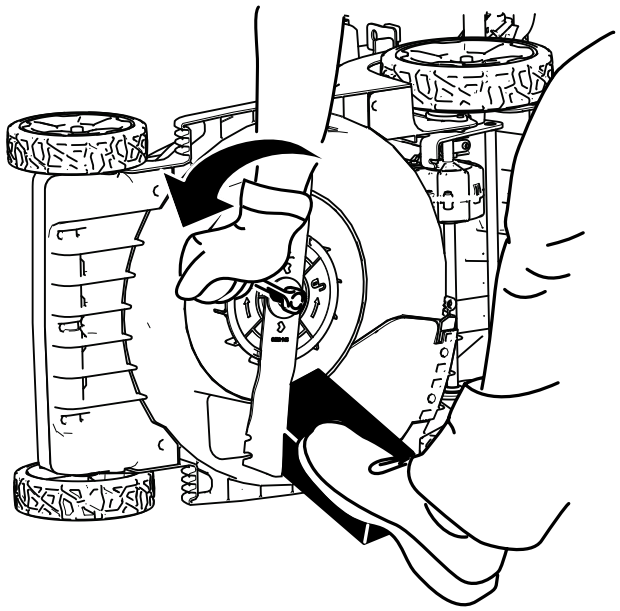

g357349

Obrázek 24

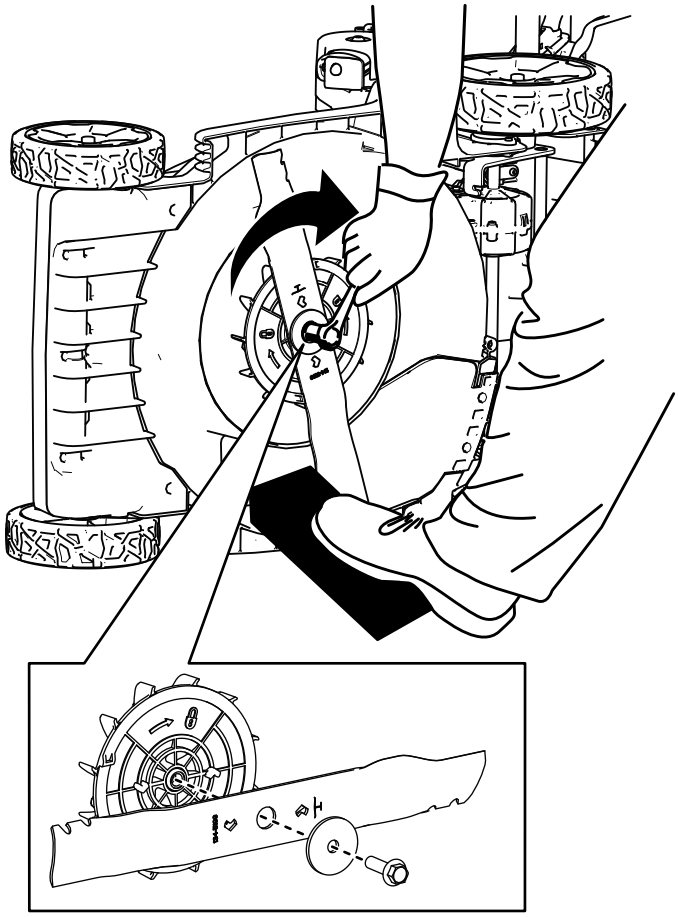

g357350

Obrázek 25

Příprava akumulátoru na recyklaci

Důležité: **Po vyjmutí akumulátoru zakryjte jeho svorky vysoce odolnou lepicí páskou. Nepokoušejte se akumulátor zničit, rozebrat nebo odstranit některé z jeho součástí.**

Další informace o řádné recyklaci akumulátoru vám poskytne místní úřad nebo autorizovaný prodejce Toro.

Uskladnění

Důležité: **Stroj, akumulátor a nabíječku skladujte pouze při teplotách ve vhodném rozmezí, viz** **Technické údaje (strana 10)****.**

Důležité: **Pokud akumulátor skladujete na období mimo sezónu, nabijte jej natolik, aby se zeleně rozsvítily 2 nebo 3 LED kontrolky na akumulátoru. Neskladujte akumulátor, je-li zcela nabitý nebo zcela vybitý. Chcete-li zařízení začít znovu používat, nabijte akumulátor tak, aby levá kontrolka na nabíječce svítila zeleně nebo aby svítily všechny 4 zelené LED kontrolky na akumulátoru.**

- Po použití odpojte výrobek od zdroje napájení (tj. vyjměte akumulátor a bezpečnostní klíč) a přesvědčte se, zda nedošlo k nějakému poškození.
- Neskladujte stroj ani nabíječku s vloženým akumulátorem.
- Očistěte z výrobku všechny nečistoty.
- Když stroj nepoužíváte, uložte stroj, bezpečnostní klíč, akumulátor a nabíječku akumulátorů mimo dosah dětí.
- Stroj, akumulátor a nabíječku akumulátorů nevystavujte vlivům korozivních látek, jako jsou zahradní chemikálie a posypové soli.
- V zájmu snížení rizika vážného poranění osob neskladujte zařízení venku nebo ve vozidlech.
- Všechny šrouby a matice utáhněte.
- Stroj, akumulátor a nabíječku akumulátorů skladujte na uzavřeném čistém a suchém místě.

Servis

Servisní interval: Každý rok

Pokud tento stroj vyžaduje opravu, obraťte se na autorizované servisní středisko.

Odstraňování závad

Postupujte pouze podle pokynů uvedených v této příručce. Jestliže nejste schopni problém odstranit svépomocí, veškeré další úkony kontroly, údržby a opravy může provádět pouze oprávněné servisní středisko nebo kvalifikovaný odborník.

Závada	Možné příčiny	Způsoby odstranění
Stroj nelze spustit.	1. Akumulátor není v nářadí zcela zasunut. 2. Akumulátor není nabitý. 3. Akumulátor je poškozen. 4. Ve stroji vznikla jiná závada elektrického systému.	1. Vyjměte akumulátor, vložte jej zpět do stroje a přesvědčte se, zda je zcela vložen a zajištěn na západku. 2. Akumulátor vyjměte ze stroje a nabijte jej. 3. Akumulátor vyměňte. 4. Kontaktujte autorizované servisní středisko.
Stroj nelze zapnout nebo nepracuje nepřetržitě.	1. Vývody akumulátoru jsou vlhké. 2. Akumulátor není v nářadí zcela zasunut.	1. Nechejte akumulátor vyschnout nebo jej dosucha otřete. 2. Vyjměte akumulátor, vložte jej zpět do nářadí a přesvědčte se, zda je zcela vložen a zajištěn na západku.
Stroj nedosahuje plného výkonu.	1. Kapacita akumulátoru je příliš nízká. 2. Větrací kanály jsou zablokovány.	1. Vyjměte akumulátor ze stroje a plně jej nabijte. 2. Větrací kanály vyčistěte.
Akumulátor se rychle vybíjí.	1. Akumulátor je mimo vhodné rozmezí provozní teploty. 2. Stroj je přetížen.	1. Uložte akumulátor na suché místo s teplotou v rozmezí 5 °C až 40 °C. 2. Trávu sekejte na větší výšku nebo při pomalejší chůzi.
Nabíječka akumulátorů nepracuje.	1. Nabíječka akumulátorů je mimo vhodné rozmezí provozní teploty. 2. Zásuvka, ke které je nabíječka akumulátorů připojena, není pod napětím.	1. Uložte nabíječku akumulátorů na suché místo s teplotou v rozmezí 5 °C až 40 °C. 2. Požádejte kvalifikovaného elektrikáře o opravu zásuvky.
Pojezd sekačky nefunguje.	1. Je poškozený systém pohonu pojezdu nebo napájecí kabel.	1. Kontaktujte autorizované servisní středisko.
LED kontrolka na nabíječce akumulátorů svítí červeně.	1. Nabíječka akumulátorů a/nebo akumulátor je mimo vhodné rozmezí provozní teploty.	1. Odpojte nabíječku akumulátorů a uložte ji na suché místo s teplotou v rozmezí 5 °C až 40 °C.
LED kontrolka na nabíječce akumulátorů bliká červeně.	1. Došlo k chybě komunikace mezi akumulátorem a nabíječkou. 2. Akumulátor je slabý.	1. Vyjměte akumulátor z nabíječky, odpojte nabíječku akumulátorů ze zásuvky a 10 sekund počkejte. Znovu zapojte nabíječku akumulátorů do zásuvky a vložte do ní akumulátor. Pokud LED kontrolka na nabíječce akumulátorů stále bliká červeně, tento postup zopakujte. Pokud LED kontrolka na nabíječce akumulátorů po 2 pokusech stále červeně bliká, akumulátor řádně zlikvidujte v provozovně pro recyklaci akumulátorů. 2. Pokud je akumulátor v záruce, obraťte se na autorizovaného servisního prodejce, nebo akumulátor řádně zlikvidujte v provozovně pro recyklaci akumulátorů.

Závada	Možné příčiny	Způsoby odstranění
Stroj pípá.	1. Akumulátor není nabitý. 2. Stroj je v poloze, která není pro provoz bezpečná. 3. Stroj je přetížen. 4. Ve stroji vznikla jiná závada elektrického systému.	1. Akumulátor vyjměte ze stroje a nabijte jej. 2. Zkontrolujte, zda se stroj při provozu nadměrně nenaklání. 3. Trávu sekejte na větší výšku nebo při pomalejší chůzi. 4. Pokuste se provést další kroky k odstranění závad. Pokud výstražný tón stále zní, obraťte se na autorizovaného servisního prodejce.
Kvalita řezu je snížená nebo neuspokojivá.	1. Žací nůž je tupý. 2. Na žací plošině se uložil nános nečistot.	1. Nechejte nůž nabrousit nebo vyměnit. 2. Vyčistěte spodní část stroje.
Koš se trávou plní hůře nebo neuspokojivě.	1. Stroj je přetížen. 2. Větrací otvory koše na trávu jsou ucpané.	1. Trávu sekejte na větší výšku. 2. Vyčistěte koš na trávu vodou a jemným kartáčem.
Stroj seká nerovnoměrně.	1. Žací nůž je tupý. 2. Sekací plošina je poškozená.	1. Nechejte nůž nabrousit nebo vyměnit. 2. Kontaktujte autorizované servisní středisko.
Stroj vibruje.	1. Žací nůž je ohnutý nebo poškozený.	1. Žací nůž zkontrolujte a v případě potřeby jej vyměňte.

Poznámky:

Poznámky:

Oznámení o ochraně soukromí EEA / UK

Způsob, jakým společnost Toro nakládá s vašimi osobními údaji

Společnost Toro Company („Toro“) respektuje vaše soukromí. Když zakoupíte naše produkty, můžeme shromažďovat určité vaše osobní informace poskytnuté buď přímo vámi, nebo vaším místním prodejcem nebo společností Toro. Společnost Toro využívá tyto informace k plnění smluvních povinností, jako je například registrace vaší záruky, zpracování reklamace nebo kontakt s vámi v případě stažení výrobku – a pro legitimní obchodní účely – jako např. zjišťování spokojenosti zákazníků, zlepšování našich výrobků nebo poskytování informací o výrobku, jež mohou být zajímavé. Společnost Toro může sdílet vaše údaje se svými dceřinými společnostmi, přidruženými společnostmi, prodejci a dalšími obchodními partnery v souvislosti s kteroukoli z těchto činností. Osobní údaje můžeme rovněž poskytnout, pokud je to vyžadováno zákonem nebo v souvislosti s prodejem, koupí nebo sloučením podniku. Vaše osobní informace nebudeme nikdy prodávat žádné další společnosti pro marketingové účely.

Zachování osobních údajů

Společnost Toro uchová vaše osobní údaje, pokud jsou relevantní pro výše uvedené účely a v souladu se zákonnými požadavky. Chcete-li získat další informace o platných lhůtách uchovávání, kontaktujte nás prosím na adrese legal@toro.com.

Závazek společnosti Toro k bezpečnosti

Vaše osobní údaje mohou být zpracovávány v USA nebo jiné zemi, ve které mohou platit méně přísné zákony na ochranu dat než vaší zemi bydliště. Pokaždé, když převedeme vaše údaje mimo zemi vašeho bydliště, přijmeme zákonem požadovaná opatření, abychom zajistili, že budou zavedeny příslušné záruky, které ochrání vaše informace a zajistí šetrné nakládání s nimi.

Přístup a oprava

Můžete mít právo své osobní údaje upravovat nebo kontrolovat a můžete mít námitky nebo omezovat zpracování svých dat. Za tímto účelem nás kontaktujte e-mailem legal@toro.com. Máte-li pochybnosti ohledně způsobu, jakým společnost Toro zpracovala vaše informace, doporučujeme, abyste tuto otázku vznesli přímo u nás. Vezměte prosím na vědomí, že evropští občané mají právo podat stížnost na úřadě pro ochranu údajů.

TORO®

Count on it.