FORM NO. 3318-410 DK Rev A

TORO®

MODEL NR. 04060—60001 & OPEFTER
MODEL NR. 04060TE—60001 & OPEFTER

BETJENINGS-VEJLEDNING

GREENSMASTER® 1600



© The Toro Company, 1996

FORORD

GREENSMASTER er blevet udviklet for at give en effektiv, problemfri metode til at klippe græs af høj kvalitet på de fineste greens. Ved fremstillingen af denne maskine er der blevet anvendt de nyeste tekniske, konstruktions- og sikkerhedsmæssige begreber samt dele af højeste kvalitet og håndværksmæssige udførelse. Hvis de korrekte betjenings- og vedligeholdelsesprocedurer følges, vil maskinen give fremragende ydelse.

Sikkerhedsmæssige, mekaniske og nogle generelle informationer i denne betjeningsvejledning er fremhævet. FARE, ADVARSEL OG FORSIGTIG angiver sikkerhedsmeddelelser. Når der er et trekantet sikkerhedssymbol, efterfølges dette af en sikkerhedsmeddelelse, som skal læses og forstås. Nærmere oplysninger om sikkerheden findes i sikkerhedsreglerne på side 3 og 4. VIGTIGT angiver særlige mekaniske informationer og BEMÆRK angiver generelle informationer, som man skal være særlig opmærksom på.

Hvis man nogensinde har behov for hjælp i forbindelse med betjeningen eller sikkerheden, skal man kontakte den lokale autoriserede TORO forhandler. Foruden originale reservedele har forhandlere også ekstra tilbehør til hele sortimentet af TORO græsplejeudstyr. Hold Toroen helt TORO. Køb originale TORO dele og tilbehør.

INDHOLDSFORTEGNELSE

SIKKERHEDSANVISNINGER	3
FORTEGNELSE OVER SYMBOLER	6
SPECIFIKATIONER	8
FORBEREDELSE INDEN IBRUGTAGNING	9
BETJENINGSORGANER	14
BETJENINGSANVISNINGER	16
VEDLEGEHOLDELSE	19

Sikkerhedsanvisninger

Uddannelse

1. Gennemlæs anvisningerne grundigt. Man skal gøre sig fortrolig med betjeningsorganerne og udstyrets korrekte anvendelse.

2. Lad aldrig børn eller personer, som ikke har læst disse anvisninger, benytte maskinen. Lokale forskrifter kan begrænse førerens alder.

3. Klip aldrig græs, når der er mennesker, især børn, i nærheden.

4. Husk, at føreren eller brugeren er ansvarlig for ulykker eller kvæstelser af andre mennesker eller skader på deres ejendom.

5. Kør aldrig med passagerer.

6. Alle førere skal søge eller få faglig eller praktisk undervisning. Sådan undervisning bør understrege:

   - at man skal være opmærksom og koncentrere sig, når man arbejder med maskiner med siddende fører;
   - at man på en maskine med siddende fører ikke kan få herredømmet igen ved at aktivere bremsen. Følgende er de vigtigste årsager til, at man mister herredømmet:
     - at hjulene ikke griber tilstrækkeligt
     - at man kører for hurtigt
     - at man ikke bremser tilstrækkeligt
     - at maskinens type ikke egner sig til arbejdsopgaven
     - at man ikke tager nok hensyn til terrænforholdene, især på skråninger.

Forberedelse

1. Når man klipper græs, skal man altid have solidt fodtøj og lange bukser på. Man må ikke benytte udstyret med bare tæer eller åbne sandaler.

2. Undersøg området grundigt, hvor udstyret skal anvendes, og fjern alle genstande, maskinen evt. kan kaste videre.

3. **ADVARSEL—Brændstof er meget brandfarligt.**

   - Opbevar brændstof i beholdere, som er specielt beregnet til formålet.
   - Fyld kun brændstof på udendørs og ryg ikke under påfyldning af brændstof.
   - Hæld brændstof på, inden motoren startes. Fjern aldrig brændstoftankens dæksel og fyld aldrig brændstof på, mens motoren går eller når motoren er varm.
   - Hvis der spildes brændstof, må man ikke forsøge at starte motoren, men skal flytte maskinen væk fra det sted, hvor der er spildt brændstof, og undgå antændelseskilder, før brændstofdampene er forsvundet.
   - Alle dæksler skal sættes godt fast på brændstoftanke og -beholdere igen.

4. Udskift defekte lyddæmpere.

5. Inden brugen skal maskinen altid undersøges visuelt for at kontrollere, at knivene, knivboltene og klippeenheden ikke er slidte eller beskadigede. Slidte eller beskadigede knive og bolte skal udskiftes i sæt for at bevare maskinens balance.

6. På maskiner med flere knive skal man passe på, når en kniv roteres, da dette nemlig kan få de andre knive til at rotere.

Brug

1. Lad ikke motoren køre på et indelukket sted, hvor der kan samle sig farlige kuliltedampe.

2. Brug kun maskinen i dagslys eller i god kunstig belysning.

3. Inden man forsøger at starte motoren, skal alle knivtilbehørskoblinger og -skift sættes i fristilling.

4. Brug ikke maskinen på følgende skråninger:

- Klip aldrig græs på tværs af skråninger over 5°.
- Klip aldrig græs op ad bakke på skråninger over 10°.
- Klip aldrig græs ned ad bakke på skråninger over 15°.

5. Husk, at ingen skråning er »ufarlig«. Ved kørsel på græsskråninger skal der især udvises forsigtighed. For at undgå at vælte:

- start eller stands ikke pludseligt, når der køres op eller ned ad bakke.
- tilkobl koblingen langsomt, hold altid maskinen i gear, især ved kørsel ned ad bakke.
- kør altid langsomt på skråninger og i skarpe sving.
- vær på udkik efter fremspring og huller samt andre skjulte farer.
- klip aldrig græs på tværs af skråningen, medmindre maskinen er konstrueret til dette formål.

6. Kør forsigtigt, når der trækkes læs eller bruges tungt udstyr.

- Brug kun godkendte trækstangspunkter.
- Man skal holde maskinens læs inden for de grænser, man kan klare uden fare.
- Undgå skarpe sving. Pas på, når der bakkes.
- Brug kontravægt(e) eller hjulvægte, når dette foreslås i instruktionsbogen.

7. Man skal være på udkik efter trafik, når man krydser en vej eller befinder sig i nærheden af en vej.

8. Stop knivene, så de ikke roterer, inden der køres på andre overflader end græs.

9. Når der bruges tilbehør, må græsudkastet aldrig vende mod andre mennesker, og man må heller aldrig lade nogen komme i nærheden af maskinen, mens den er i brug.

10. Man må aldrig benytte maskinen med defekte skærme og skjolde eller uden sikkerheds-beskyttelsesanordningerne er monterede.

11. Man må aldrig ændre motorens regulator-indstillinger eller bruge for højt omdrejningstal på motoren. Hvis motoren anvendes med for høje omdrejningstal, kan det forøge risikoen for kvæstelser.

12. Inden man rejser sig fra førersædet, skal man:

- frakoble kraftudtaget og sænke tilbehøret
- vælge fristilling og aktivere parkeringsbremsen
- standse motoren og fjerne tændingsnøglen.

13. Frakobl tilbehørsdrevet, stop motoren og tag tændrørsledningen (erne) af eller fjern tændingsnøglen,

- inden blokeringer fjernes eller slisken renses
- inden maskinen kontrolleres, rengøres eller der arbejdes på den
- efter at have ramt et fremmedlegeme. Undersøg maskinen for beskadigelser og udfør evt. reparationer, inden udstyret startes eller benyttes igen
- hvis maskinen begynder at vibrere unormalt meget (kontroller den omgående).

14. Tilbehørsdrevet skal frakobles, når maskinen transporteres eller ikke er i brug.

15. Motoren skal standses og drevet til tilbehøret frakobles

- inden påfyldning af brændstof
- inden græsopsamleren fjernes
- inden der foretages indstilling af klippehøjden, medmindre indstillingen kan foretages fra førersædet.

16. Gashåndtagets indstilling skal reduceres, inden motoren standses, og hvis motoren er forsynet med afspærringsventil, skal der lukkes for brændstoffet, når man er blevet færdig med at klippe græs.

Vedligeholdelse og opbevaring

1. Hold alle møtrikker, bolte og skruer spændte for at sikre, at udstyret altid er i sikker arbejdsstand.

2. Udstyret må aldrig opbevares inde i en bygning med brændstof i tanken, hvor dampe kan nå åben ild eller gnister.

3. Lad altid motoren skal køle af, inden den opbevares på et indelukket sted.

4. For at reducere brandfaren skal motoren, lyddæmperen, batterirummet og brændstofopbevaringsstedet holdes fri for græs, blade og for meget fedt.

5. Kontroller græsopsamleren hyppigt for slid eller forringelse.

6. Udskift slidte eller beskadigede dele for sikkerhedens skyld.

7. Hvis brændstoftanken skal tømmes, skal dette gøres udendørs.

8. På maskiner med flere knive skal man passe på, når en kniv roteres, da dette nemlig kan få andre knive til at rotere.

9. Når maskinen skal parkeres, opbevares eller efterlades uden opsyn, skal klippeenhederne sænkes, medmindre der anvendes en positiv mekanisk lås.

Lyd- og vibrationsniveauer

Lydniveauer

Denne maskine har et ækvivalent, konstant A-vægtet lydtryk ved førerens øre på: 83 dB(A), baseret på målinger af identiske maskiner i henhold til procedurer anført i 84/538/EEC.

Denne maskine har et lydeffektniveau på: 95 dB(A)/ 1pW, baseret på målinger af identiske maskiner i henhold til procedurer anført i direktiv 79/113/EØF med ændringer.

Vibrationsniveauer

Denne maskine har et vibrationsniveau på 10,5 m/s^2 ved bagdelen, baseret på målinger af identiske maskiner i henhold til ISO 2631 procedurer.

5

Fortegnelse over symboler

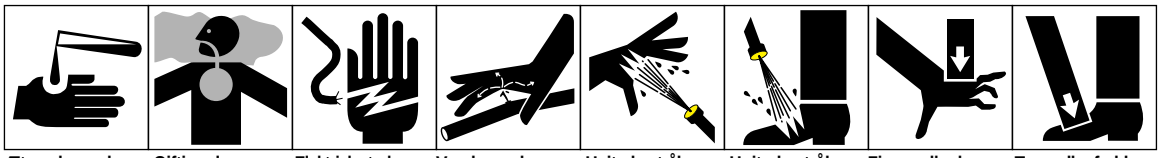

Ætsende væsker, fare for kemiske forbrændinger på fingre eller hænder

Giftige dampe eller giftige gasser, fare for gas/røgforgiftning

Elektrisk stød, livsfare

Væske under højtryk, fare for gennemtrængning gennem huden

Højtryksstråle, fare for kødsår

Højtryksstråle, fare for kødsår

Fingre eller hænder kan blive knust, tryk ovenfra

Tæer eller fødder kan blive knust, tryk ovenfra

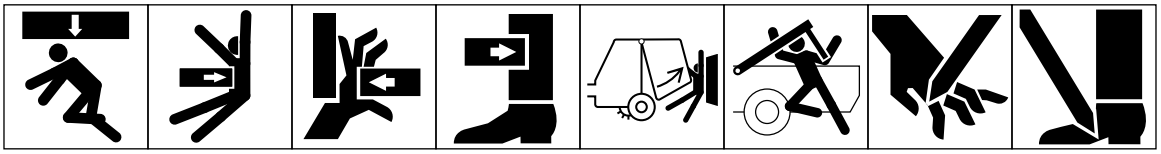

Hele kroppen kan blive knust, tryk ovenfra

Overkroppen kan blive knust, tryk ovenfra

Fingre eller hænder kan blive knust, tryk fra siden

Ben kan blive knust, tryk fra siden

Hele kroppen kan blive knust

Hoved, overkrop og arme kan blive knust

Fingre eller hænder kan blive skåret af

Fødder kan blive skåret af

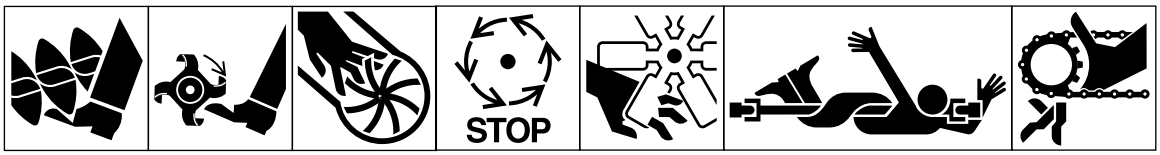

Fødder kan blive skåret af eller komme i klemme, roterende snegl

Fødder kan blive skåret af, roterende knive

Fingre eller hænder kan blive skåret af, skovlhjul

Vent til alle maskinens dele er standset, inden disse røres

Fingre eller hænder kan blive skåret af, motorventilator

Fare for at hele kroppen kan komme i klemme, redskabets drivaksel

Fingre eller hænder kan komme i klemme, kædedrev

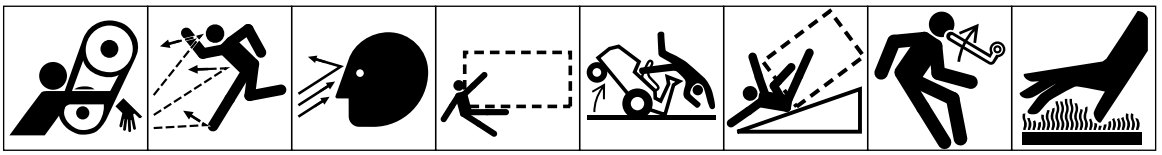

Hænder og arme kan komme i klemme, remtræk

Udkastede eller flyvende genstande, fare for hele kroppen

Udkastede eller flyvende genstande, fare for ansigtet

Fare for at blive kørt over/bakket over (relevant maskine vises i felt)

Maskinen kan vælte, klippemaskine med siddende fører

Maskinen kan vælte, brug ROPS-styrtbøjle (relevant maskine vises i felt)

Fare fra oplagret energi, bagslag eller opadgående bevægelse

Varme overflader, fare for for brændinger på fingre eller hænder

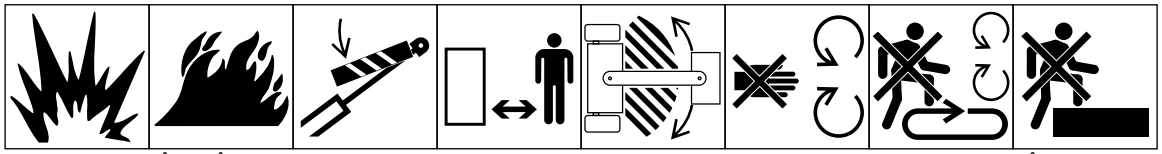

Eksplosion

Bål eller åben ild

Inden man kommer ind i farezonen, skal løftecylinderen fastgøres med låseanordningen

Hold sikker afstand fra maskinen

Hold sikker afstand fra ledforbindelsesområdet, mens motoren er i gang

Sikkerhedsskjolde/skærme må ikke åbnes eller fjernes, mens motoren er i gang

Hvis kraftudtaget er forbundet med traktoren og motoren er i gang, må man ikke træde på lænseplatformen

Må ikke anvendes som trin

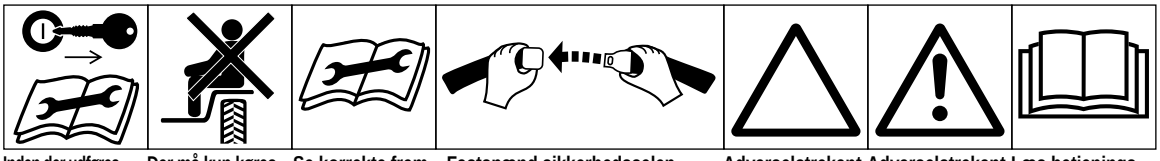

Inden der udføres vedligeholdelses- eller reparationsarbejde, afbryd motoren og tag nøglen ud

Der må kun køres med passager, hvis denne sidder på et passagersæde og førerens udsyn ikke er spærret

Se korrekte fremgangsmåder for service i den tekniske håndbog

Fastspænd sikkerhedsselen

Advarselstrekant

Advarselstrekant med symbol

Læs betjeningsvejledningen

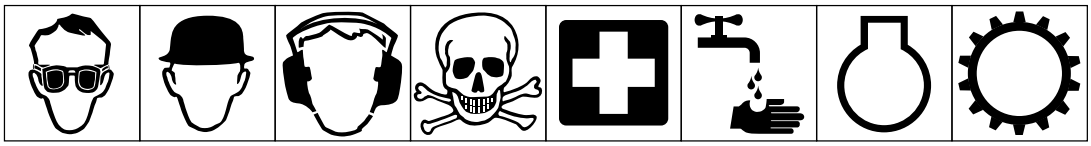

Brug øjenværn | Brug hovedbeskyttelse | Brug høreværn | Advarsel – fare for forgiftning | Førstehjælp | Skyl med vand | Motor | Transmission

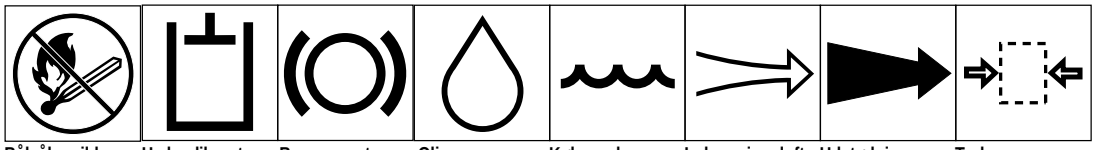

Bål, åben ild og rygning forbudt | Hydrauliksystem | Bremsesystem | Olie | Kølevæske (vand) | Indsugningsluft | Udstødningsgas | Tryk

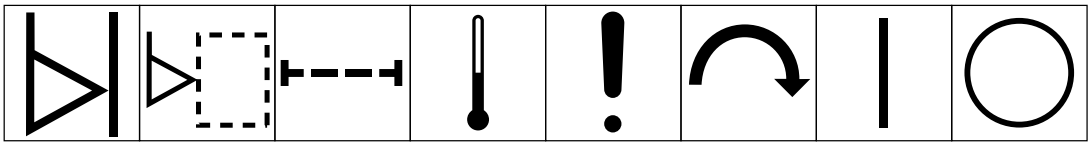

Niveauindikator | Væskestand | Filter | Temperatur | Fejl/Fejlfunktion | Startkontakt/ mekanisme | Tilsluttet/kørsel | Afbrudt/stop

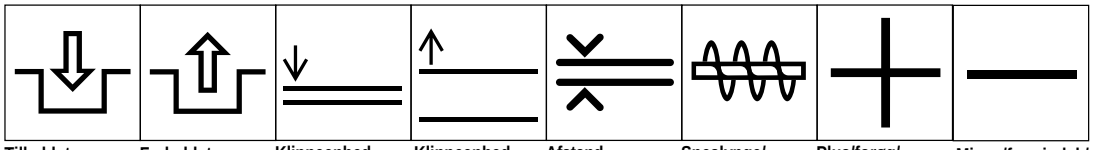

Tilkoblet | Frakoblet | Klippeenhed – sænk | Klippeenhed – løft | Afstand | Sneslynge/ samlesnegl | Plus/forøg/ positiv polaritet | Minus/formindsk/ negativ polaritet

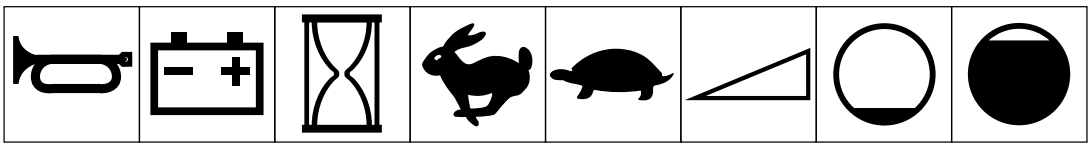

Horn | Batteriets ladestand | Timetæller/ driftstimer | Hurtigt | Langsomt | Trinløs regulering/lineær | Tom | Fuld

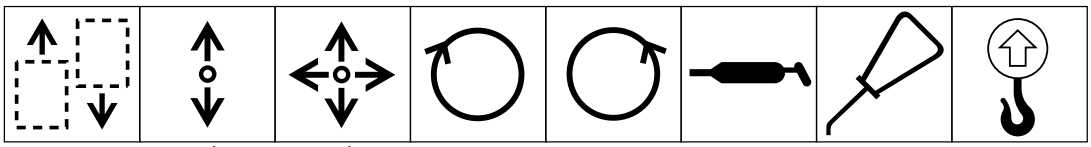

Maskinens køreretning, frem/tilbage | Manøvrehåndtags betjeningsretning, to retninger | Manøvrehåndtags betjeningsretning, flere retninger | Omdrejning med uret | Omdrejning mod uret | Smørepunkt (fedt) | Smørepunkt (olie) | Løftepunkt

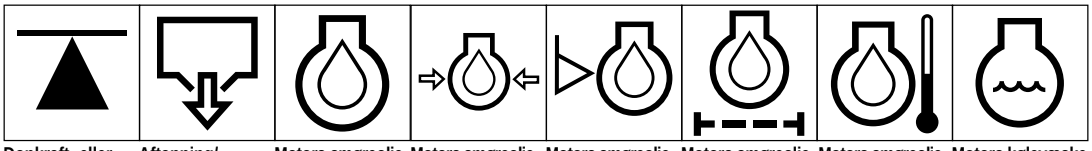

Donkraft- eller løftepunkt | Aftapning/ tømning | Motors smøreolie | Motors smøreolietryk | Motors smøreolie-stand | Motors smøreolie-filter | Motors smøreolie-temperatur | Motors kølevæske

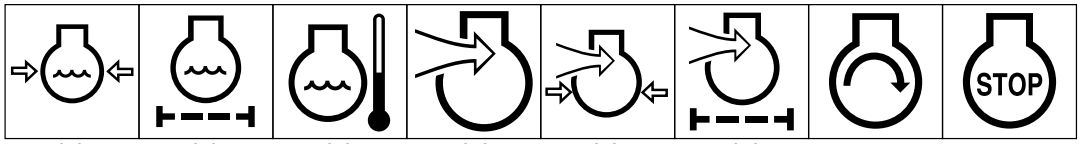

Motors kølevæsketryk | Motors kølevæskefilter | Motors kølevæsketemperatur | Motors indsugnings/forbrændingsluft | Motors indsugnings/forbrændingslufttryk | Motors indsugnings/luftfilter | Motorstart | Motorstop

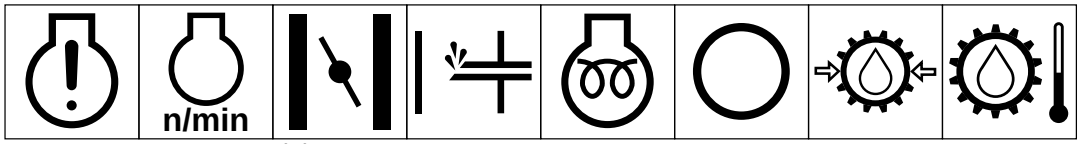

Motorsvigt/fejl | Motors omdrejningshastighed/frekvens | Choker | Tipper (starthjælp) | Elektrisk forvarmning (hjælp ved koldstart) | Transmissionsolie | Transmissionsolietryk | Transmissionsolietemperatur

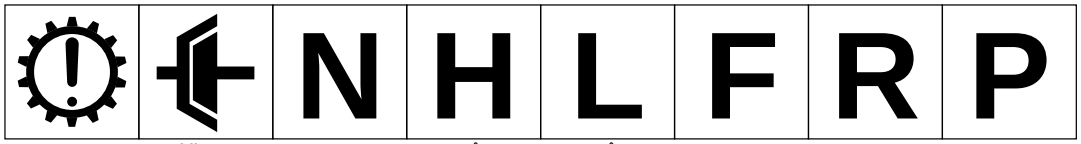

Transmissionsfejl/svigt | Kobling | Frigear | Højt område | Lavt område | Fremadgear | Bakgear | Parkering

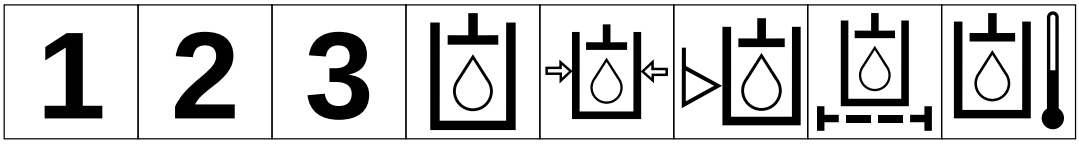

1. gear | 2. gear | 3. gear (andre tal kan bruges op til max. antal fremadgående gear) | Hydraulikolie | Hydraulikolietryk | Hydraulikoliestand | Hydraulikoliefilter | Hydraulikolietemperatur

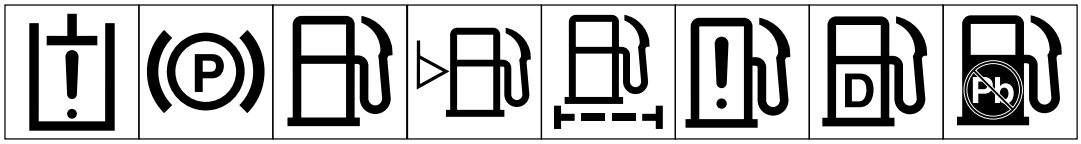

Hydraulikoliefejl/svigt | Parkeringsbremse | Brændstof/Benzin | Brændstof/Benzinniveau | Brændstof/Benzinfilter | Brændstof/Benzinsystemfejl/svigt | Dieselbrændstof | Blyfri benzin

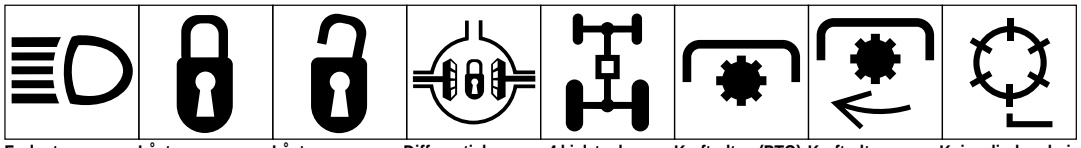

Forlygter | Låst | Låst op | Differentialspærre | 4-hjulstræk | Kraftudtag (PTO) | Kraftudtag, omdrejningshastighed | Knivcylinders kniv

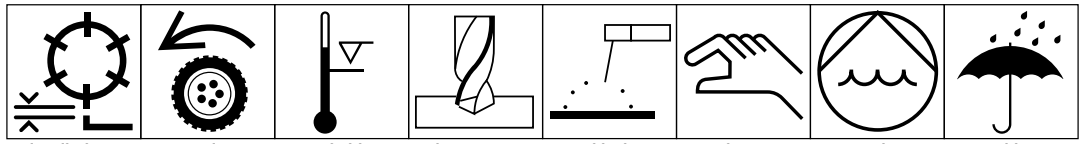

Knivcylinders kniv, højdeindstilling | Manøvrering | Over arbejdstemperaturområdet | Boring | Manuel lysbuesvejsning | Manuel | 0356 Vandpumpe | 0626 Hold tør



0430 vægt | Må ikke bortkastes i normalt husholdningsaffald | CE mærke

Specifikationer

Motor: Kawasaki, luftkølet, 4-takts med topventiler, 2,76 kW (3,6 hk), 60 mm boring, 44 mm slaglængde og 124 cm^3 slagvolumen. 8,4:1 kompressionsforhold og 14,9 Nm moment ved 1400 o/m. Elektronisk tænding, maksimum støjdæmpning med lyddæmper. Brændstoftankens rumindhold: 2,5 liter.

Manøvredrev: Motor til mellemaksel: 2 stk. A-profil kileremme. Mellemaksel til differentialedrev: taktrem med 5 mm hældning. Fra differentiale til tromledrev: taktrem med 8 mm hældning.

Differentiale: Peerless serie 100.

Transportkobling: Mellemhjul på rem.

Bremse: Båndtromle.

Dæk på transporthjul (ekstraudstyr): Hurtige at afmontere med 3,00/3,25 x 6, 32,5 mønsterbredde.

Manøvretromle: Dobbelt, i støbt aluminium, 19 cm diameter.

Betjeningsorganer: Motoren har rekylstarter, afbryderkontakt og choker. Håndtag har gasregulator, manøvrehåndtag og drifts/parkeringsbremse. Klippeenheden har til/frakoblingshåndtag for knivcylinderen. Sikkerhedsanordninger: låsesystem i frigear.

Håndtag: Løkketype, 2,5 cm diameter.

Knivcylinders konstruktion: 12,5 cm diameter, 11 stk. knive i kulstofstål, svejst på 5 stk. stansede ståleger.

Klippebredde: 66 cm.

Klippehøjdeområde: 2,2–12,5 mm.

Klipning: 40,6 cm

Knivcylinderkobling: Kæbetype.

Bundkniv og bundstang: Bundkniv af kulstofstål i høj kvalitet med enkelt skær, induktionshærdet iflg. Rc 48-55. Fastgjort på bearbejdet støbejernsbundstang. Tournament-bundkniv (delnr. 63-8560) som standard.

Græsopsamler: Formstøbt polyethylen.

Mål:

Bredde: 91 cm
Højde: 119 cm
Længde: 150 cm
Tør vægt: 77,6 kg med græsopsamler og Wiehle-rulle uden hjul og groomer-knivcylinder.

Forberedelse inden ibrugtagning

OLIEPÅFYLDNING

Inden ibrugtagning skal krumtaphuset fyldes med 470 cc olie af den korrekte viskositet (se nedenstående skema). Enhver kvalitetsolie, som opfylder American Petroleum Institute's (API) »service klassifikation« MS eller SC, kan anvendes.

Temperatur	**Olieviskositet**
10°C eller under	SAE 10W30
10°C til 35°C	SAE 10W30 eller 30
Over 35°C	SAE 40

1. Parkér maskinen, så motoren er vandret. Rens omkring oliestandsmåleren (Fig. 1).

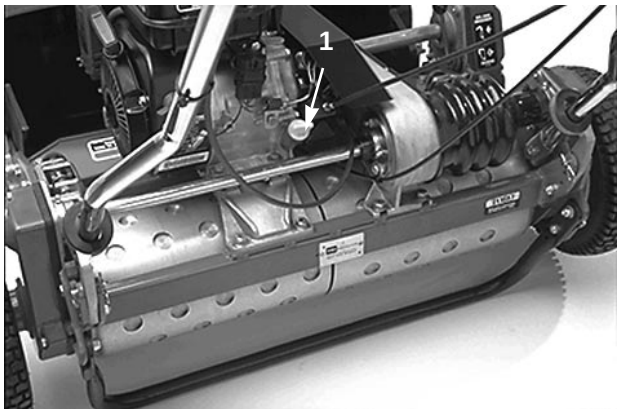

Fig. 1

1. Oliestandsmåler

2. Fjern måleren ved at dreje den mod uret.

3. Tør måleren af. Stik den ned i påfyldningshullet. Tag den så ud igen og kontroller oliestanden. Skru ikke måleren ind i hullet. Hvis oliestanden er lav, skal der kun fyldes nok olie på til at løfte niveauet op til påfyldningsåbningen.

Bemærk: Vi anbefaler, at oliestanden kontrolleres hver gang maskinen anvendes eller efter hver 5 timers drift. I begyndelsen skal der skiftes olie efter de første 20 timers drift; derefter skal olien skiftes efter hver 50 timers drift. Under støvede eller snavsede forhold skal olien skiftes hyppigere.

PÅFYLDNING AF BENZINTANK

BEMÆRK: BRUG ALDRIG METHANOL, BENZIN SOM INDEHOLDER METHANOL ELLER MERE END 10% ETHANOL, BENZINADDITIVER, HØJOKTANBENZIN ELLER HVID BENZIN, DA DISSE KAN BESKADIGE MOTORENS BENZINSYSTEM.

⚠ DANGER

Because fuel is flammable, caution must be used when storing or handling it. Do not fill the fuel tank while the engine is running, hot or when the machine is in an enclosed area. Vapors may build up and be ignited by a spark or flame source many feet away. DO NOT SMOKE while filling the fuel tank to prevent the possibility of an explosion. Always fill the fuel tank outside and wipe up any spilled fuel before starting the engine. Use a funnel or spout to prevent spilling, and fill the tank no higher than to the bottom of the filter screen. DO NOT OVER FILL.

Store fuel in a clean safety approved container and keep the cap on the container. Keep fuel in a cool, well-ventilated place; never in an enclosed area such as a hot storage shed. To assure volatility, do not buy more than a 30-day supply of gasoline, or a 6-month supply of diesel fuel.

Gasoline is a fuel for internal combustion engines; therefore, do not use it for any other purpose. Since many children like the smell of gasoline, keep it out of their reach because the fumes are explosive and dangerous to inhale.

1. Rens omkring benzintankens dæksel, og afmonter dækslet (Fig. 2) fra tanken. Fyld blyfri benzin på tanken, men ikke mere end op til filterets nederste del. FYLD IKKE FOR MEGET PÅ.

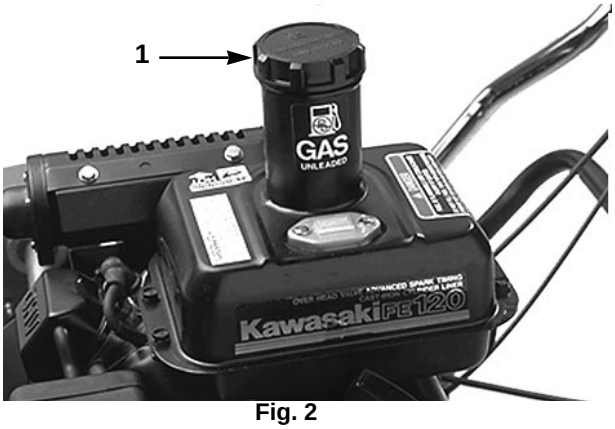

Fig. 2

1. Benzintankens æksel

2. Monter dækslet på benzintanken igen. Tør evt. spildt benzin op.

NIVEAUINDSTILLING AF BAGTROMLEN I FORHOLD TIL KNIVCYLINDEREN

1. Parkér maskinen på en jævn, plan overflade, helst på en arbejdsplade af præcisionsstål. Anbring en 6 mm x 25 mm flad stålliste, 61 cm lang, under knivcylinderens knive og op imod forkanten af bundkniven for at forhindre, at bundkniven hviler på arbejdsoverfladen.

2. Løft frontrullen, så kun bagtromlen og knivcylinderen hviler på arbejdsoverfladen.

3. Tryk godt ned på maskinen over knivcylinderen, så alle knivcylinderens knive er i kontakt med stållisten.

4. Mens der trykkes ned på knivcylinderen, stik et søgerblad ind under den ene ende af tromlen, og kontroller så den anden ende af tromlen. Hvis der er et mellemrum mellem tromlen og arbejdsoverfladen, der er større end 0,25 mm i en af enderne, så er det nødvendigt at justere tromlen; gå til punkt 5. Hvis mellemrummet er mindre end 0,25 mm, er det ikke nødvendigt at foretage nogen justering.

5. Fjern det bageste drivremsdæksel i maskinens højre side.

6. Drej drivremskiven, indtil hullerne er rettet ind med de (4 stk.) rullelejeflangeskruer (Fig. 3)

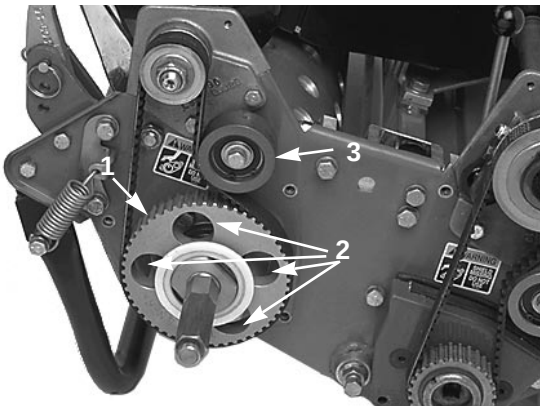

Fig. 3

1. Drivremskive
2. 4 huller
3. Mellemskive

7. Løsn de 4 rullelejeskruer og skruen, som fastholder mellemskiven. Løft eller sænk højre side af rullen, indtil mellemrummet er reduceret til mindre end 0,25 mm. Stram rullelejeskruerne. Juster remspændingen og stram mellemskivens monteringsskrue (Fig. 4).

INDSTILLING AF AFSTAND MELLEM BUNDKNIV OG KNIVCYLINDER

Afstanden mellem bundkniv og knivcylinder indstilles ved at løsne eller stramme bundknivens justerskruer, som findes på maskinens top.

1. Parkér maskinen på en jævn, plan overflade. Sørg for at fjerne kontakten mellem bundkniven og knivcylinderen ved at løsne låsemøtrikkerne på bundknivens justerskruer og dreje justerskruerne mod uret (Fig. 4).

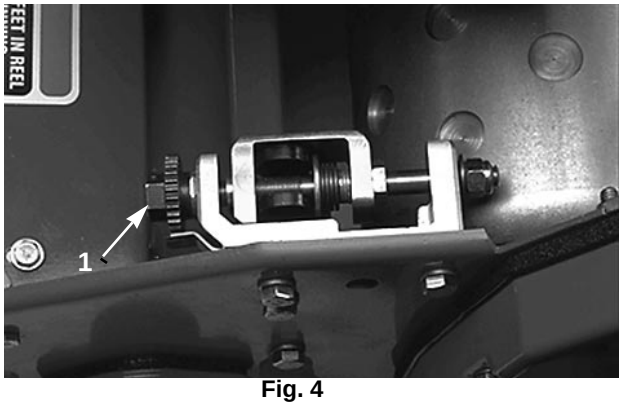

Fig. 4

1. Bundknivens justerskrue

2. Tip maskinen tilbage på håndtaget for at få adgang til bundkniven og knivcylinderen.

3. Forfra i den ene ende af knivcylinderen stik en lang strimmel avispapir ind mellem knivcylinderen og bundkniven (Fig. 5). Mens knivcylinderen langsomt drejes fremad, strammes bundknivens justerskrue (i samme ende af knivcylinderen), indtil papiret klemmes let, når det stikkes ind forfra, parallelt med bundkniven, hvilket medfører, at man mærker let modstand, når man trækker i papiret (Fig. 4).

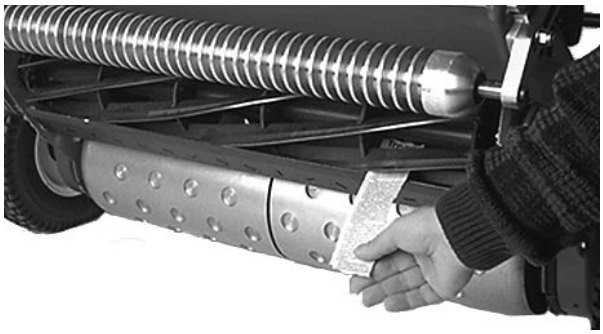

Fig. 5

Bemærk: Hver gang justerskruen drejes én flade med uret, bevæges bundkniven 0,07 mm nærmere knivcylinderen. STRAM IKKE JUSTERSKRUERNE FOR MEGET.

4. Kontrollér, om der er let kontakt i den anden ende af knivcylinderen med papiret og justér efter behov.

5. Efter justeringen kontroller for at se, om knivcylinderen kan klemme papiret, når det stikkes ind forfra, og den kan klippe papiret over, når det stikkes ind vinkelret på bundkniven (Fig. 5). Det skulle være muligt at klippe papiret over med minimal kontakt mellem bundkniven og knivcylinderknivene. Skulle der være tegn på for stor modstand, vil det enten være nødvendigt at baglappe eller slibe klippeenheden for at få de skarpe skær, som er nødvendige for præcisions-klipning (se Toro håndbogen vedr. slibning).

INDSTILLING AF KLIPPEHØJDE

1. Kontroller, om bagrullen er vandret og om kontakten mellem bundkniv og knivcylinder er korrekt. Tip maskinen tilbage på håndtaget for at få adgang til front- og bagrullen samt bundkniven.

2. Løsn låsemøtrikkerne, der fastholder klippehøjdebeslagene på sidepladerne (Fig. 6).

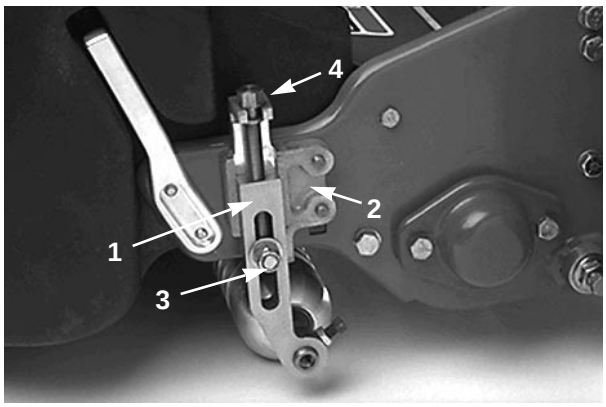

Fig. 6

1. Klippehøjdearm
2. Klippehøjdebeslag
3. Låsemøtrik
4. Justerskrue

3. Løsn møtrikken på målestangen (Fig. 7), og indstil justerskruen i den ønskede klippe-højde. Afstanden mellem skruehovedets nederste del og stangens forside er klippehøjden.

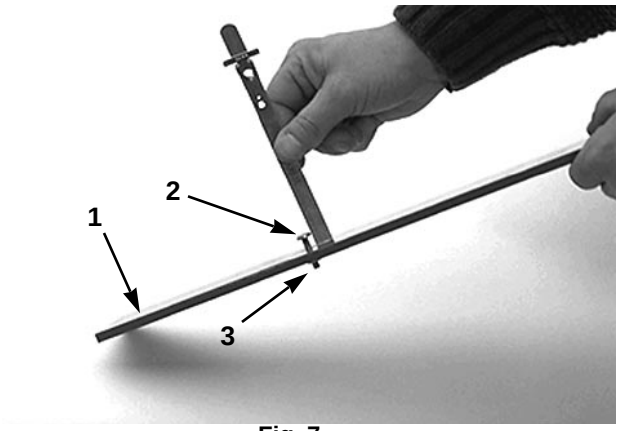

Fig. 7

1. Målestang
2. Højdejusterskrue
3. Møtrik

4. Anbring skruehovedet på bundknivens skær, så bagenden af stangen hviler på bagrullen (Fig. 8).

5. Drej justerknappen, indtil rullen er i kontakt med målestangens forside. Juster begge ender af rullen, indtil hele rullen er parallel med bundkniven.

VIGTIGT: Når bag- og frontrullen er indstillet rigtigt, er de i kontakt med målestangen, og skruen støder helt op imod bundkniven. Dette sikrer, at klippehøjden er ens i begge ender af bundkniven.

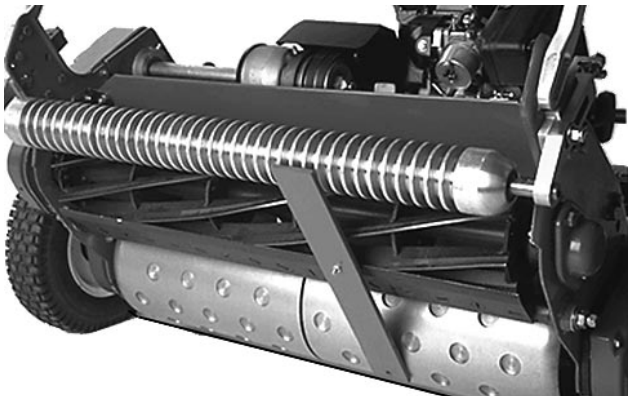

Fig. 8

6. Stram låsemøtrikkerne i siderne af klippehøjdebeslagene for at fastlåse justeringen.

VIGTIGT: For at undgå at klippe græsset for kort i kuperet terræn, skal man sikre, at rullestøtterne er placeret bagud (rullen skal være nærmest knivcylinderen).

Bemærk: Frontrullen kan anbringes i tre forskellige stillinger (Fig. 9), afhængig af anvendelse og behov.

- Brug forreste stilling, når en groomer er monteret.
- Brug midterste stilling uden en groomer.
- Brug tredje stilling i meget kuperet terræn.

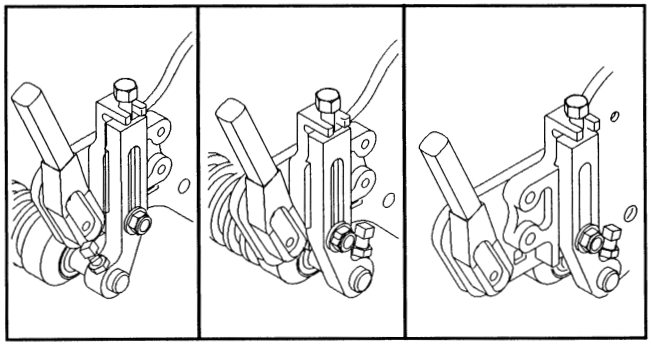

Fig. 9

INDSTILLING AF GRÆSSKÆRMENS HØJDE

Indstil skærmen for at sikre, at det afklippede græs kommer rigtigt op i græsopsamleren.

1. Mål afstanden fra den forreste støttestangs top til forkanten af skærmen i hver ende af klippeenheden (Fig. 10).

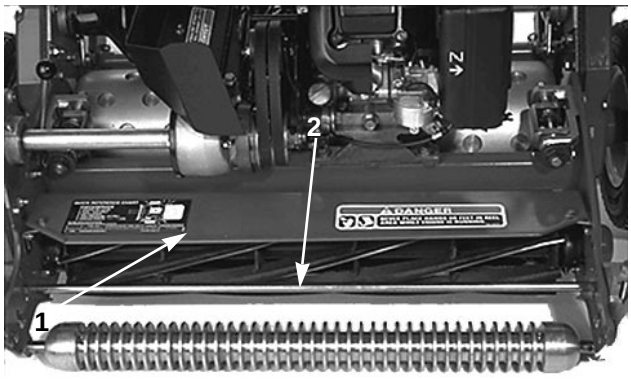

Fig. 10

1. Støttestang
2. Skærm

2. Under normale forhold skal skærmens højde fra støttestangen måle 10 cm. Løsn skruerne og møtrikkerne, der fastholder hver ende af skærmen på sidepladen. Indstil skærmen i den korrekte højde, og stram monteringsdelene.

Bemærk: Hvis græsset er tørt (d.v.s. når det afklippede græs flyver over græsopsamlerens top), skal skærmen sænkes. Hvis græsset er tungt og vådt (d.v.s. når det afklippede græs samler sig på bagsiden af græsopsamleren), skal skærmen løftes.

INDSTILLING AF AFKLIPNINGSSTANG

Juster afklipningsstangen for at sikre, at det afklippede græs udkastes helt fra knivcylinderområdet.

1. Løsn skruerne, der fastholder topstangen (Fig. 11) på klippeenheden. Stik et 1,5 mm søgerblad ind mellem toppen af knivcylinderen og stangen, hvorefter skruerne strammes. Sørg for, at afstanden mellem stangen og knivcylinderen er ens i hele knivcylinderens bredde.

Bemærk: Stangen kan indstilles, så den passer til græssets tilstand. Når græsset er meget vådt, skal stangen indstilles, så den er nærmere ved knivcylinderen. Når græsset derimod er tørt, skal stangen være længere fra knivcylinderen.

Stangen skal være være parallel med knivcylinderen for at sikre optimal klipning.

Stangen skal indstilles, hver gang skærmens højde justeres eller når knivcylinderen er blevet skærpet på en knivcylindersliber.

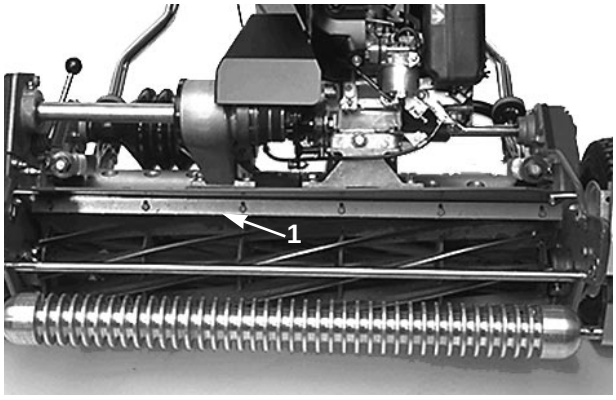

Fig. 11

1. Afklipningsstang

MONTERING AF GRÆSOPSAMLER

1. Tag fat i græsopsamlerens øverste bagkant, og lad den glide på opsamlerens monteringsstænger (Fig. 12).

2. Når der klippes med højere klippehøjder, kan græsopsamleren sænkes ved at fjerne hver monteringsstang på opsamleren og montere den igen i den modsatte side af maskinen.

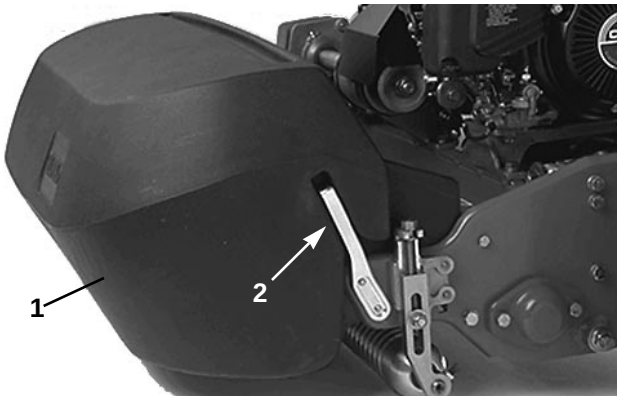

Fig. 12

1. Græsopsamler
2. Opsamlers monteringsstang

KONTROL AF SIKKERHED-SKONTAKTENS FUNKTION

1. Sæt manøvrehåndtaget på TILKOBLET og motorens betjeningsorganer i START-position.

2. Prøv at starte motoren. Motoren bør ikke starte. Hvis den gør det, skal sikkerhedssystemet efterses. Problemet skal udbedres, inden maskinen tages i brug igen.

Betjeningsorganer

Manøvrehåndtag (Fig. 13)—Sidder forrest på kontrolpanelet i højre side. Håndtaget har 2 stillinger: FRIGEAR og FREMAD. Håndtaget føres fremad for at tilkoble manøvredrevet.

Førerkontrolarm (ekstraudstyr) (Fig. 13)—Sidder bagpå håndtaget. Skub kontrolarmen fremad for at tilkoble den. Armen skal tilkobles, før manøvrehåndtaget tilkobles, da motoren ellers vil standse.

Drifts/Parkeringsbremse (Fig. 13)—Sidder forrest på kontrolpanelet i venstre side. Brug bremsen til at nedsætte maskinens hastighed eller standse den. Bremsen kan også bruges som parkeringsbremse. Håndtaget trækkes tilbage over centrum for at aktivere parkeringsbremsen.

Gasregulator (Fig. 13)—Sidder bagest på kontrolpanelet i højre side. Regulatoren har to positioner: HURTIGT og LANGSOMT. Motorens omdrejningstal kan reguleres mellem de to positoner.



Fig. 13

1. Gasregulator
2. Manøvrepedal
3. Drifts/parkeringsbremse
4. Førerkontrol (ekstraudstyr)

Knivcylinderens til/frakoblingshåndtag (Fig. 14)—Sidder forrest på maskinen i højre hjørne. Håndtaget har to positioner: TILKOBLET og FRAKOBLET. Håndtaget trækkes opad for at tilkoble knivcylinderen og nedad for at frakoble den.

Choker (Fig. 15)—Sidder forrest på motoren i ventre side. Håndtaget har to stillinger: KØRSEL og CHOKER. Sæt chokeren på CHOKER for at starte motoren, når den er kold. Når motoren er startet, sættes chokeren på KØRSEL.

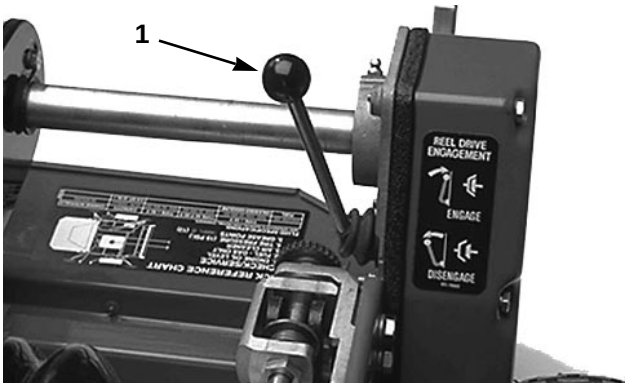

Fig. 14

1. Knivcylinderens til/frakoblingshåndtag

Benzinafskæringsventil (Fig. 15)—Sidder forrest på motoren i venstre side. Ventilen har to stillinger: LUKKET og ÅBEN. Håndtaget sættes på LUKKET, når maskinen ikke benyttes eller når den transporteres. Håndtaget sættes på ÅBEN, inden motoren startes.

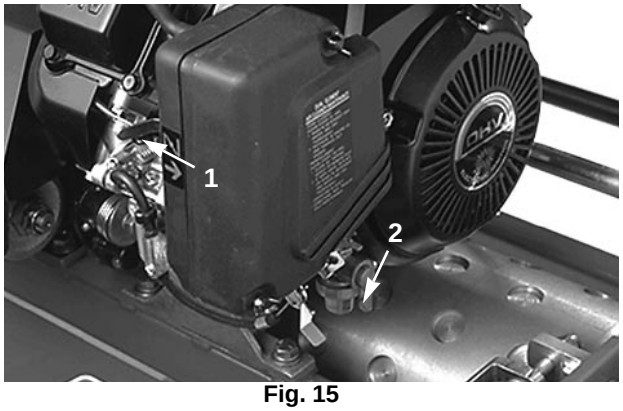

Fig. 15

1. Chokerhåndtag
2. Benzinafskæringsventil

Rekylstarter (Fig. 16)—Træk i rekylstarterens håndtag for at starte motoren.

fbryderkontakt (Fig. 16)—Sidder bagest på motoren. Sæt kontakten på TILSLUTTET (ON) for at starte motoren og på AFBRUDT (OFF) for at standse den.

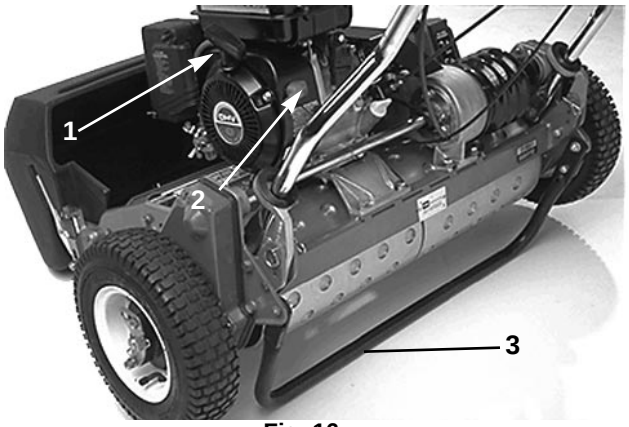

Fig. 16

1. Rekylstarter
2. Afbryder
3. Stativ

Stativ (Fig. 16)—Stativet er monteret bagpå maskinen og bruges til at løfte maskinens bagende ved montering og afmontering af transporthjul.

Betjeningsanvisninger

START OG STOP AF MOTOR

Bemærk: Sørg for, at tændrørsledningen er sat på tændrøret.

1. Sørg for at manøvrehåndtaget (Fig. 13) og knivcylindertil/frakoblingshåndtaget (Fig. 14) er FRAKOBLET.

Bemærk: Motoren vil ikke starte, hvis manøvrehåndtaget er tilkoblet.

2. Åbn benzinafskæringsventilen på motoren (Fig. 15).

3. Sæt afbryderkontakten (Fig. 13) på TILSLUTTET.

4. Sæt gasregulatoren (Fig. 13) på HURTIGT.

5. Sæt chokeren (Fig. 15) i halvt åben stilling (koldstart), når motoren er kold. Når motoren er varm, er det måske ikke nødvendigt at bruge choker for at starte den igen.

6. Træk ud i rekylstarthåndtaget, indtil starteren går i positivt indgreb. Træk derefter kraftigt til for at starte motoren. Efterhånden som motoren bliver varm, afbrydes chokeren.

Bemærk: Træk ikke rekylstartsnoren helt ud, og slip ikke håndtaget, når snoren er trukket ud, da dette evt. kan bevirke, at snoren knækker eller rekylmekanismen bliver beskadiget.

7. Under brugen standses motoren ved at sætte manøvrehåndtaget og knivcylinderens til/frakoblingshåndtag på FRAKOBLET, gasregulatoren på LANGSOMT og afbryderkontakten på AFBRUDT.

8. Inden maskinen opbevares, skal tændrørsledningen fjernes fra tændrøret for at forhindre utilsigtet start af motoren.

9. Inden maskinen opbevares eller transporteres på en vogn, skal der lukkes for benzinafskæringsventilen.

TRANSPORT

1. Tryk stativet ned med foden og træk op i håndtaget for at løfte maskinens bageste del, så transporthjulene kan monteres.

2. Stativet udløses ved at skubbe maskinen fremad og så trykke ned på håndtaget.

3. Sørg for, at manøvrehåndtaget og knivcylinderens til/frakoblingshåndtag er FRAKOBLET, og start motoren.

4. Sæt gasregulatoren på LANGSOMT. Tip så maskinens forreste del opad. Motorhastigheden skal øges langsomt, mens manøvredrevet tilkobles gradvist, så maskinen kører langsomt fremad.

5. Indstil gasregulatoren således, at maskinen har den ønskede kørehastighed, og kør så maskinen hen til det ønskede sted.

FORBEREDELSE AF MASKINEN INDEN GRÆSKLIPNING

1. Sæt manøvrehåndtaget på FRAKOBLET igen, gasregulatoren på LANGSOMT og stands motoren.

2. Tryk stativet ned med foden og træk op i håndtaget for at løfte hjulene op fra jorden.

3. Skub låseklemmerne på hjulene ud af fordybningerne i akslerne og tag hjulene af akslerne.

GRÆSKLIPNING

Når GREENSMASTER 1600 anvendes rigtigt, får man den jævnest mulige græsklipning. Ved at anvende følgende forslag vil man få den bedste ydelse fra maskinen.

INDEN GRÆSKLIPNING

Inden græsklipning skal dug og regnormeekskrementer fjernes ved at »rive« græsset med en bambusstok eller trække en vandslange hen over arealet. Sørg for, at maskinen er justeret omhyggeligt, og at begge sider af knivcylinderen er indstillet ens. Hvis maskinen er justeret forkert, vil det forårsage en meget forstørret effekt, som kan ses på det klippede græs' udseende. En 1,2 – 1,5 m bred »krave« skal klippes rundt om green'en med lidt højere klippehøjde end på green'en. Dette gør det muligt at vende maskinen uden for green'en.

FREMGANGSMÅDE VED GRÆSKLIPNING

På en green skal græsset altid klippes ved at føre maskinen frem og tilbage over green'en. Undgå at klippe i cirkler og vend ikke på green'en, da det kan give bare pletter. Når maskinen skal vendes, skal dette ske uden for green'en ved at løfte knivcylinderen (ved at trykke ned på håndtaget) og vende på manøvretromlen. Græsset må aldrig klippes i samme retning to gange lige efter hinanden. For at græsset skal blive ved med vokse lodret, og for at undgå, at græsset lægger sig til den ene eller anden side, skal græsset altid klippes i modsat retning næste gang. Klip græsset i normal skridtfart. Man sparer ikke ret meget tid ved at klippe græsset i hurtigere tempo, og man får ikke så godt et resultat.

Sæt manøvrehåndtaget på TILKOBLET, sæt gasregulatoren på et højere omdrejningstal, indtil maskinen kører med den ønskede hastighed, og kør så ud på green'en. Sænk maskinens forreste del ned og begynd at klippe græs.

BRUG AF BETJENINGSORGANER

Ved græsklipning anvendes betjeningsorganerne på følgende måde:

1. Start motoren, sæt gasregulatoren på et lavere omdrejningstal, tryk ned på håndtaget for at løfte klippeenheden, sæt manøvrehåndtaget på TILKOBLET og kør maskinen ind på green'ens »krave«.

2. Sæt manøvrehåndtaget på FRAKOBLET og knivcylinderens til/frakoblingshåndtag på TILKOBLET.

EFTER GRÆSKLIPNING

1. Kør maskinen væk fra green'en, sæt manøvrehåndtaget på FRAKOBLET, stands motoren og sæt knivcylinderens til/frakoblingshåndtag på FRAKOBLET.

2. Tøm græsopsamleren for afklippet græs, sæt græsopsamleren på igen og fortsæt så maskinens kørsel.

Vedlegeholdelse

Minimale anbefalede vedligeholdelsesintervaller

Vedligeholdelsesprocedure	Vedligeholdelsesinterval & -eftersyn			
	Hver 25 timer	Hver 50 timer	Hver 100 timer	Hver 200 timer
Efterse luftfilterets for-filter Smøre alle smørefittings Kontrollér for løse monteringsdele				
Rens brændstoffilteret og slamskålen Justér manøvredrivremmene †Skift motorolien				
Kontrollér afklipningsstangens justering Efterse luftfilterets element				
Rens forbrændingskammeret Udskift tændrøret Justér ventilerne og efterspænd topstykkeboltene				
†Første tilkørsel ved 20 timer				
Udskift alle sikkerhedskontakterne				

Årlige anbefalinger:
Det anbefales, at de anførte punkter udføres hver 2. år.

Checkliste for daglig vedligeholdelse

Kontrollér følgende punkter hver dag:

- ✓ Sikkerhedssystemets funktion
- ✓ Parkeringsbremsens funktion
- ✓ Brændstofstanden
- ✓ Motorens oliestand
- ✓ Luftfilteret
- ✓ Rengør motorens køleribber
- ✓ Kontrollér for usædvanlige motorlyde
- ✓ Kontrollér for usædvanlige driftslyde
- ✓ Kontrollér indstillingen af afstanden mellem knivcylinder og bundkniv
- ✓ Indstilling af klippehøjde

Smør alle smørefittings umiddelbart efter hver afvaskning, uden hensyn til intervallet.

Reparér lakskader.

SMØRING

SMØREFITTINGS

De (12 stk.) smørefittings på maskinen skal smøres mindst hver 25. time. Smør maskinen med nr. 2 universal-lithiumfedt. En håndfedtsprøjte anbefales for at opnå det bedste resultat.

1. Tør hver smørefitting af med en ren klud.

2. Der findes smørefittings på følgende steder: 2 stk. på frontrullen (Fig. 17), 2 stk. på knivcylinderlejerne (Fig. 17), 2 stk på tromleakslerne (Fig. 18), 3 stk. på differentialet (Fig. 18), 2 stk. på knivcylinderens mellemaksellejer (Fig. 19) og 1 stk. på remmens mellemhjuls drejepunkt (Fig. 20).

VIGTIGT: Brug ikke for meget tryk, da fedtpakningerne ellers kan blive permanent beskadigede.

3. Tør det overskydende fedt af.

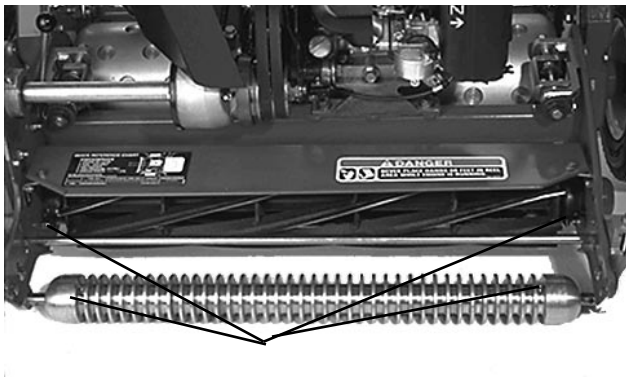

Fig. 17

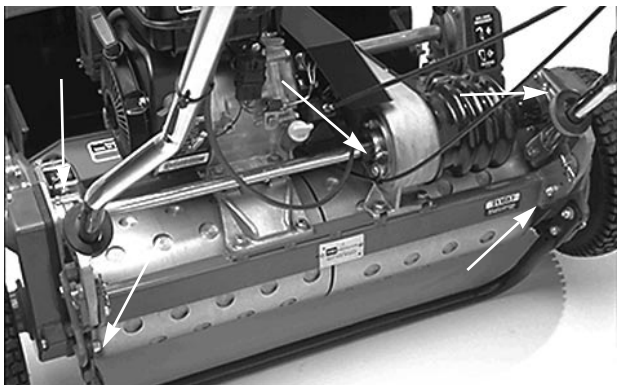

Fig. 18

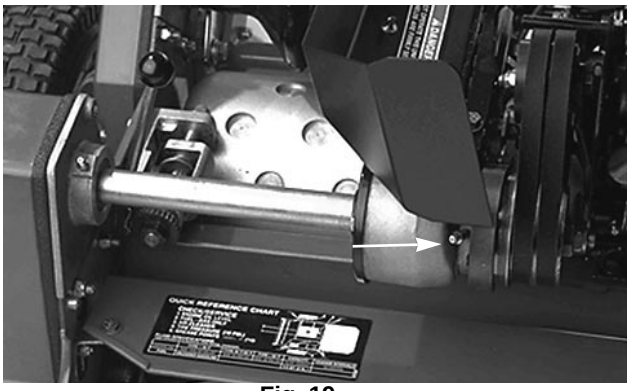

Fig. 19



Fig. 20

Justering af manøvredrivremmen

1. Kontrollér spændingen ved at trykke remmen ned på midterpunktet med 5 ± Nm kraft. Remmen skal kunne nedbøjes 63 mm. Hvis nedbøjningen ikke er korrekt, skal man gå videre med næste punkt.

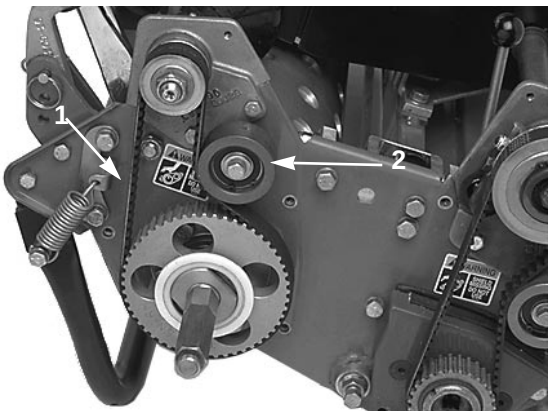

Fig. 21

1. Manøvredrivrem
2. Mellemhjul

2. Justering af remspændingen:

A. Løsn remdækslets monteringsskruer for at få adgang til remmen.

B. Løsn mellemhjulets monteringsmøtrik og drej mellemhjulet med uret mod bagsiden af remmen, indtil den ønskede spænding opnås. STRAM IKKE REMMEN FOR MEGET!

C. Stram møtrikken for at fastlåse justeringen.

D. Montér remdækslet igen ved at sætte det på plads. Mens der bibeholdes et lille mellemrum mellem dækselpakningen og sidepladen, monteres hver monteringsbolt, indtil gevindene går i indgreb med indsatsen. Mellemrummet vil muliggøre visuel indstilling af bolten i forhold til gevindindsatsen. Når alle bolte er monterede, stram, indtil afstandsstykkerne inde i dækslet er i kontakt med sidepladen. Stram ikke for meget.

Punkter for udvalgte vedligeholdelsesprocedurer

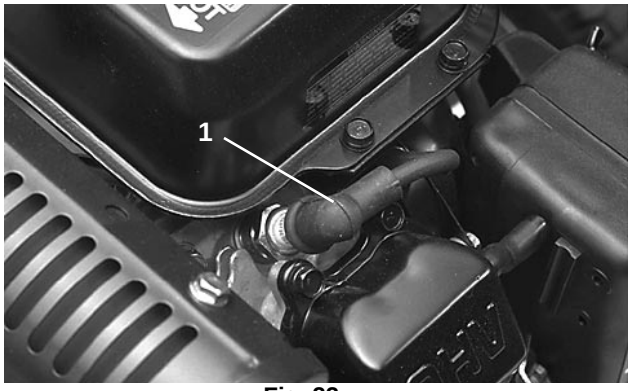

Fig. 22

1. Tændrør

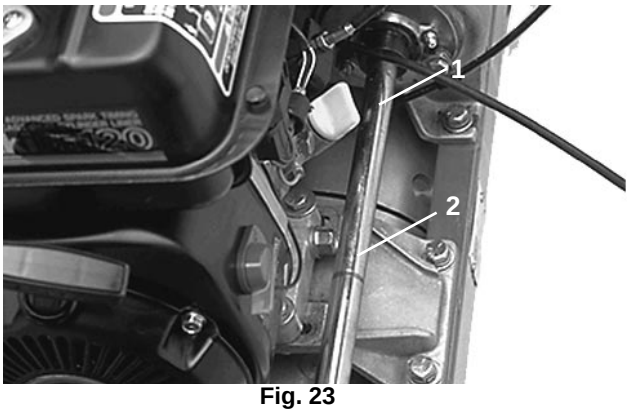

Fig. 23

1. Oliestandsmåler
2. Aftapningsprop

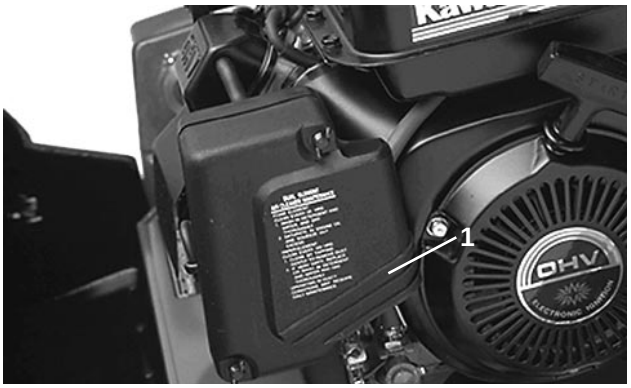

Fig. 24

1. Luftfilter

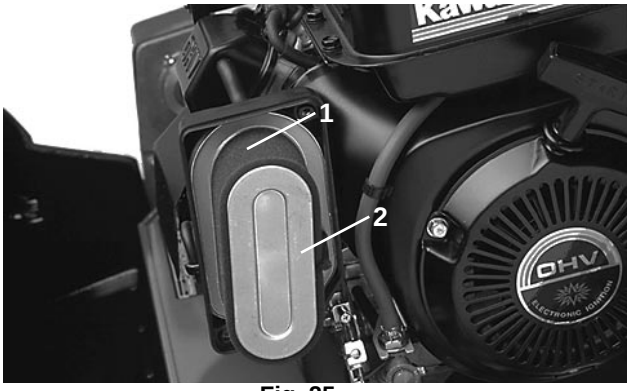

Fig. 25

1. Skumelement
2. Papirelement

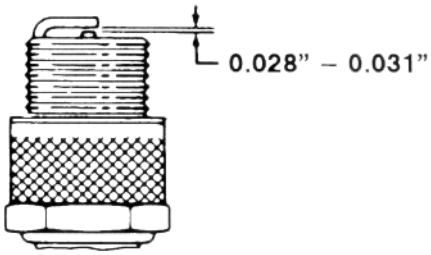

Fig. 26

Fig. 27

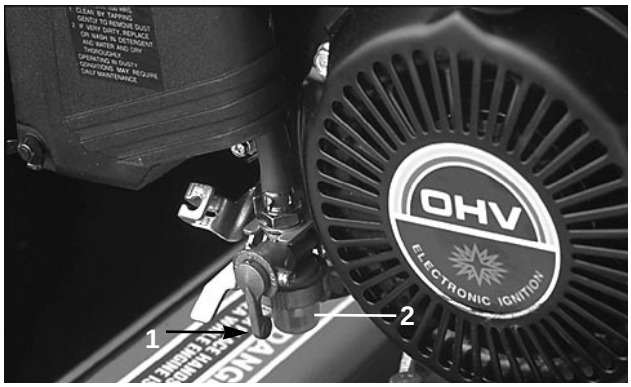

1. Afskæringsventil
2. Skåly

IDENTIFIKATION OG BESTILLING

MODEL- OG SERIENUMRE

Greensmaster 1600 har to identifikationsnumre: et modelnummer og et serienummer. Disse numre er stemplet på en plade, som sidder på bagsiden af rammen. Ved alle henvendelser vedrørende maskinen skal model- og serienummeret opgives for at sikre, at der gives korrekte oplysninger og leveres de rigtige reservedele.

Bemærk: Hvis der anvendes et reservedelskatalog, skal man ikke bestille referencenummeret, men skal bruge del-nummeret.

Når man bestiller reservedele hos en autoriseret TORO forhandler, skal man give følgende oplysninger:

1. Model- og serienummer.

2. Del-nummer, beskrivelse og ønsket antal dele.


TORO®