Form No. 3433-115 Rev D

Count on it.

Betjeningsvejledning

Greensmaster® eTriFlex 3360-traktionsenhed

Modelnr. 04580—Serienr. 400000000 og derover

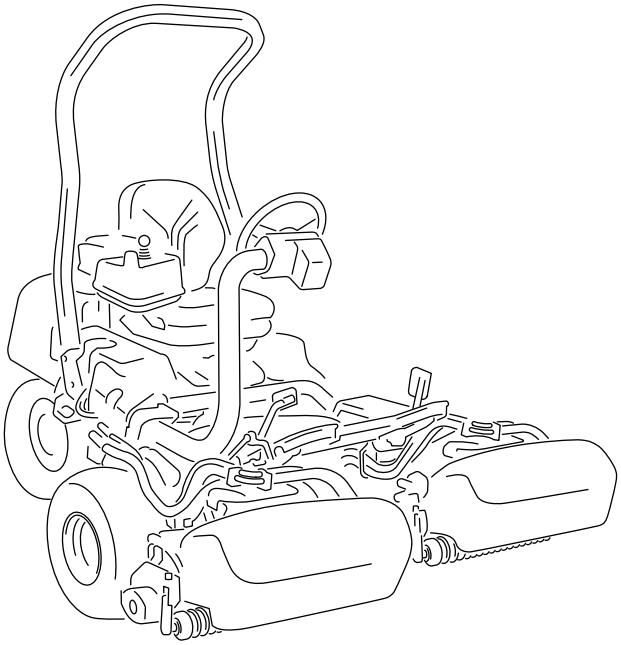

Registrer dit produkt på www.Toro.com.
Oversættelse af original (DA)

3433-115

Dette produkt overholder alle relevante EU-direktiver. Yderligere oplysninger fås på den separate produktspecifikke overensstemmelseserklæring.

Det er en overtrædelse af California Public Resource Code Section 4442 eller 4443 at bruge eller betjene denne motor på et skovbegroet, buskbegroet eller græsbegroet område, medmindre motoren er forsynet med en gnistskærm som defineret i Section 4442, som vedligeholdes og er i god driftsmæssig stand, eller medmindre motoren er bygget, udstyret og vedligeholdt til brandforebyggelse.

Den medfølgende motorvejledning indeholder information om U.S. Environmental Protection Agency (EPA) og California Emission Control Regulation for emissionssystemer, vedligeholdelse og garanti. Nye eksemplarer kan bestilles via motorfabrikanten.

Betjening af denne maskine i en højde på 1.000 m over havets overflade kræver en dyse til store højder. Se Kawasaki-motorens betjeningsvejledning for at få flere oplysninger.

⚠ ADVARSEL

CALIFORNIEN
Advarsel i henhold til erklæring nr. 65

Udstødningsgassen fra dette produkt indeholder kemikalier, der ifølge staten Californien er kræftfremkaldende samt giver fødselsskader eller andre forplantningsskader.

Batteripoler og tilbehør indeholder bly og blysammensætninger, som ifølge staten Californien er kræftfremkaldende og forårsager forplantningsskader. Vask hænder efter håndtering.

Brug af dette produkt kan medføre eksponering over for kemikalier, der ifølge staten Californien er kræftfremkaldende og giver medfødte defekter eller andre forplantningsskader.

Indledning

Dette er en greensklipper med knivcylindre, der er beregnet til brug af professionelle, ansatte operatører i kommercielle anvendelsesområder. Den er primært beregnet til klipning af græs på velholdte plæner. Brug af dette produkt til andre formål end den tilsigtede anvendelse kan udsætte dig selv og omkringstående for fare.

Læs denne vejledning omhyggeligt, så du kan lære at betjene og vedligeholde produktet korrekt samt undgå person- og produktskade. Det er dit ansvar at betjene produktet korrekt og sikkert.

Besøg www.Toro.com for at få flere oplysninger, herunder sikkerhedstip, undervisningsmaterialer, oplysninger om tilbehør, hjælp til at finde en forhandler eller for at registrere dit produkt.

Når du har brug for service, originale Toro-dele eller yderligere oplysninger, bedes du kontakte en autoriseret Toro-forhandler samt have produktets model- og serienummer parat. Figur 1 angiver, hvor model- og serienummeret er placeret på produktet. Skriv numrene, hvor der er gjort plads til dette.

Vigtigt: **Du kan scannne QR-koden på serienummermærkaten (hvis udstyret hermed) med din mobilenhed for at tilgå garanti, reservedele og andre produktoplysninger.**

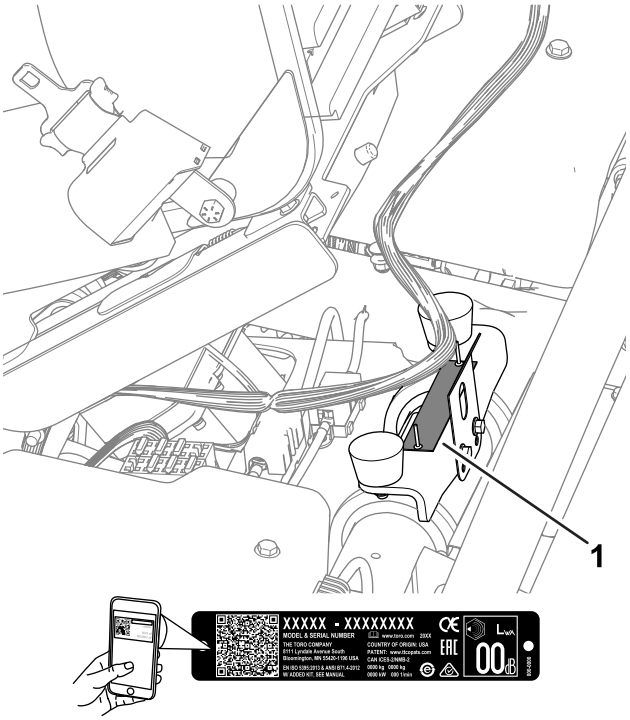

g279286

Figur 1

1. Model- og serienummerets placering

Modelnr. _____

Serienr. _____

Denne vejledning advarer dig om mulige farer og giver dig særlige sikkerhedsoplysninger ved hjælp af advarselssymbolet (Figur 2), der angiver en fare, som kan forårsage alvorlig personskade eller død, hvis du ikke følger de anbefalede forholdsregler.

© 2021—The Toro® Company
8111 Lyndale Avenue South
Bloomington, MN 55420

Kontakt os på www.Toro.com.
Trykt i USA
Alle rettigheder forbeholdes

g000502

Figur 2
Advarselssymbol

Denne betjeningsvejledning bruger to ord til at fremhæve oplysninger. **Vigtigt** henleder opmærksomheden på særlige mekaniske, elektriske eller fejlfindingsmæssige oplysninger, og **Bemærk** angiver generel information, som det er værd at lægge særligt mærke til.

Indhold

Sikkerhed 4
Generelt om sikkerhed 4
Sikkerheds- og instruktionsmærkater 4
Opsætning 8
1 Montering af styrtbøjlen 8
2 Montering af sædet 9
3 Montering af servicemærkaten 9
4 Montering af rattet 9
5 Tilslutning af 12V-batteriet 10
6 Montering af krogene til græsopsamleren 11
7 Montering af klippeenhederne 11
8 Justering af maskinens indstillinger 12
9 Montering af CE-mærkaterne 12
10 Reducering af dæktrykket 13
Produktoversigt 13
Betjeningsanordninger 14
InfoCenter 16
Specifikationer 21
Redskaber/tilbehør 22
Før betjening 22
Sikkerhedshensyn før drift 22
Brændstofspecifikation 23
Opfyldning af brændstoftanken 23
Identificering af klippeenhederne 24
Brug af InfoCenter til justering af maskinens indstillinger 24
Sådan fungerer dialogmeddelelser i InfoCenter 26
Vipning af rattet 27
Udførelse af daglig vedligeholdelse 27
Under betjening 28
Sikkerhed under drift 28
Tilkøring af maskinen 29
Start af motoren 29
Kontrol af maskinen efter motorstart 29
Slukning af motoren 29
Sådan fungerer sikkerhedslåsesystemet 29
Kørsel med maskinen uden klipning 30
Klipning af green 30
Efter betjening 32
Sikkerhed efter drift 32
Eftersyn og rengøring efter klipning 32
Bugsering af maskinen 33
Bugsering af maskinen 33
Kørsel af maskinen uden motoreffekt 34
Vedligeholdelse 35
Sikkerhed ved vedligeholdelse 35
Skema over anbefalet vedligeholdelse 35
Kontrolliste for daglig vedligeholdelse 36
Tiltag forud for vedligeholdelse 37
Hævning af maskinen 37
Løft af motorhjelmen 38
Motorvedligeholdelse 38
Motorsikkerhed 38
Eftersyn af luftfilteret 38
Serviceeftersyn af motorolien 39
Serviceeftersyn af tændrøret 41
Vedligeholdelse af brændstofsystem 42
Udskiftning af brændstoffiltrene 42
Eftersyn af brændstofslanger og -forbindelser 43
Vedligeholdelse af elektrisk system 43
Elektrisk system – Sikkerhed 43
Frakobling eller tilslutning af strøm til maskinen 43
Opladning af 12V-batteriet til 12V-systemet 43
Sådan fungerer 48V-batterisystemet 44
Sikringernes placering 45
Vedligeholdelse af drivsystem 47
Kontrol af dæktrykket 47
Kontrol af hjulmøtrikkernes tilspændingsmoment 47
Skift af traktionsmotorens gearkasseolie 47
Vedligeholdelse af bremser 49
Justering af bremserne 49
Vedligeholdelse af klippeenhederne 50
Skæreknivssikkerhed 50
Montering og afmontering af klippeenhederne 50
Kontrol af kontakt mellem knivcylinder og bundkniv 53
Baglapning af klippeenhederne 53
Opbevaring 54
Sikkerhed i forbindelse med opbevaring 54
Klargøring af maskinen til opbevaring 54

Sikkerhed

Denne maskine er designet i overensstemmelse med EN ISO 5395 og ANSI B71.4-2017 og opfylder disse standarder, når du har gennemført opsætningsprocedurerne.

Generelt om sikkerhed

Dette produkt kan afskære hænder og fødder samt udslynge genstande.

- Læs og forstå indholdet i denne *betjeningsvejledning*, før du starter motoren.
- Betjening af maskinen kræver din fulde opmærksomhed. Giv dig ikke i kast med aktiviteter, der afleder opmærksomheden, da dette kan medføre person- eller tingsskade.
- Hold hænder og fødder væk fra bevægelige maskinkomponenter.
- Betjen ikke maskinen, uden at alle afskærmninger og øvrige sikkerhedsanordninger sidder og fungerer korrekt på maskinen.
- Hold omkringstående og børn væk fra arbejdsområdet. Lad aldrig børn betjene maskinen.
- Sluk maskinen, tag nøglen ud, og vent, til al bevægelse er standset, før du forlader førersædet. Lad maskinen køle af, inden du justerer, efterser, rengør eller stiller den til opbevaring.

Hvis maskinen betjenes eller vedligeholdes forkert, kan det medføre personskade. Operatøren skal altid følge sikkerhedsforskrifterne og være opmærksom på advarselssymbolet ⚠, der betyder Forsigtig, Advarsel eller Fare – personlig sikkerhedsanvisning, for at nedsætte risikoen for personskade. Hvis disse forskrifter ikke følges, kan det medføre personskade eller død.

Sikkerheds- og instruktionsmærkater

Sikkerheds- og instruktionsmærkaterne kan nemt ses af operatøren og er placeret tæt på potentielle risikoområder. Beskadigede eller bortkomne mærkater skal udskiftes.

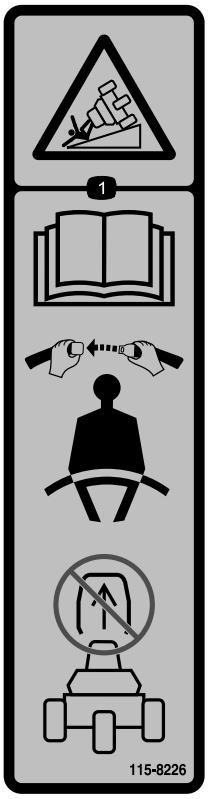

decal115-8226

115-8226

1. Tippefare – læs *betjeningsvejledningen*, spænd sikkerhedsselen, og fjern ikke styrtbøjlen.

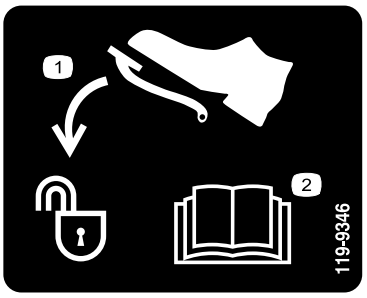

decal119-9346

119-9346

1. Træd på pedalen for at låse op.
2. Læs *betjeningsvejledningen* for at få yderligere oplysninger.

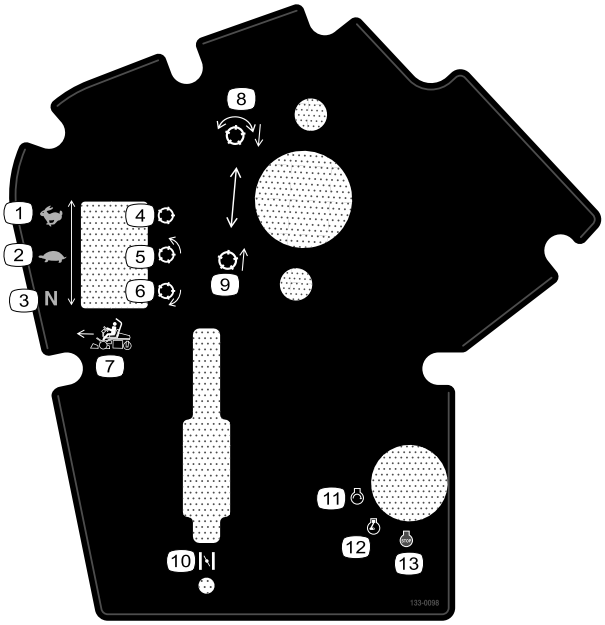

decal133-0098

133-0098

1. Traktionshastighed – transport
2. Traktionshastighed – klipning
3. Traktionshastighed – neutral
4. Knivcylinder – transport
5. Knivcylinder – klipning
6. Knivcylinder – baglapning
7. Funktionskontrol til fremadrettet kørsel
8. Sænk og kobl knivcylindrene ind.
9. Hæv og kobl knivcylindrene ud.
10. Choker
11. Motor – start
12. Motorkørsel
13. Motor – sluk

decal133-8062

133-8062

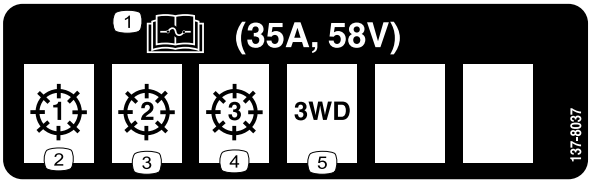

decal137-8037

137-8037

1. Læs *betjeningsvejledningen* for at få oplysninger om sikringer.
2. Klippeenhed – 1
3. Klippeenhed – 2
4. Klippeenhed – 3
5. 3-hjulstræksæt

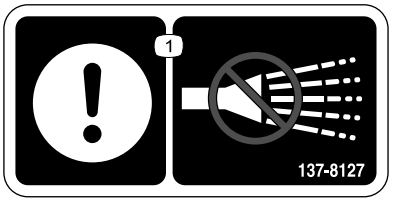

decal137-8127

137-8127

1. Bemærk – undlad at anvende højtryksrenser.

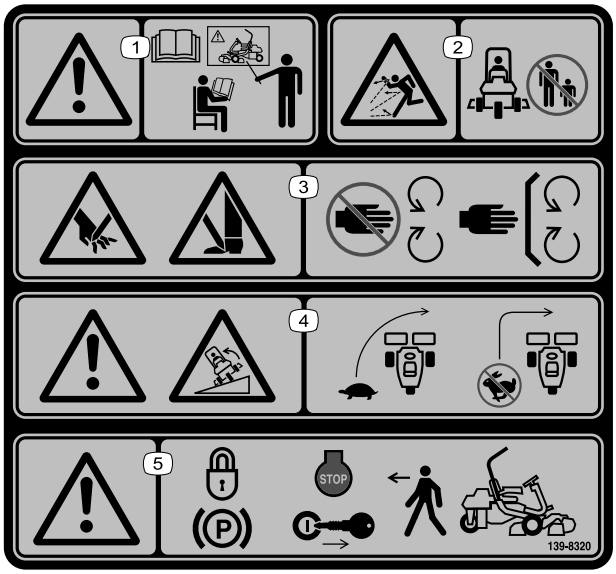

decal139-8320

139-8320

1. Advarsel – alle operatører skal læse *betjeningsvejledningen* og uddannes inden brug af maskinen.
2. Fare for udslyngede genstande – hold omkringstående på afstand.
3. Risiko for skæring/amputation af hænder og risiko for skæring/amputation af fødder – hold afstand til bevægelige dele. Hold alle afskærmninger og værn på plads.
4. Advarsel: Tippefare – sæt farten ned, når du drejer, og drej ikke skarpt under hurtig kørsel.
5. Advarsel – aktiver parkeringsbremsen, sluk motoren, og tag nøglen ud, før du forlader maskinen.

decal139-8321

139-8321

Bemærk: Denne maskine overholder industristandarden for stabilitetsprøvning i afprøvningen af statisk stabilitet, sidestabilitet og stabilitet i længderetningen ved den anbefalede maksimale hældning, der er angivet på mærkaten. Læs instruktionerne til betjening af maskinen på skråninger i *betjeningsvejledningen*, og gennemgå de forhold, under hvilke maskinen skal betjenes, for at afgøre, om du kan betjene maskinen under forholdene på den pågældende dag og det pågældende sted. Ændringer i terrænet kan medføre en ændring i betjeningen af maskinen på skråninger.

1. Advarsel – alle operatører skal læse *betjeningsvejledningen* og uddannes inden brug af maskinen.
2. Fare for udslyngede genstande – hold omkringstående på afstand.
3. Risiko for skæring/amputation af hænder og risiko for skæring/amputation af fødder – hold afstand til bevægelige dele. Hold alle afskærmninger og værn på plads.
4. Advarsel: Tippefare – betjen ikke på skråninger med en hældning på over 15°.
5. Advarsel – aktiver parkeringsbremsen, sluk motoren, og tag nøglen ud, før du forlader maskinen.

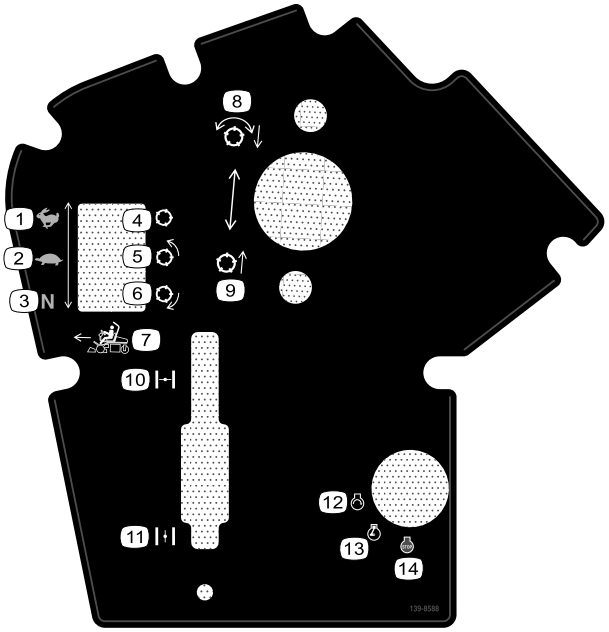

decal139-8588

139-8588

1. Traktionshastighed – transport
2. Traktionshastighed – klipning
3. Traktionshastighed – neutral
4. Knivcylinder – transport
5. Knivcylinder – klipning
6. Knivcylinder – baglapning
7. Funktionskontrol til fremadrettet kørsel
8. Sænk og kobl knivcylindrene ind.
9. Hæv og kobl knivcylindrene ud.
10. Choker – lukket
11. Choker – åben
12. Motor – start
13. Motorkørsel
14. Motor – sluk

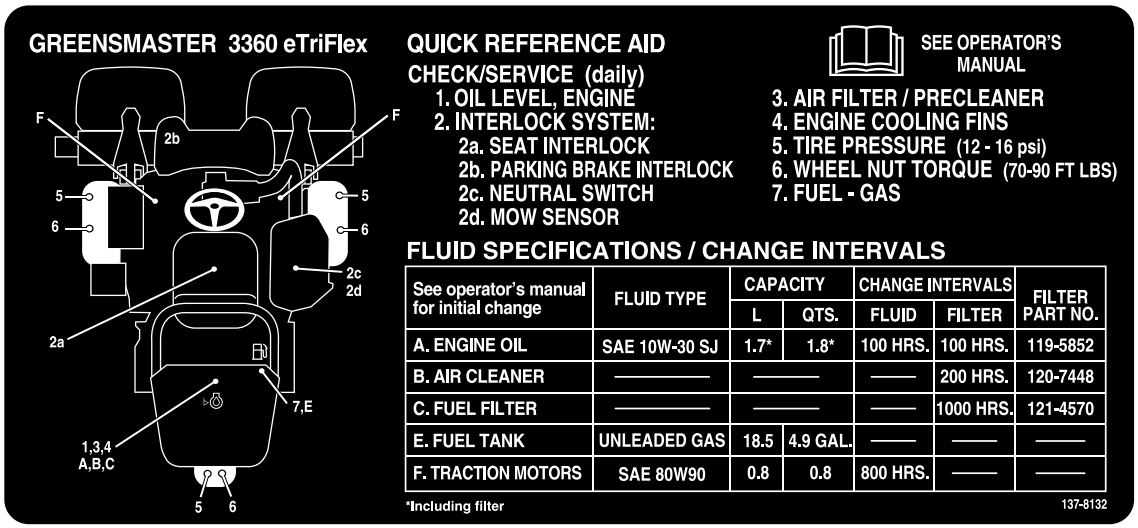

decal137-8132

137-8132

Opsætning

Løsdele

Brug skemaet herunder til at kontrollere, at alle dele er blevet leveret.

Fremgangsmåde	Beskrivelse	Antal	Anvendelse
1	Styrtbøjleenhed Sekskantbolt (⅜" x 1½") Møtrik (⅜")	1 8 8	Montering af styrtbøjlen.
2	Sædesæt (bestilles separat – kontakt din autoriserede Toro-forhandler)	1	Montering af sædet.
3	Servicemærkat (delnr. 137-8132)	1	Monter servicemærkaten.
4	Rat Hætte Spændeskive Låsemøtrik	1 1 1 1	Montering af rattet.
5	Skrue (M5) Møtrik (M5)	2 2	Tilslut 12V-batteriet.
6	Krog til græsopsamler Flangebolte	6 12	Montering af krogene til græsopsamleren.
7	Klippeenhed (Bestilles separat. Kontakt din autoriserede Toro-forhandler) Græsopsamler Elektrisk kontravægt Maskinskrue O-ring	3 3 3 6 3	Montering af klippeenhederne.
8	Kræver ingen dele	–	Justering af maskinens indstillinger.
9	Mærkat med produktionsår CE-advarselsmærkat (delnr. 139-8321) CE-mærkat (delnr. 93-7252)	1 1 1	Montering af CE-mærkaterne (om nødvendigt).
10	Kræver ingen dele	–	Reducering af dæktrykket.

1

Montering af styrtbøjlen

Dele, der skal bruges til dette trin:

1	Styrtbøjleenhed
8	Sekskantbolt (⅜" x 1½")
8	Møtrik (⅜")

Fremgangsmåde

1. Tag den øverste støttebøjle ud af kassen.
2. Tag styrtbøjlen ud af kassen.
3. Brug 8 sekskantbolte (⅜" x 1½") og 8 møtrikker (⅜") til at fastgøre styrtbøjlen til styrtbøjlebeslagene på hver side af maskinen (Figur 3).

   Bemærk: Få en person til at hjælpe med at placere og fastgøre styrtbøjlen på maskinen.

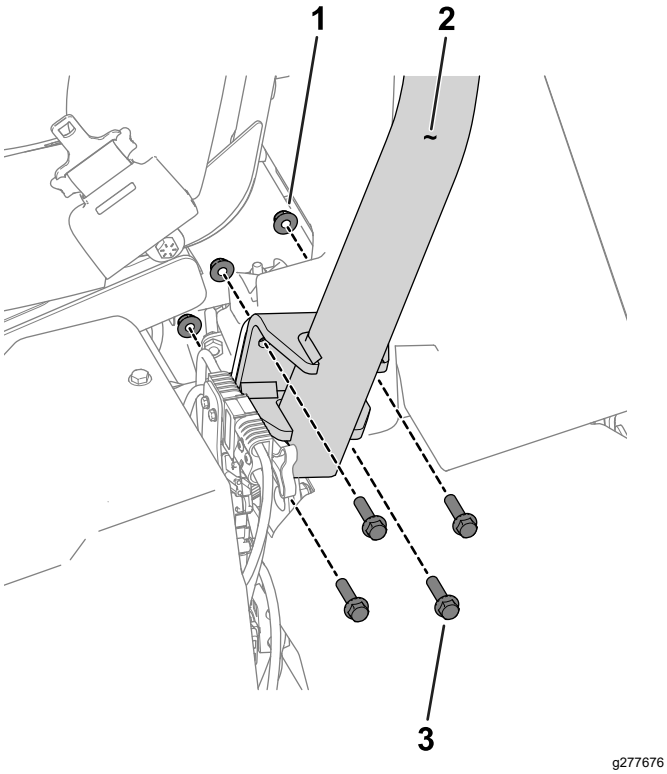

Figur 3

Maskinens venstre side er vist

1. Møtrik (⅜")
2. Styrtbøjle
3. Sekskantbolt (⅜" x 1½")

4. Tilspænd fastgørelsesanordningerne med et moment på 51 til 65 Nm.

2

Montering af sædet

Dele, der skal bruges til dette trin:

1	Sædesæt (bestilles separat – kontakt din autoriserede Toro-forhandler)

Fremgangsmåde

Anskaf sædesættet (kontakt din autoriserede Toro-forhandler), og se sættets *monteringsvejledning* for at montere sædet.

3

Montering af servicemærkaten

Dele, der skal bruges til dette trin:

1	Servicemærkat (delnr. 137-8132)

Fremgangsmåde

Monter servicemærkaten (delnr. 137-8132) på sædet. Se Figur 4 for premium-sædet (modelnr. 04729) eller Figur 5 for standardsædet (modelnr. 04508).

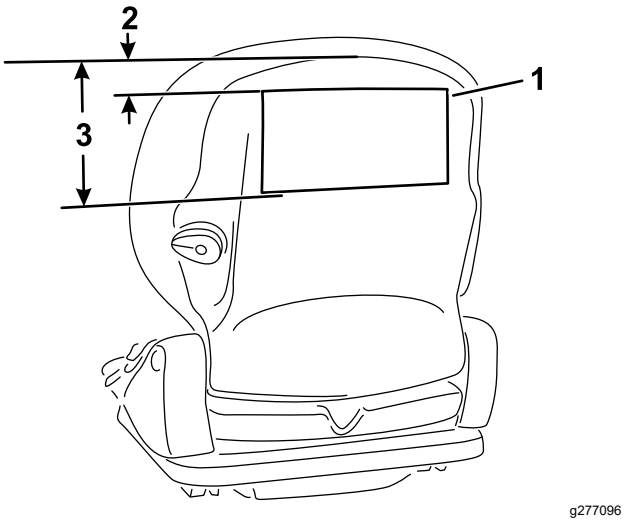

Figur 4

Premium-sæde (modelnr. 04729)

1. Servicemærkat
2. 2,5 cm
3. 18,5 cm

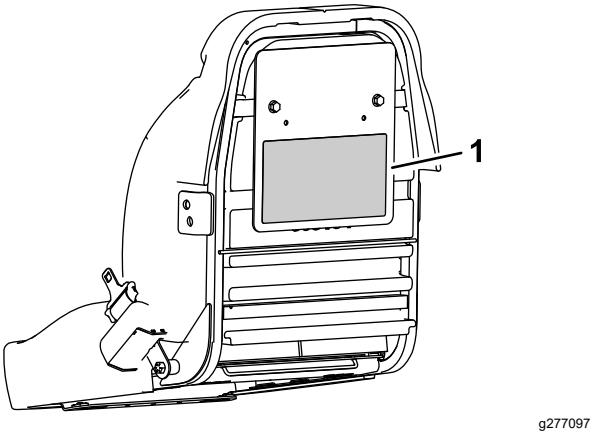

Figur 5

Standardsæde (modelnr. 04508)

1. Servicemærkat

4

Montering af rattet

Dele, der skal bruges til dette trin:

1	Rat
1	Hætte
1	Spændeskive
1	Låsemøtrik

Fremgangsmåde

1. Påfør anti-seize-middel på styreakslen (vist i Figur 6).

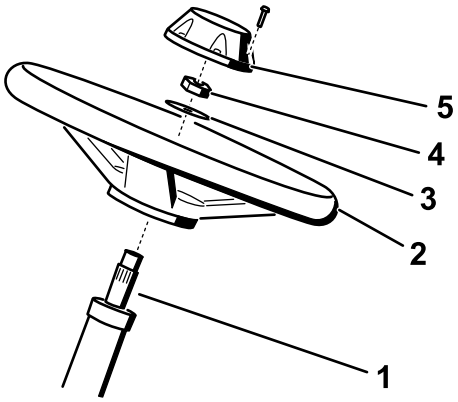

Figur 6

1. Styreaksel
2. Rat
3. Spændeskive
4. Låsemøtrik
5. Hætte

2. Monter hjulet på styreakslen med spændeskiven og låsemøtrikken (Figur 6).
3. Tilspænd låsemøtrikken med et moment på 27 til 35 Nm.
4. Monter hætten på hjulet (Figur 6).

5

Tilslutning af 12V-batteriet

Dele, der skal bruges til dette trin:

2	Skrue (M5)
2	Møtrik (M5)

Fremgangsmåde

⚠ ADVARSEL

Forkert batterikabelføring kan danne gnister og beskadige maskinen og kablerne. Gnister kan få batterigasserne til at eksplodere og medføre personskade.

Tilslut altid batteriets (røde) pluskabel, før du tilslutter det (sorte) minuskabel.

12V-batteriet befinder sig under førersædet på maskinens højre side (Figur 7).

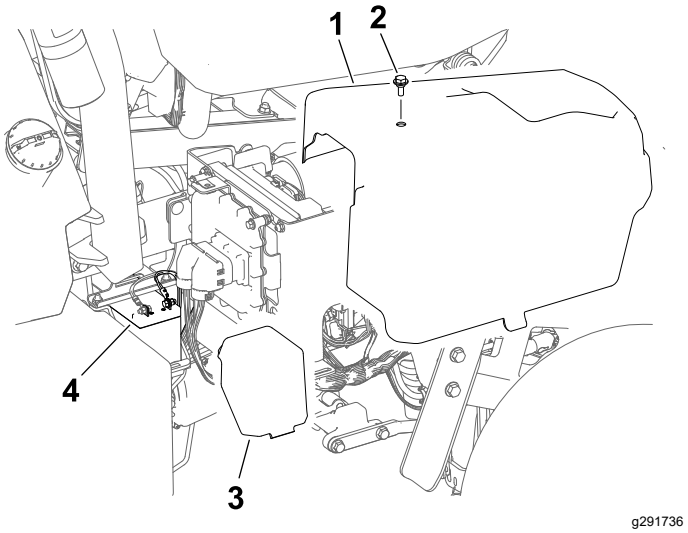

Figur 7

1. Højre afskærmning
2. Bolt
3. Batteridæksel
4. 12V-batteri

1. Afmonter højre sideafskærmning
2. Fjern batteridækslet for at få adgang til batteriet.
3. Brug en M5-skrue og -møtrik til at tilslutte batteriets (røde) pluskabel til pluspolen (+).
4. Brug en M5-skrue og -møtrik til at tilslutte batteriets (sorte) minuskabel til minuspolen (-).
5. Tilspænd skruerne og møtrikkerne på polerne med et moment på 3 til 4 Nm.

6. Smør beskyttelsesmiddel til batteripoler (Toro-delnr. 107-0392) eller et tyndt lag smørefedt på batteripolerne og kabelforbindelserne for at mindske korrosion.
7. Monter dækslet over batteriet.
8. Monter højre sideafskærmning.

6

Montering af krogene til græsopsamleren

Dele, der skal bruges til dette trin:

6	Krog til græsopsamler
12	Flangebolte

Fremgangsmåde

Brug 12 flangebolte til at montere 6 kroge til græsopsamleren på affjedringsarmens stangender (Figur 8).

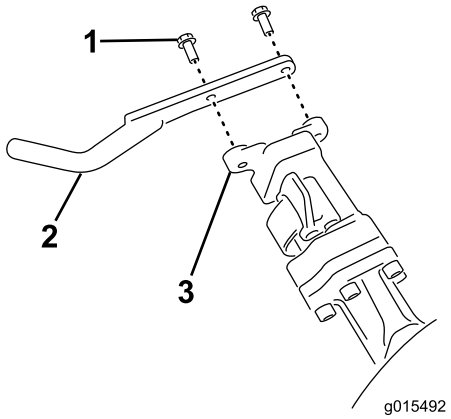

g015492

Figur 8

1. Flangebolt
2. Krog til græsopsamler
3. Affjedringsarmens stang

7

Montering af klippeenhederne

Dele, der skal bruges til dette trin:

3	Klippeenhed (Bestilles separat. Kontakt din autoriserede Toro-forhandler)
3	Græsopsamler
3	Elektrisk kontravægt
6	Maskinskrue
3	O-ring

Fremgangsmåde

1. Klargør klippeenhederne til montering. Se *betjeningsvejledningen* for din klippeenhed.
2. Smør drivkoblingens indvendige not med fedt.
3. Monter en O-ring på hver knivcylindermotor som vist i Figur 9.

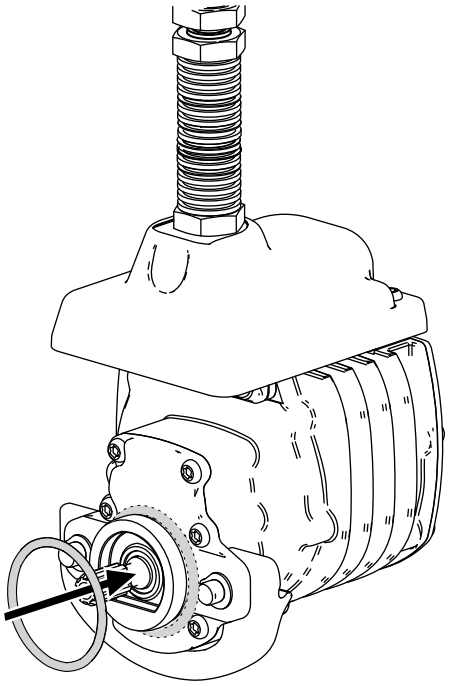

g256064

Figur 9

4. Fastgør den elektriske kontravægt på den eksisterende kontravægt med to maskinskruer som vist i Figur 10.

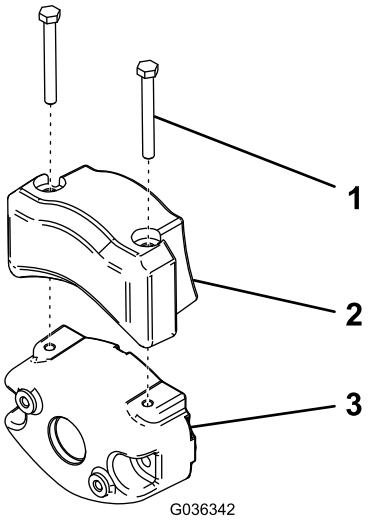

g036342

Figur 10

1. Maskinskrue
2. Elektrisk kontravægt
3. Eksisterende kontravægt

5. Monter klippeenhederne. Se Montering af klippeenhederne (side 50).
6. Monter hver enkelt græsopsamler på krogene til græsopsamleren.

8

Justering af maskinens indstillinger

Kræver ingen dele

Fremgangsmåde

1. Tilslut strømstikkene. Se Strømstik (side 20).
2. Brug InfoCenter til at justere maskinens indstillinger. Se Brug af InfoCenter til justering af maskinens indstillinger (side 24).

9

Montering af CE-mærkaterne

Om nødvendigt (lande, der overholder CE-standarderne)

Dele, der skal bruges til dette trin:

1	Mærkat med produktionsår
1	CE-advarselsmærkat (delnr. 139-8321)
1	CE-mærkat (delnr. 93-7252)

Fremgangsmåde

Hvis du bruger denne maskine i et land, der overholder CE-standarderne, skal du montere følgende mærkater:

- **Mærkat for produktionsår** og **CE-mærkat**: Påfør mærkaterne på stelrøret under sædet og serienummerpladen. Se Figur 11.

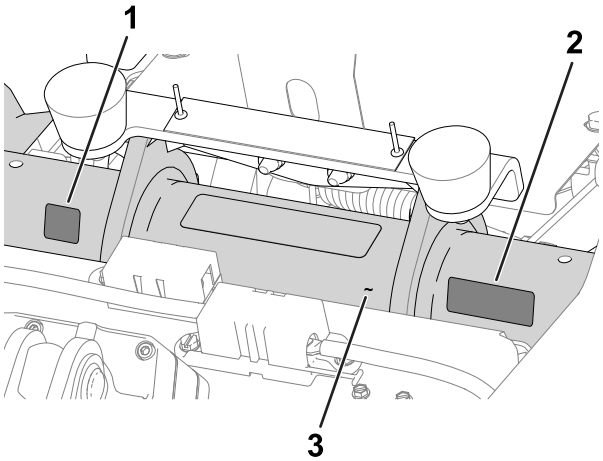

g280284

Figur 11

1. CE-mærkat
2. Mærkat for produktionsår
3. Stelrør

- **CE-advarselsmærkat**: Placer CE-advarselsmærkaten (delnr. 139-8321) oven på den eksisterende advarselsmærkat (delnr. 139-8320) på ratdækslet. SeFigur 12.

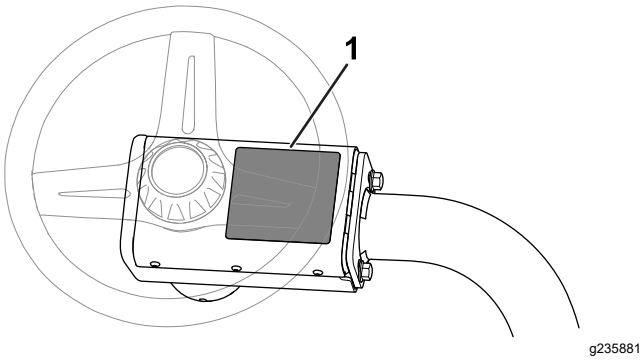

Figur 12

1. CE-advarselsmærkat

10

Reducering af dæktrykket

Kræver ingen dele

Fremgangsmåde

Dækkene er for hårdt oppumpede med henblik på forsendelse. Reducer trykket til det rette niveau, før maskinen startes. Se Kontrol af dæktrykket (side 47).

Produktoversigt

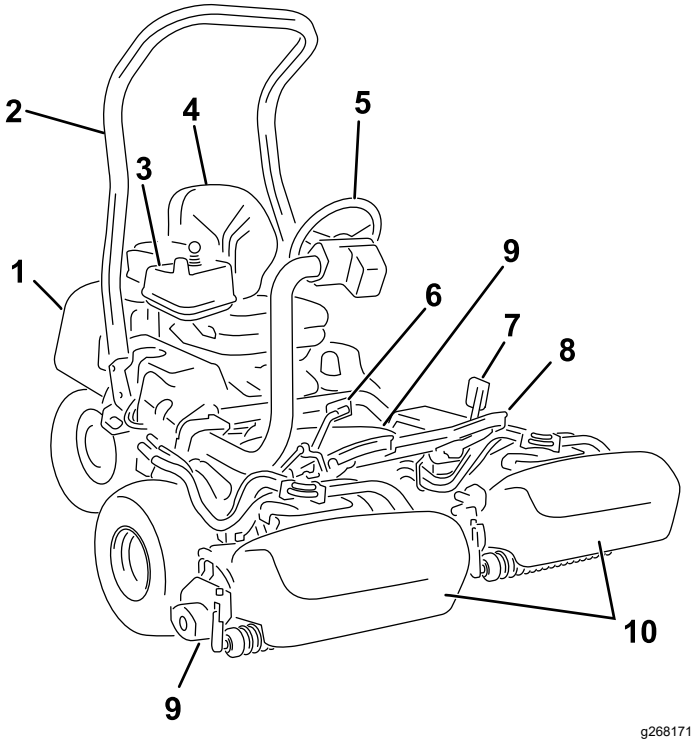

Figur 13

1. Motor
2. Styrtbøjle
3. Kontrolpanel
4. Førersæde
5. Rat
6. Traktionspedal
7. Bremsepedal
8. Fodstøtte
9. Klippeenheder
10. Græsopsamlere

Betjeningsanordninger

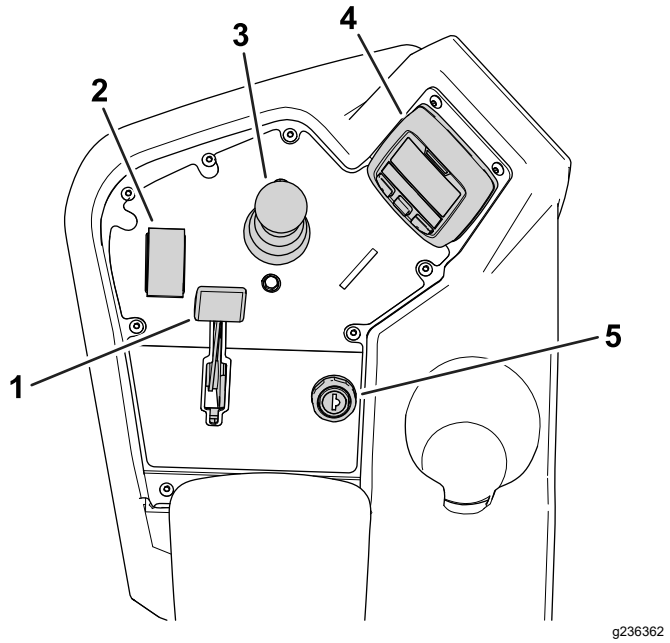

Figur 14
Konsol

1. Chokerhåndtag
2. Funktionskontrolkontakt
3. Hæve/sænke-joystick
4. InfoCenter
5. Tændingskontakt

Tændingskontakt

Tændingskontakten har tre positioner: OFF (fra), ON (til/forvarm) og START (Figur 15).

Brug tændingskontakten til at starte motoren, slukke motoren eller køre maskinen uden motoreffekt. Se Start af motoren (side 29), Slukning af motoren (side 29) og Kørsel af maskinen uden motoreffekt (side 34).

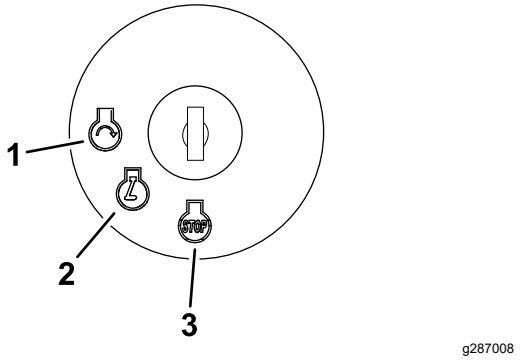

Figur 15

1. START
2. TIL
3. FRA

Chokerhåndtag

Hvis du skal starte en kold motor, skal du lukke karburatorchokeren ved at flytte chokerhåndtaget (Figur 14) fremad til positionen CLOSED (lukket). Når motoren starter, skal du regulere chokeren for at holde motoren jævnt kørende. Så snart det er muligt, skal du åbne chokeren ved at trække håndtaget bagud (Figur 16) til positionen OPEN (åben). En varm motor kræver ingen eller kun lidt choker.

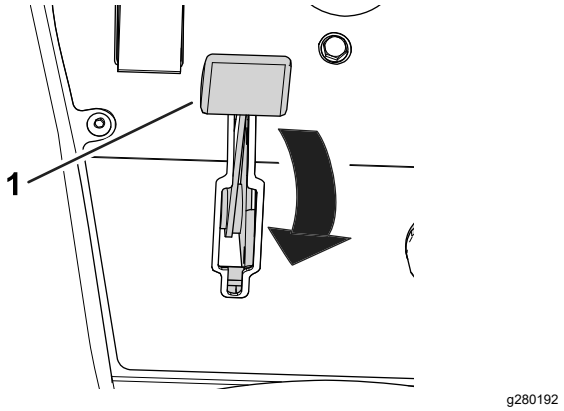

Figur 16

1. Chokerhåndtag (vist i positionen CLOSED (lukket))

Funktionskontrolkontakt

Funktionskontrolkontakten (Figur 14) har 2 traktionsvalg plus positionen NEUTRAL.

- Positionen NEUTRAL – neutral og baglapning
- Positionen MOW (klipning) – anvendes til klipning
- Positionen TRANSPORT – anvendes til transport

Du kan skifte fra MOW (klipning) til TRANSPORT eller fra TRANSPORT til MOW (klipning) (ikke til NEUTRAL), mens maskinen er i bevægelse. Dette medfører ikke nogen skader

Du kan flytte kontakten fra TRANSPORT eller MOW (klipning) til NEUTRAL for at stoppe maskinen. Hvis du forsøger at skifte fra NEUTRAL til MOW (klipning) eller TRANSPORT, mens pedalen ikke er i positionenNEUTRAL, vises der en rådgivningsmeddelelse.

Hæve/sænke-joystick

Hæve/sænke-joysticket (Figur 14) hæver eller sænker klippeenhederne. Joysticket kan indkoble eller udkoble klippeenhedens knivcylindre afhængigt af funktionskontrolkontaktens position:

- **Funktionskontrolkontakten i positionen NEUTRAL**: Klippeenhederne hæves eller sænkes, så længe du bevæger joysticket frem eller tilbage, men knivcylindrene kører ikke, medmindre maskinen er i baglapningstilstand.

- **Funktionskontrolkontakten i positionenMow (klipning)**: Bevæg joysticket fremad under klipningen for at sænke klippeenhederne og starte knivcylindrene. Træk joysticket bagud for at stoppe knivcylindrene og hæve klippeenhederne.

  For at stoppe knivcylindrene uden at løfte klippeenhederne skal du trække joysticket kortvarigt tilbage og slippe det igen. Hvis du bevæger joysticket fremad igen, starter knivcylindrene, og hvis du trækker det tilbage igen, løftes klippeenhederne. Du skal aktivere denne funktion i InfoCenter. Se Justering af tap-off-forsinkelse (side 24).

- **Funktionskontrolkontakten i positionen TRANSPORT**: Klippeenhederne kan hæves, men knivcylindrene indkobles ikke. Der vises en rådgivningsmeddelelse i InfoCenter, hvis du forsøger at sænke klippeenhederne.

Traktionspedal

Traktionspedalen (Figur 17) har 3 funktioner: at få maskinen til at køre fremad, bakke og stoppe. Træd den øverste del af pedalen ned for at køre fremad. Træd den nederste del ned for at bakke eller som hjælp til at stoppe, når maskinen kører fremad.

For at standse maskinen skal du lade pedalen bevæge sig til positionen NEUTRAL. Du må ikke hvile hælen på traktionspedalen i positionen REVERSE (bakgear), mens maskinen bevæger sig fremad (Figur 18).

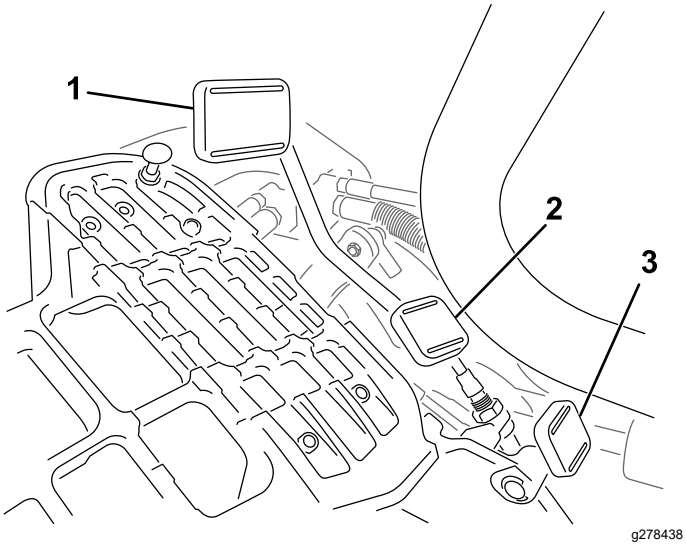

Figur 17

1. Traktionspedal – frem
2. Traktionspedal – ved bakning
3. Styrearmens låsepedal

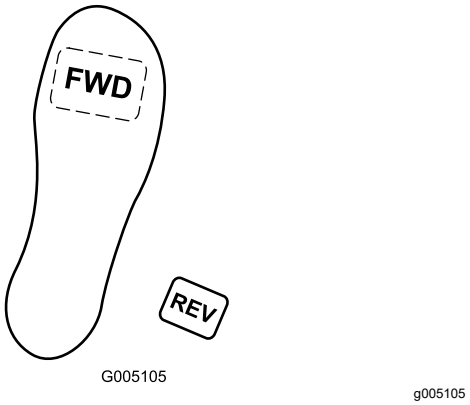

Figur 18

Du kan konfigurere den maksimale kørehastighed på følgende måde:

- Klippehastighed i fremadgående retning: 3,2 til 8 km/t
- Transporthastighed: 8-16 km/t
- Bakhastighed: 3,2 til 4,8 km/t

Styrearmens låsepedal

Tryk pedalen ned (Figur 17) og løft/sænk styrearmen af hensyn til førerens komfort, og slip derefter pedalen for at låse armen på plads.

Bremsepedal

Træd på bremsepedalen (Figur 19) for at standse maskinen.

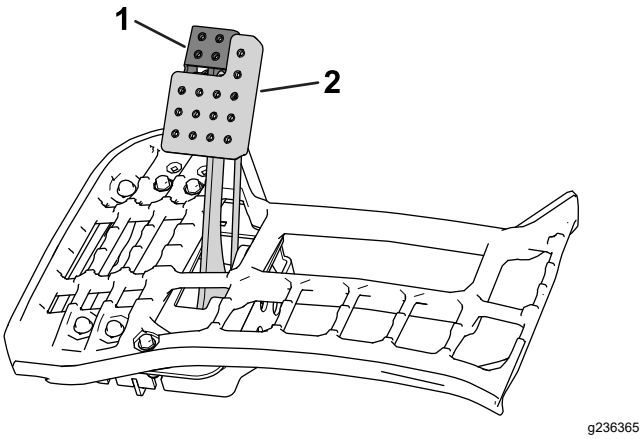

Figur 19

1. Parkeringsbremse
2. Bremsepedal

Parkeringsbremse

Brug parkeringsbremsen (Figur 19) til at forhindre maskinen i at bevæge sig. Parkeringsbremsen aktiveres ved at træde på bremsepedalen og trykke den øverste del af pedalen fremad for at låse den. Parkeringsbremsen deaktiveres ved at træde

bremsepedalen ned, indtil parkeringsbremselåsen trækkes tilbage.

InfoCenter

Brug af InfoCenters LCD-display

InfoCenters LCD-display viser oplysninger om maskinen, som f.eks. driftsstatus, diverse diagnostikoplysninger og andre oplysninger om maskinen (Figur 23). Der er et velkomstbillede, en hovedinformationsskærm, en informationsskærm for klippeenhedsmotoren og en traktionsinformationsskærm.

- **Velkomstbillede**: Viser aktuelle maskinoplysninger i nogle sekunder, efter at du har flyttet nøglen til positionen ON (til).
- **Hovedinformationsskærm** (Figur 20): Viser aktuelle maskinoplysninger, mens nøglen er i positionen ON (til).

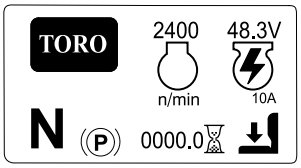

g296103

Figur 20

- **Informationsskærm for klippeenhedsmotor** 🔒 (Figur 21): Viser hastighed og strømstyrke for hver knivcylindermotor.

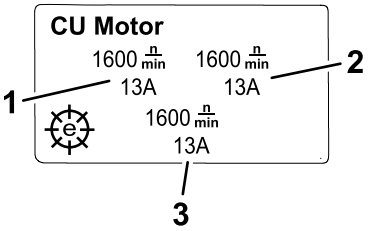

g292767

Figur 21

1. Forreste, venstre klippemotor
2. Forreste, højre klippeenhedsmotor
3. Midterste klippeenhedsmotor

- **Traktionsinformationsskærm** 🔒 (Figur 22): Viser den aktuelle styrevinkel og det amperetal, der tildeles hver traktionsmotor.

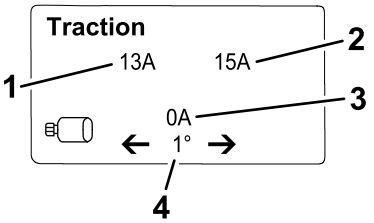

g292769

Figur 22

1. Amperetal – forreste, venstre traktionsmotor
2. Amperetal – forreste, højre traktionsmotor
3. Amperetal – midterste traktionsmotor
4. Styrevinkel

- **Hovedmenu**: Se Sådan fungerer menupunkterne i InfoCenter (side 17).

Bemærk: 🔒Beskyttet under Protected Menus (beskyttede menuer) – kun adgang ved at indtaste pinkode. Se Adgang til beskyttede menuer (side 19).

Du kan skifte mellem hoved-, klippeenhedsmotor- og traktionsinformationsskærmene ved at trykke på højre-knappen og derefter vælge den ønskede retningsbestemte pil.

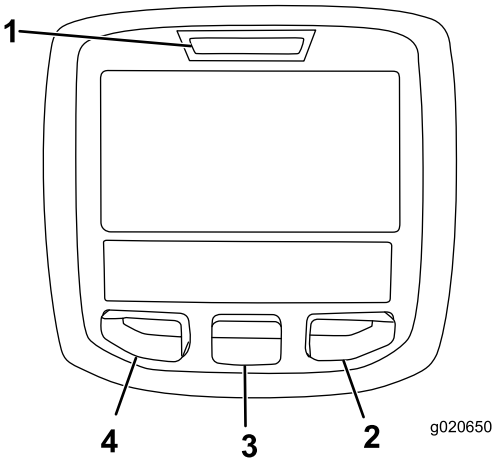

g020650

g020650

Figur 23

1. Kontrollampe
2. Højre-knap
3. Midter-knap
4. Venstre knap

- Venstre-knap, menu-/tilbage-knap – tryk på denne knap for at åbne infocenterets menuer. Du kan bruge den til at gå ud af en menu, du i øjeblikket er inde i.
- Midter-knap – brug denne knap til at rulle ned i menuer.
- Højre-knap – brug denne knap til at åbne en menu, hvor en pil til højre viser, at der er yderligere indhold, eller til at vælge en valgmulighed.

Bemærk: Hver knaps funktion ændres afhængigt af, hvad der er påkrævet på et givet tidspunkt. For hver knap er der et ikon, der viser dens aktuelle funktion.

Ikonbeskrivelse for InfoCenter

Ikonbeskrivelse for InfoCenter (cont'd.)

SERVICE DUE	Angiver, når planlagt serviceeftersyn skal udføres
n min	Omdrejningstal/status for motor – viser motorens hastighed (o/min)
	Timetæller
i	Infoikon
	Funktionskontrolkontakten er i positionen TRANSPORT.
	Funktionskontrolkontakten er i positionen MOW (klipning).
	Angiver, når klippeenhederne hæves.
	Angiver, når klippeenhederne sænkes.
	Operatøren skal sidde på sædet
P	Indikator for parkeringsbremse – angiver, når parkeringsbremsen er aktiveret
N	Funktionskontrolkontakten er i positionen NEUTRAL.
	Kraftudtag er indkoblet
	Motorstart
STOP	Stop eller afbryd
	Motor
	Tændingskontakt
PIN	PIN-kode
CAN	CAN-bus
	InfoCenter
	Kontakt
	Operatøren skal slippe kontakten

Ikonbeskrivelse for InfoCenter (cont'd.)

	Operatøren skal skifte til den tilstand, der er angivet
	Traktionsmotor
	Vend tilbage til det forrige skærmbillede
	Element ikke valgt/aktivt
	Element valgt/aktivt
	Knivcylinder
	Indikator for elektrisk parkerings-bremse – angiver, når den elektriske parkeringsbremse er aktiveret
Symboler kombineres ofte for at danne sætninger. Der vises nogle eksempler nedenfor:	
N	Operatøren skal sætte maskinen i frigear
	Motorstart afvist
STOP	Standsning af motor
or P	Sid ned, eller aktiver parkeringsbremsen

Sådan fungerer menupunkterne i InfoCenter

For at få adgang til hovedmenuen skal du trykke på en vilkårlig knap, mens du befinder dig på hoved-, klippeenhedsmotor- eller traktionsinformationsskærmen, og derefter trykke på knappen, der svarer til i -symbolet. Dette bringer dig til HOVEDMENUEN.

I disse tabeller kan du se beskrivelser af de muligheder, der er tilgængelige i menuerne:

Hovedmenu

Menuelement	Beskrivelse
FEJL	FEJLMENUEN indeholder en liste over de seneste maskinfejl. Se *servicevejledningen*, eller henvend dig til din autoriserede Toro-forhandler for at få flere oplysninger om menuen FAULTS (fejl).
SERVICE	Menuen SERVICE indeholder oplysninger om maskinen, såsom antal timers drift, optællinger og kalibrering. Du kan også aktivere klippeenhedens baglapningsprocedure. Se tabellen Service (side 18).
DIAGNOSTICS	Menuen DIAGNOSTICS (diagnostik) viser maskinens forskellige aktuelle tilstande og data. Du kan bruge disse oplysninger til at foretage fejlfinding af visse problemer, da de hurtigt fortæller dig, hvilke af maskinens betjeningsanordninger der er tændt/slukket, og viser kontrolniveauer (f.eks. sensorværdier).
SETTINGS	Menuen SETTINGS (indstillinger) giver dig mulighed for at tilpasse og ændre konfigurationsvariablerne på InfoCenter-displayet. Se tabellen Indstillinger (side 18).
ABOUT	Menuen ABOUT (om) viser maskinens modelnummer, serienummer og softwareversion. Se tabellen Om (side 19).

Fejl

Menuelement	Beskrivelse
CURRENT	Viser det samlede antal nøgle-i-timer (dvs. timer, som nøglen har været i positionenON (til)).
LAST	Angiver den sidste nøgle-i-time, som fejlen opstod i.
FIRST	Angiver den første nøgle-i-time, som fejlen opstod i.
OCCURRENCES	Angiver antallet af fejlforekomster.

Service

Menuelement	Beskrivelse
HOURS	Viser det samlede antal timer, som nøglen, motoren, knivcylindrene og baglapningen har været tændt/i aktiv tilstand, samt hvornår den næste service skal udføres.
COUNTS	Viser antallet af starter, klipninger, tap-offs, baglapninger og antallet af gange, hvor motoren blev tørnet mere end 30 sekunder.
BACKLAP	Aktiverer/deaktiverer klippeenhedens baglapningsprocedure (når du aktiverer denne procedure, kan du deaktivere tilstanden med denne indstilling eller ved at flytte nøglen til positionenOFF (fra)).
CALIBRATION 🔒	Giver dig mulighed for at kalibrere styresystemet, traktionssystemet og løfteaktuatorerne. Se *servicevejledningen* for at få flere oplysninger om kalibrering.

Indstillinger

Menuelement	Beskrivelse
ENHEDER	Styrer enhederne, der anvendes på infocenteret. Du kan vælge mellem britiske eller metriske enheder.
SPROG	Styrer de sprog, der anvendes på infocenteret.
BACKLIGHT	Styrer LCD-displayets lysstyrke.
CONTRAST	Styrer LCD-displayets kontrast.
BESKYTTEDE MENUER	Giver dig adgang til beskyttede menuer ved hjælp af en adgangskode.
PROTECT SETTINGS 🔒	Styrer de beskyttede menuer.
RESET DEFAULTS 🔒	Nulstiller InfoCenters indstillinger til fabriksstandard.
TAPOFF TIME 🔒	Styrer tap-off-forsinkelsen.
REEL SPEED 🔒	Styrer knivcylinderhastighe-den.
LOWER SPEED	Indstiller den hastighed, med hvilken klippeenhederne sænkes til jorden med henblik på plæneklipning.
BACKLAP RPM 🔒	Styrer omdrejningshastighe-den ved baglapning.

CLIP CONTROL 🔒	Slår automatisk klippestyringsfunktionen TIL/FRA.
BLADE COUNT 🔒	Indstil antallet af skæreknive i hver knivcylinder. Denne indstilling er kun nødvendig, hvis KLIPPESTYRING er indstillet til TIL.
HEIGHT OF CUT (HOC)🔒	Indstiller den ønskede klippehøjde. Denne indstilling er kun nødvendig, hvis CLIP CONTROL (klippestyring) er indstillet til ON (til).
MAX MOW 🔒	Indstiller maskinens maksimale hastighed under klipning.
MAX TRANSPORT 🔒	Indstiller maskinens maksimale hastighed under transport.
MAX REVERSE 🔒	Indstiller maskinens maksimale hastighed ved kørsel i bakgear.
SLOW & TURN 🔒	Aktiverer eller deaktiverer funktionen til at nedsætte farten i sving.
3WD KIT 🔒	Aktiverer eller deaktiverer 3-hjulstræksættet.

Om

Menuelement	Beskrivelse
MODEL	Viser maskinens modelnummer.
Serienr.	Viser maskinens serienummer.
S/W Rev	Viser softwareversionen for hovedstyreenheden.
INFOCENTER 🔒	Viser softwareversionen for infocenteret.
CU1 🔒	Viser softwareversionen for den midterste klippeenhedsmotor.
CU2 🔒	Viser softwareversionen for den forreste, venstre klippeenhedsmotor.
CU3 🔒	Viser softwareversionen for den forreste, højre klippeenhedsmotor.
GENERATOR 🔒	Viser generatorens serienummer.
LL1 🔒	Viser softwarens delnummer og revisionsversionen for den midterste klippeenhed.

LL2 🔒	Viser softwarens delnummer og revisionsversionen for den forreste, venstre klippeenhed.
LL3 🔒	Viser softwarens delnummer og revisionsversionen for den forreste, højre klippeenhed.
TRACTION1 🔒	Viser softwarens delnummer og revisionsversionen for den forreste, højre traktionsmotor.
TRACTION2 🔒	Viser softwarens delnummer og revisionsversionen for den forreste, venstre traktionsmotor.
STEERING 🔒	Viser softwarens delnummer og revisionsversionen for den bageste styringsmotor.
CAN BUS 🔒	Viser status for maskinens kommunikationsbus.
TRACTION3 🔒	Viser softwarens delnummer og revisionsversionen for 3-hjulstræksættet (hvis udstyret hermed).

Bemærk: 🔒Beskyttet under Protected Menus (beskyttede menuer) – kun adgang ved at indtaste pinkode. Se Adgang til beskyttede menuer (side 19).

Adgang til beskyttede menuer

Bemærk: Din maskines fabriksindstillede PIN-kode er enten 0000 eller 1234.

Hvis du har ændret pinkoden og glemt den, skal du kontakte din autoriserede Toro-forhandler for at få hjælp.

1. Brug den midterste knap på MAIN MENU (hovedmenu) til at rulle ned til menuen SETTINGS (indstillinger), og tryk på den højre knap.
2. Brug den midterste knap i menuen SETTINGS (indstillinger) til at rulle ned til den BESKYTTEDE MENU, og tryk på den højre knap.
3. Indtast PIN-koden ved at trykke på den midterste knap, indtil det første tal vises, og tryk derefter på den højre knap for at gå videre til næste tal. Gentag dette trin, indtil det sidste tal er indtastet, og tryk på den højre knap en gang til.
4. Tryk på den midterste knap for at indtaste PIN-koden.

   Vent, indtil infocenterets røde indikatorlys lyser.

   Bemærk: Hvis infocenteret accepterer PIN-koden, og den beskyttede menu låses op, vises ordet "PIN" i øverste højre hjørne af skærmen.

Du kan få vist og ændre indstillingerne i den beskyttede menu. Åbn den beskyttede menu, og rul ned til funktionen Protect Settings (beskyt indstillinger). Brug den højre knap til at ændre indstillingen.

- Når Protect Settings indstilles til OFF (fra), kan du se og ændre indstillingerne i den beskyttede menu og se klippeenhedsmotor- og traktionsinformationsskærmene uden at indtaste PIN-koden.
- Når Protect Settings indstilles til ON (til), skjules de beskyttede funktioner, og der skal indtastes PIN-kode for at ændre indstillingen i den beskyttede menu.

Når du har indstillet PIN-koden, skal tændingskontakten drejes til positionen OFF (fra) og tilbage til positionen ON (til) for at aktivere og gemme denne funktion.

Bemærk: Drej tændingskontakten til positionen OFF (fra) og derefter til positionen ON (til) for at låse den beskyttede menu.

Indstilling af adgangskoden til maskinkonfiguration

Du kan indstille en adgangskode i InfoCenter, så en operatør ikke kan få adgang til specifikke InfoCenter-skærme uden den. Se Sådan fungerer menupunkterne i InfoCenter (side 17) for oplysninger om InfoCenter-skærmene, der er beskyttet med adgangskode.

1. Fra menuen INDSTILLINGER skal du vælge BESKYT INDSTILLINGER.
2. Indstil BESKYT INDSTILLINGER til TIL.
3. Når du bliver bedt om det, skal du indtaste en 4-cifret adgangskode.
4. Drej tændingsnøglen til positionen OFF (fra) for at gemme koden.

Bemærk: Hvis du glemmer den brugerdefinerede adgangskode, kan du få en midlertidig adgangskode hos en autoriseret Toro-forhandler.

Sådan fungerer fejllogindikatoren

Hvis der opstår en fejl, vises en fejlkode på InfoCenter-skærmen, og en rød lampe blinker over skærmen.

Fejlen gemmes i en logpost i menuen FAULTS (fejl), som du eller din forhandler kan bruge til at identificere det problem, der forårsagede fejlen.

Du kan se en liste over fejl i *servicevejledningen* eller få en ved at kontakte din autoriserede Toro-forhandler.

Strømstik

Før der udføres arbejde på maskinen eller montering af, fjernelse af eller arbejde på klippeenhederne, skal maskinen frakobles strømforsyningen ved at skille strømstikkene ad (Figur 24). De er placeret nederst på styrtbøjlen i venstre side af traktionsenheden. Tilslut stikkene til hinanden igen, før maskinen tages i brug.

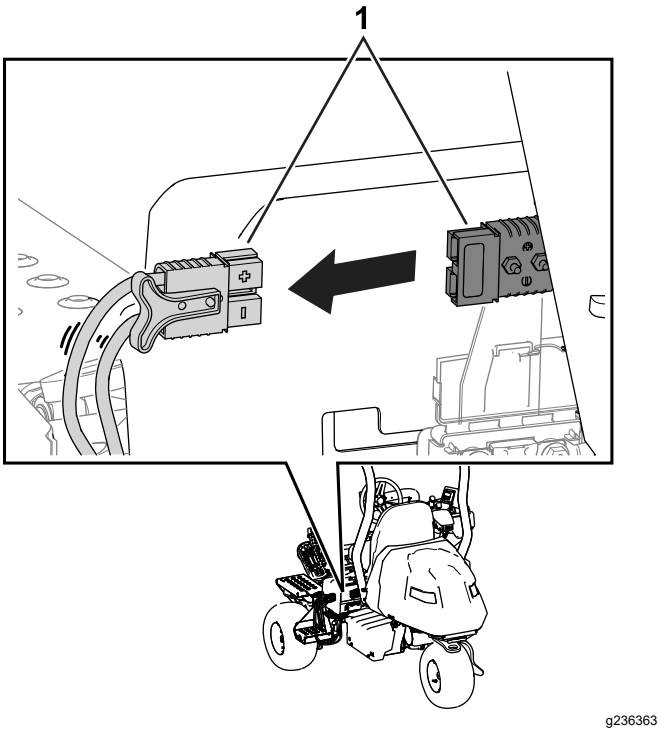

Figur 24

1. Strømstik

⚠ FORSIGTIG

Hvis du ikke afbryder strømmen fra maskinen, kan nogen utilsigtet starte maskinen, så der forårsages alvorlig personskade.

Adskil altid stikkene, før du arbejder på maskinen.

Brændstofafbryderventil

Brug brændstofafbryderventilen til at styre brændstoftilførslen til motoren. Ventilen er placeret under motorhjelmen, der støder op til beholderen med aktivt kul.

Figur 25 viser ventilen i positionen OPEN (åben). For at lukke ventilen skal du dreje ventilen med uret (Figur 25) til positionen CLOSED (lukket).

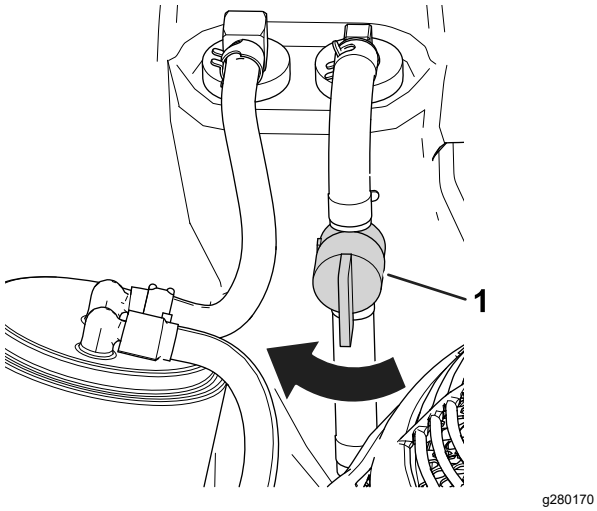

Figur 25

1. Brændstofafbryderventil (positionen OPEN (åben))

Specifikationer

Se Figur 26 og Tabel over specifikationer (side 22) for mål og vægt.

Bemærk: Specifikationer og design kan ændres uden forudgående varsel.

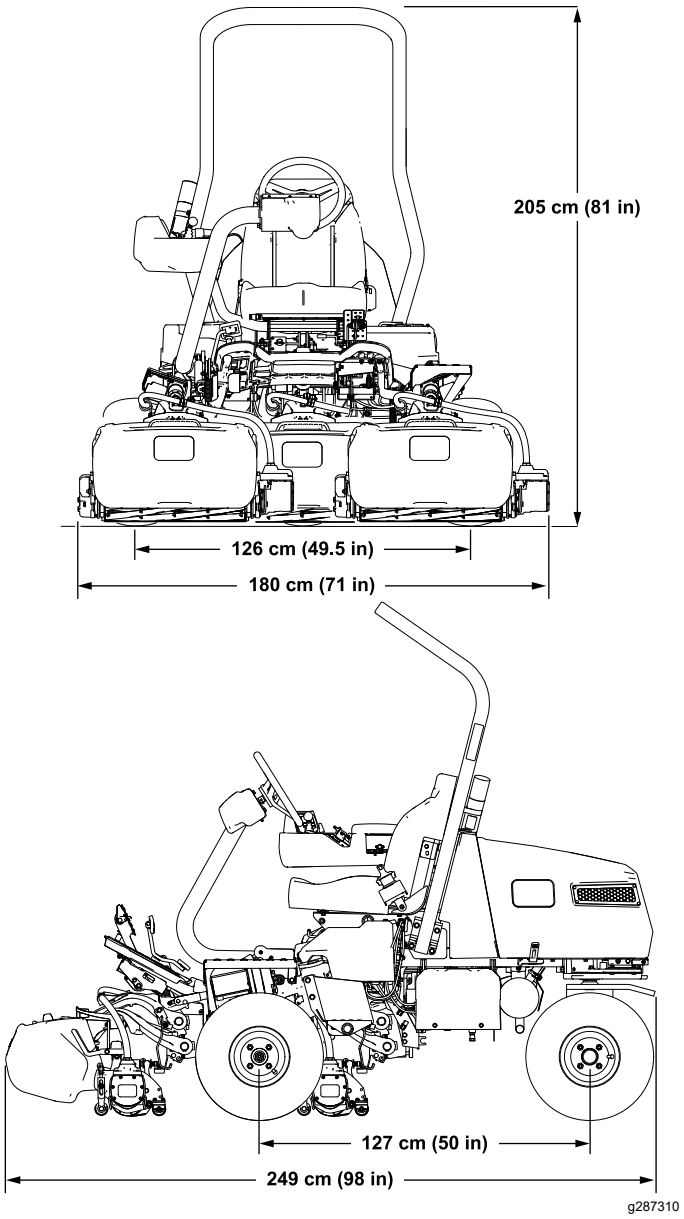

Figur 26

Tabel over specifikationer

Klippebredde	151 cm
Hjulspor	126 cm
Hjulafstand	127 cm
Samlet længde (med opsamlere)	249 cm
Samlet bredde	180 cm
Samlet højde	205 cm
Vægt*	737 kg
*Traktionsenhed udstyret med klippeenheder med 11 skæreknive, uden brændstof, uden operatør og udstyret med standardsædet.	

Redskaber/tilbehør

Der kan fås en række forskellige Toro-godkendte redskaber og tilbehør til brug sammen med maskinen, som gør den bedre og mere alsidig. Kontakt en autoriseret serviceforhandler eller en autoriseret Toro-forhandler, eller gå ind på www.Toro.com for at få en liste over alle godkendte redskaber og tilbehør.

Brug kun originale Toro-reservedele og tilbehør for at sikre optimal ydelse og sikre, at maskinen fortsat overholder sikkerhedscertificeringen. Reservedele og tilbehør, der er fremstillet af andre producenter, kan være farlige, og brug heraf kan gøre garantien ugyldig.

Betjening

Før betjening

Sikkerhedshensyn før drift

Generelt om sikkerhed

- Maskinen må aldrig betjenes eller vedligeholdes af børn eller utrænet personale. Vær opmærksom på, at lokale forskrifter kan angive en mindstealder for operatøren. Ejeren er ansvarlig for at træne alle operatører og mekanikere.
- Bliv fortrolig med anvisningerne for sikker betjening af udstyret samt med betjeningsanordningerne og sikkerhedssymbolerne.
- Aktiver parkeringsbremsen, sluk maskinen, tag nøglen ud, og vent, til alle bevægelige dele er standset, før du forlader førersædet. Lad maskinen køle af, inden du justerer, efterser, rengør eller stiller den til opbevaring.
- Du skal vide, hvordan man hurtigt standser og slukker maskinen.
- Kontroller, at dødemandsgreb, sikkerheds-kontakter og sikkerhedsanordninger er korrekt påmonteret og fungerer korrekt. Betjen ikke maskinen, hvis de ikke fungerer korrekt.
- Før du klipper, skal du altid efterse maskinen for at sikre, at klippeenhederne er i god driftsmæssig stand.
- Efterse området, hvor maskinen skal bruges, og fjern alle objekter, som maskinen kan risikere at udslynge.

Brændstofsikkerhed

- Vær yderst forsigtig, når du håndterer brændstof. Det er letantændeligt, og dampene kan eksplodere.
- Sluk alle cigaretter, cigarer, piber og andre antændingskilder.
- Brug kun en godkendt brændstofbeholder.
- Fjern ikke brændstofdækslet, og fyld ikke brændstoftanken, mens motoren kører eller er varm.
- Du må ikke påfylde eller tømme brændstof i et lukket rum.
- Opbevar ikke maskinen eller brændstofbeholdere, hvor der er åben ild, gnister eller vågeblus som f.eks. på en vandvarmer eller andre apparater.
- Hvis du spilder brændstof, må du ikke forsøge at starte motoren. Foretag dig ikke noget, der kan antænde brændstoffet, før dampene er spredt.

Brændstofspecifikation

Brændstoftankens kapacitet: 18,5 l

Anbefalet brændstof: Blyfri benzin med et oktantal på 87 eller højere ((R+M)/2-ratingmetode)

Ethanol: Benzin med op til 10 % ethanol (gasohol) eller 15 % MTBE (metyl-tertiær-butylæter) pr. volumen accepteres. Ethanol og MTBE er ikke det samme. Benzin med 15 % ethanol (E15) pr. volumen godkendes ikke til brug.

- **Brug aldrig benzin, der indeholder mere end 10 % ethanol pr. volumen**, som f.eks. E15 (indeholder 15 % ethanol), E20 (indeholder 20 % ethanol) eller E85 (indeholder op til 85 % ethanol).
- **Anvend ikke** brændstof, der indeholder metanol.
- **Opbevar ikke** brændstof i hverken brændstoftanken eller brændstofdunke hen over vinteren, medmindre du anvender en brændstofstabilisator.
- **Fyld ikke** olie i benzin.
- For at opnå de bedste resultater skal du kun bruge ren og frisk brændstof (der er under 30 dage gammel).
- Hvis der anvendes ikke-godkendt benzin, kan det medføre ydelsesproblemer og/eller beskadigelse af motoren, som muligvis ikke er dækket af garantien.

Vigtigt: **Brug ikke andre brændstofadditiver end en brændstofstabilisator. Brug ikke alkoholbaserede brændstofstabilisatorer som f.eks. ethanol, metanol eller isopropanol.**

Opfyldning af brændstoftanken

1. Aktiver parkeringsbremsen, sluk for motoren, tag nøglen ud, og vent, til al bevægelse er standset.
2. Rengør området omkring brændstofdækslet, og afmonter det (Figur 27).

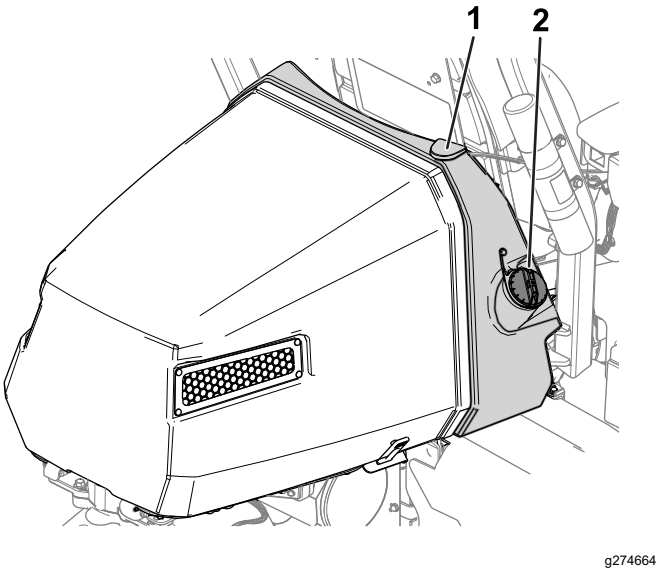

Figur 27

1. Brændstoftank
2. Brændstofdæksel

3. Hæld det angivne brændstof i brændstoftanken, indtil standen står 25 mm under bunden af påfyldningsstudsen. Dette tomrum giver brændstoffet plads til at udvide sig.

   Vigtigt: **Fyld ikke brændstoftanken helt op.**

4. Sæt dækslet på.

   Bemærk: Du hører en klik-lyd, når hætten er fastgjort.

5. Tør eventuelt spildt brændstof op.

Identificering af klippeenhederne

InfoCenter bruger numrene 1, 2 og 3 til at identificere hver klippeenhed (CU) (f.eks. CU1, CU2 og CU3 i menuen ABOUT (om)).

- **1** referer til den midterste klippeenhed (Figur 28)
- **2** referer til den forreste, venstre klippeenhed (Figur 28)
- **3** referer til den forreste, højre klippeenhed (Figur 28)

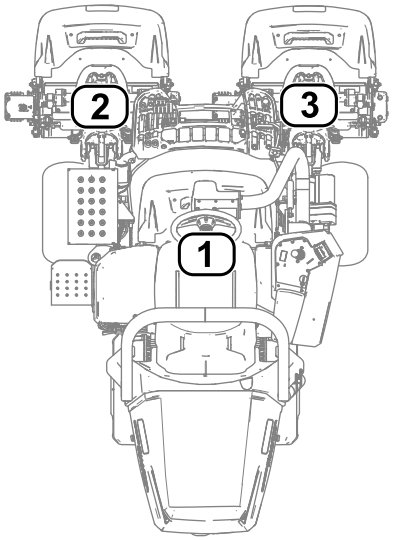

g289940

Figur 28

1. Midterste klippeenhed
2. Forreste, venstre klippeenhed
3. Forreste, højre klippeenhed

Brug af InfoCenter til justering af maskinens indstillinger

Du kan bruge InfoCenter til at justere følgende maskinindstillinger:

- **Tap-off-forsinkelse**: Se Justering af tap-off-forsinkelse (side 24).
- **Knivcylinderhastighed under klipning**: Se Justering af knivcylinderhastigheden under klipning (side 25).
- **Knivcylinderhastighed ved baglapning af klippeenhederne**: Se Justering af knivcylinderhastigheden under baglapning (side 25).
- **Klippestyring**: Se Justering af klippestyringsfunktionen (side 25).
- **Klippehøjde**: Se Justering af klippehøjden (side 26).
- **Antal skæreknive på klippeenheden**: Se Justering af antallet af klippeenhedens skæreknive (side 26).
- **Maksimal klippehastighed**: Se Justering af den maksimale klippehastighed (side 26).
- **Klippeenhedens sænkehastighed**: Se Indstilling af klippeenhedernes sænkehastighed (side 25).
- **Maksimal transporthastighed**: Se Justering af den maksimale transporthastighed (side 26).
- **Maksimal bakhastighed**: Se Justering af den maksimale bakhastighed (side 26).
- **Nedsæt farten i sving**. Se Indstilling af funktionen til at nedsætte farten i sving (side 26).
- **Deaktivering af et udstyret 3-hjulstræksæt**: Se Deaktivering af et monteret 3-hjulstræksæt (side 26).

Bemærk: Hver indstilling er adgangskodebeskyttet. Du skal muligvis indtaste en adgangskode for at redigere indstillingerne.

Justering af tap-off-forsinkelse

Gå til indstillingen TAP-OFF-TID for at justere tap-off-forsinkelsen. Tap-off-forsinkelsen gør det muligt at slukke for klippeenheden uden at hæve den. Forsinkelsesindstillingen repræsenterer det maksimale tidsrum, hæve/sænke-joysticket kan forblive i den bageste position for at aktivere funktionen.

Se følgende tabel for at få overblik over indstillingerne for forsinkelsestider og de tilsvarende trinnumre:

Indstillinger for tap-off-forsinkelse

Trinnummer	Tidsforsinkelse (sekunder)
1	Fra
2	0,050
3	0,100
4	0,150
5	0,200
6	0,250
7	0,300
8	0,350
9	0,400
10	0,450

Bemærk: Fabriksindstillingen er 1, hvilket deaktiverer funktionen.

Justering af knivcylinderhastigheden under klipning

Gå til indstillingen REEL SPEED (knivcylinderhastighed) for at justere knivcylinderhastigheden under klipning. Denne indstilling kan justeres, når klippestyringsindstillingen er indstillet til OFF (fra). Se Indstilling af klippestyringsfunktionen (side 26).

Se følgende tabel for at få overblik over indstillingerne for knivcylinderhastighed og de tilsvarende trinnumre:

Indstillinger for knivcylinderhastighed

Trinnummer	Knivcylinderhastighed (o/min.)
1	800
2	950
3	1.100
4	1.250
5	1.400
6	1.550
7	1.700
8	1.850
9	2.000

Bemærk: Fabriksindstillingen er 2.000 o/min. (trinnummer 9).

Indstilling af klippeenhedernes sænkehastighed

Gå til indstillingen LOWER SPEED (sænkehastighed) for at indstille den hastighed, med hvilken klippeenhederne sænkes til jorden med henblik på plæneklipning. Du kan skifte mellem 1 (langsomste hastighed) og 9 (hurtigste hastighed).

Test sænkehastigheden, før du klipper. Juster hastigheden efter behov.

Bemærk: Fabriksindstillingen er 5.

Justering af knivcylinderhastigheden under baglapning

Gå til BACKLAP RPM (omdrejningshastighed ved baglapning) for at justere knivcylinderhastigheden under udførelse af baglapning.

Se følgende tabel for at få overblik over indstillingerne for knivcylinderhastighed og de tilsvarende trinnumre:

Indstillinger for knivcylinderhastighed under baglapning

Indstillinger for knivcylinderhastighed under baglapning (cont'd.)

Trinnummer	Knivcylinderhastighed (o/min.)
1	200
2	240
3	280
4	320
5	360
6	400
7	440
8	480
9	520

Bemærk: Fabriksindstillingen er 200 o/min. (trinnummer 1).

Justering af klippestyringsfunktionen

Sådan fungerer RDS-systemet (Radius Dependent Speed)

For at opnå et ensartet græsklipningsresultat af høj kvalitet er maskinen udstyret med det patentanmeldte RDS-system (Radius Dependent Speed™). RDS-systemet er en uafhængig hjulhastighedsfunktion til klippestyring, der varierer hastigheden for hver knivcylindermotor og hver traktionsmotor, så der opnås en konstant klipning, og slid af plænen reduceres under klipning ved drejning.

Når maskinen drejer, mens der klippes (f.eks. i finklipningsomgangen), roteres knivcylinderen på indersiden af svinget ved et lavere omdrejningstal end knivcylinderen på ydersiden af svinget. Den midterste knivcylinder fordeler forskellen mellem den indvendige og den udvendige knivcylinderhastighed, så alle tre klippeenheder klipper ens. Jo skarpere svinget er, desto større er forskellen på knivcylinderhastighederne. Hvis maskinens hastighed ændres, mens du klipper, justerer RDS-systemet desuden knivcylinderhastigheden for at opnå en konstant klipning. Denne funktion reducerer udtynding af plænen ved den inderste knivcylinder (sammenlignet med andre greensklippere), hvilket stort set eliminerer tripleksringen.

RDS-systemet justerer også hver enkelt hjulmotorhastighed i et sving, der svarer til ændringen af knivcylindermotorhastighederne ved drejning. Den indvendige hjulmotor drejer med et lavere omdrejningstal end den udvendige hjulmotor. Dette

minimerer slid af plænen ved drejning og kan reducere tripleksringen.

Indstilling af klippestyringsfunktionen

Gå til indstillingen CLIP CONTROL (klippestyring) for at indstille RDS-systemfunktionen.

- Klippestyring indstillet til ON (til): Maskinen bruger dine indstillinger fra funktionerne HEIGHT OF CUT (HOC) (klippehøjde) og BLADE COUNT (antal skæreknive) samt venstre og højre hjulhastigheder for at fastsætte hastigheden for hver knivcylinder.
- Klippestyring indstillet til OFF (fra): Maskinen bruger din indstilling fra funktionen REEL SPEED (knivcylinderhastighed).

Bemærk: Fabriksindstillingen er ON (til).

Justering af klippehøjden

Gå til indstillingen HEIGHT OF CUT (HOC) (klippehøjde) for at justere klippehøjden. Klippestyringsfunktionen skal indstilles til ON (til) for at bruge denne funktion. Se Indstilling af klippestyringsfunktionen (side 26).

Bemærk: Fabriksindstillingen er 3,2 mm.

Justering af antallet af klippeenhedens skæreknive

Gå til indstillingen BLADE COUNT (antal skæreknive) for at justere antallet af klippeenhedens skæreknive. Fastsæt antallet af skæreknive på dine monterede klippeenheder, og vælg den ønskede værdi (5, 8, 11 eller 14).

Bemærk: Fabriksindstillingen er 11.

Justering af den maksimale klippehastighed

Gå til indstillingen MAX MOW (Maks. klipning) for at justere den maksimale klippehastighed. Du kan justere hastigheden fra 4,8 km/t til 8,0 km/t i intervaller på 0,3 km/t.

Bemærk: Fabriksindstillingen er 6,1 km/t.

Justering af den maksimale transporthastighed

Gå til indstillingen MAX TRANSPORT (maks. transport) for at justere den maksimale transporthastighed. Du kan justere hastigheden fra 8,0 km/t til 16,0 km/t i intervaller på 0,8 km/t.

Bemærk: Fabriksindstillingen er 16,0 km/t.

Justering af den maksimale bakhastighed

Gå til indstillingen MAX REVERSE (maks. bak) for at justere den maksimale bakhastighed. Du kan justere hastigheden fra 3,2 km/t til 8,0 km/t i intervaller på 0,8 km/t.

Bemærk: Fabriksindstillingen er 4,0 km/t.

Bemærk: For maskinsoftwareversion A til D er den maksimale hastighed 4,8 km/t. Opdater maskinsoftwaren for at indstille den maksimale hastighed til 8,0 km/t.

Indstilling af funktionen til at nedsætte farten i sving

Gå til funktionen SLOW & TURN (nedsæt farten i sving) for at indstille funktionen til at nedsætte farten i sving. Funktionen til at nedsætte farten i sving reducerer maskinens hastighed, mens du drejer maskinen for at påbegynde næste klippebane på greenen.

Bemærk: Fabriksindstillingen er OFF (fra).

Deaktivering af et monteret 3-hjulstræksæt

Gå til indstillingen 3WD KIT (3WD-sæt) for at deaktivere et monteret 3-hjulstræksæt.

Bemærk: Når du monterer 3-hjulstræksættet, aktiveres sættet automatisk.

Sådan fungerer dialogmeddelelser i InfoCenter

Når maskinen kalibreres, vises der dialogmeddelelser i InfoCenter. Disse meddelelser vejleder dig under kalibreringsprocessen.

Se følgende tabel for en liste over alle dialogmeddelelserne:

Dialogmeddelelser

Meddel-elses-nummer	Meddelelsestekst i InfoCenter
1	Returner pedal til neutral
4	Flyt pedalen til maks. frem, og hold den
5	Maks. fremadkalibrering gennemført
9	Maks. fremadkalibrering mislykkedes. Spænding uden for specifikation

Dialogmeddelelser (cont'd.)

13	Flyt pedalen til maks. bak, og hold den
14	Maks. bakkalibrering gennemført
16	Maks. bakkalibrering mislykkedes. Spænding uden for specifikation
17	Kalibrering mislykkedes. Pedalposition ukendt
18	Returner pedal til neutral. Fortsæt?
100	Kalibrering er aktiveret
101	Kalibrering er gennemført
102	Slå tændingskontakten til og fra
110	Spær kalibrering. Komponent svarer ikke
111	Spær kalibrering. Komponent ikke klar
112	Spær kalibrering. Aktiv fejl
113	Spær kalibrering. Ikke i sædet
114	Spær kalibrering. Ikke i neutral
115	Spær kalibrering. I neutral
116	Spær kalibrering. Parkeringsbremsen er aktiveret
300	Returner pedal til neutral
301	Centrer rat. Fortsæt?
302	Centrer baghjul manuelt. Fortsæt?
303	Styr baghjul maks. til venstre. Fortsæt?
304	Styr baghjul maks. til højre. Fortsæt?
305	Baghjul i midten uden for område
306	Baghjul i vinkel uden for område
400	Forsigtig: Maskinen skal stå på donkrafte. Fortsæt?
401	Spær kalibrering. Kontaktor åben
402	Spær kalibrering. Pedal i neutral
403	Returner pedal til neutral
404	Vent, til hjulene stopper
405	Flyt pedalen til maks. frem, og hold den
406	Kalibrering aktiv. Hold pedal
500	Hæv/sænk forlængelse aktiv
501	Hæv/sænk tilbagetrækning aktiv
502	Flyt joysticket til den sænkede position
503	Flyt joysticket til den hævede position
504	Er klippeenheden monteret? Fortsæt?
1.100	Diagnostiske meddelelser om trækkraften aktiveret
1101	Diagnostiske meddelelser om styringen aktiveret

Vipning af rattet

Du kan vippe rattet til en behagelig betjeningsposition.

1. Løsn boltene (Figur 29), der fastgør rattet til styrearmen.

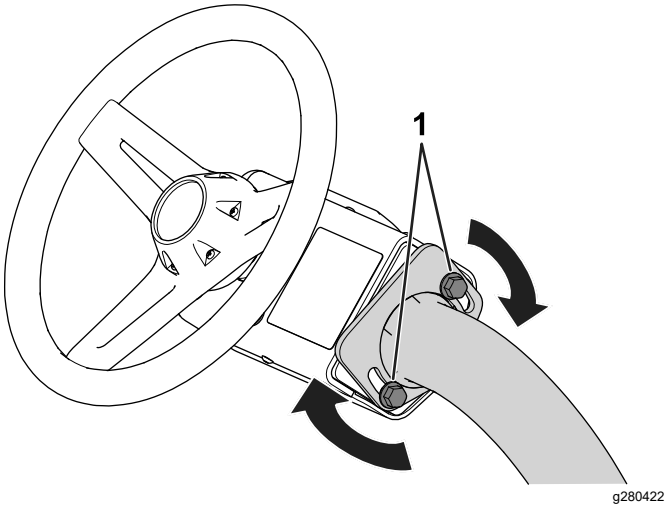

Figur 29

1. Bolt

2. Vip rattet til en behagelig position.
3. Tilspænd boltene (Figur 29) for at fastgøre rattet i den justerede position.

Udførelse af daglig vedligeholdelse

Eftersynsinterval: Hver anvendelse eller dagligt

Følgende procedurer bør udføres hver dag før opstart af maskinen:

- Kontroller motoroliestanden. Se Kontrol af motorolien (side 39).
- Kontroller kontakten mellem knivcylinderen og bundkniven. Se Kontrol af kontakt mellem knivcylinder og bundkniv (side 53).
- Kontroller dæktrykket. Se Kontrol af dæktrykket (side 47).
- Kontroller sikkerhedslåsesystemet. Se Sådan fungerer sikkerhedslåsesystemet (side 29).
- Kontroller brændstofniveauet, og påfyld om nødvendigt mere brændstof. Se Opfyldning af brændstoftanken (side 23).
- Kontroller parkeringsbremsefunktionen ved at aktivere parkeringsbremsen og sørge for, at den er i indgreb. Se Parkeringsbremse (side 15).

Under betjening

Sikkerhed under drift

Generelt om sikkerhed

- Ejeren/operatøren kan forhindre og er ansvarlig for ulykker, som kan forårsage personskade eller tingsskade.
- Bær korrekt beklædning, herunder beskyttelsesbriller, lange bukser, skridsikkert, kraftigt fodtøj og høreværn. Sæt langt hår op, og bær ikke løstsiddende tøj eller smykker.
- Betjen ikke maskinen, hvis du er syg, træt eller påvirket af alkohol eller medicin.
- Betjening af maskinen kræver din fulde opmærksomhed. Giv dig ikke i kast med aktiviteter, der afleder opmærksomheden, da dette kan medføre person- eller tingsskade.
- Før du starter motoren, skal du sørge for, at alle drev er i neutral, at parkeringsbremsen er aktiveret, og at du sidder i betjeningspositionen.
- Kør ikke med passagerer på maskinen.
- Hold omkringstående og børn væk fra arbejdsområdet. Hvis der er behov for at have medarbejdere til stede, skal du udvise forsigtighed og sørge for, at græsopsamlerne er monteret på maskinen.
- Betjen kun maskinen ved god sigtbarhed for at undgå huller eller skjulte farer.
- Undgå at klippe vådt græs. Nedsat traktion kan få maskinen til at skride ud.
- Hold dine hænder og fødder væk fra klippeenhederne.
- Se bagud og ned for at sikre, at der er fri bane, før du bakker.
- Vær forsigtig, når du nærmer dig blinde hjørner, buske, træer eller andre genstande, der kan blokere for dit udsyn.
- Stop klippeenhederne, når du ikke klipper.
- Sænk farten, og vær forsigtig, når du vender og krydser veje og fortove med maskinen. Hold altid tilbage for andre.
- Betjen kun motoren i områder med god udluftning. Udstødningsgasser indeholder kulilte, som er dødbringende, hvis de indåndes.
- Efterlad ikke en kørende maskine uden opsyn.
- Før du forlader betjeningspositionen, skal du gøre følgende:
  - Parker maskinen på en plan overflade.
  - Sænk klippeenhederne ned på jorden, og sørg for, at de er frakoblet.
  - Aktiver parkeringsbremsen.
  - Sluk motoren, og tag nøglen ud.
  - Vent, til al bevægelse er standset.
- Betjen kun maskinen i god sigtbarhed og gode vejrforhold. Betjen ikke maskinen, når der er risiko for lynnedslag.

Styrtbøjlesystem (ROPS) – Sikkerhed

- Styrtbøjlekomponenter må ikke fjernes fra maskinen.
- Sørg for, at sikkerhedsselen er spændt, og at du kan frigøre den hurtigt i nødstilfælde.
- Brug altid sikkerhedssele.
- Kontroller omhyggeligt, om der er forhindringer oven over dig, og sørg for, at du i så fald ikke kommer i kontakt med dem.
- Hold styrtbøjlesystemet i sikker driftsmæssig stand ved at udføre grundige periodiske skadeseftersyn og tilspænde alle fastspændingsanordninger.
- Udskift alle beskadigede styrtbøjlekomponenter. Du må ikke reparere eller ændre dem.

Sikkerhed på skråninger

- Skråninger er en væsentlig årsag til, at føreren mister herredømmet, eller at maskinen vælter. Sådanne ulykker kan medføre alvorlige personskader, i værste tilfælde med døden til følge. Du er ansvarlig for sikker betjening på skråninger. Det kræver ekstra forsigtighed at betjene maskinen på alle former for skråninger.
- Gennemgå anlægsforholdene på arbejdsstedet, herunder en besigtigelse af området, med henblik på at afgøre, om det er sikkert at betjene maskinen på skråningen. Brug altid sund fornuft og god dømmekraft, når du foretager denne besigtigelse.
- Læs nedenstående instruktioner til betjening af maskinen på skråninger. Inden du betjener maskinen, skal du gennemgå forholdene på arbejdsstedet for at afgøre, om maskinen kan betjenes under forholdene på den pågældende dag og på det pågældende arbejdssted. Ændringer i terrænet kan medføre en ændring i betjeningen af maskinen på skråninger.
- Undlad at starte, standse eller vende maskinen på skråninger. Foretag ikke pludselige hastigheds- eller retningsskift. Drej maskinen langsomt og gradvist.
- Undlad at betjene maskinen under forhold, hvor der er tvivl om traktion, styring eller stabilitet.
- Fjern eller afmærk forhindringer såsom grøfter, huller, hjulspor, bump, sten eller andre skjulte farer. Højt græs kan skjule forhindringer. Ujævnt terræn kan få maskinen til at vælte.

- Vær opmærksom på, at betjening af maskinen på vådt græs, på tværs af skråninger eller ned ad bakke kan medføre, at maskinen mister traktion. Mistet traktion til drivhjulene kan medføre, at maskinen glider, samt tab af bremse- og styrekontrol.
- Vær yderst forsigtig, når du betjener maskinen i nærheden af bratte afsatser, grøfter, volde, vandarealer eller andre farer. Maskinen kan pludselig vælte, hvis et hjul kører over kanten, eller kanten giver efter. Fastlæg et sikkerhedsområde mellem maskinen og alle eventuelle faremomenter.
- Identificer farerne ved bunden af skråningen. Hvis der identificeres farer, skal skråningen klippes med en håndstyret maskine.
- Hvis det er muligt, skal klippeenhederne holdes sænket til jorden, mens maskinen betjenes på skråninger. Hævning af klippeenhederne under betjening på skråninger kan gøre maskinen ustabil.
- Vær yderst forsigtig ved brug af græssamlersystemer og andre redskaber. Disse kan ændre maskinens stabilitet og forårsage mistet herredømme.

Tilkøring af maskinen

Se i motorens *betjeningsvejledning*, der følger med maskinen, for at få oplysninger om anbefalede procedurer for olieskift og vedligeholdelse i løbet af tilkørselsperioden.

Kun otte timers drift er nødvendigt som indkøringsperiode.

Eftersom de første timers brug er afgørende for maskinens fremtidige pålidelighed, skal funktioner og ydelse overvåges nøje, så mindre problemer, der kan føre til større problemer, bliver opdaget og kan udbedres. Efterse maskinen hyppigt under indkøringen for at se tegn på olietab, løse monteringsskruer eller andre fejl.

Start af motoren

Bemærk: Kontroller områderne under klippeenhederne for at sikre, at de er fri for snavs.

1. Hvis du starter en kold motor, skal du flytte chokerhåndtaget til positionen CLOSED (lukket).
2. Sæt nøglen i, og drej den til positionen ON (til).
3. Vent, indtil velkomstbilledet vises på InfoCenter, og flyt derefter nøglen til positionen START, indtil motoren starter.
4. Når motoren er startet, skal du fjerne hånden fra nøglen. Nøglen placeres automatisk i positionen ON (til).
5. Juster chokeren, så motoren kører jævnt. Så snart det er muligt, skal du åbne chokeren ved at trække den bagud til positionenÅBEN.

   Bemærk: En varm motor kræver ingen eller kun lidt choker.

   Bemærk: Der opstår en fejl, hvis motoren tørnes i længere end 30 sekunder.

Kontrol af maskinen efter motorstart

1. Sæt dig i førersædet, og spænd sikkerhedsselen.
2. Flyt funktionskontrolkontakten til positionen MOW (klipning).
3. Deaktiver parkeringsbremsen.
4. Flyt hæve/sænke-joysticket fremad et øjeblik.

   Klippeenhederne bør sænkes, og alle knivcylindrene bør dreje.
5. Flyt hæve/sænke-joysticket bagud.

   Knivcylindrene bør stoppe med at rotere, og klippeenhederne skal hæve sig til fuld transportposition.

Slukning af motoren

1. Kør maskinen hen på en plan flade.
2. Flyt funktionskontrolkontakten til positionen NEUTRAL.
3. Aktiver parkeringsbremsen.
4. Drej nøglen til positionen OFF (fra) for at slukke motoren.
5. Tag nøglen ud.

Sådan fungerer sikkerhedslåsesystemet

Eftersynsinterval: Hver anvendelse eller dagligt

⚠ FORSIGTIG

Hvis kontakterne til sikkerhedslåsesystemet frakobles eller bliver beskadigede, kan maskinen uventet gå i gang og forårsage personskade.

- **Pil ikke ved sikkerhedskontakterne.**
- **Kontroller dagligt, at sikkerhedskontakterne fungerer, og udskift eventuelle beskadigede kontakter, før du betjener maskinen.**

Formålet med sikkerhedslåsesystemet er at forhindre drift af maskinen i tilfælde, hvor der er risiko for skade på dig eller maskinen.

Sikkerhedslåsesystemet forhindrer maskinen i at bevæge sig, medmindre:

- Parkeringsbremsen er deaktiveret.
- Du sidder i førersædet.
- Funktionskontrolkontakten er i positionen MOW (klipning) eller TRANSPORT.

Derudover forhindrer sikkerhedslåsesystemet knivcylindrene i at køre, medmindre funktionskontrolkontakten er i positionen MOW (klipning) (undtagen når maskinen er i baglapningstilstand).

Kontrol af sikkerhedslåsesystemet

Udfør følgende trin for at kontrollere sikkerhedslåsesystemet:

- Rejs dig fra sædet, start motoren, deaktiver parkeringsbremsen, flyt funktionskontrolkontakten til positionen MOW (klipning) eller TRANSPORT, og aktiver traktionspedalen.

  Maskinen må ikke bevæge sig, da du ikke sidder i sædet. Dette indikerer, at sikkerhedslåsesystemet fungerer korrekt. Afhjælp problemet, hvis maskinen ikke fungerer korrekt.
- Sæt dig i sædet, start motoren, aktiver parkeringsbremsen, flyt funktionskontrolkontakten til positionen MOW (klipning) eller TRANSPORT, og aktiver traktionspedalen.

  Maskinen bør ikke bevæge sig, da parkeringsbremsen er aktiveret. Dette indikerer, at sikkerhedslåsesystemet fungerer korrekt. Afhjælp problemet, hvis maskinen ikke fungerer korrekt.
- Sæt dig i sædet, start motoren, deaktiver parkeringsbremsen, flyt funktionskontrolkontakten til positionen NEUTRAL, og aktiver traktionspedalen.

  Maskinen bør ikke bevæge sig, da funktionskontrolkontakten er i positionen NEUTRAL. Dette indikerer, at sikkerhedslåsesystemet fungerer korrekt. Afhjælp problemet, hvis maskinen ikke fungerer korrekt.
- Sæt dig i sædet, flyt traktionspedalen til positionen NEUTRAL, flyt funktionskontrolkontakten til positionen NEUTRAL, aktiver parkeringsbremsen, start motoren, og flyt hæve/sænke-joysticket frem for at sænke klippeenhederne.

  Klippeenhederne bør sænkes, men bør ikke begynde at dreje. Hvis de begynde at dreje, fungerer sikkerhedslåsesystemet ikke korrekt. Udbedr problemet, inden maskinen betjenes.

Kørsel med maskinen uden klipning

- Kontroller, at klippeenhederne er helt hævet.
- Sæt dig i sædet, deaktiver parkeringsbremsen, og flyt funktionskontrolkontakten til positionenTRANSPORT for at køre maskinen uden klipning.
- Når du nærmer dig ujævnt terræn, skal du altid sænke farten og krydse meget bølget terræn med forsigtighed.
- Gør dig fortrolig med maskinens bredde. Undgå at køre mellem genstande, der er placeret tæt på hinanden, så du forebygger bekostelig skade og nedetid.

Klipning af green

Før du klipper greens, skal du finde et ryddet område og øve dig i maskinens grundlæggende funktioner (f.eks. at starte og stoppe maskinen, hæve og sænke klippeenhederne og dreje).

Efterse greenen for affald, fjern genstande, der kan beskadige klippeenheden under klipningen, fjern flaget fra fordybningen, og find den bedste klipperetning. Baser klipperetningen på den forrige klipperetning. Klip altid i et andet mønster end den forrige klipning, så græsstråene er mindre tilbøjelige til at lægge sig ned, hvilket gør det mere sandsynligt, at de bliver klippet.

Klipning af green

1. Start i kanten af greenen, så du kan bruge båndproceduren ved klipningen.

   Bemærk: Dette holder kompakteringen på et minimumniveau, og efterlader et pænt, attraktivt mønster på greenen.
2. Flyt funktionskontrolkontakten til positionen MOW (klipning).
3. Skub håndtaget til hævning/sænkning af klippeenhederne fremad i takt med, at forkanterne på græsopsamlerne krydser greenens ydre kant.

   Bemærk: Denne procedure lader klippeenhederne falde ned på plænen og starter knivcylindrene.

   Vigtigt: **Den midterste klippeenhed hæves og sænkes lidt, når de forreste klippeenheder er blevet sænket/hævet. Du bør derfor øve dig i at opnå den nødvendige afpasning for at minimere rengøringsklipningen og forhindre skalpering af kanten.**

Den midterste klippeenheds hævning og sænkning påvirkes af kørehastigheden. En lav kørehastighed øger forsinkelsen på hævning og sænkning. En høj kørehastighed mindsker forsinkelsen på hævning og sænkning. Maskinen overvåger kørehastigheden og opdaterer denne forsinkelse, så alle tre klippeenheder falder på linje.

4. Sørg for at overlappe minimalt med den tidligere klipning ved tilbagekørsler.

   Bemærk: Forestil dig en lige sigtelinje ca. 1,8-3 m foran maskinen frem til kanten af den uklippede del af greenen (Figur 31) som hjælp til at bevare en lige linje på tværs af greenen og for at holde maskinen i en tilsvarende afstand fra kanten af den tidligere klipning. Medtag rattets ydre kant som en del af sigtelinjen, dvs. hold rattets kant på linje med et punkt, der altid holdes i samme afstand fra maskinens forende.

5. Når opsamlernes forende krydser greenens kant, skal du trække hæve/sænke-joysticket tilbage og holde det, indtil alle klippeenheder er hævet. Dette stopper knivcylindrene og løfter klippeenhederne.

   Vigtigt: **Det er vigtigt at afpasse dette trin korrekt, så du ikke klipper i kantområdet, men samtidigt klipper så meget af greenen som muligt for at minimere den mængde af græs, der er tilbage at klippe omkring den ydre periferi.**

6. Reducer klippetiden og let trimningen for den næste bane ved kortvarigt at vende maskinen i den modsatte retning og herefter dreje i retning af den uklippede del. Denne bevægelse er en dråbeformet vending (Figur 30), så du hurtigt er klar til næste omgang.

   Bemærk: Hvis funktionen til at nedsætte farten i sving er aktiveret, sætter maskinen farten ned i svinget, uden at du behøver at tage foden af traktionspedalen.

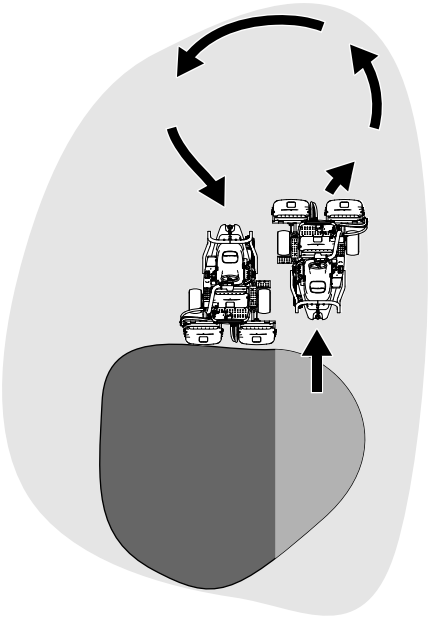

g229671

Figur 30

Bemærk: Forsøg at foretage så korte sving som muligt, undtagen i varmt vejr, hvor en større bue minimerer risikoen for at ødelægge plænen.

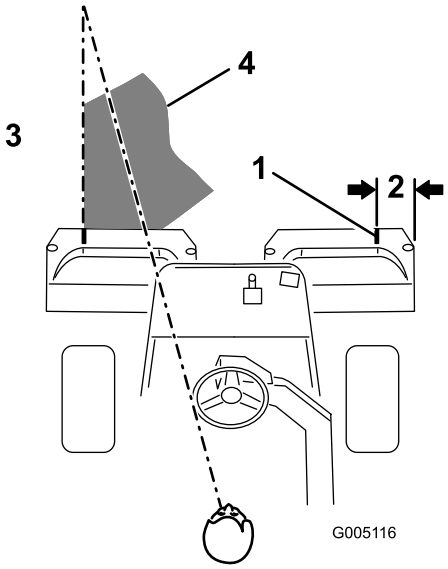

g005116

Figur 31

1. Justeringsstriber
2. Ca. 12,7 cm
3. Klip græsset til venstre.
4. Bevar et fokuspunkt 2-3 m foran maskinen.

Vigtigt: **Du bør aldrig stoppe maskinen på en green, især hvis klippeenhederne er i drift. Dette kan beskadige plænen. Hvis maskinen stoppes på en green, kan det efterlade mærker eller fordybninger fra hjulene.**

Klipning af periferien og afslutning

1. Afslut klipning af greenen ved at klippe den ydre periferi. Skift klipperetningen i forhold til den tidligere klipning.

   Se Sådan fungerer RDS-systemet (Radius Dependent Speed) (side 25) for at forbedre græsklipningsresultatet og reducere tripleksringen.

   Bemærk: Husk altid at tænke på vejr- og plæneforhold, og sørg for at ændre klipperetningen i forhold til den tidligere klipning.

2. Når du er færdig med at klippe den ydre periferi, skal du flytte hæve/sænke-joysticket bagud for at stoppe knivcylindrene (hvis funktionen for tap-off-forsinkelse er aktiveret) og derefter køre væk fra greenen. Når alle klippeenhederne er uden for greenen, skal du flytte hæve/sænke-joysticket bagud for at hæve klippeenhederne.

   Bemærk: Dette trin mindsker forekomsten af efterladte græsklumper på greenen.

3. Sæt flaget på plads igen.
4. Tøm græsopsamlerne for al afklippet græs, inden du flytter maskinen til den næste green.

   Bemærk: Tungt, vådt græsafklip belaster kurvene, ophænget og aktuatorerne. Dette tilfører maskinen unødvendig vægt, så energieffektiviteten reduceres.

Efter betjening

Sikkerhed efter drift

Generelt om sikkerhed

- Aktiver parkeringsbremsen, sluk motoren, tag nøglen ud, og vent, til alle bevægelige dele er standset, før du forlader førersædet. Lad maskinen køle af, inden du justerer, efterser, rengør eller stiller den til opbevaring.
- Fjern græs og snavs fra klippeenhederne og drevene for at forhindre brand. Tør spildt olie eller brændstof op.
- Luk for brændstoftilførslen, når maskinen opbevares eller bugseres.
- Udkobl drevet til redskabet, når du bugserer eller ikke bruger maskinen.
- Lad maskinen køle af, før du opbevarer maskinen på et afspærret område.
- Vedligehold og rengør sikkerhedsselen/-erne efter behov.
- Opbevar ikke maskinen eller brændstofbeholderen, hvor der er åben ild, gnister eller vågeblus som f.eks på en vandvarmer eller på andre apparater.

Sikkerhedsoplysninger om bugsering

- Bugser kun med en maskine, der har et træk, der er beregnet til bugsering. Det udstyr, der skal bugseres, må kun fastgøres ved bugseringspunktet.
- Følg anbefalingerne fra producenten om vægtgrænser for udstyr, der bugseres, og bugsering på skråninger. På skråninger er der risiko for, at udstyr, der bugseres, forårsager tab af trækkraft og mistet herredømme.
- Lad aldrig børn eller andre sidde i eller på udstyr, der bugseres.
- Kør langsomt, og tillad ekstra stoplængde under bugsering.

Eftersyn og rengøring efter klipning

Efter klipning skal du vaske maskinen grundigt med en haveslange uden dyse, så forseglingerne, lejerne og elektronikken ikke kontamineres og beskadiges af for stort vandtryk. **Varme motorer og elektriske forbindelser må ikke vaskes med vand.**

Vigtigt: **Brug ikke brakvand eller genanvendt vand til at rengøre maskinen.**

Vigtigt: **Brug ikke trykvaskeudstyr til at vaske maskinen. Trykvaskeudstyr kan beskadige det elektriske system, løsne vigtige mærkater eller bortvaske nødvendigt smørefedt fra friktionssteder. Det kan tvinge vand ind under tætninger, så huse, der indeholder olie eller fedt, kontamineres. Undgå overdreven brug af vand i nærheden af kontrolpanelet, motoren og batteriet.**

Vigtigt: **Undlad at vaske maskinen, mens motoren kører. Det kan medføre intern motorskade at vaske maskinen med motoren kørende.**

Vigtigt: **Undlad at tvinge vand ind i lydpotten. Vand i lydpotten kan forårsage interne motorskader eller reducere motorens ydeevne.**

Efterse klippeenhedernes skarphed, når du har rengjort maskinen.

Bugsering af maskinen

- Vær forsigtig, når du læsser maskinen på eller af en anhænger eller lastbil.
- Brug en rampe i fuld bredde, når maskinen læsses på en anhænger eller lastbil.
- Fastgør maskinen med stropper, kæder, kabler eller reb. Både den forreste og bageste strop bør føres ned og udad fra maskinen (Figur 32).

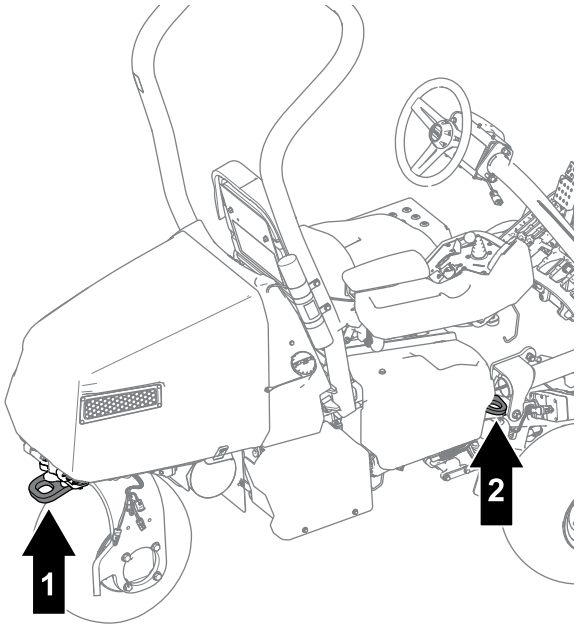

Figur 32

1. Bindepunkter bagtil
2. Bindepunkter (hver side)

- Når maskinen er fastgjort og klar til transport, skal du lukke brændstofafbryderventilen.

Bugsering af maskinen

Bemærk: Se Figur 33 for denne procedure.

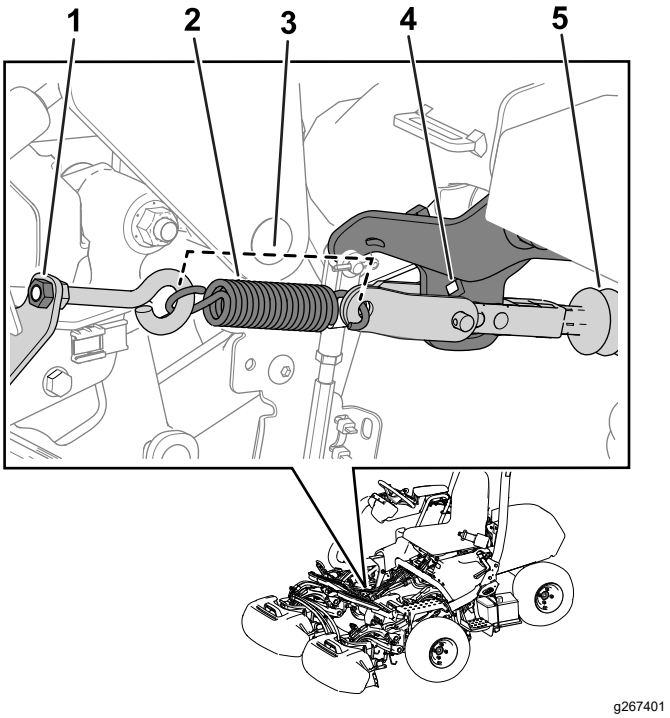

Figur 33

1. Møtrik
2. Fjeder
3. Fjederlængde – 11,4 cm
4. Hul til armbeslag
5. Aktuatorens aksel

Inden du bugserer maskinen, skal du udføre følgende procedure for at udløse bremseaktuatoren:

1. Aktiver parkeringsbremsen.
2. Tag nøglen ud, og frakobl strømstikkene.

   Vigtigt: **Hvis strømstikkene er tilsluttet under bugseringen, kan der opstå elektriske skader.**

3. Luk brændstofafbryderventilen.
4. Læg stopklodser både foran og bag forhjulene.
5. Udløs fjederens spænding ved at løsne møtrikken, der fastgør øjebolten til fjederbeslaget.
6. Fjern fjederen.
7. Indfør en skralde (⅜") gennem hullet i armbeslaget, og skub aktuatorens aksel ind.

   ⚠ FARE

   Når aktuatoren frigøres fra bremsen, kan maskinen køre på frihjul. En maskine, der kører på frihjul, kan forårsage alvorlig personskade på omkringstående.

   Hvis maskinen ikke bugseres, skal du aktivere parkeringsbremsen.

8. Aktiver parkeringsbremsen.

9. Fjern stopklodserne fra hjulene.
10. Hvis 3-hjulstræksættet er monteret, skal du koble sættets ledningsnetstik fra hovedledningsnettet.

    Vigtigt: **Hvis sættets og maskinens ledningsnet er forbundet under bugsering, kan der opstå elektriske skader.**

11. Når maskinen er klar til bugsering, skal du deaktivere parkeringsbremsen.
12. Få en anden person til at sidde i sædet, spænd sikkerhedsselen, og brug bremsen under bugseringen.

    Bemærk: Dette sikrer, at maskinen er under kontrol, når du bugserer den hen over kuperet terræn og skråninger.

13. Brug den bageste styrehjulsgaffel til at bugsere maskinen (Figur 34).

    Vigtigt: **Kør ikke hurtigere end 5 km/t ved bugsering af maskinen. Dette kan medføre beskadigelse af de elektriske komponenter.**

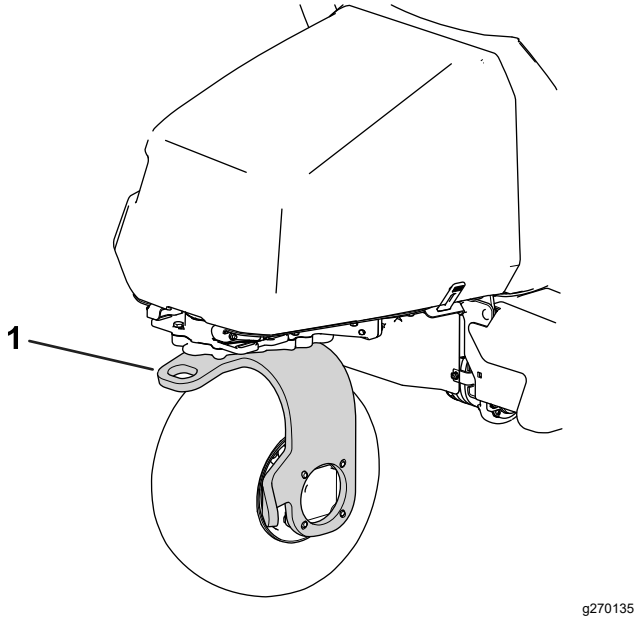

Figur 34

1. Bageste styrehjulsgaffel

Når du har bugseret maskinen til den ønskede destination, skal du udføre følgende trin:

1. Aktiver parkeringsbremsen.
2. Fjern bugseringsstroppen fra styrehjulsgaflen.
3. Klargør maskinen til drift ved at spænde øjeboltens møtrik, så fjederlængden er 11,4 cm, når fjederen er monteret (Figur 33).

Kørsel af maskinen uden motoreffekt

Du kan køre maskinen ved hjælp af maskinens batteristrøm. Denne funktion kan bruges i følgende situationer:

- Flytning af maskinen i værkstedet.
- Flytning af maskinen væk fra greenen, hvis motoren slukker.

Maskinen kan kun transporteres. Du kan ikke aktivere klippeenhederne. Denne funktion er aktiv i 1 minut, og du kan slå tændingskontakten til og fra for at nulstille det ene minuts transporttid.

1. Sæt dig i førersædet, og spænd sikkerhedsselen.
2. Flyt nøglen til positionen ON (til).
3. Flyt funktionskontrolkontakten til positionen MOW (klipning) eller TRANSPORT.
4. Deaktiver parkeringsbremsen.
5. Brug traktionspedalen til at transportere maskinen.

   Bemærk: Den fremadrettede kørehastighed er begrænset til 4,8 km/t, og bakhastigheden er begrænset til 4,0 km/t.

Vigtigt: **Overdreven eller langvarig brug af denne funktion kan reducere batteriernes levetid.**

Vedligeholdelse

Sikkerhed ved vedligeholdelse

- Før du forlader førersædet, skal du gøre følgende:
  - Parker maskinen på en plan overflade.
  - Flyt funktionskontrolkontakten til positionen NEUTRAL.
  - Sænk klippeenhederne ned på jorden, og sørg for, at de er frakoblet.
  - Aktiver parkeringsbremsen.
  - Sluk motoren, og tag nøglen ud.
  - Vent, til al bevægelse er standset.
- Vent, til maskinens komponenter er kølet ned, før du udfører vedligeholdelse.
- Frakobl strømstikkene, før du udfører vedligeholdelse.
- Udfør så vidt muligt ikke vedligeholdelse, mens motoren kører. Hold afstand til bevægelige dele.
- Understøt maskinen med donkrafte, når du arbejder under maskinen.
- Tag forsigtigt trykket af komponenter, hvori der er oplagret energi.
- Hold alle dele af maskinen i god driftsmæssig stand og alle fastgørelsesdele tilspændt.
- Udskift alle slidte eller beskadigede mærkater.
- Brug kun originale Toro-reservedele for at sørge for en sikker, optimal ydeevne på maskinen. Reservedele, der er fremstillet af andre producenter, kan være farlige, og brug heraf kan gøre garantien ugyldig.

Skema over anbefalet vedligeholdelse

Vedligeholdelsesintervaller	Vedligeholdelsesprocedure
Efter de første 8 timer	• Skift motorolien og filteret. • Tilspænd hjulmøtrikkerne. • Skift traktionsmotorens gearkasseolie.
Efter de første 50 timer	• Kontroller motorhastigheden.
Hver anvendelse eller dagligt	• Efterse sikkerhedsselen/-erne for slid, revner og anden skade. Udskift sikkerhedsselen/-erne, hvis en komponent ikke fungerer korrekt. • Kontroller sikkerhedslåsesystemet. • Efterse og rengør efter brug. • Kontroller motorolien. • Kontroller dæktrykket. • Kontroller kontakten mellem knivcylinderen og bundkniven. • Rengør maskinen (undlad at bruge højtryksrenser).
For hver 25 timer	• Rengør skumluftfilterindsatsen (oftere under støvede eller snavsede forhold).
For hver 50 timer	• Kontroller batterikabelforbindelserne.
For hver 100 timer	• Kontroller papirluftfilterindsatsen (oftere under støvede eller snavsede forhold). • Udskift motorolie og filter. • Udskift eller rengør tændrøret, og juster gabet.
For hver 200 timer	• Udskift papirluftfilterindsatsen (oftere under støvede eller snavsede forhold). • Tilspænd hjulmøtrikkerne.
For hver 800 timer	• Skift traktionsmotorens gearkasseolie. • Kontroller motorhastigheden.
For hver 1000 timer	• Udskiftning af brændstoffilteret (Udskift tidligere, hvis brændstoftilstrømningen er begrænset.)
Hvert 2. år	• Efterse brændstofslanger og -forbindelser.

Kontrolliste for daglig vedligeholdelse

Kopier denne side til daglig brug.

Vedligeholdelsespunkter	**I ugen:**						
	Man.	**Tirs.**	**Ons.**	**Tors.**	**Fre.**	**Lør.**	**Søn.**
Kontroller sikkerhedslåsbe-tjeningen.							
Kontroller instrumenternes funktion.							
Kontroller bremsefunktio-nen.							
Kontroller motoroliestanden.							
Kontroller brændstofstan-den.							
Rengør motorens luftkøleribber.							
Efterse luftfilterets forfilter.							
Kontroller for usædvanlige motorlyde.							
Kontroller dæktrykket.							
Kontroller afstanden mellem knivcylinderen og bundkniven.							
Kontroller justeringen af klippehøjden.							
Reparation af beskadiget maling.							
Vask maskinen.							

Bemærkninger om problemområder		
Eftersyn foretaget af:		
Punkt	Dato	Oplysninger

Tiltag forud for vedligeholdelse

Hævning af maskinen

⚠ FARE

Mekaniske eller hydrauliske donkrafte kan svigte og forårsage alvorlige personskader.

- **Brug donkrafte til at understøtte den hævede maskine.**
- **Brug kun mekaniske eller hydrauliske donkrafte til at hæve maskinen.**

1. Anbring en donkraft på det ønskede donkraftpunkt (Figur 35):
   - Fodtrin på maskinens venstre side
   - Donkraftbeslag på maskinens højre side
   - Styrehjulsgaffel bag på maskinen

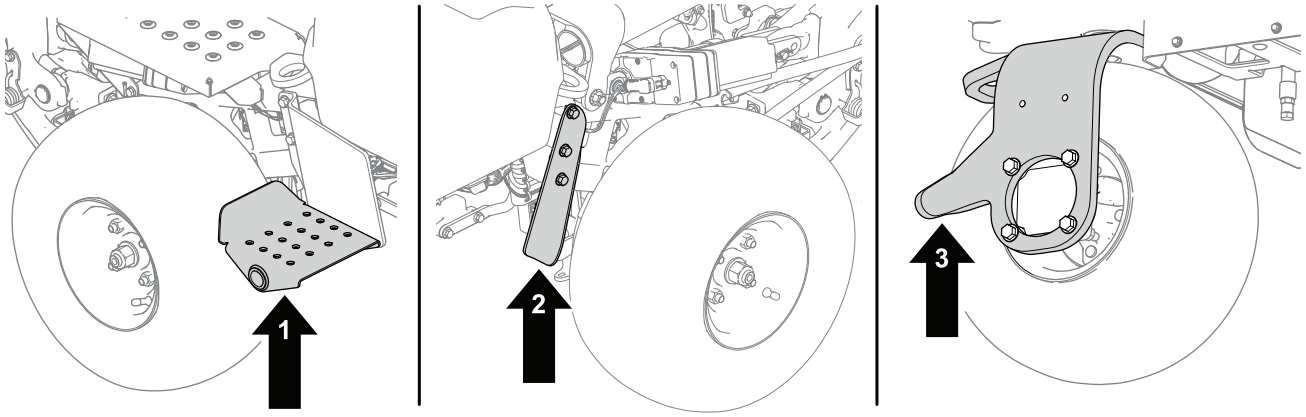

Figur 35

1. Fodtrin – venstre side af maskinen
2. Styrehjulsgaffel – bag på maskinen
3. Donkraftbeslag – højre side af maskinen

2. Når du har hævet maskinen, skal du bruge passende donkrafte til at understøtte maskinen under følgende områder (Figur 36):
   - Batteribakker bag på maskinen
   - Klippeenhedens drejebeslag på forsiden af maskinen

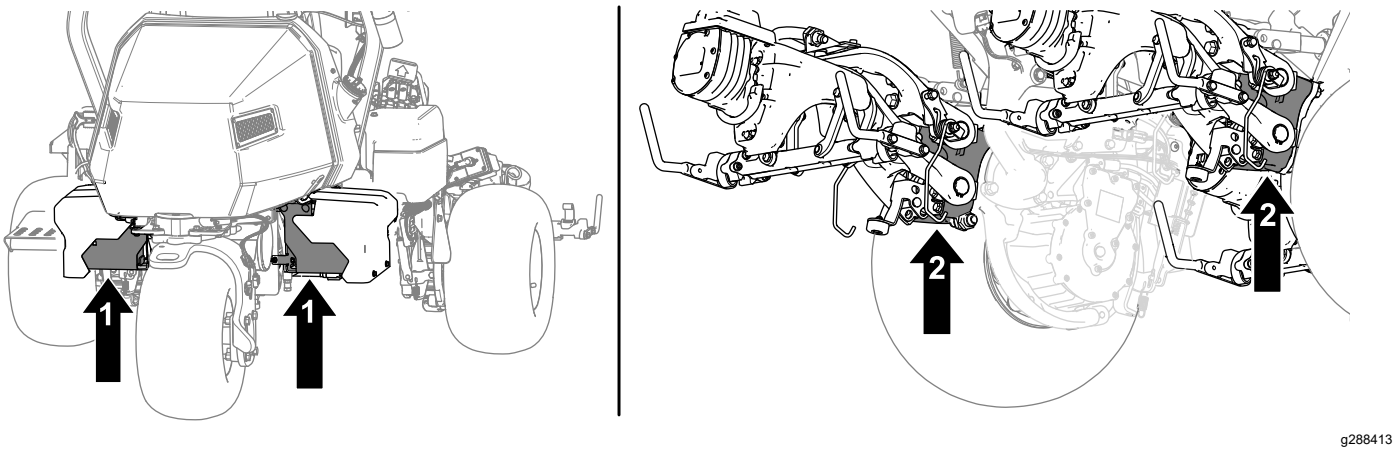

Figur 36

1. Batteribakker
2. Klippeenhedens drejebeslag

Løft af motorhjelmen

1. Frigør stropperne fra hver side af motorhjelmen (Figur 37).

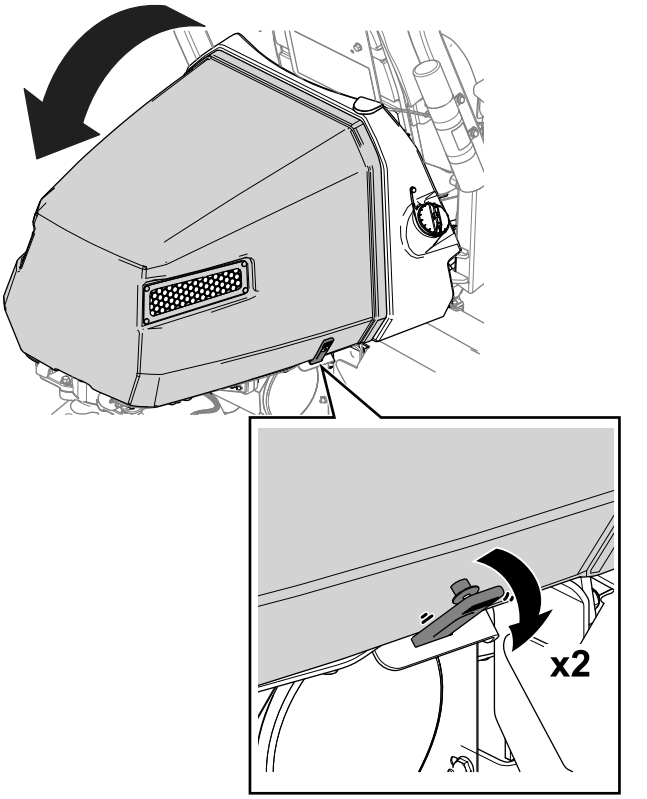

Figur 37

2. Løft motorhjelmen (Figur 37).

Motorvedligeholdelse

Motorsikkerhed

- Sluk motoren, før du kontrollerer oliestanden eller hælder olie i krumtaphuset.
- Lav ikke om på regulatorindstillingerne, og kør ikke motoren med for høj hastighed.

Eftersyn af luftfilteret

Eftersynsinterval: For hver 25 timer—Rengør skumluftfilterindsatsen (oftere under støvede eller snavsede forhold).

For hver 100 timer—Kontroller papirluftfilterindsatsen (oftere under støvede eller snavsede forhold).

For hver 200 timer/Årlig (alt efter hvad der indtræffer først)—Udskift papirluftfilterindsatsen (oftere under støvede eller snavsede forhold).

Efterse skum- og papirindsatser, og udskift dem, hvis de er beskadigede eller meget snavsede.

Vigtigt: **Smør ikke skum- eller papirindsatsen.**

Afmontering af skum- og papirindsatser

1. Parker maskinen på en plan flade, sænk klippeenhederne, og aktiver parkeringsbremsen.
2. Sluk motoren, og tag nøglen ud.
3. Rengør området omkring luftfilteret for at forhindre snavs i at trænge ind i motoren og forårsage beskadigelse (Figur 38).
4. Løsn dækselgrebene, og afmonter luftfilterdækslet (Figur 38).

5. Skru slangeklemmen af, og afmonter luftfilterenheden (Figur 38).
6. Træk forsigtigt skumindsatsen af papirindsatsen (Figur 38).

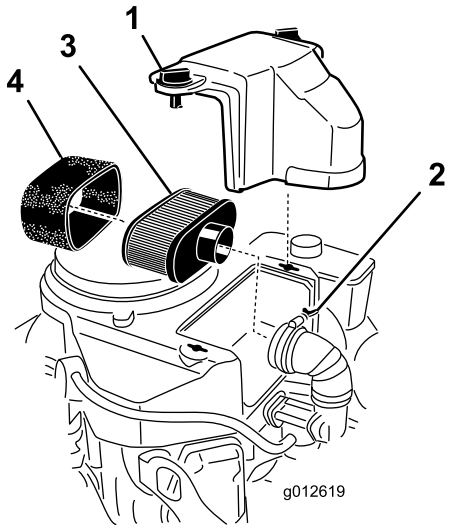

g012619

Figur 38

1. Dæksel
2. Slangeklemme
3. Papirindsats
4. Skumindsats

Rengøring af skumluftfilterindsatsen

1. Vask skumindsatsen med flydende sæbe og varmt vand. Når indsatsen er ren, skal den skylles omhyggeligt.
2. Tør indsatsen ved at klemme den i en ren klud.

   Vigtigt: **Du må ikke vride skumelementet, da det kan gå i stykker.**

   Udskift skumindsatsen, hvis den er slidt eller beskadiget.

Eftersyn af papirluftfilterindsatsen

1. Rens papirindsatsen ved forsigtigt at banke på den for at fjerne støv. Hvis papirindsatsen er meget snavset, skal den udskiftes (Figur 38).
2. Undersøg indsatsen for revner, oliefilm eller beskadigelse af gummipakningen.
3. Udskift papirindsatsen, hvis den er beskadiget.

   Vigtigt: **Rengør ikke papirfilteret.**

Montering af skum- og papirluftfilterindsatser

Vigtigt: **For at undgå motorskade skal der altid være monteret et komplet skum- og papirluftfilter, når motoren betjenes.**

1. Skub forsigtigt skumindsatsen ned over papirindsatsen (Figur 38).
2. Placer luftfilteret på bundpladen eller slangen, og fastgør den (Figur 38).
3. Sæt luftfilterdækslet på plads, og tilspænd dækselgrebene (Figur 38).

Serviceeftersyn af motorolien

Motoren leveres med olie i krumtaphuset, men du skal alligevel kontrollere oliestanden, før og efter motoren startes første gang.

Motoroliespecifikationer

API-olieserviceklassifikation: SJ eller højere

Olieviskositet: SAE 30

Bemærk: Brug en selvrensende olie af høj kvalitet.

Kontrol af motorolien

⚠ FORSIGTIG

Motorer kan blive ekstremt varme under normal drift.

Lad motoren køle af, inden du kontrollerer olien eller udfører vedligeholdelse af motoren.

Se Figur 39 for denne procedure.

1. Parker maskinen på en plan flade, sænk klippeenhederne, aktiver parkeringsbremsen, sluk for motoren, og tag nøglen ud.
2. Skru målepinden af, fjern den, og aftør den med en ren klud.
3. Indfør målepinden i målepindsrøret.
4. Træk målepinden ud af røret, og kontroller oliestanden.
5. Hvis oliestanden er lav, skal motoren tilføres olie via målepindsrøret, indtil oliestanden når op til mærket FULL (fuld) på målepinden.

   Hæld langsomt olie på, og kontrollér niveauet ofte under denne proces.

   Vigtigt: **Overfyld ikke motoren med olie.**
6. Sæt målepinden i.

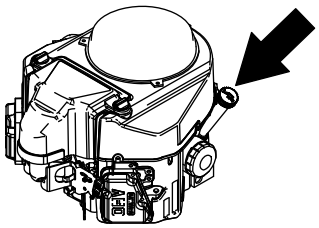

g247478

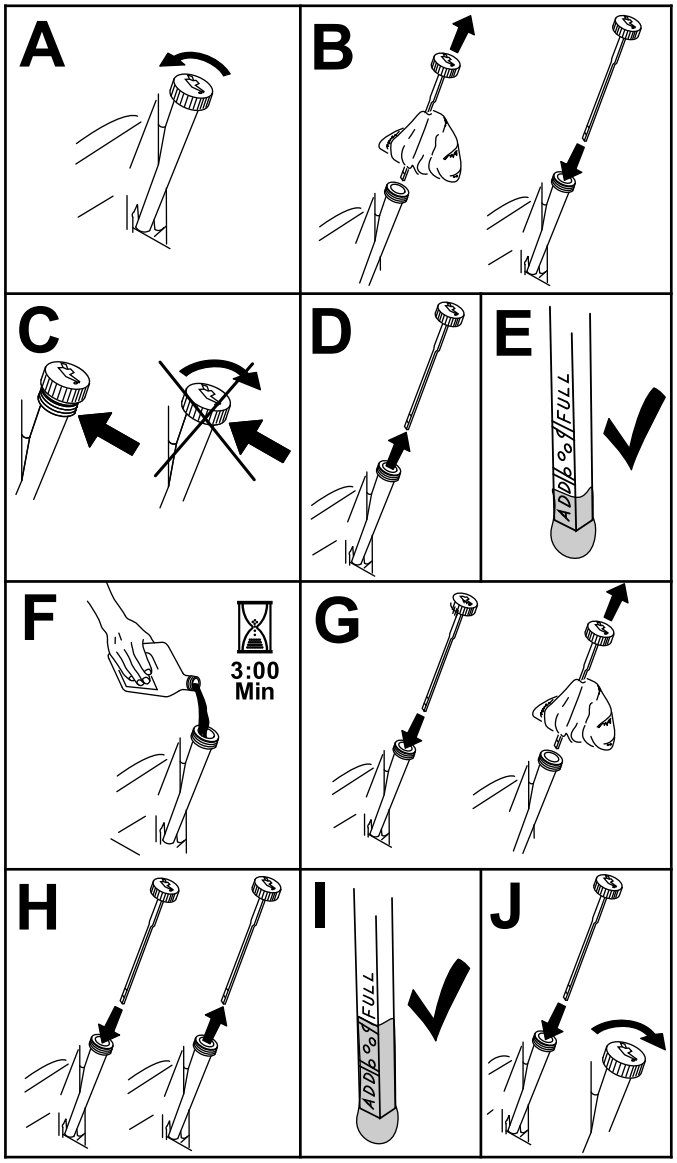

g194611

Figur 39

Udskiftning af motorolie og filter

Eftersynsinterval: Efter de første 8 timer

For hver 100 timer

⚠ FORSIGTIG

Motorer kan blive ekstremt varme under normal drift.

Lad motoren køle af, inden du udskifter olien eller oliefilteret eller udfører vedligeholdelse af motoren.

Motoroliemængde: 1,7 l med filter

1. Fjern aftapningsproppen (Figur 40), og lad olien løbe ned i en drænbakke.

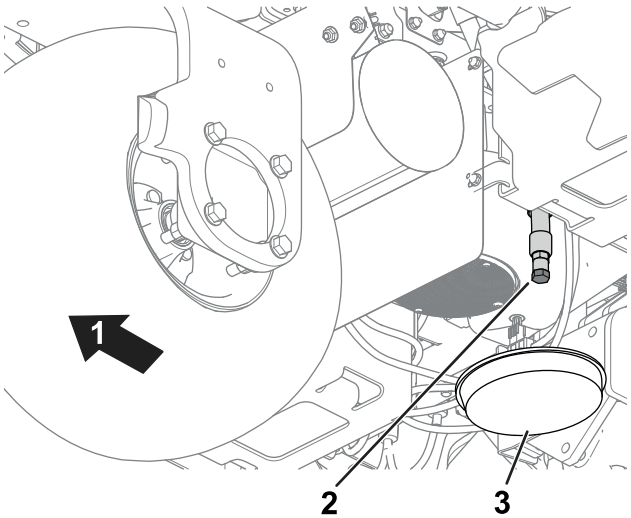

g274945

Figur 40

1. Bagsiden af maskinen.
2. Aftapningsprop
3. Drænbakke

2. Rengør gevindene på aftapningsproppen, og sæt aftapningsproppen på plads (Figur 40).
3. Fjern oliefilteret (Figur 41).

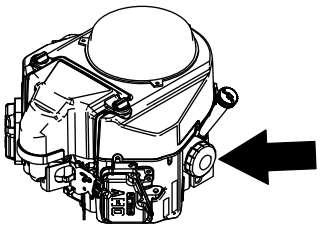

g247489

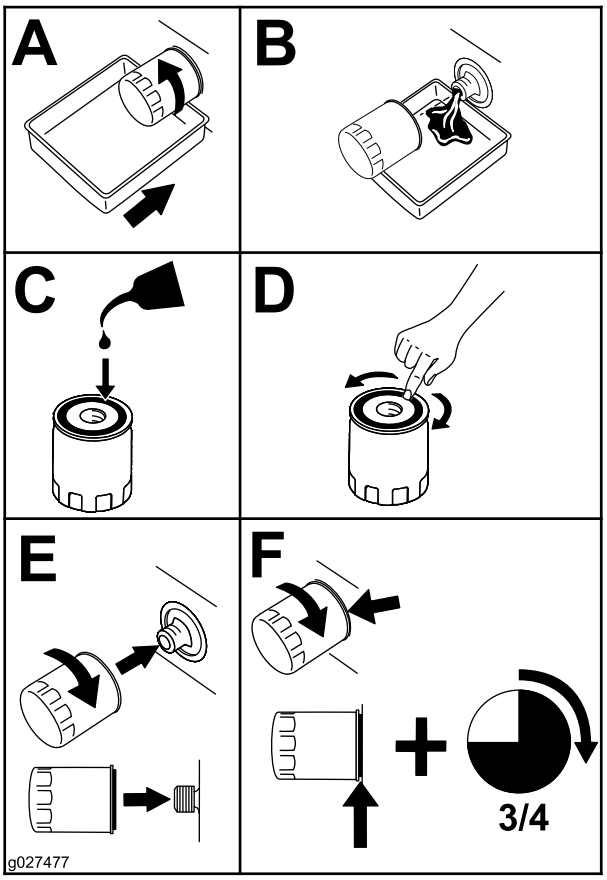

g027477

Figur 41

4. Påfør et let lag ren olie på den nye filterpakning.
5. Skru filteret på med hånden, indtil pakningen berører filteradapteren. Stram det derefter ¾ til 1 omgang mere. **Spænd det ikke for meget**.
6. Fyld olie på krumtaphuset. Se Serviceeftersyn af motorolien (side 39).
7. Bortskaf oliefilteret og brugt olie på korrekt vis.

Serviceeftersyn af tændrøret

Eftersynsinterval: For hver 100 timer—Udskift eller rengør tændrøret, og juster gabet.

⚠ FORSIGTIG

Motorer kan blive ekstremt varme under normal drift.

Lad motoren køle af, inden du efterser tændrøret eller udfører vedligeholdelse af motoren.

Sørg for, at gnistgabet mellem midter- og sideelektroden er korrekt, før tændrøret monteres. Brug en tændrørsnøgle til at afmontere og montere tændrøret/tændrørene og en søgelære til at kontrollere og justere gnistgabet. Monter om nødvendigt et nyt/nye tændrør.

Tændrørstype: NGK® BPR4ES eller tilsvarende

Gnistgab: 0,75 mm

Afmontering af tændrøret

1. Parker maskinen på en plan flade, sænk klippeenhederne, og aktiver parkeringsbremsen.
2. Sluk motoren, og tag nøglen ud.
3. Find tændrørsdækslerne.
4. Rengør området omkring tændrørsdækslerne, så der ikke kan falde fremmedlegemer ind i cylinderen.
5. Kobl tændrørsdækslerne fra tændrørene (Figur 42).

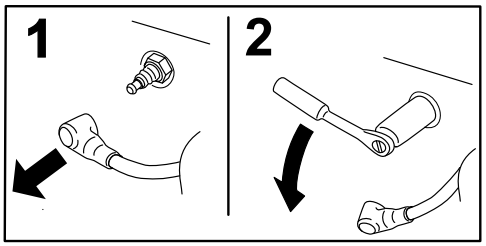

G008791

g008791

Figur 42

6. Fjern tændrørene fra motoren.

Kontrol og rengøring af tændrøret

Vigtigt: **Udskift altid tændrøret/tændrørene, hvis det/de har en sort belægning, slidte elektroder, oliefilm eller revner.**

1. Rengør tændrøret med en stålbørste for at fjerne kulstofaflejringer.

   Brug karburatorrens til at vaske tændrøret, og sørg for at fjerne eventuelle fremmedlegemer.
2. Efterse tændrørene for revner, slidte elektroder, sort belægning, oliefilm eller anden slitage eller beskadigelse.
3. Udskift tændrøret om nødvendigt. Udskift alle tændrør, hvis kun ét skal udskiftes.
4. Efterse tændrørets gnistgab, og nulstil det om nødvendigt. Hvis du vil ændre gnistgabet, må du kun bøje sideelektroden ved hjælp af et tændrørsværktøj.

   Indstil gnistgabet til 0,75 mm.

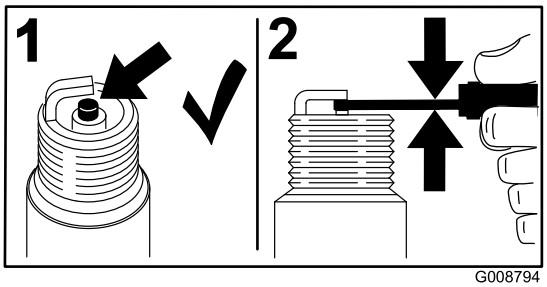

g008794

Figur 43

Hvis der kan ses en lys brun eller grå farve på isolatoren, fungerer motoren korrekt. En sort belægning på isoleringen betyder normalt, at luftfilteret er snavset.

Montering af tændrøret

Se Figur 44 for denne procedure.

1. Monter tændrøret på motoren.
2. Tilspænd tændrøret med et moment på 22 Nm.
3. Tilslut tændrørsdækslerne igen.

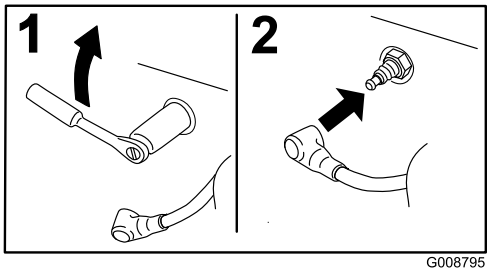

g008795

Figur 44

Vedligeholdelse af brændstofsystem

Udskiftning af brændstoffiltrene

Eftersynsinterval: For hver 1000 timer (Udskift tidligere, hvis brændstoftilstrømningen er begrænset.)

Det indbyggede brændstoffilter befinder sig mellem brændstofafbryderventilen og motoren.

⚠ FARE

Under visse forhold er brændstof meget brandfarligt og yderst eksplosivt. En brand eller eksplosion forårsaget af brændstof kan give dig eller andre forbrændinger samt medføre tingsskade.

- **Tap brændstoffet af brændstoftanken, når motoren er kold. Dette skal gøres udendørs på en åben plads. Tør eventuelt spildt brændstof op.**
- **Ryg aldrig, når du aftapper brændstof, og hold dig på afstand af åben ild eller steder, hvor brændstofdampene kan antændes af en gnist.**

1. Luk brændstofafbryderventilen (Figur 45).

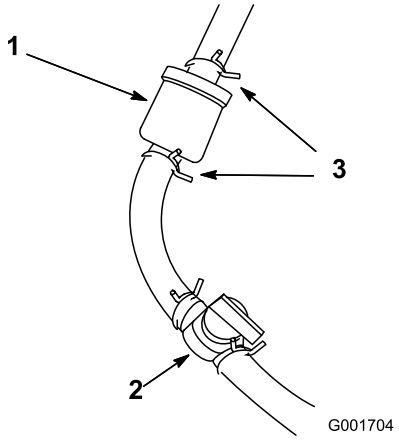

g001704

Figur 45

1. Brændstoffilter
2. Brændstofafbryderventil (positionen OPEN (åben))
3. Slangeklemme

2. Placer en drænbakke under filteret, løsn slangeklemmen på karburatorsiden af filteret, og fjern brændstofslangen fra filteret (Figur 45).
3. Løsn den anden slangeklemme, og fjern filteret.

4. Undersøg brændstofslangerne for revner, slid eller skader, og udskift dem om nødvendigt.
5. Monter det nye filter med pilen på selve filteret pegende væk fra brændstoftanken.
6. Sørg for, at slangerne og slangeklemmerne er fastgjort til filteret.
7. Åbn brændstofafbryderventilen, og fyld tanken. Efterse brændstofslangerne for lækager og løse forbindelser.

Eftersyn af brændstofslanger og -forbindelser

Eftersynsinterval: Hvert 2. år

Efterse brændstofslangerne for slitage, skader eller løse forbindelser.

Vedligeholdelse af elektrisk system

Elektrisk system – Sikkerhed

- Frakobl strømstikkene, før du reparerer maskinen.
- Oplad batterier på et åbent sted med god ventilation, væk fra gnister og åben ild. Træk stikket til opladeren ud af stikkontakten, før du slutter den til eller kobler den fra batteriet. Brug beskyttelsesdragt og isoleret værktøj.

Frakobling eller tilslutning af strøm til maskinen

Strømstikkene leder strøm fra batterierne til maskinen. Afbryd strømmen ved at adskille stikkene. Tilslut strømmen ved at tilslutte stikkene til hinanden. Se Strømstik (side 20).

Opladning af 12V-batteriet til 12V-systemet

⚠ ADVARSEL

Forkert batterikabelføring kan danne gnister og beskadige maskinen og kablerne. Gnister kan få batterigasserne til at eksplodere og medføre personskade.

- **Frakobl altid batteriets (sorte) minuskabel, før du frakobler det røde pluskabel.**
- **Tilslut altid batteriets røde pluskabel, før du tilslutter det sorte minuskabel.**

12 V-AGM-batteriet (Figur 46) forsyner Infocenter, bremseaktuatoren, maskinens styreenhed og CAN-isolationsmodulet med strøm.

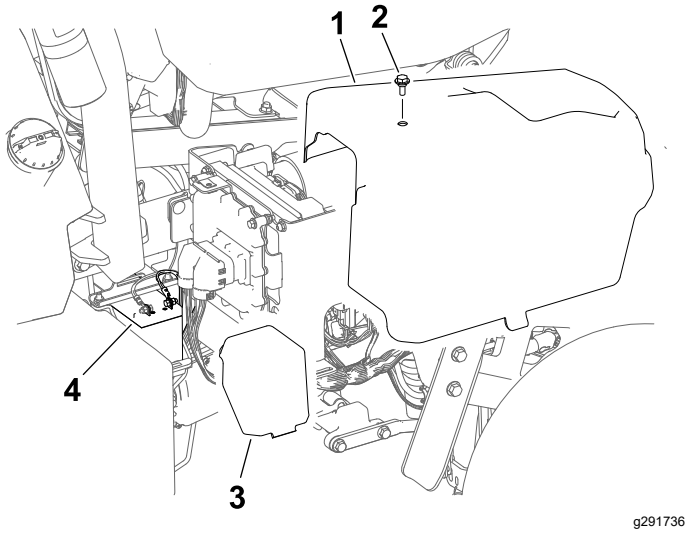

Figur 46

1. Højre afskærmning
2. Bolt
3. Batteridæksel
4. 12V-batteri

1. Afmonter højre sideafskærmning.
2. Fjern batteridækslet.
3. Kobl batterikablerne fra batterierne.
4. Tilslut opladeren til batteripolerne, og oplad batteriet.

   Bemærk følgende oplysninger om batteriopladeren:

   - Sørg for, at batteriopladerens stik ikke berører hinanden eller maskinens stel. Det anbefales at bruge mindre stik.
   - En batterioplader med en AGM-opladningsindstilling foretrækkes.
   - Opladerens maksimale strømstyrke: 2,4 A
   - Opladerens maksimale spænding: 14,3 V
5. Tilslut batterikablerne til batteriet, når opladningen er fuldført.
6. Monter batteridækslet over batteriet.
7. Monter højre sideafskærmning.

Sådan fungerer 48V-batterisystemet

Vigtigt: **Det anbefales ikke at oplade 48V-batterisystemet.**

48V-batterisystemet består af 4 batterier (12 V, AGM [absorberende glasmåtte]). Batterierne er placeret under dækslerne på begge sider af maskinen. Se Figur 47. Dette system giver strøm til traktionshjulene, klippeenhedsmotorerne, styringsmotoren og løfteaktuatorerne.

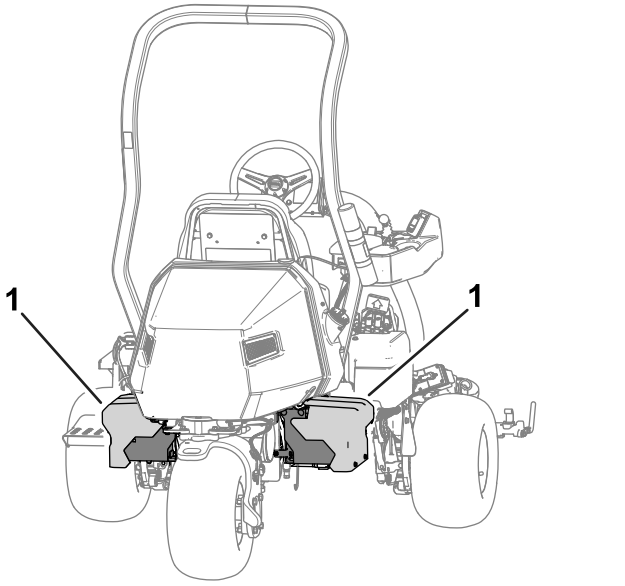

Figur 47

1. 48V-batterisystem

Sikringernes placering

Sikringernes placering for 48 V-systemet

Sikringerne i det elektriske 48 V-system er placeret under sædet (Figur 48).

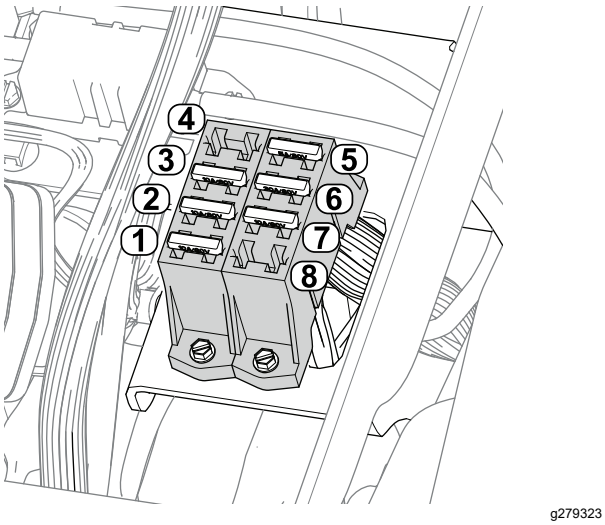

Figur 48

1. Løfteaktuator (midterste klippeenhed) – 10 A
2. Løfteaktuator (venstre klippeenhed) – 10 A
3. Løfteaktuator (højre klippeenhed) – 10 A
4. Åben indgang
5. 48 V-logikrelæ – 5 A
6. Styreenhed – 30 A
7. Arbejdslygter (ekstraudstyr) – 10 A
8. Åben indgang

Sikringernes placering for 12 V-systemet

Sikringerne til det elektriske 12 V-system er placeret under dækslet (Figur 49) på maskinens højre side.

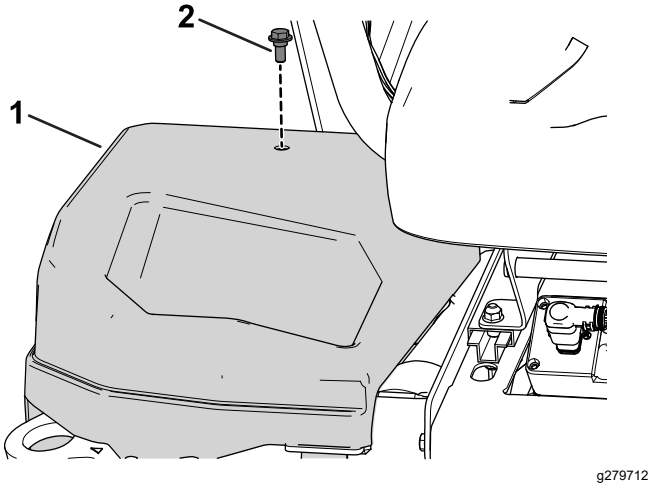

Figur 49

1. Højre dæksel
2. Bolt

Se Figur 50 for en beskrivelse af hver sikring i sikringsblokkene:

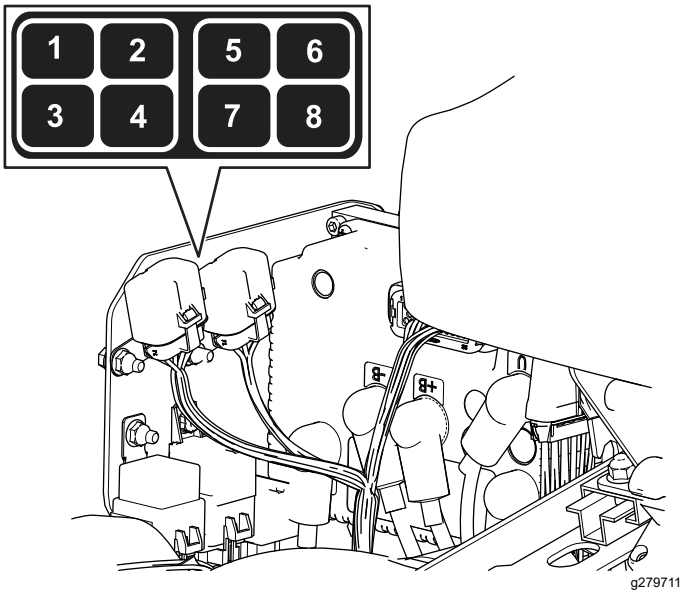

Figur 50

1. Parkeringsbremse/tændingskontakt/logikrelæ – 7,5 A
2. Åben indgang
3. Bremseaktuator – 10 A
4. Telematik – 2 A
5. Åben indgang
6. Ekstra sikring – 7,5 A
7. DC/DC-omformer – 15 A
8. TEC-styreenhed – 2 A

Placeringen for knivcylinder-kredsløbets sikringer

Knivcylinderkredsløbets sikringer er placeret under dækslet på venstre side af maskinen. Få adgang til sikringsblokken ved at fjerne det venstre dæksel og dækslet til sikringsblokken (Figur 51).

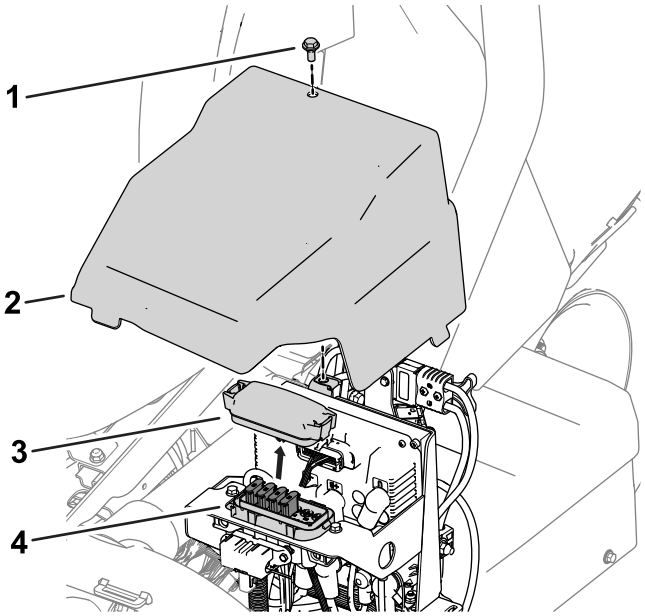

g278267

Figur 51

1. Bolt
2. Venstre dæksel
3. Dæksel til sikringsblok
4. Sikringsblok

Se Figur 52 for at få en beskrivelse af hver sikring på sikringsblokmærkaten:

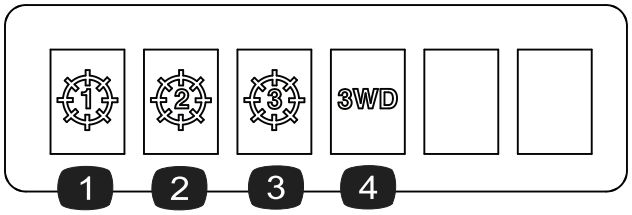

g278268

Figur 52

1. Midterste klippeenhed – 35 A
2. Forreste venstre klippeenhed – 35 A
3. Forreste højre klippeenhed – 35 A
4. 3-hjulstræksæt (ekstraudstyr) – 35 A

Generatorens, hjulmotorens og de elektriske systemsikringers placeringer

- Sikringerne til generatoren (100 A) og den højre hjulmotor (60 A) er placeret under sædet (Figur 53).

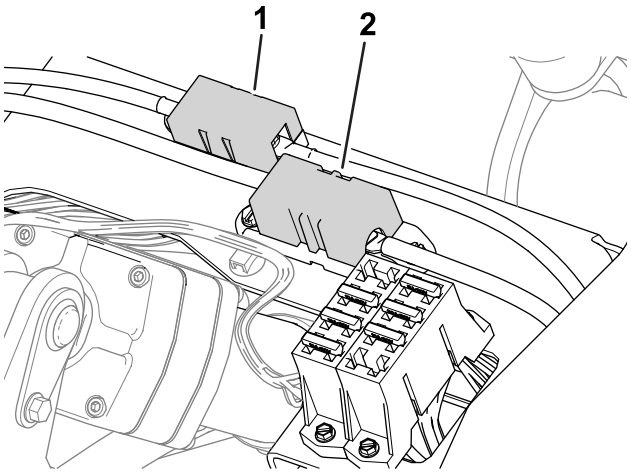

g282894

Figur 53

1. Generatorens sikring – 100 A
2. Den højre hjulmotors sikring – 60 A

- Sikringen til venstre hjulmotor (60 A) er placeret under dækslet på venstre side af maskinen, tæt på knivcylinderkredsløbets sikringer (Figur 54).

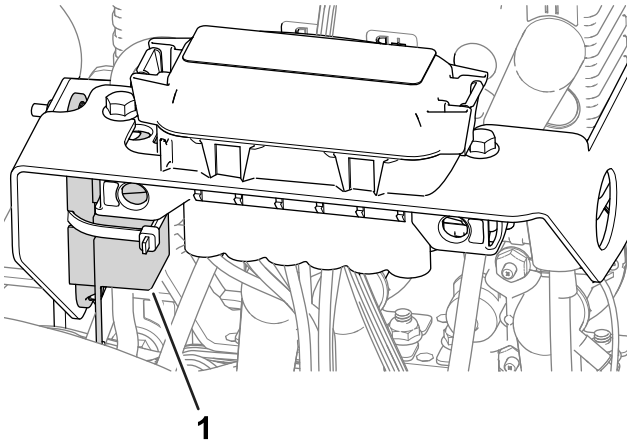

g282896

Figur 54

1. Venstre hjulmotors sikring – 60 A

- Sikringen til det elektriske system er placeret under strømstikkene (Figur 55).

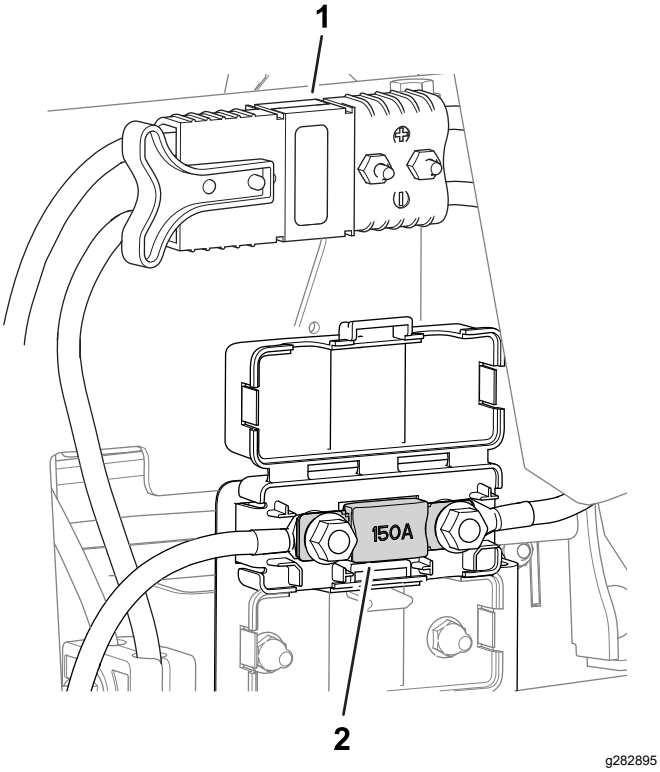

Figur 55

1. Strømstik
2. Elektrisk systemsikring – 150 A

Vedligeholdelse af drivsystem

Kontrol af dæktrykket

Eftersynsinterval: Hver anvendelse eller dagligt

Varier dæktrykket for alle 3 hjul, afhængig af plæneforholdene, fra minimum 0,83 til maksimum 1,10 bar.

Vigtigt: **Sørg for, at dæktrykkene for alle hjulene er identiske. Hvis dæktrykkene er forskellige, påvirkes maskinens ydeevne.**

Kontrol af hjulmøtrikkernes tilspændingsmoment

Eftersynsinterval: Efter de første 8 timer

For hver 200 timer

⚠ ADVARSEL

Hvis du ikke opretholder det rette tilspændingsmoment på hjulmøtrikkerne, kan det medføre personskade.

Tilspænd hjulmøtrikkerne til det angivne tilspændingsmoment med de angivne intervaller.

Tilspændingsmoment for hjulmøtrikkerne: 108 til 122 Nm

For at sikre jævn fordeling skal hjulmøtrikkerne tilspændes i det mønster, der er vist i Figur 56.

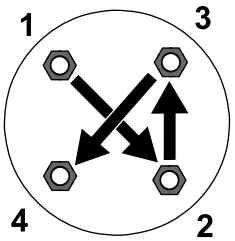

Figur 56

Skift af traktionsmotorens gearkasseolie

Eftersynsinterval: Efter de første 8 timer

For hver 800 timer

Oliespecifikation: SAE 80W90

Gearkassens oliekapacitet: ca. 384 ml

1. Hæv maskinen. Se Hævning af maskinen (side 37).

   Vigtigt: **Maskinen skal stå plant, så den korrekte mængde olie kan hældes i gearkassen.**

   Sørg for, at maskinen står plant på donkraftene.

2. Udfør følgende trin for at afmontere dækkene på venstre og højre side:

   A. Løsn og fjern hjullåsemøtrikkerne (Figur 57).

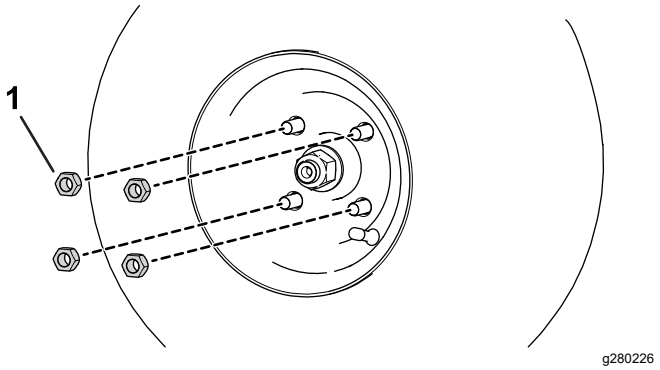

Figur 57

1. Hjullåsemøtrik

   B. Afmonter de venstre og højre dæk.

3. Anbring en drænbakke under hjulmotoren (Figur 58).

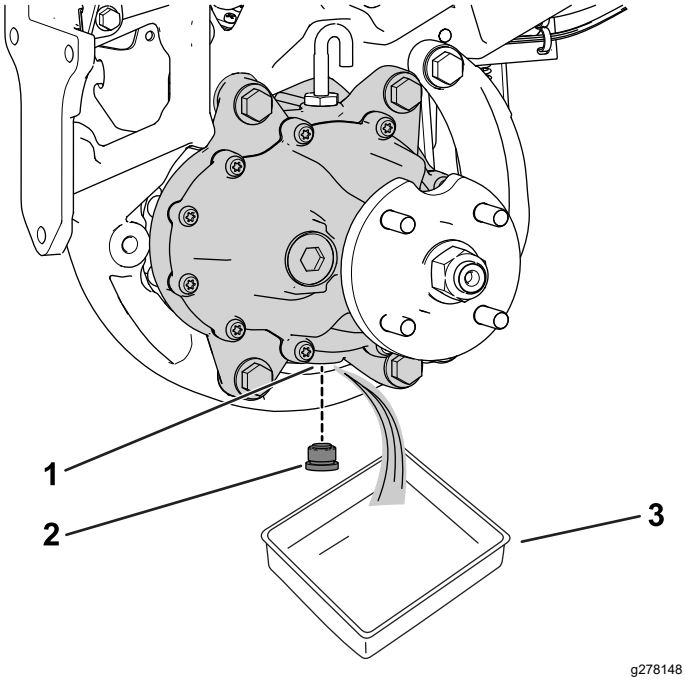

Figur 58

Maskinens venstre side er vist

1. Drænåbning
2. Aftapningsprop
3. Drænbakke

4. Fjern aftapningsproppen fra drænåbningen (Figur 58).

   Bemærk: Drænåbningen er placeret i bunden af gearkassen.

   Bemærk: Lad al olien løbe ud af gearkassen.

5. Rengør aftapningsproppen.
6. Monter aftapningsproppen i drænåbningen (Figur 58).
7. Fjern udluftningsslangen og -fittingen fra toppen af gearkassen (Figur 59).

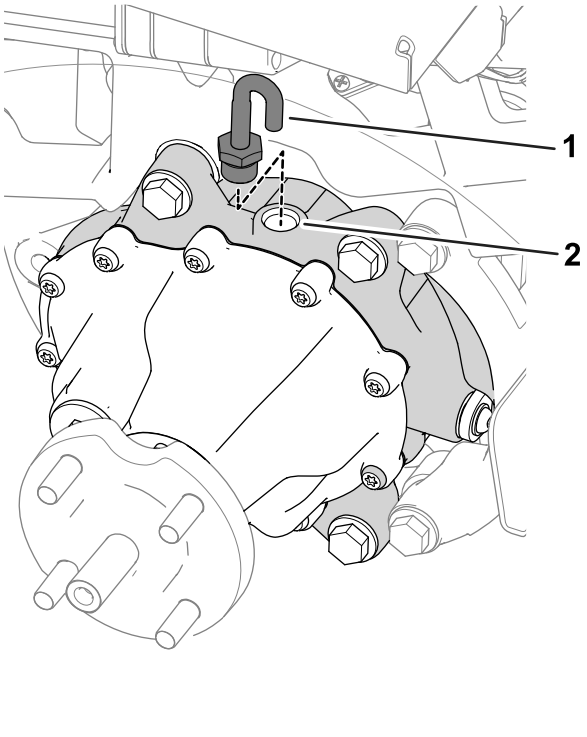

Figur 59

1. Udluftningsslange og -fitting
2. Påfyldningshul

8. Fyld gearkassen med 384 ml af den specificerede olie gennem påfyldningshullet.
9. Sæt udluftningsslangen og -fittingen i påfyldningshullet (Figur 59).
10. Udfør følgende trin for at montere dækkene:
    A. Skub de venstre og højre dæk på hjulnavene.
    B. Monter hjullåsemøtrikkerne (Figur 57).
    C. Tilspænd hjullåsemøtrikkerne med det moment, der er angivet i Kontrol af hjulmøtrikkernes tilspændingsmoment (side 47).

Vedligeholdelse af bremser

Justering af bremserne

Hvis bremserne ikke kan holde en parkeret maskine stående, kan du justere bremserne. Kontakt din autoriserede Toro-forhandler, eller find yderligere oplysninger i *servicevejledningen*.

Vedligeholdelse af klippeenhederne

Skæreknivssikkerhed

En slidt eller beskadiget skærekniv eller bundkniv kan gå itu, og et stykke kan blive kastet mod dig eller omkringstående, hvilket kan medføre alvorlig personskade eller død.

- Efterse regelmæssigt skære- og bundknivene for kraftig slitage eller skader.
- Vær forsigtig, når du efterser knivene. Brug handsker, og vær forsigtig, når du udfører service på dem. Du må kun udskifte eller baglappe skære- og bundknivene. De må aldrig rettes ud eller svejses.
- På maskiner med flere klippeenheder skal du være forsigtig, når du drejer en klippeenhed – det kan få knivcylindrene i de andre klippeenheder til at rotere.

Montering og afmontering af klippeenhederne

Bemærk: Når klippeenhederne ikke er monteret på maskinen, skal klippeenhedernes cylindermotorer placeres i opbevaringspositionen foran på affjedringsarmene for at forhindre, at de beskadiges.

Vigtigt: **Hæv ikke ophænget til transportposition, når cylindermotorerne er i holderne på maskinens stel. Dette kan resultere i beskadigelse af motorerne eller slangerne.**

Vigtigt: **Når det er nødvendigt at vippe klippeenheden, skal bagenden af klippeenheden understøttes for at sikre, at møtrikkerne på den bageste del af bundtværstangens justeringsskruer ikke hviler på arbejdsfladen (Figur 60).**

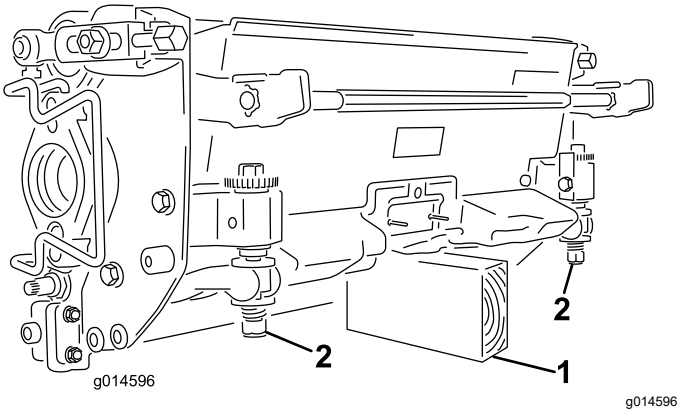

Figur 60

1. Støtte (medfølger ikke)
2. Møtrik til bundtværstangens justeringsskruer

Montering af klippeenhederne

⚠ FORSIGTIG

Kontakt med en varm motor eller lydpotte kan forårsage alvorlige forbrændinger.

Vent på, at den varme motor eller lydpotte afkøles, inden du monterer klippeenhederne.

Ophænget skal sænkes for at montere klippeenhederne. Udfør følgende trin for at sænke ophænget:

1. Parker maskinen på en ren, plan flade.
2. Indstil funktionskontrolkontakten til positionen NEUTRAL.
3. Start motoren, eller drej nøglen til positionen ON (til).
4. Sænk ophænget ved hjælp af hæve/sænke-joysticket.
5. Aktiver parkeringsbremsen, sluk for motoren, og tag nøglen ud.

Udfør følgende trin for at montere klippeenhederne:

1. Frakobl strømstikkene. Se Strømstik (side 20).

   ⚠ FORSIGTIG

   Hvis du ikke frakobler strømmen til maskinen, er der risiko for, at klippeenhederne startes utilsigtet og forårsager alvorlige skader på hænder og fødder.

   Frakobl altid strømstikkene, før der udføres arbejde på klippeenhederne.

2. Hæv fodstøtten og vip den åben, så du får adgang til den midterste klippeenheds position (Figur 61).

⚠ FORSIGTIG

Fodstøtten kan klemme fingrene, hvis den falder ned i den lukkede position.

Hold fingrene på afstand af området, hvor fodstøtten er fæstnet, når den er åben.

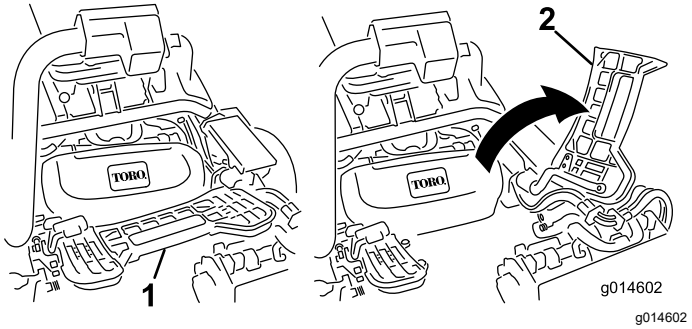

Figur 61

1. Fodstøtte – lukket
2. Fodstøtte – åben

3. Placer klippeenheden under den midterste affjedringsarm.
4. Åbn låsene på affjedringsarmens stang (Figur 62), og skub affjedringsarmen ned, så stangen passer over begge vinkelarme på klippeenheden, og sørg for, at låsene går under klippeenhedens tværstang (Figur 63).

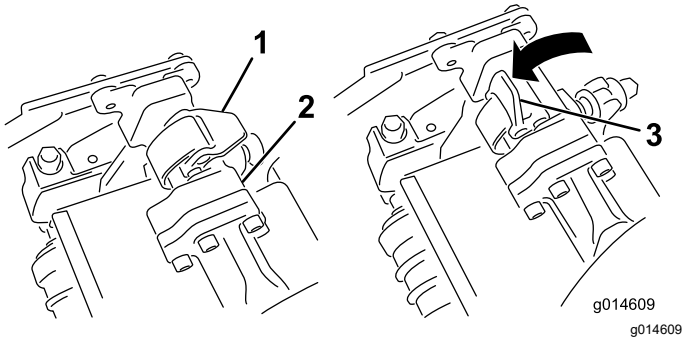

Figur 62

1. Låse – lukket
2. Affjedringsarmens stang
3. Lås – åben

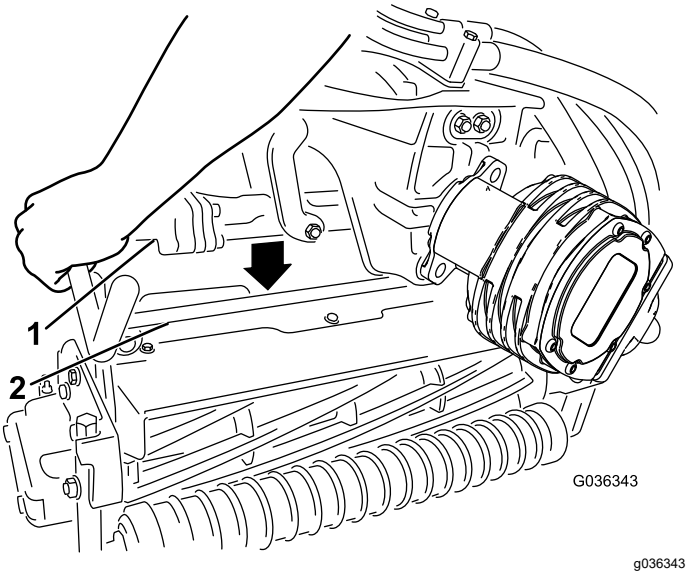

Figur 63

1. Affjedringsarmens stang
2. Klippeenhedens stang

5. Luk låsehåndtagene ned og omkring klippeenhedens stang, og lås dem på plads (Figur 62).

   Bemærk: Du hører et klik og kan fornemme det, når låsehåndtagene låses korrekt på plads.

6. Kom rent smørefedt på notakslen på klippeenhedens motor (Figur 64).
7. Sæt motoren ind i klippeenhedens venstre side (set fra førersædet), og træk motorens holdestang på klippeenheden i motorens retning, indtil du hører et klik fra begge sider af motoren (Figur 64).

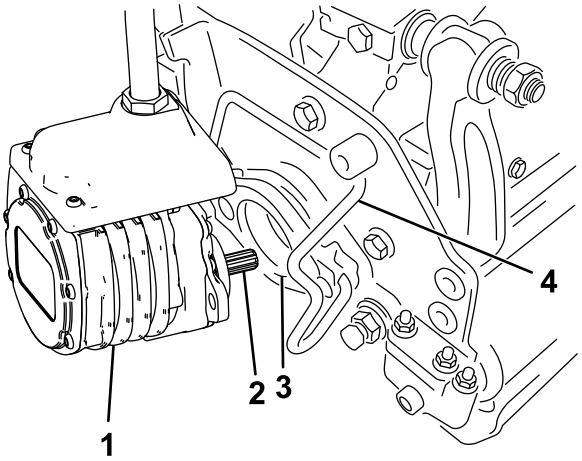

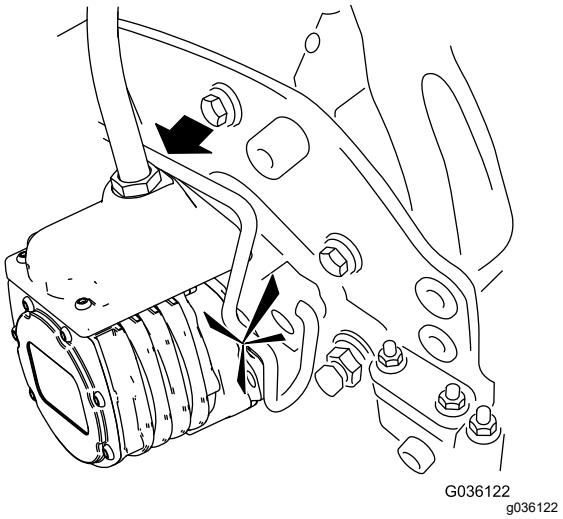

Figur 64

1. Knivcylindermotor
2. Notaksel
3. Fordybning
4. Motorens holdestang

8. Monter en græsopsamler på krogene til opsamleren på affjedringsarmen.
9. Gentag denne fremgangsmåde på de andre klippeenheder.
10. Tilslut strømstikkene. Se Strømstik (side 20).

Afmontering af klippeenhederne

⚠ FORSIGTIG

Kontakt med en varm motor eller lydpotte kan forårsage alvorlige forbrændinger.

Vent på, at den varme motor eller lydpotte afkøles, inden du monterer klippeenhederne.

1. Parker maskinen på en ren, plan overflade, indstil funktionskontrolkontakten til positionen NEUTRAL, og brug hæve/sænke-joysticket til at sænke klippeenhederne.
2. Aktiver parkeringsbremsen, sluk for motoren, og tag nøglen ud.
3. Frakobl strømstikkene. Se Strømstik (side 20).

⚠ FORSIGTIG

Hvis du ikke frakobler strømmen til maskinen, er der risiko for, at klippeenhederne startes utilsigtet og forårsager alvorlige skader på hænder og fødder.

Frakobl altid strømstikkene, før der udføres arbejde på klippeenhederne.

4. Skub motorens holdestang ud af rillerne på motoren hen mod klippeenheden, og fjern motoren fra klippeenheden.

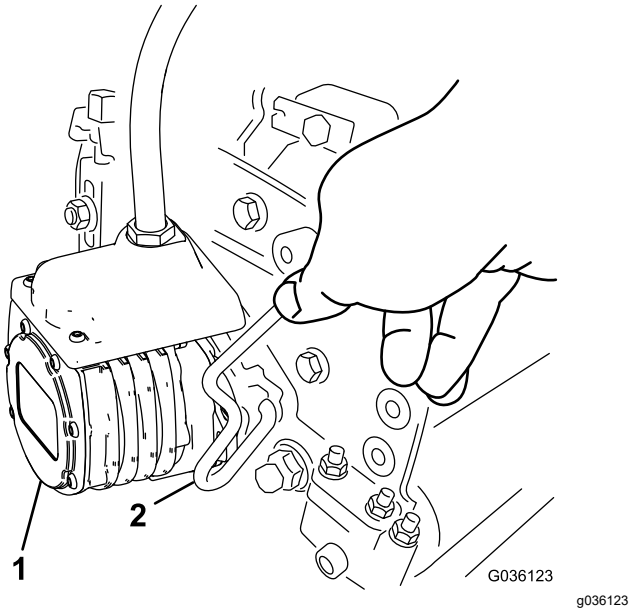

Figur 65

1. Knivcylindermotor
2. Motorens holdestang

5. Flyt motoren hen i opbevaringspositionen foran på affjedringsarmen (Figur 66).

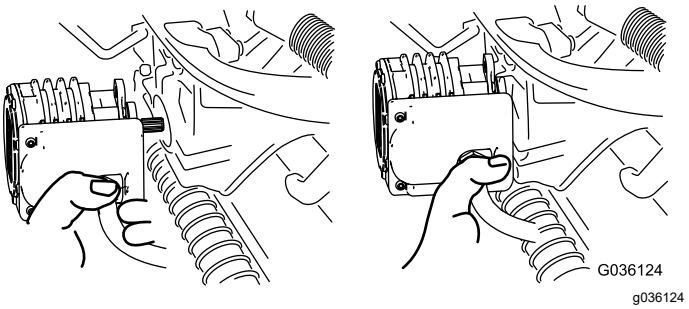

Figur 66

Bemærk: Opbevar klippeenhedernes cylindermotorer i opbevaringspositionen foran

på affjedringsarmene for at forhindre, at de beskadiges, når du sliber, indstiller klippehøjden eller udfører andre vedligeholdelsesprocedurer på klippeenhederne.

Vigtigt: **Hæv ikke ophænget til transportposition, når cylindermotorerne er i holderne på maskinens stel. Dette kan resultere i beskadigelse af motorerne eller slangerne. Hvis du er nødt til at flytte traktionsenheden, uden at klippeenhederne er monteret, skal de fastgøres til affjedringsarmene med kabelbånd.**

6. Åbn låsehåndtagene på affjedringsarmens stang på klippeenheden, som du fjerner (Figur 62).
7. Kobl låsehåndtagene af klippeenhedens stang.
8. Rul klippeenheden ud fra affjedringsarmens underside.
9. Gentag trin 4 – 8 på de andre klippeenheder efter behov.
10. Tilslut strømstikkene. Se Strømstik (side 20).

Kontrol af kontakt mellem knivcylinder og bundkniv

Kontroller kontakten mellem knivcylindre og bundkniven dagligt, før maskinen tages i brug, uanset om kvaliteten af klipningen tidligere har været acceptabel. Der skal være let kontakt i hele knivcylinderens og bundknivens længde. Se klippeenhedens *betjeningsvejledning*.

Frakobl strømstikkene, før du kontrollerer knivcylindrene. Se Strømstik (side 20). Sæt dem sammen igen, når arbejdet er udført.

Baglapning af klippeenhederne

⚠ ADVARSEL

Berøring af bund- eller cylinderknivene eller andre bevægelige dele kan medføre personskader.

- **Hold fingre, hænder og tøj væk fra bund- og cylinderknivene samt bevægelige dele.**
- **Forsøg aldrig at dreje knivcylindrene med hænderne eller fødderne, mens motoren kører.**

1. Parker maskinen på en plan flade, sænk klippeenhederne, flyt funktionskontrolkontakten til positionen NEUTRAL, aktiver parkeringsbremsen, sluk for motoren, og tag nøglen ud.
2. Foretag de første justeringer mellem knivcylinder og bundkniv, der er relevante for baglapning, på alle klippeenheder, som skal baglappes. Se klippeenhedens *betjeningsvejledning*.
3. Sæt nøglen i kontakten, og start motoren.
4. På infocenterets styreenhed skal du vælge BAGLAP i menuen SERVICE.
5. Indstil BAGLAP til TIL.
6. Træk hovedmenuen frem, og rul ned til Indstillinger.
7. I menuen INDSTILLINGER rulles ned til OMDREJNINGSHASTIGHED VED BAGLAPNING, og ±-knappen anvendes til at vælge den ønskede baglapningshastighed.
8. Når funktionskontrolkontakten er i positionen NEUTRAL, skal hæve/sænke-joysticket flyttes fremad for at starte baglapningen på de valgte knivcylindre.
9. Påfør lappepasta med en langskaftet pensel. Brug aldrig en kortskaftet pensel.
10. Hvis knivcylindrene går i stå eller kører uregelmæssigt under baglapningen, så vælg en højere hastighed for knivcylindrene, indtil hastigheden stabiliseres.
11. Klippeenhederne justeres under baglapning ved at slå knivcylindrene fra, flytte hæve/sænke-joysticket bagud og slukke motoren. Gentag trin 3 til og med 9, når justeringerne er foretaget.
12. Gentag proceduren for alle de klippeenheder, som du ønsker at baglappe.
13. Når du er færdig, skal du sætte indstillingen BACKLAP (baglap) i InfoCenter til OFF (fra) eller dreje nøglen til positionen OFF, så maskinen igen står til fremadrettet klipning.
14. Vask al lappepasta af klippeenhederne. Juster klippeenhedernes knivcylindre i forhold til bundknivene efter behov. Flyt hastighedsregulatoren for klippeenhedens knivcylindre til den ønskede klippeposition.

Vigtigt: **Undlad at bruge en højtryksrenser til rengøring af klippeenhederne. Det kan forårsage beskadigelse af lejer og tætninger.**

Opbevaring

Hvis du ønsker at stille maskinen til opbevaring i længere tid, skal du udføre trinene i Klargøring af maskinen til opbevaring (side 54).

Sikkerhed i forbindelse med opbevaring

- Sluk maskinen, tag nøglen ud, og vent, til al bevægelse er standset, før du forlader førersædet. Lad maskinen køle af, inden du justerer, efterser, rengør eller stiller den til opbevaring.
- Opbevar ikke maskinen eller brændstofbeholdere, hvor der er åben ild, gnister eller vågeblus som f.eks. på en vandvarmer eller andre apparater.

Klargøring af maskinen til opbevaring

Opbevar om muligt maskinen på et varmt, tørt sted.

Batterierne – uanset om de er installeret i maskinen eller ej – skal opbevares i et passende miljø:

- Den anbefalede opbevaringstemperatur er på mellem 10 °C og 25 °C.
- Opbevaring ved ekstreme temperaturer medfører hurtigere selvafladning.
- Hvis temperaturen forventes at falde et godt stykke under frysepunktet i en længere periode, skal batterierne fjernes fra maskinen og opbevares under varmere forhold.

1. Frakobl strømstikkene. Se Strømstik (side 20).
2. Fjern ophobninger af snavs og gammelt græsaffald. Slib knivcylinderne og bundknivene om nødvendigt. Se *betjeningsvejledningen* til klippeenheden. Smør bundknivene og cylinderknivene med rustbeskyttelsesmiddel.
3. Alt brændstof skal fjernes fra brændstoftanken. Lad motoren køre, indtil den slukker. Udskift brændstoffilteret. Se Udskiftning af brændstoffiltrene (side 42).
4. Aftap olien fra krumtaphuset, mens motoren stadig er varm. Genopfyld med frisk olie. Se Udskiftning af motorolie og filter (side 40).
5. Fjern tændrørene, hæld 30 ml SAE 30-olie ind i cylinderne, og tørn for at fordele olien. Udskift tændrørene. Se Serviceeftersyn af tændrøret (side 41).
6. Fjern snavs og avner fra cylinderen, køleribberne og blæserhuset.
7. Kobl batterikablerne fra 12V-batteriet.
8. Sørg for, at 12V- og 48V-batterierne er fuldt opladet. Se *servicevejledningen* til traktionsenheden for opladningsanvisninger.

   Kontroller batterispændingen og oplad batteriet hver 6. måned ved opbevaring.
9. Hæv og understøt maskinen for at fjerne vægten fra dækkene.

Bemærkninger:

Bemærkninger:

Bemærkninger:

EEA/UK-erklæring om beskyttelse af privatlivets fred

Toros brug af dine personlige oplysninger

The Toro Company ("Toro") respekterer dit privatliv. Når du køber vores produkter, indsamler vi visse oplysninger om dig, enten direkte fra dig eller igennem din lokale Toro-virksomhed eller -forhandler. Toro bruger disse oplysninger til at opfylde kontraktmæssige forpligtelser – såsom til at registrere din garanti, behandle dit garantikrav eller kontakte dig i tilfælde af en produkttilbagekaldelse – og til lovlige forretningsformål – såsom til at måle kundetilfredshed, forbedre vores produkter eller give dig produktoplysninger, som kan være interessante for dig. Toro kan dele dine oplysninger med vores datterselskaber, søsterselskaber, forhandlere eller andre forretningspartnere i forbindelse med disse aktiviteter. Vi kan også videregive personlige oplysninger, når loven kræver det eller i forbindelse med salg, køb eller fusion af virksomheder. Vi sælger aldrig dine personlige oplysninger til andre virksomheder med henblik på markedsføring.

Opbevaring af dine personlige oplysninger

Toro opbevarer dine personlige oplysninger så længe, det er relevant for ovenstående formål og i overensstemmelse med lovmæssige krav. Yderligere oplysninger om gældende opbevaringsperioder fås ved at kontakte legal@toro.com.

Toros forpligtelse i forbindelse med sikkerhed

Dine personlige oplysninger kan blive behandlet i USA eller et andet land, der har en mindre restriktiv databeskyttelseslovgivning end i dit bopælsland. Når vi sender dine oplysninger ud af dit bopælsland, træffer vi lovmæssigt påkrævede foranstaltninger for at sikre, at passende sikkerhedsforanstaltninger er på plads, så dine oplysninger beskyttes og behandles sikkert.

Adgang og rettelser

Du kan have ret til at rette eller gennemgå dine personlige oplysninger eller gøre indsigelse mod eller begrænse behandlingen af dine data. For at gøre det skal du kontakte os pr. e-mail på legal@toro.com. Hvis du har spørgsmål til den måde, Toro har håndteret dine oplysninger på, opfordrer vi dig til at rette dem direkte til os. Bemærk, at personer bosiddende i Europa har ret til klage til deres datatilsynsmyndighed.

Toros garanti

Begrænset garanti på to år eller 1.500 timer

Fejl og produkter, der er dækket

The Toro Company garanterer, at dit Toro-produkt ("produktet") er frit for materiale- og fabrikationsfejl i 2 år eller 1.500 driftstimer,* alt efter hvad der måtte indtræde først. Denne garanti gælder for alle produkter med undtagelse af dybdeluftere (se de separate garantierklæringer for disse produkter). Hvis der forekommer en fejl, som er dækket af garantien, vil vi reparere produktet uden omkostninger for dig. Dette inkluderer fejldiagnose, arbejdsløn, reservedele og transport. Denne garanti træder i kraft på den dato, produktet leveres til den person, som oprindeligt køber det i detailleddet.
* Produkt udstyret med timetæller.

Sådan får du udført service, der er dækket af garantien

Det påhviler dig at underrette produktforhandleren eller den autoriserede produktforhandler, som du har købt produktet hos, så snart du tror, der er opstået en fejl, som er dækket af garantien. Hvis du har brug for hjælp til at finde frem til en produktforhandler eller en autoriseret forhandler, eller hvis du har spørgsmål vedrørende dine rettigheder eller ansvar i henhold til garantien, kan du kontakte os her:

Toro Commercial Products Service Department
8111 Lyndale Avenue South
Bloomington, MN 55420-1196, USA

+1-952-888-8801 eller +1-800-952-2740
E-mail: commercial.warranty@toro.com

Ejerens ansvar

Du er som ejer af produktet ansvarlig for at udføre den vedligeholdelse og de justeringer, som er nødvendige i henhold til din *betjeningsvejledning*. Reparationer af produktfejl, der skyldes manglende udførelse af nødvendig vedligeholdelse og justeringer, dækkes ikke af denne garanti.

Genstande og fejl, der ikke er dækket

Det er ikke alle produktfejl eller funktionsfejl, der måtte opstå i garantiperioden, som udgør materialefejl eller fejl i den håndværksmæssige udførelse. Denne garanti dækker ikke følgende:

- Produktfejl, som er en følge af brug af ikke-originale Toro-reservedele eller af installation og brug af ekstra eller modificeret eller ikke-originalt Toro-tilbehør og -produkter.
- Produktfejl, som er en følge af manglende udførelse af anbefalet vedligeholdelse og/eller justeringer.
- Produktfejl, der stammer fra brug af produktet på ødelæggende, uagtsom eller hensynsløs vis.
- Reservedele, der bruges op, og som ikke er defekte. Eksempler på reservedele, som forbruges eller opbruges under normal betjening af produktet, omfatter, men er ikke begrænset til, bremseklodser og -belægninger, koblingsbelægninger, skæreknive, knivcylindre, ruller og lejer (forseglede eller smørbare), bundknive, tændrør, styrehjul og lejer, dæk, filtre, remme samt visse sprøjtekomponenter, f.eks. membraner, dyser, flowmålere og kontraventiler.
- Fejl, der forårsages af eksterne forhold, herunder, men ikke begrænset til, vejrlig, opbevaringsforhold, forurening og brug af ikke-godkendte brændstoffer, kølevæsker, smøremidler, tilsætningsstoffer, gødningsmidler, vand og kemikalier.
- Funktions- eller driftsfejl forårsaget af brændstoffer (f.eks. benzin, diesel eller biodiesel), der ikke overholder deres respektive branchestandarder.
- Normal støj, vibration, slid og ælde samt nedbrydning. Normalt slid omfatter, men er ikke begrænset til, beskadigelse af sæder som følge af slitage eller afslidning, slid på malede overflader, ridsede mærkater eller vinduer.

Reservedele

Reservedele, der planmæssigt skal udskiftet i forbindelse med nødvendig vedligeholdelse, er kun dækket af garantien i tidsrummet frem til det planmæssige tidspunkt for udskiftning af den pågældende reservedel. Reservedele, der udskiftes i henhold til denne garanti, er dækket af garantien i den originale produktgarantis løbetid og bliver Toros ejendom. Toro træffer endelig beslutning om, hvorvidt en reservedel eller en samlet enhed skal repareres eller udskiftes. Toro har ret til at bruge fabriksrenoverede reservedele til reparationer, der er dækket af garantien.

Garanti på dybdeafladnings- og litium-ion-batterier

Dybdeafladnings- og litium-ion-batterier kan levere et samlet, specificeret antal kilowatttimer i løbet af deres levetid. Brugs-, opladnings- og vedligeholdelsesteknikker kan forlænge eller forkorte den samlede batterilevetid. I takt med at batterierne i dette produkt forbruges, vil mængden af nyttigt arbejde mellem opladningsintervaller langsomt formindskes, indtil batteriet er helt faldt. Udskiftning af slidte batterier som følge af normalt forbrug påhviler ejeren af produktet. Bemærk (kun litiumionbatteri): Se batteriets garanti for at få yderligere oplysninger.

Levetidsgaranti for krumtapaksel (kun for modellen ProStripe 02657)

ProStripe, der er forsynet med en original Toro-friktionsskive og en original Toro-knivbremsekobling (integreret samling bestående af knivbremsekobling (BBC) + friktionsskive) som originalt udstyr, og som bruges af den oprindelige køber i overensstemmelse med anbefalet drift og vedligeholdelse, er dækket af en levetidsgaranti i forhold til bøjning af motorens krumtapaksel. Maskiner udstyret med friktionsskiver, knivbremsekobling (BBC) og andre sådanne enheder er ikke dækket af levetidsgarantien for krumtapakslen.

Omkostninger til vedligeholdelse afholdes af ejeren

Motorjustering, smøring, rengøring og polering, udskiftning af filtre, kølervæske og udførelse af anbefalet vedligeholdelse er eksempler på normal service, som Toro-produkter kræver, og omkostninger i forbindelse hermed afholdes af ejeren.

Generelle betingelser

Det eneste retsmiddel, du har til rådighed i henhold til nærværende garanti, er reparation hos en autoriseret Toro-forhandler.

The Toro Company er ikke ansvarlig for følgeskader eller indirekte eller hændelige skader i forbindelse med brugen af de Toro-produkter, der er dækket af nærværende garanti, herunder omkostninger eller udgifter til at fremskaffe erstatningsudstyr eller service i de perioder, der med rimelighed medgår i forbindelse med funktionsfejl eller manglende rådighed over produktet, mens der udføres reparationer i henhold til garantien. Bortset fra den emissionsgaranti, der er nævnt nedenfor, og kun såfremt denne måtte finde anvendelse, gives ingen anden udtrykkelig garanti. Alle underforståede garantier om salgbarhed og brugsegnethed er begrænset til denne udtrykkelige garantis varighed.

I visse stater er det ikke tilladt at fragå ansvar for hændelige og følgeskader eller at begrænse tidsrummet for en underforstået garantis varighed, så ovenstående ansvarsfragåelser og begrænsninger gælder muligvis ikke for dig. Denne garanti giver dig bestemte juridiske rettigheder, men derudover kan du også have andre rettigheder, som varierer fra stat til stat.

Bemærkning angående emissionsgaranti

Emissionskontrolsystemet på dit produkt kan være dækket at en separat garanti, som overholder de krav, der er fastsat af det amerikanske miljøbeskyttelsesagentur (Environmental Protection Agency, EPA) og/eller rådet for luftressourcer i Californien (California Air Resources Board, CARB). De timemæssige begrænsninger, der er anført ovenfor, gælder ikke for garantien på emissionskontrolsystemet. Der henvises til garantierklæringen om motoremissionsgaranti, som er vedlagt dit produkt eller er indeholdt i motorfabrikantens dokumentation.

Andre lande end USA og Canada

Kunder, som har købt Toro-produkter, der er eksporteret fra USA eller Canada, skal kontakte deres Toro-forhandler for at få en garantipolice, som gælder for deres land, provins eller stat. Såfremt du af en eller anden grund er utilfreds med din forhandlers service eller har problemer med at få oplysninger om garantien, bedes du kontakte dit autoriserede Toro-servicecenter.

Advarselsinformation i henhold til California Proposition (erklæring) nr. 65

Hvad betyder denne advarsel?

Du kan komme ud for at se et produkt til salg, der er forsynet med et advarselsmærkat som det følgende:

ADVARSEL: Kræft og forplantningsskade – www.p65Warnings.ca.gov.

Hvad er erklæring 65?

Erklæring 65 gælder for alle selskaber, der driver virksomhed i Californien, sælger produkter i Californien, eller fremstiller produkter, der kan sælges eller indføres i Californien. Den kræver, at Californiens guvernør fører og offentliggør en liste over kemikalier, der kan forårsage kræft, fosterskader og/eller anden skade på reproduktionsevnen. Listen, der opdateres hvert år, omfatter hundredvis af kemikalier, der findes i mange hverdagsartikler. Formålet med erklæring 65 er at informere offentligheden om udsættelse for disse kemikalier.

Erklæring 65 nedlægger ikke forbud mod salg af produkter, der indeholder disse kemikalier, men kræver i stedet advarsler på samtlige produkter, al produktemballage og produktets faglitteratur. Ydermere betyder en advarsel i henhold til erklæring 65 ikke, at et produkt er i strid med produktsikkerhedsstandarder eller -krav. Faktisk har den californiske regering præciseret, at en advarsel i henhold til erklæring 65 "ikke er det samme som en lovgivningsbeslutning om, hvorvidt et produkt er 'sikkert' eller 'usikkert'." Mange af disse kemikalier er blevet anvendt i hverdagsprodukter i mange år uden dokumenteret skadevirkning. Få yderligere oplysninger på: https://oag.ca.gov/prop65/faqs-view-all.

En advarsel i henhold til erklæring 65 betyder, at en virksomhed enten (1) har evalueret eksponeringen og konkluderet, at den overskrider niveauet for "ingen betydelig risiko", eller (2) har valgt at forsyne produktet med en advarsel på grund af tilstedeværelsen af et kemikalie, der er anført på førnævnte liste, uden at der er blevet gjort forsøg på at evaluere eksponeringen.

Finder denne lovgivning anvendelse overalt?

Advarsler i henhold til erklæring 65 er kun påkrævede i henhold til californisk lovgivning. Disse advarsler ses i Californien inden for en bred vifte af miljøer, herunder, men ikke begrænset til, restauranter, købmandsforretninger, hoteller, skoler og hospitaler, og på en bred vifte af produkter. Derudover tilvejebringer nogle online- og postordreforhandlere advarsler i henhold til erklæring 65 på deres websites eller i kataloger.

Hvordan måler Californiens forbundsstatslige advarsler sig med de grænser, der er underlagt regeringen i Washington?

Standarder i henhold til erklæring 65 er ofte strengere end nationale og internationale standarder. Der er en række forskellige stoffer, som kræver en advarsel i henhold til erklæring 65 ved niveauer, der ligger langt under de nationale kontrolgrænser. For eksempel ligger advarlselsstandarden for bly i henhold til erklæring 65 på 0,5 µg/dag, hvilket er langt under nationale og internationale standarder.

Hvorfor er alle produkter af samme slags ikke forsynet med advarslen?

- Produkter, der sælges i Californien, kræver mærkning i henhold til erklæring 65, mens lignende produkter, der sælges andetsteds, ikke gør.
- Hvis en virksomhed, der er involveret i en retssag under erklæring 65, indgår et forlig, kan virksomheden pålægges at anvende erklæring 65-advarsler for sine produkter, mens andre virksomheder, der fremstiller lignende produkter, muligvis ikke er underlagt sådanne krav.
- Håndhævelsen af erklæring 65 er inkonsekvent.
- Virksomheder kan undlade at forsyne deres produkter med advarsler, hvis de konkluderer, at det ikke er påkrævet i henhold til erklæring 65. Fravær af advarsler på et produkt betyder ikke, at produktet er fri for de anførte kemikalier ved lignende niveauer.

Hvorfor inkluderer Toro denne advarsel?

Toro har valgt forsyne forbrugerne med så mange oplysninger som muligt, så de kan træffe kvalificerede beslutninger om de produkter, som de køber og bruger. Toro tilvejebringer i visse tilfælde advarsler på grundlag af viden om tilstedeværelsen af ét eller flere anførte kemikalier, uden at der er blevet foretaget vurdering af eksponeringen, eftersom ikke alle de anførte kemikalier er forsynet med krav til eksponeringsgrænser. Selvom eksponeringen fra Toros produkter kan være uvæsentlig eller ligge inden for intervallet, der "ikke udgør nogen betydelig risiko", har Toro for at være på den sikre side alligevel valgt at forsyne sine produkter med advarsler i henhold til erklæring 65. Hvis Toro ikke stiller disse advarsler til rådighed, kan virksomheden desuden sagsøges af staten Californien eller af private parter, der søger at håndhæve erklæring 65, og underlægges væsentlige sanktioner.