Form No. 3451-230 Rev A

TORO®

Count on it.

Manuel de l'utilisateur

Groupe de déplacement Groundsmaster® 4300-D

N° de modèle 30853—N° de série 410500000 et suivants
N° de modèle 30853TE—N° de série 410500000 et suivants

Enregistrez votre produit à www.Toro.com.
Traduction du texte d'origine (FR)

CE UK CA

3451-230

Ce produit est conforme à toutes les directives européennes pertinentes. Pour plus de renseignements, reportez-vous à la Déclaration de conformité spécifique du produit fournie séparément.

Vous commettez une infraction à la section 4442 ou 4443 du Code des ressources publiques de Californie si vous utilisez cette machine dans une zone boisée, broussailleuse ou recouverte d'herbe, à moins d'équiper le moteur d'un pare-étincelles en bon état, tel que défini dans la section 4442, ou à moins que le moteur soit construit, équipé et entretenu correctement pour prévenir les incendies.

Le manuel du propriétaire du moteur ci-joint est fourni à titre informatif concernant la réglementation de l'Agence américaine pour la protection de l'environnement (EPA) et la réglementation antipollution de l'état de Californie relative aux systèmes antipollution, à leur entretien et à leur garantie. Vous pouvez vous en procurer un nouvel exemplaire en vous adressant au constructeur du moteur.

⚠ ATTENTION

CALIFORNIE
Proposition 65 - Avertissement

L'état de Californie considère les gaz d'échappement des moteurs diesel et certains de leurs composants comme susceptibles de provoquer des cancers, des malformations congénitales et autres troubles de la reproduction.

Les bornes de la batterie et accessoires connexes contiennent du plomb et des composés de plomb. L'état de Californie considère ces substances chimiques comme susceptibles de provoquer des cancers et des troubles de la reproduction. Lavez-vous les mains après avoir manipulé la batterie.

L'utilisation de ce produit peut entraîner une exposition à des substances chimiques considérées pas l'état de Californie comme capables de provoquer des cancers, des anomalies congénitales ou d'autres troubles de la reproduction.

Introduction

Cette machine est une tondeuse autoportée à lame rotative prévue pour les utilisateurs professionnels employés à des applications commerciales. Elle est principalement conçue pour tondre les pelouses entretenues régulièrement dans les parcs, les terrains de sports et les espaces verts commerciaux. L'utilisation de ce produit à d'autres fins que celle prévue peut être dangereuse pour vous-même et toute personne à proximité.

Lisez attentivement cette notice pour apprendre comment utiliser et entretenir correctement votre produit, et éviter ainsi de l'endommager ou de vous blesser. Vous êtes responsable de l'utilisation sûre et correcte du produit.

Rendez-vous sur www.Toro.com pour tout document de formation à la sécurité et à l'utilisation des produits, pour tout renseignement concernant un produit ou un accessoire, pour obtenir l'adresse des dépositaires ou pour enregistrer votre produit.

Pour obtenir des prestations de service, des pièces Toro d'origine ou des renseignements complémentaires, munissez-vous des numéros de modèle et de série du produit et contactez un dépositaire-réparateur ou le service client Toro agréé. La Figure 1 indique l'emplacement des numéros de modèle et de série du produit. Inscrivez les numéros dans l'espace réservé à cet effet.

Important: **Avec votre appareil mobile, vous pouvez scanner le code QR sur l'autocollant du numéro de série (le cas échéant) pour accéder à l'information sur la garantie, les pièces et autres renseignements concernant le produit.**

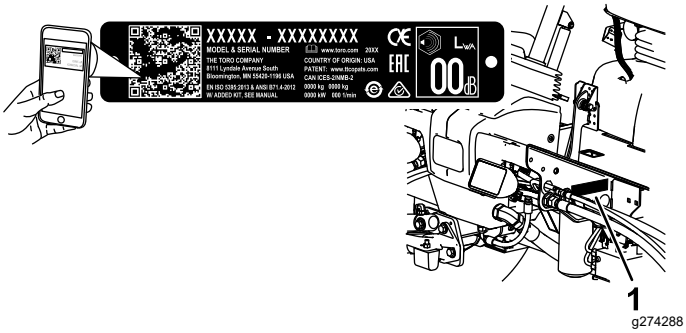

Figure 1

1. Plaque du numéro de série

N° de modèle _____

N° de série _____

Les mises en garde de ce manuel soulignent des dangers potentiels et sont signalées par le symbole de sécurité (Figure 2), qui indique un danger pouvant

© 2022—The Toro® Company

Tous droits réservés

entraîner des blessures graves ou mortelles si les précautions recommandées ne sont pas respectées.



g000502

Figure 2

1. Symbole de sécurité

Ce manuel utilise deux termes pour faire passer des renseignements essentiels. **Important**, pour attirer l'attention sur une information d'ordre mécanique spécifique, et **Remarque**, pour souligner une information d'ordre général méritant une attention particulière.

Table des matières

Sécurité 4
Consignes de sécurité générales 4
Autocollants de sécurité et d'instruction 5
Mise en service 11
1 Mise en place des autocollants (modèles CE seulement) 12
2 Réglage de la position du bras de commande 12
3 Dépose des cales et des goupilles d'expédition 13
4 Installation des masses arrière 13
5 Montage du verrou du capot 14
6 Montage de la butée de papillon 15
7 Réglage du bâti porteur 15
8 Réglage du racloir de rouleau 16
9 Montage du déflecteur de déchiquetage 16
10 Préparation de la machine 17
Vue d'ensemble du produit 18
Commandes 18
Caractéristiques techniques 24
Spécifications des unités de coupe 25
Outils et accessoires 25
Avant l'utilisation 26
Consignes de sécurité avant l'utilisation 26
Ajout de carburant 26
Contrôle du niveau d'huile moteur 27
Contrôle du circuit de refroidissement 27
Contrôle du système hydraulique 28
Purge du séparateur d'eau 28
Contrôle de la pression des pneus 28
Contrôle du couple de serrage des écrous de roues 28
Réglage de la hauteur de coupe 28
Rodage des freins 29
Purge du circuit d'alimentation 29
Contrôle des contacteurs de sécurité 30
Contrôle du temps d'arrêt de la lame 30
Choix des lames 31
Comprendre le témoin de diagnostic 31
Modification des réglages de compensation 31
Choix des accessoires 32
Pendant l'utilisation 33
Consignes de sécurité pendant l'utilisation 33
Démarrage du moteur 34
Arrêt du moteur 35
Conseils d'utilisation 35
Après l'utilisation 35
Consignes de sécurité après l'utilisation 35
Identification des points d'attache 36
Transport de la machine 36
Comment pousser ou remorquer la machine 36
Entretien 38
Consignes de sécurité pendant l'entretien 38
Programme d'entretien recommandé 38
Liste de contrôle pour l'entretien journalier 40
Procédures avant l'entretien 41
Levage de la machine 41
Lubrification 41
Graissage des roulements et bagues 41
Entretien du moteur 43
Consignes de sécurité relatives au moteur 43
Entretien du filtre à air 43
Contrôle du niveau, vidange de l'huile moteur et remplacement du filtre à huile 44
Entretien du système d'alimentation 46
Entretien du circuit d'alimentation 46
Entretien du séparateur d'eau 46
Entretien du tube d'aspiration de carburant 47
Purge de l'air des injecteurs 47
Entretien du système électrique 47
Consignes de sécurité concernant le système électrique 47
Entretien de la batterie 47
Emplacement des fusibles 47
Charge de la batterie 48
Entretien du système d'entraînement 49
Réglage du point mort de la transmission aux roues 49
Réglage du pincement des roues arrière 49
Entretien du système de refroidissement 50
Consignes de sécurité relatives au circuit de refroidissement 50
Spécifications du liquide de refroidissement 50
Contrôle du circuit de refroidissement 51
Nettoyage du circuit de refroidissement 51

Entretien des freins 53
Réglage des freins de stationnement 53
Réglage du verrou du frein de stationnement 53
Entretien des courroies 54
Tension de la courroie d'alternateur 54
Entretien du système hydraulique 54
Consignes de sécurité pour le système hydraulique 54
Contrôle du niveau, vidange du liquide hydraulique et remplacement des filtres 54
Contrôle des flexibles et conduites hydrauliques 57
Contrôle de la pression du système hydraulique 57
Fonctions des électrovannes hydrauliques 57
Entretien des unités de coupe 58
Séparation de l'unité de coupe et du groupe de déplacement 58
Accouplement des unités de coupe au groupe de déplacement 58
Entretien du galet avant 58
Entretien des lames 59
Consignes de sécurité pour les lames 59
Entretien du plan de la lame 59
Retrait et montage des lames des unités de coupe 60
Contrôle et affûtage de la lame 61
Remisage 62
Consignes de sécurité relatives au remisage 62
Préparation de la machine au remisage 62
Remisage des unités de coupe 63

Sécurité

Cette machine est conçue en conformité avec la norme EN ISO 5395 (lorsque vous réalisez les procédures d'installation) et la norme ANSI B71.4-2017.

Consignes de sécurité générales

Ce produit peut sectionner les mains ou les pieds et projeter des objets. Respectez toujours toutes les consignes de sécurité pour éviter des blessures graves.

- Vous devez lire et comprendre le contenu de ce *Manuel de l'utilisateur* avant de démarrer le moteur.
- Accordez toute votre attention à l'utilisation de la machine. Ne vous livrez à aucune activité risquant de vous distraire, au risque de causer des dommages corporels ou matériels.
- N'utilisez pas la machine s'il manque des capots ou d'autres dispositifs de protection, ou s'ils sont en mauvais état.
- N'approchez jamais les mains ou les pieds des pièces en rotation. Ne vous tenez pas devant l'ouverture d'éjection.
- N'admettez personne, notamment les enfants, dans le périmètre de travail. N'autorisez jamais un enfant à utiliser la machine.
- Avant de quitter la position d'utilisation, coupez le moteur, enlevez la clé et attendez l'arrêt complet de tout mouvement. Laissez refroidir la machine avant de la régler, la nettoyer, la remiser ou la réparer.

L'usage ou l'entretien incorrect de cette machine peut occasionner des accidents. Pour réduire les risques d'accidents et de blessures, respectez les consignes de sécurité qui suivent. Tenez toujours compte des mises en garde signalées par le symbole de sécurité (⚠) et la mention Prudence, Attention ou Danger. Le non respect de ces instructions peut entraîner des blessures graves voire mortelles.

Autocollants de sécurité et d'instruction

Des autocollants de sécurité et des instructions bien visibles par l'opérateur sont placés près de tous les endroits potentiellement dangereux. Remplacez tout autocollant endommagé ou manquant.

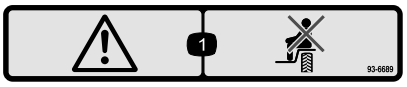

decal93-6689

93-6689

1. Attention – ne transportez pas de passagers.

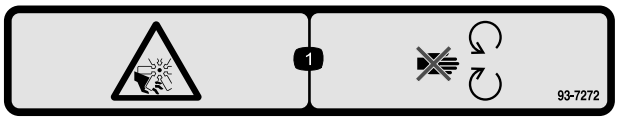

decal93-7272

93-7272

1. Risque de coupure/mutilation par le ventilateur – ne vous approchez pas des pièces mobiles.

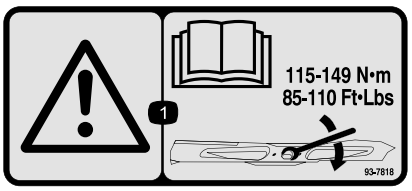

decal93-7818

93-7818

1. Attention – consultez le *Manuel de l'utilisateur* pour serrer correctement les boulons et les écrous des lames à un couple de 115 à 149 N·m (85 à 110 pi-lb).

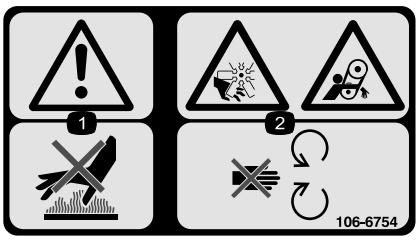

decal106-6754

106-6754

1. Attention – ne touchez pas la surface chaude.
2. Risque de coupure/mutilation par le ventilateur et de coincement par la courroie – ne vous approchez pas des pièces mobiles.



decal106-6755

106-6755

1. Liquide de refroidissement du moteur sous pression.
2. Risque d'explosion – lisez le *Manuel de l'utilisateur*.
3. Attention – ne touchez pas la surface chaude.
4. Attention – lisez le *Manuel de l'utilisateur*.

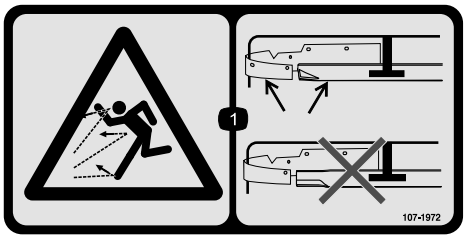

decal107-1972

107-1972

1. Risque de projection d'objets – utilisez une lame standard quand le déflecteur de déchiquetage est installé; n'utilisez pas de lame haute levée quand le déflecteur de déchiquetage est installé.

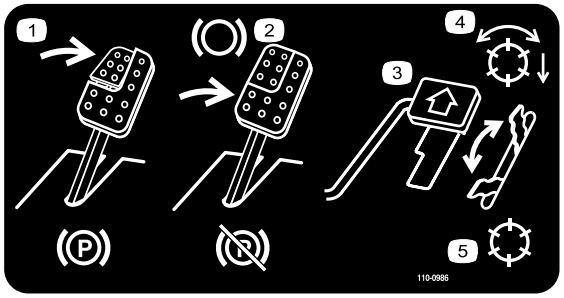

decal110-0986

110-0986

1. Appuyez sur la pédale de frein et la pédale du frein de stationnement pour serrer le frein de stationnement.
2. Appuyez sur la pédale de frein pour serrer le frein.
3. Appuyez sur la pédale de déplacement pour faire avancer la machine.
4. Mode activé de la PDF
5. Mode Transport (sans PDF)

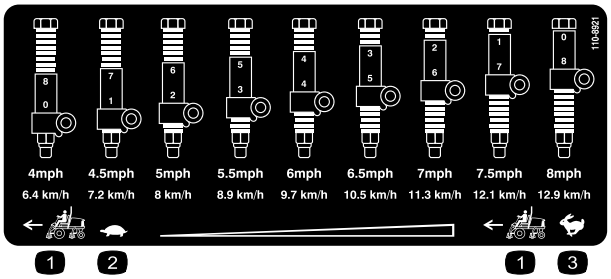

decal110-8921

110-8921

1. Vitesse du groupe de déplacement
2. Basse vitesse
3. Haute vitesse

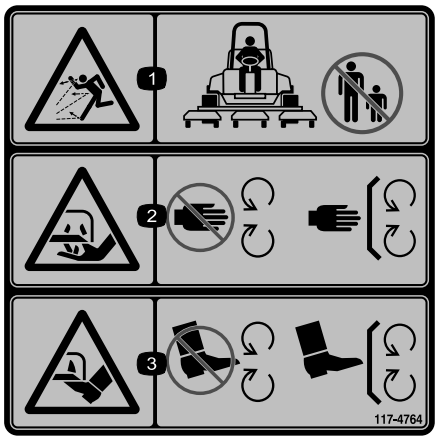

decal117-4764

117-4764

1. Risque de projection d'objets – n'admettez personne dans le périmètre de travail.
2. Risque de coupure des mains par la lame de la tondeuse – ne vous approchez pas des pièces mobiles et gardez toutes les protections en place.
3. Risque de coupure des pieds par la lame de la tondeuse – ne vous approchez pas des pièces mobiles et gardez toutes les protections en place.

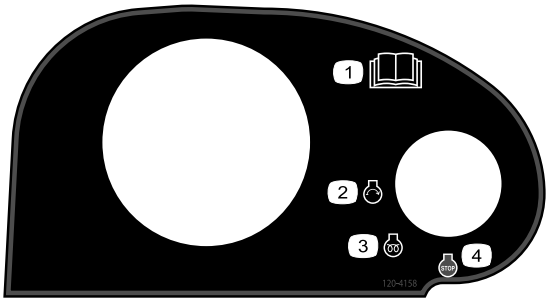

decal120-4158

120–4158

1. Lisez le *Manuel de l'utilisateur*.
2. Démarrage du moteur
3. Préchauffage
4. Arrêt du moteur

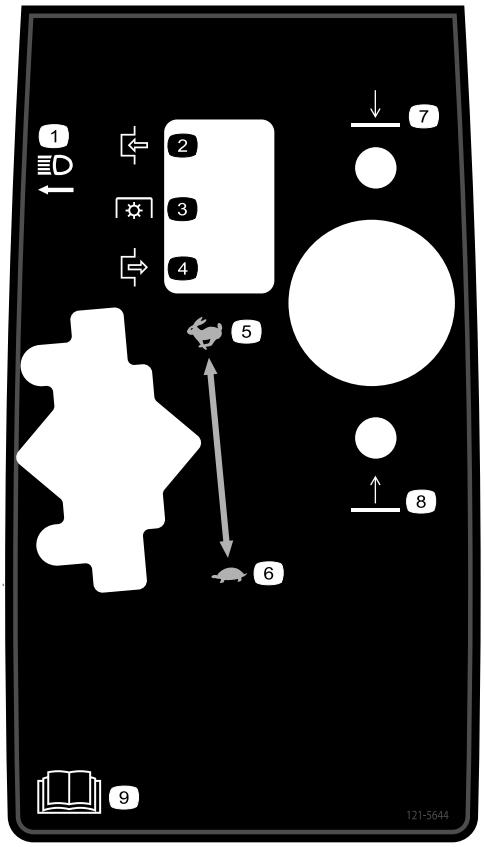

decal121-5644

121-5644

1. Interrupteur d'éclairage
2. Serré
3. Prise de force
4. Desserré
5. Haute vitesse
6. Basse vitesse
7. Abaissement
8. Levée
9. Lisez le *Manuel de l'utilisateur*.



decal122-1925

122-1925

1. Serrez à un couple de 2,82 à 3,16 N·m (25 à 28 po-lb)



decal133-8062

133-8062

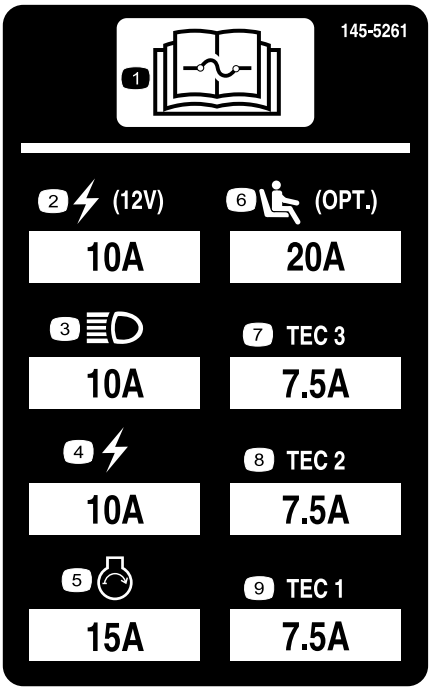

decal145-5261

145-5261

1. Lisez le *Manuel de l'utilisateur* pour tout renseignement sur les fusibles.
2. Prise de courant (12 V)
3. Phares
4. Système électrique
5. Démarrage du moteur
6. Suspension pneumatique du siège (option)
7. Contrôleur TEC
8. Contrôleur TEC
9. Contrôleur TEC



decalbatterysymbols

Symboles utilisés sur la batterie

Certains ou tous les symboles suivants figurent sur la batterie.

1. Risque d'explosion
2. Restez à distance des flammes nues ou des étincelles, et ne fumez pas
3. Liquide caustique/risque de brûlure chimique
4. Portez une protection oculaire.
5. Lisez le *Manuel de l'utilisateur*.
6. Tenez tout le monde à bonne distance de la batterie.
7. Portez une protection oculaire; les gaz explosifs peuvent causer la cécité et d'autres blessures.
8. L'acide de la batterie peut causer la cécité ou des brûlures graves.
9. Rincez immédiatement les yeux avec de l'eau et consultez un médecin rapidement.
10. Contient du plomb – ne mettez pas au rebut

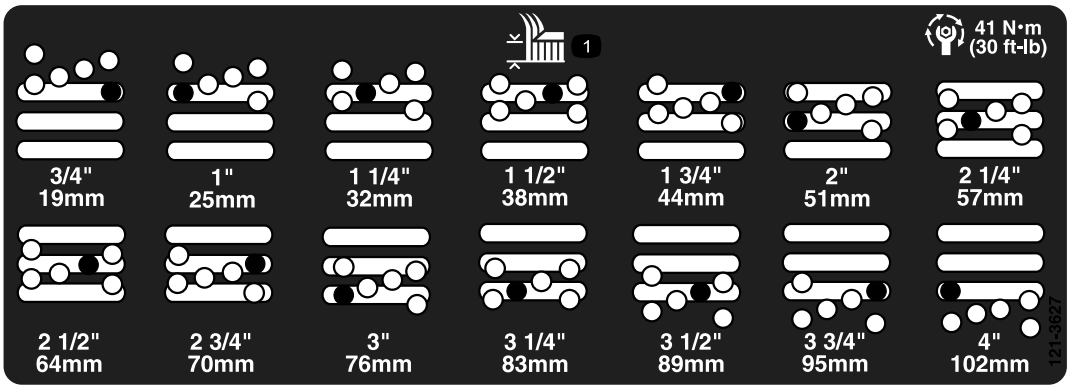

decal121-3627

121-3627

1. Réglages de hauteur de coupe

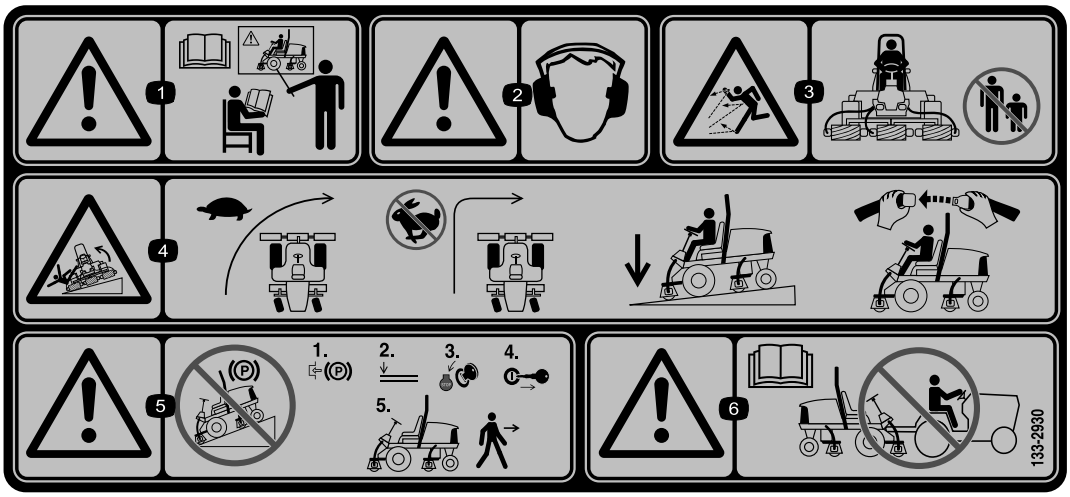

decal133-2930

133-2930

1. Attention – n'utilisez pas cette machine à moins d'avoir les compétences nécessaires.
2. Attention – portez des protecteurs d'oreilles.
3. Risque de projection d'objets – n'admettez personne dans le périmètre de travail.
4. Risque de renversement – ralentissez avant de changer de direction; ne prenez pas de virages serrés à grande vitesse; abaissez les unités de coupe avant de conduire la machine sur des pentes; attachez toujours la ceinture de sécurité.
5. Attention – ne vous garez pas sur une pente; serrez le frein de stationnement, abaissez les unités de coupe, coupez le moteur et enlevez la clé de contact avant de quitter la machine.
6. Attention – lisez le *Manuel de l'utilisateur*; ne remorquez pas la machine.



decal133-2931

133-2931

Remarque: Cette machine est conforme au test de stabilité standard de l'industrie pour les essais de stabilité statique latérale et longitudinale par rapport à la pente maximale recommandée, indiquée sur l'autocollant. Consultez les instructions relatives à l'utilisation de la machine sur les pentes dans le *Manuel de l'utilisateur*, et vérifiez si les conditions d'utilisation et l'état du site actuels se prêtent à l'utilisation de la machine. Les variations de terrain peuvent modifier le fonctionnement de la machine sur les pentes. Dans la mesure du possible, laissez les unités de coupe abaissées au sol quand vous conduisez la machine sur des pentes. Si vous levez les unités de coupe alors que la machine se déplace sur une pente, elle peut devenir instable.

1. Attention – lisez le *Manuel de l'utilisateur*; n'utilisez pas cette machine à moins d'avoir les compétences nécessaires.
2. Attention – portez des protecteurs d'oreilles.
3. Risque de projection d'objets – n'autorisez personne à s'approcher.
4. Risque de renversement – ne traversez et ne descendez jamais de pentes de plus de 15 degrés; abaissez toujours les unités de coupe avant de conduire sur une pente; attachez toujours la ceinture de sécurité.
5. Attention – ne vous garez pas sur une pente; serrez le frein de stationnement, abaissez les unités de coupe, coupez le moteur et enlevez la clé de contact avant de quitter la machine.
6. Attention – lisez le *Manuel de l'utilisateur*; ne remorquez pas la machine.

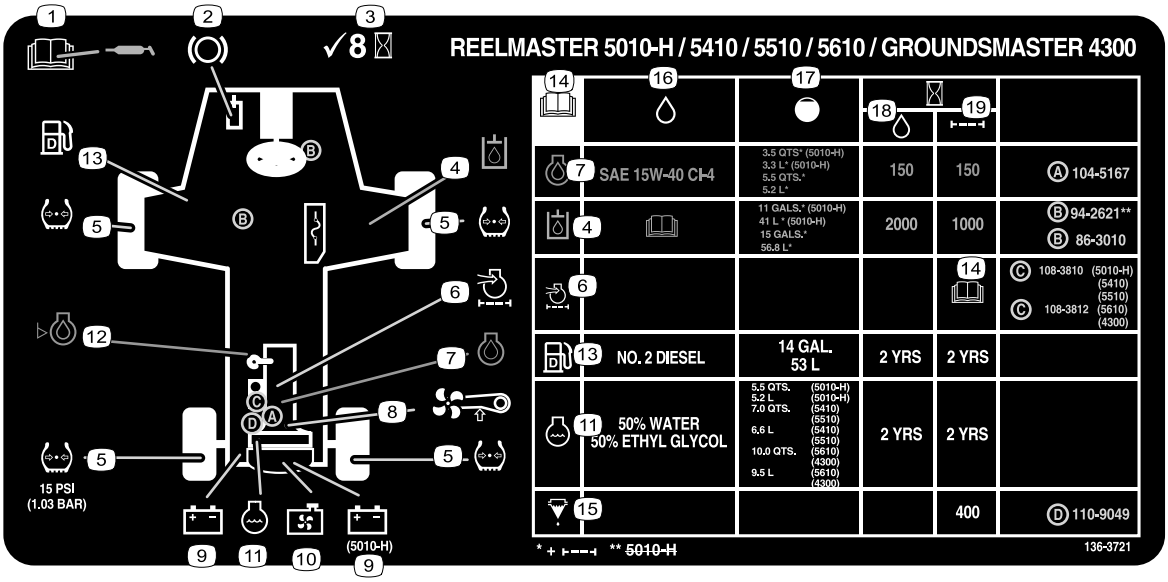

decal136-3721

136-3721

1. Lisez le *Manuel de l'utilisateur* pour tout renseignement sur la lubrification.
2. Fonctions des freins
3. Contrôlez toutes les 8 heures.
4. Liquide hydraulique
5. Pression des pneus
6. Filtre à air moteur
7. Huile moteur
8. Courroie de ventilateur
9. Batterie
10. Écran du radiateur
11. Liquide de refroidissement moteur
12. Niveau d'huile moteur
13. Niveau de carburant
14. Lisez le *Manuel de l'utilisateur*.
15. Séparateur eau/carburant
16. Liquides
17. Capacité
18. Intervalle de vidange (heures)
19. Intervalle de remplacement de filtre (heures)

Mise en service

Pièces détachées

Reportez-vous au tableau ci-dessous pour vérifier si toutes les pièces ont été expédiées.

Procédure	Description	Qté	Utilisation
1	Autocollant de sécurité Autocollant CE	1 1	Mise en place des autocollants (modèles CE seulement).
2	Aucune pièce requise	–	Réglage de la position du bras de commande.
3	Aucune pièce requise	–	Dépose des cales et des goupilles d'expédition.
4	Masses arrière (le nombre varie selon la configuration).	Variable	Installation des masses arrière (pour conformité ANSI ou CE).
5	Verrou du capot Rondelle	1 1	Montage du verrou du capot (pour conformité CE).
6	Butée de papillon Vis	1 1	Montage de la butée de papillon (pour conformité CE).
7	Aucune pièce requise	–	Réglage du bâti porteur.
8	Aucune pièce requise	–	Réglage du racloir de rouleau (option).
9	Aucune pièce requise	–	Montage du déflecteur de déchiquetage (option).
10	Aucune pièce requise	–	Préparation de la machine.

Médias et pièces supplémentaires

Description	Qté	Utilisation
Manuel de l'utilisateur	1	
Manuel du propriétaire du moteur	1	
Déclaration de conformité	1	

Remarque: Les côtés gauche et droit de la machine sont déterminés d'après la position d'utilisation normale.

1

Mise en place des autocollants (modèles CE seulement)

Pièces nécessaires pour cette opération:

1	Autocollant de sécurité
1	Autocollant CE

Procédure

- Sur les machines devant satisfaire à la norme européenne CE, apposez l'autocollant de sécurité fourni avec les pièces détachées sur l'autocollant existant (Figure 1).
- Apposez l'autocollant CE près de la plaque du numéro de série sur la machine (Figure 1).

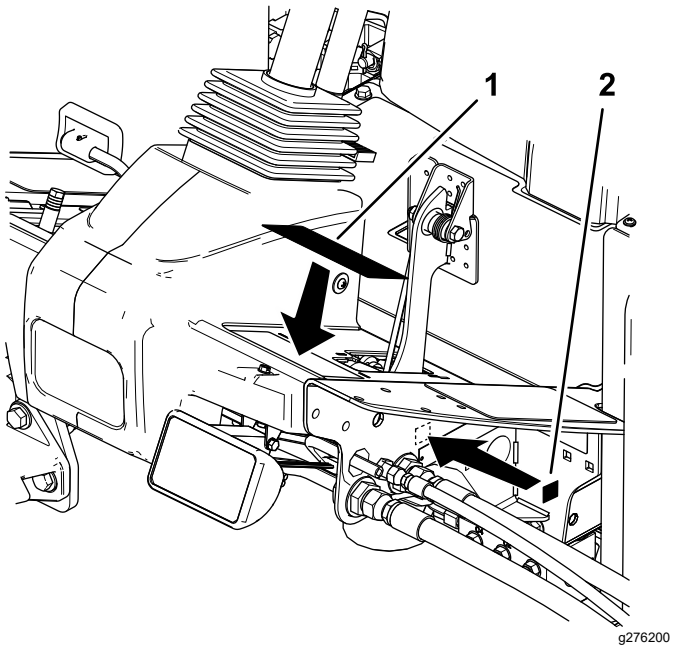

Figure 3

1. Autocollant de sécurité
2. Autocollant CE

2

Réglage de la position du bras de commande

Aucune pièce requise

Procédure

Vous pouvez ajuster la position du bras de commande pour votre confort.

1. Desserrez les 2 boulons qui fixent le bras de commande à la patte de retenue (Figure 4).

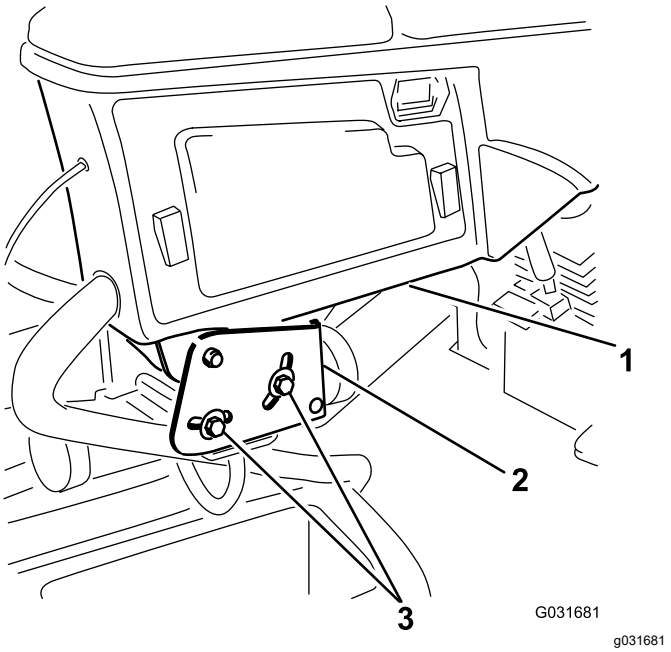

Figure 4

1. Bras de commande
2. Pattes de retenue
3. Boulons (2)

2. Tournez le bras de commande à la position voulue et serrez les 2 boulons.

3

Dépose des cales et des goupilles d'expédition

Aucune pièce requise

Procédure

1. Déposez les cales d'expédition des unités de coupe et mettez-les au rebut.
2. Retirez les goupilles d'expédition des bras de suspension des unités de coupe et mettez-les au rebut.

   Remarque: Les goupilles d'expédition stabilisent les unités de coupe pendant le transport; retirez-les avant d'utiliser la machine.

4

Installation des masses arrière

Pour conformité ANSI ou CE

Pièces nécessaires pour cette opération:

Va-riable	Masses arrière (le nombre varie selon la configuration).

Procédure

Le groupe de déplacement Groundsmaster 4300-D est conforme aux normes EN ISO 5395 et ANSI B71.4-2017 lorsqu'il est équipé de masses arrière et/ou lorsque les roues arrière sont lestés avec 41 kg (90 lb) de chlorure de calcium. Reportez-vous aux tableaux ci-dessous pour déterminer les combinaisons de masses requises pour votre configuration. Contactez votre dépositaire Toro agréé pour vous procurer les pièces nécessaires pour votre machine.

Numéro de référence des masses : 110-8985-03				
Configuration	**Nombre de masses selon les normes ANSI (États-Unis)**	**Nombre de masses selon les normes CE (Europe)**	**Fixations (2 requises) pour les masses**	**Emplacement des masses**
Unité de base	6	0	Boulon de carrosserie (3231-34) Écrou (104-8301)	3 au sommet du pare-chocs et 3 sous le pare-chocs
Avec kit de recyclage	41 kg (90 lb) de chlorure de calcium*	0	S/O	S/O
Avec pare-soleil	41 kg (90 lb) de chlorure de calcium*	4	Boulon de carrosserie (3231-34) Écrou (104-8301)	1 au sommet du pare-chocs et 3 sous le pare-chocs
Avec structure ROPS 4 montants et pare-soleil	41 kg (90 lb) de chlorure de calcium*	4	Boulon de carrosserie (3231-34) Écrou (104-8301)	1 au sommet du pare-chocs et 3 sous le pare-chocs
* Placez les tubes dans les pneus arrière avant d'ajouter le chlorure de calcium.				

Important: **Placez toujours les tubes à l'intérieur des pneus arrière avant d'ajouter le chlorure de calcium. En cas de crevaison d'un pneu contenant du chlorure de calcium, conduisez la machine hors**

de la surface gazonnée le plus rapidement possible. Détrempez immédiatement la zone contaminée avec de l'eau pour éviter d'endommager l'herbe.

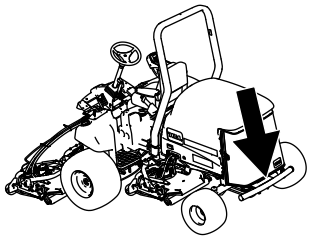

g194425

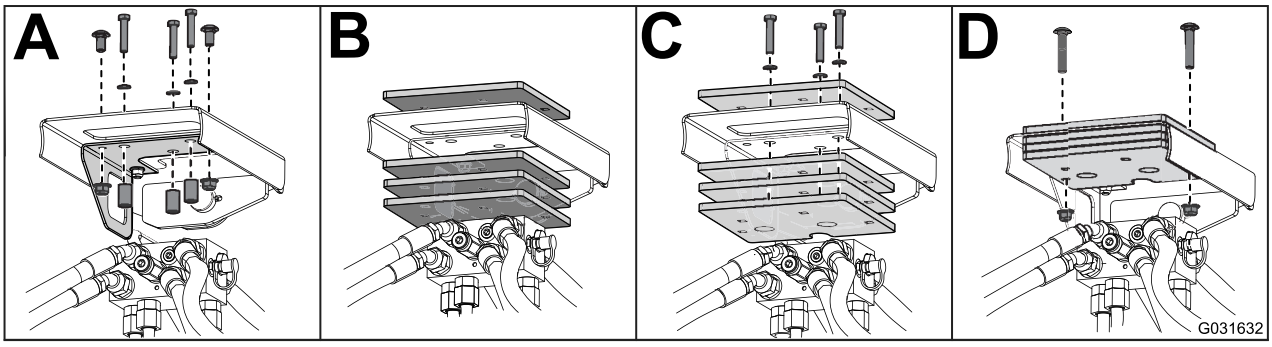

g031632

Figure 5

5

Montage du verrou du capot

Pour conformité CE

Pièces nécessaires pour cette opération:

1	Verrou du capot
1	Rondelle

Procédure

1. Déverrouillez et soulevez le capot.
2. Retirez les bagues en caoutchouc qui occupent le trou sur le côté gauche du capot (Figure 6).

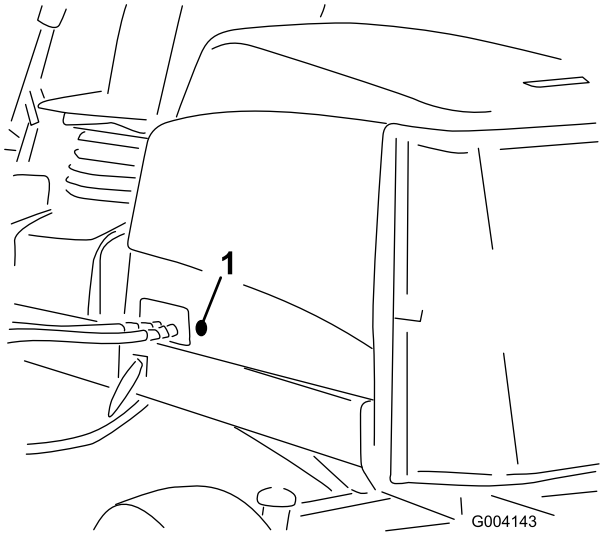

g004143

Figure 6

1. Passe-câble en caoutchouc

3. Retirez l'écrou du verrou du capot (Figure 7).

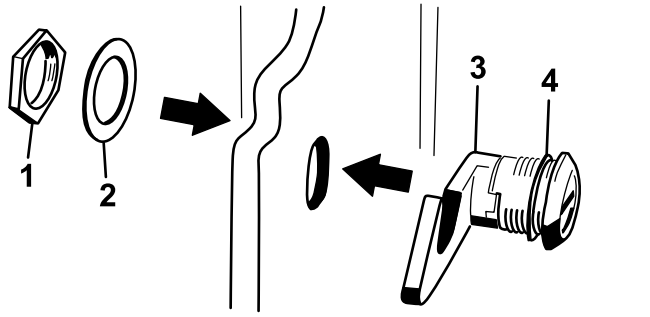

Figure 7

1. Écrou
2. Rondelle métallique
3. Verrou du capot
4. Rondelle en caoutchouc

4. À l'extérieur du capot, insérez le côté crochu du verrou dans le trou du capot en veillant à ce que la rondelle d'étanchéité en caoutchouc reste à l'extérieur du capot (Figure 7).
5. A l'intérieur du capot, insérez la rondelle métallique sur le verrou et fixez le verrou avec l'écrou; vérifiez que le verrou s'engage bien dans la gâche quand il est fermé.

   Remarque: Actionnez le verrou du capot avec la clé fournie.

6

Montage de la butée de papillon

Pour conformité CE

Pièces nécessaires pour cette opération:

1	Butée de papillon
1	Vis

Procédure

1. Desserrez la vis sur la butée de papillon (Figure 8).
2. Enfilez la butée de papillon sur la vis d'arrêt du ralenti accéléré (Figure 8). Le côté chanfreiné de la butée de papillon doit être placé à l'extérieur.

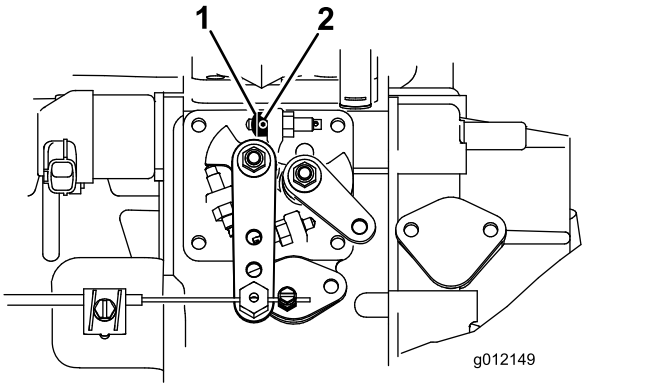

g012149

Figure 8

1. Butée de papillon
2. Vis

3. Tournez la clé à la position CONTACT et laissez tourner le moteur pendant 5 à 10 minutes.
4. Réglez le régime de ralenti accéléré à 2 860 tr/min avec les unités de coupe engagées.
5. Resserrez la vis.
6. Appliquez de l'adhésif dans la vis pour éviter toute manipulation.

7

Réglage du bâti porteur

Aucune pièce requise

Réglage des unités de coupe avant

Les unités de coupe avant et arrière nécessitent des positions de montage différentes. L'unité de coupe avant a 2 positions de montage selon la hauteur de coupe et le degré de rotation recherchés.

- Pour une hauteur de coupe de 2 à 7,6 cm (¾ à 3 po), montez les bâtis porteurs avant dans les trous inférieurs avant (Figure 9).

  Remarque: Cette position permet d'avancer davantage les unités de coupe par rapport au groupe de déplacement à l'approche de changements rapides de terrain en montée. Toutefois, elle limite la garde entre la chambre et le bâti porteur au sommet de buttes escarpées.

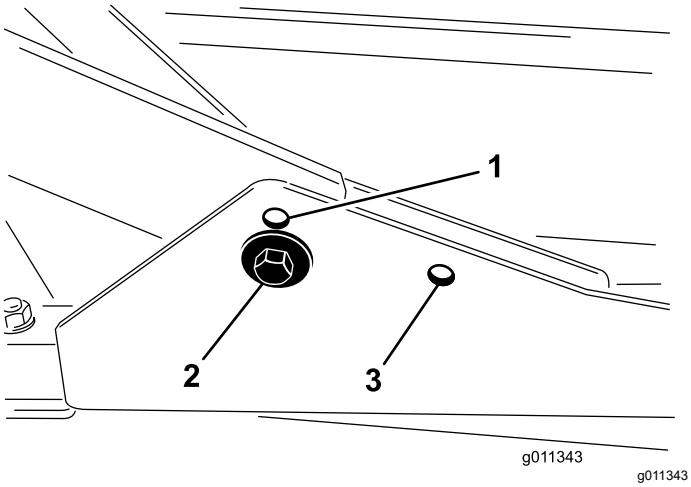

Figure 9

1. Trou de montage de l'unité de coupe avant (supérieur)
2. Trou de montage de l'unité de coupe avant (inférieur)
3. Trou de montage de l'unité de coupe arrière

- Pour une hauteur de coupe de 6,3 à 10 cm (2½ à 4 po), montez les bâtis porteurs avant dans les trous supérieurs avant (Figure 9).

  Remarque: Cela augmente la garde entre la chambre et le bâti porteur en raison de la position plus élevée de la chambre de coupe, mais les unités de coupe atteignent alors l'extrémité de leur course avant plus rapidement.

Réglage des unités de coupe arrière

Les unités de coupe avant et arrière nécessitent des positions de montage différentes. L'unité de coupe arrière a une position de montage qui permet de l'aligner correctement sur le système Sidewinder sous le bâti porteur.

Quelle que soit la hauteur de coupe, l'unité de coupe arrière doit être montée dans les trous de montage arrière (Figure 9).

8

Réglage du racloir de rouleau

Option

Aucune pièce requise

Procédure

L'efficacité du racloir de rouleau en option est optimale quand un espace uniforme de 0,5 à 1 mm (0,02 à 0,04 po) sépare le racloir et le rouleau.

1. Desserrez le graisseur et la vis de fixation (Figure 10).

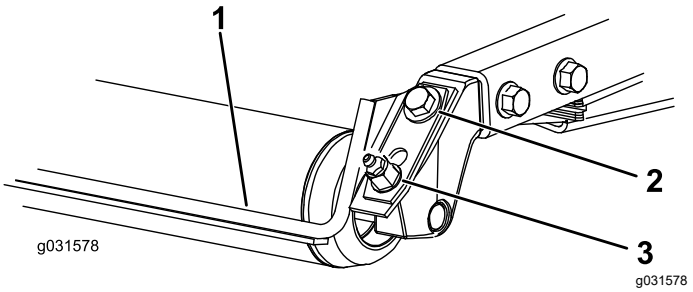

Figure 10

1. Racloir de rouleau
2. Vis de fixation
3. Graisseur

2. Faites coulisser le racloir vers le haut ou le bas de manière à obtenir un espace de 0,5 à 1 mm (0,02 à 0,04 po) entre la tige et le rouleau.
3. Fixez le graisseur et serrez les vis à 41 N·m (30 pi-lb) dans un ordre alterné.

9

Montage du déflecteur de déchiquetage

Option

Aucune pièce requise

Procédure

Pour vous procurer le déflecteur de déchiquetage correct, contactez votre distributeur Toro agréé.

1. Enlevez soigneusement tous les débris présents dans les trous de montage des parois arrière et gauche de la chambre.
2. Montez le déflecteur de déchiquetage dans l'ouverture arrière et fixez-le avec 5 boulons à embase (Figure 11).

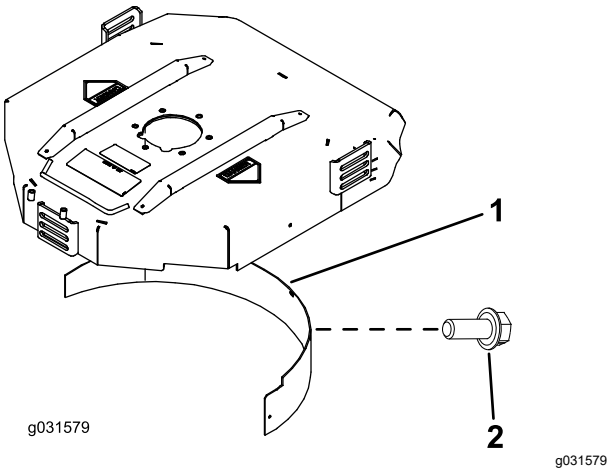

Figure 11

1. Déflecteur de déchiquetage
2. Boulon à embase

3. Vérifiez que le déflecteur de déchiquetage ne gêne pas la pointe de la lame et ne dépasse pas à l'intérieur de la surface de la paroi arrière de la chambre.

⚠ DANGER

La lame haute levée peut se briser si vous l'utilisez en même temps que le déflecteur de déchiquetage et causer des blessures graves ou mortelles.

N'utilisez pas la lame « haute levée » avec le déflecteur.

10

Préparation de la machine

Aucune pièce requise

Contrôle de la pression des pneus

Contrôlez la pression des pneus avant d'utiliser la machine; voir Contrôle de la pression des pneus (page 28).

Important: **Tous les pneus doivent être gonflés à la pression correcte pour garantir de bons résultats et de bonnes performances.** ***Veillez toujours à utiliser une pression de gonflage suffisante.***

Contrôle des niveaux de liquides

1. Contrôlez le niveau d'huile moteur avant le démarrage du moteur; voir Contrôle du niveau d'huile moteur (page 44).
2. Contrôlez le niveau de liquide hydraulique avant de mettre le moteur en marche; voir Contrôle du niveau de liquide hydraulique (page 55).
3. Contrôlez le système de refroidissement avant de mettre le moteur en marche; voir Contrôle du circuit de refroidissement (page 51).

Graissage de la machine

Graissez la machine avant de l'utiliser; voir Graissage des roulements et bagues (page 41). Si vous ne graissez pas la machine correctement, des pannes prématurées de pièces importantes se produiront.

Vue d'ensemble du produit

Commandes

Pédale de déplacement

La pédale de déplacement (Figure 12) commande le déplacement en marche avant et arrière. Appuyez sur le haut de la pédale pour avancer et sur le bas pour faire marche arrière. La vitesse de déplacement varie selon que la pédale est plus ou moins enfoncée. Pour vous déplacer à la vitesse maximale à vide, appuyez à fond sur la pédale après avoir placé la commande d'accélérateur en position HAUT RÉGIME.

Pour immobiliser la machine, relâchez la pédale de déplacement et laissez-la revenir à la position centrale.

Limiteur de vitesse de tonte

Lorsque le limiteur de vitesse de tonte (Figure 12) est relevé, il régule la vitesse de tonte et permet d'engager les tabliers de coupe. Chaque entretoise modifie la vitesse de tonte de 0,8 km/h (½ mi/h). Plus vous rajoutez d'entretoises sur le boulon, plus la vitesse de tonte sera réduite. Pour le transport, abaissez le limiteur de vitesse pour obtenir la vitesse de transport maximale.

Pédale de frein

Appuyez sur la pédale de frein (Figure 12) pour arrêter la machine.

Frein de stationnement

Pour serrer le frein de stationnement (Figure 12), enfoncez la pédale de frein et poussez le haut de la pédale vers l'avant pour la verrouiller en position. Pour desserrer le frein de stationnement, appuyez sur la pédale jusqu'à ce que le verrou se rétracte.

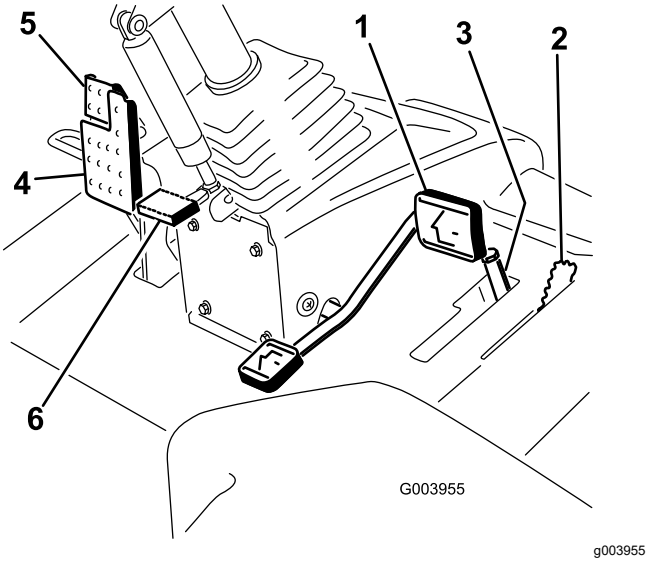

Figure 12

1. Pédale de déplacement
2. Limiteur de vitesse de tonte
3. Entretoises
4. Pédale de frein
5. Frein de stationnement
6. Pédale d'inclinaison du volant

Pédale d'inclinaison du volant

Pour incliner le volant vers vous, appuyez sur la pédale et tirez la colonne de direction vers vous à la position la plus confortable pour vous, puis relâchez la pédale (Figure 12). Pour éloigner le volant, enfoncez la pédale au pied et relâchez-la quand le volant est à la position voulue.

Interrupteur des phares

Faites pivoter l'interrupteur vers le bas pour allumer les phares (Figure 13).

Commande d'accélérateur

Déplacez la commande d'accélérateur (Figure 13) en avant pour augmenter le régime moteur, et en arrière pour le diminuer.

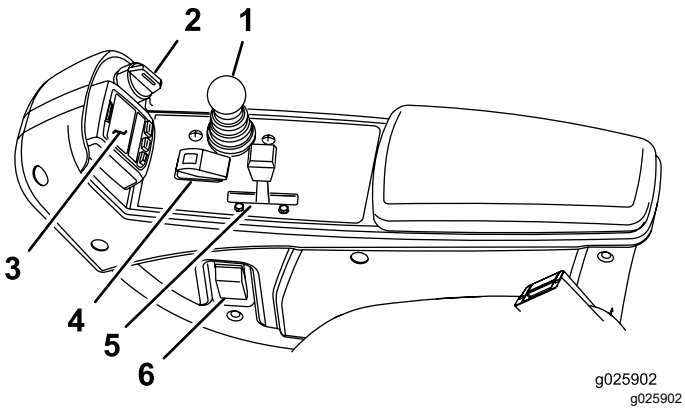

Figure 13

1. Levier multifonction
2. Commutateur d'allumage
3. Centre d'information (InfoCenter)
4. Commande d'activation/désactivation
5. Commande d'accélérateur
6. Interrupteur des phares

Commutateur d'allumage

Le commutateur d'allumage (Figure 13) a 3 positions : ARRÊT, CONTACT/PRÉCHAUFFAGE et DÉMARRAGE.

Levier multifonction

Ce levier (Figure 13) permet de lever et d'abaisser, mais aussi de démarrer et d'arrêter, les tabliers de coupe quand le mode tonte est activé. Lorsque les unités de coupe démarrent en position abaissée, ce levier ne permet de les activer que si la PDF et le limiteur de vitesse de tonte sont engagés.

Commande d'activation/désactivation

Utilisez la commande d'activation/désactivation (Figure 13) conjointement avec le levier multifonction pour actionner les unités de coupe. Les unités de coupe ne peuvent pas être abaissées lorsque le sélecteur de mode est à la position TRANSPORT.

Indicateur de colmatage du filtre hydraulique

L'indicateur de colmatage du filtre hydraulique vous signale quand les filtres hydrauliques ont besoin d'être remplacés; voir Remplacement des filtres hydrauliques (page 56).

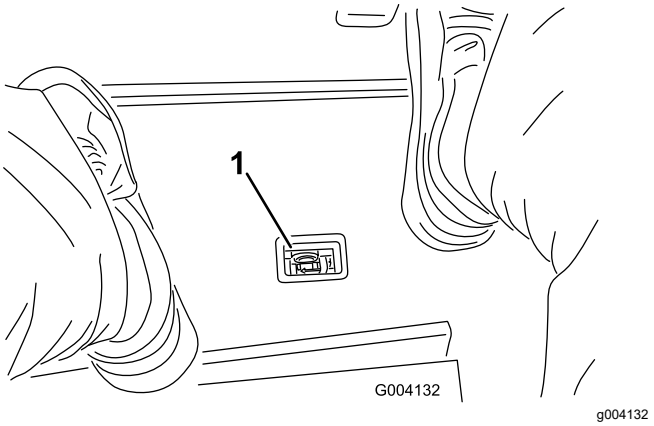

Figure 14

1. Indicateur de colmatage du filtre hydraulique

Prise de courant

La prise de courant (Figure 15) fournit une tension de 12 V pour les dispositifs électroniques.

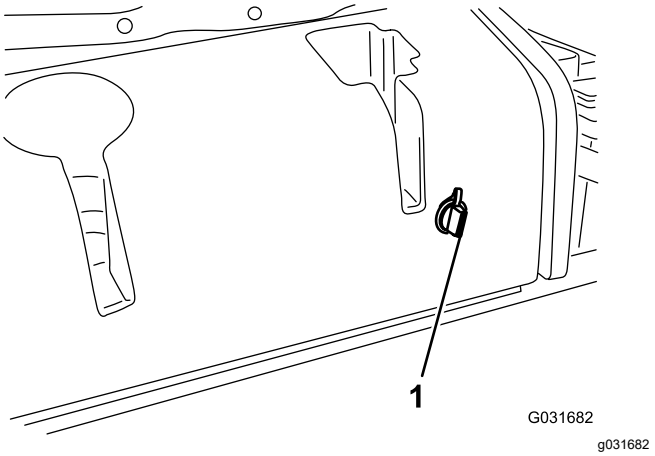

Figure 15

1. Prise de courant

Commandes de réglage du siège

Voir les commandes de réglage du siège sur la Figure 16.

- Le levier de réglage permet de régler la position du siège en avant et en arrière.
- Le bouton de réglage du poids vous permet d'ajuster le siège en fonction de votre poids.
- La jauge de poids indique quand le siège est réglé pour votre poids.
- Le bouton de réglage de hauteur vous permet d'ajuster le siège en fonction de votre taille.

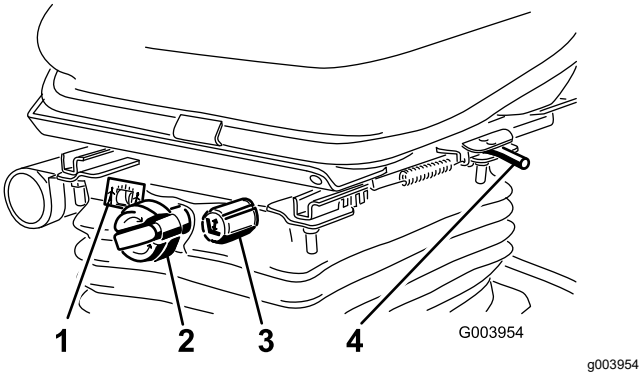

Figure 16

1. Jauge de poids
2. Bouton de réglage du poids
3. Bouton de réglage de hauteur
4. Levier de réglage du siège (en avant et en arrière)

Utilisation de l'écran LCD de l'InfoCenter

L'écran LCD de l'InfoCenter affiche l'état de fonctionnement, ainsi que divers diagnostics et autres données concernant la machine (Figure 17). L'InfoCenter comprend un écran de démarrage et un écran d'information principal. Appuyez sur l'un des boutons de l'InfoCenter puis sélectionnez la flèche de direction appropriée pour alterner entre l'écran de démarrage et l'écran d'information principal.

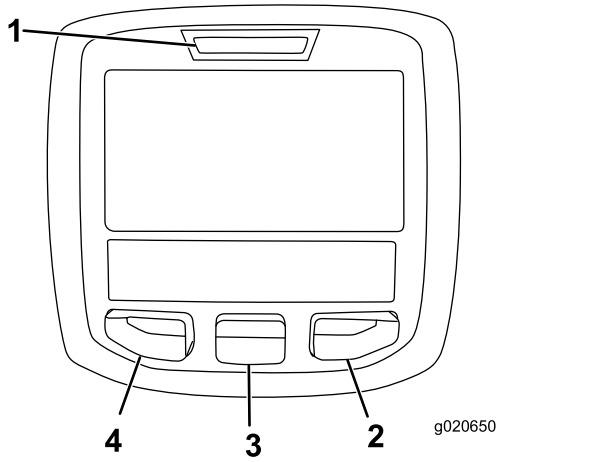

Figure 17

1. Témoin lumineux
2. Bouton droit
3. Bouton central
4. Bouton gauche

- Bouton gauche : bouton d'accès aux menus/de retour – appuyez dessus pour accéder aux menus de l'InfoCenter. Vous pouvez vous en servir pour revenir en arrière et quitter le menu actuellement utilisé.
- Bouton central – appuyez dessus pour parcourir les menus.
- Bouton droit – appuyez dessus pour ouvrir un menu lorsqu'une flèche à droite indique un contenu supplémentaire.

Remarque: Chaque bouton peut changer de fonction selon les besoins du moment. Chaque bouton est repéré par une icône illustrant sa fonction actuelle.

Description des icônes de l'InfoCenter

SERVICE DUE	Indique quand un entretien programmé doit être effectué
	Compteur horaire
	Icône d'information
	Haute vitesse
	Basse vitesse
	Niveau de carburant
	Les bougies de préchauffage sont actives
	Levage des unités de coupe
	Abaissement des unités de coupe
	Asseyez-vous sur le siège.
	Le frein de stationnement est serré
H	La gamme haute est sélectionnée (transport)
N	Point mort
L	La gamme basse est sélectionnée (tonte)
	Température du liquide de refroidissement (°C ou °F)
	Température (chaude)
	La PDF est engagée
	Utilisation interdite
	Démarrez le moteur
	Coupez le moteur
	Moteur
	Commutateur d'allumage

Description des icônes de l'InfoCenter (cont'd.)

	Les unités de coupe s'abaissent
	Les unités de coupe se lèvent
PIN	Code PIN
CAN	Bus CAN
	Centre d'information (InfoCenter)
Bad	Mauvais fonctionnement ou défaillance
	Ampoule
OUT	Sortie du contrôleur TEC ou faisceau de commande
	Contacteur
	Relâchez l'interrupteur
	Passez à l'état indiqué.
Plusieurs symboles sont souvent associés pour former des phrases. Quelques exemples sont donnés ci-après	
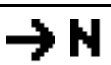	Mettre la machine au point mort
	Démarrage du moteur refusé.
	Arrêt du moteur
	Liquide de refroidissement moteur trop chaud
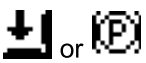 or	S'asseoir ou serrer le frein de stationnement

Utilisation des menus

Pour accéder au système de menus de l'InfoCenter, appuyez sur le bouton d'accès aux menus depuis l'écran principal. Cela vous amène au menu principal. Voir dans les tableaux ci-après la description des options disponibles dans les différents menus :

Menu principal	
Option de menu	**Description**
Anomalies	Contient la liste des anomalies récentes de la machine. Reportez-vous au *Manuel d'entretien* ou adressez-vous à votre distributeur Toro agréé pour plus de renseignements sur le menu Anomalies et sur les données qu'il contient.
Entretien	Contient des renseignements sur la machine, comme le nombre d'heures de fonctionnement et d'autres renseignements de ce type.
Diagnostics	Indique l'état de chaque contacteur, capteur et sortie de commande de la machine. Il peut servir à détecter certains problèmes, car il indique rapidement quelles commandes de la machine sont ACTIVÉES ou DÉSACTIVÉES.
Réglages	Permet de personnaliser et modifier les variables de configuration sur l'écran de l'InfoCenter.
À propos	Indique le numéro de modèle, le numéro de série et la version logicielle de votre machine.

Entretien	
Option de menu	**Description**
Hours	Indique le nombre d'heures de fonctionnement de la machine, du moteur et de la PDF, ainsi que le nombre d'heures de transport et restant avant le prochain entretien.
Counts	Indique les différents décomptes de la machine.

Diagnostics	
Option de menu	**Description**
Cutting Units	Indique les entrées, qualificateurs et sorties pour abaisser et lever les unités de coupe.
Hi/Low Range	Indique les entrées, qualificateurs et sorties pour la conduite en mode transport.
PTO	Indique les entrées, qualificateurs et sorties pour l'activation du circuit de la PDF.
Engine Run	Indique les entrées, qualificateurs et sorties pour le démarrage du moteur.

Réglages	
Option de menu	**Description**
Unités	Permet de choisir les unités utilisées sur l'InfoCenter (impériales ou métriques).
Langue	Cette option permet de choisir la langue utilisée sur l'InfoCenter*.
Rétroé. d'écran	Permet de régler la luminosité de l'affichage LCD.
Contraste	Permet de régler le contraste de l'affichage LCD.
Menus protégés	Permet au responsable/mécanicien d'accéder aux menus protégés par la saisie d'un code d'accès.
Compensation	Règle la compensation appliquée aux tabliers de coupe.

*Seul le texte relatif à l'utilisateur est traduit. Les écrans Anomalies, Entretien et Diagnostics sont relatifs à l'entretien. Les titres apparaissent dans la langue choisie, mais les options de menu sont en anglais.

À propos	
Option de menu	**Description**
Modèle	Indique le numéro de modèle de la machine.
Nº de série	Indique le numéro de série de la machine.
Version du contrôleur machine	Indique la version du logiciel du contrôleur principal.
Version de l'InfoCenter	Indique la version du logiciel de l'InfoCenter.
Bus CAN	Indique l'état du bus de communication de la machine.

Menus protégés

Un réglage de configuration du fonctionnement peut être sélectionné dans le menu Réglages de l'InfoCenter : compensation. Ce réglage peut être bloqué à partir du menu protégé.

Remarque: À la livraison de la machine, le code d'accès initial est programmé par votre distributeur Toro agréé.

Accès aux paramètres du menu protégé

1. Depuis le Menu principal, naviguez jusqu'au menu Réglages et appuyez sur le bouton droit.
2. Dans le menu Réglages, naviguez jusqu'au Menu protégé et appuyez sur le bouton droit.
3. Pour saisir le code d'accès, utilisez le bouton central pour saisir le premier chiffre, puis appuyez sur le bouton droit pour passer au chiffre suivant.
4. Appuyez sur le bouton central pour saisir le deuxième chiffre, puis appuyez sur le bouton droit pour passer au chiffre suivant.
5. Appuyez sur le bouton central pour saisir le troisième chiffre, puis appuyez sur le bouton droit pour passer au chiffre suivant.
6. Appuyez sur le bouton central pour saisir le quatrième chiffre, puis appuyez sur le bouton droit.
7. Appuyez sur le bouton central pour entrer le code.
8. Si le code a été accepté et que le menu protégé est « déverrouillé », « PIN » apparaît dans le coin supérieur droit de l'écran.

   Remarque: Si vous avez oublié ou égaré le code d'accès, contactez votre distributeur Toro agréé.

Affichage et modification des réglages du menu protégé

1. Après avoir ouvert le menu protégé, naviguez jusqu'à l'option Protection des réglages.
2. Pour afficher et modifier les réglages sans saisir de code PIN, utilisez le bouton droit pour désactiver (OFF) la fonction Protection des réglages.
3. Pour afficher et modifier les réglages en utilisant un code d'accès, utilisez le bouton gauche pour changer l'option Protection des réglages à ON (ACTIVÉ), programmez le code de sécurité et tournez la clé de contact à la position ARRÊT puis ramenez-la à la position CONTACT.

Réglage de la compensation

1. Dans le menu Réglages, naviguez jusqu'à l'option Compensation.
2. Appuyez sur le bouton droit pour sélectionner la compensation et choisir entre les réglages bas, moyen et haut.

Caractéristiques techniques

Remarque: Les spécifications et la conception peuvent faire l'objet de modifications sans préavis.

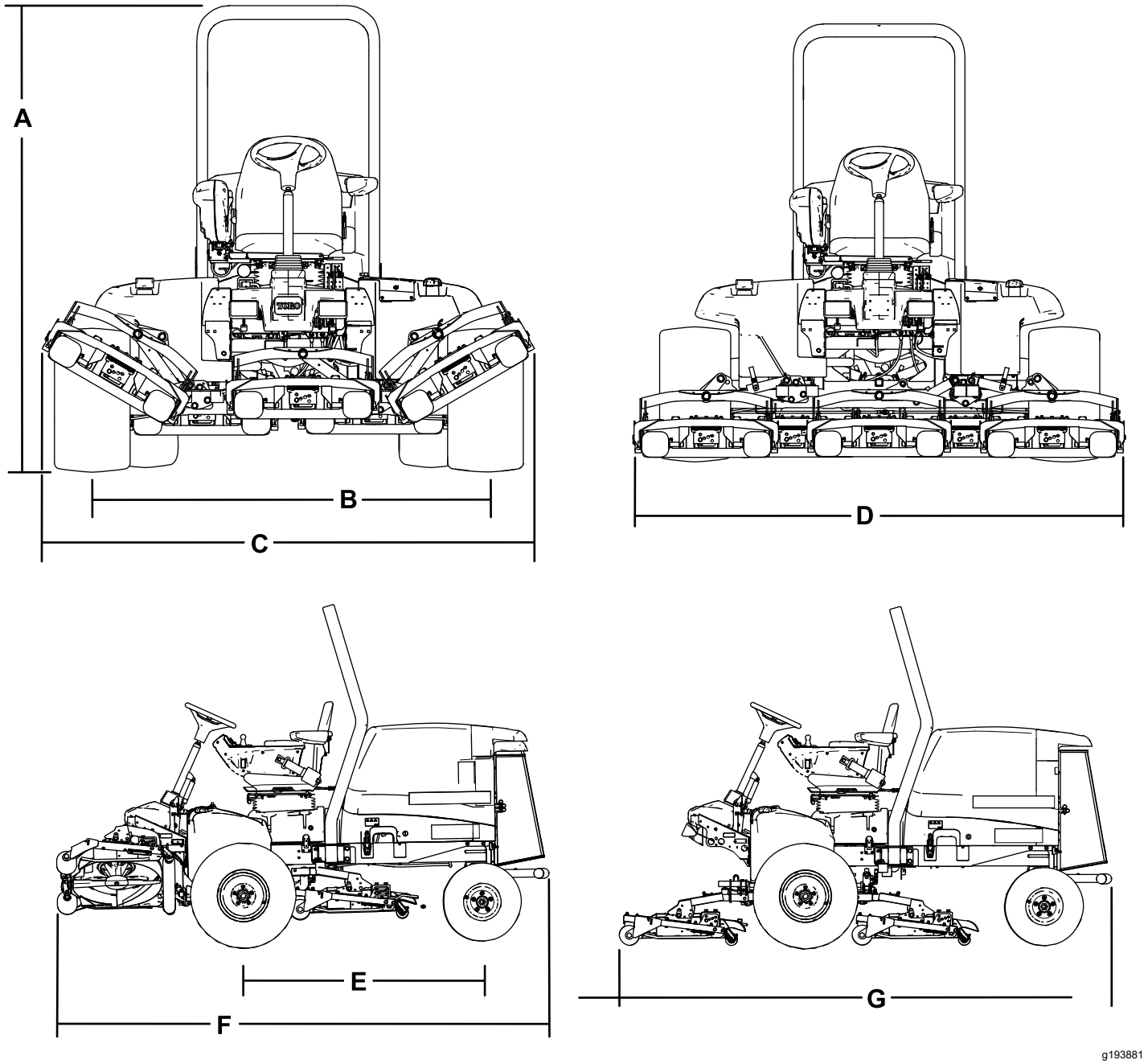

Figure 18

Description	Référence de la Figure 18	Dimension ou poids
Hauteur hors tout	A	217,2 cm (85½ po)
Voie (entraxe) arrière	B	184,5 cm (72,6 po)
Largeur hors tout (position de transport)	C	231 cm (91 po)
Largeur hors tout (position de tonte)	D	246,5 cm (97 po)
Empattement	E	152,4 cm (60 po)
Longueur hors tout (position de transport)	F	315 cm (124 po)
Longueur hors tout (position de tonte)	G	315 cm (124 po)
Capacité du réservoir de carburant		53 litres (14 gallons américains)
Vitesse de transport		0 à 16 km/h (0 à 10 mi/h)
Vitesse de tonte		0 à 13 km/h (0 à 8 mi/h)
Poids net (avec tabliers de coupe et tous pleins faits)		1 412 kg (3 114 lb)

Spécifications des unités de coupe

Longueur	86,4 cm (34 po)
Largeur	86,4 cm (34 po)
Hauteur	24,4 cm (9,6 po) jusqu'au support 26,7 cm (10½ po) à la hauteur de coupe de 2 cm (¾ po) 34,9 cm (13¾ po) à la hauteur de coupe de 10 cm (4 po)
Poids	88 kg (195 lb)

Outils et accessoires

Une sélection d'outils et accessoires agréés par Toro est disponible pour augmenter et améliorer les capacités de la machine. Pour obtenir la liste de tous les accessoires et outils agréés, contactez votre dépositaire-réparateur ou votre distributeur Toro agréé, ou rendez-vous sur www.Toro.com.

Pour garantir un rendement optimal et conserver la certification de sécurité de la machine, utilisez uniquement des pièces de rechange et accessoires Toro d'origine. Les pièces de rechange et accessoires d'autres constructeurs peuvent être dangereux et leur utilisation risque d'annuler la garantie de la machine.

Utilisation

Remarque: Les côtés gauche et droit de la machine sont déterminés d'après la position d'utilisation normale.

Avant l'utilisation

Consignes de sécurité avant l'utilisation

Consignes de sécurité générales

- Ne confiez jamais l'utilisation ou l'entretien de la machine à des enfants ou à des personnes non qualifiées. La réglementation locale peut imposer un âge minimum pour les utilisateurs. Le propriétaire de la machine doit assurer la formation de tous les utilisateurs et mécaniciens.
- Familiarisez-vous avec le maniement correct du matériel, les commandes et les symboles de sécurité.
- Avant de quitter la position d'utilisation, coupez le moteur, enlevez la clé et attendez l'arrêt complet de tout mouvement. Laissez refroidir la machine avant de la régler, la nettoyer, la remiser ou la réparer.
- Apprenez à arrêter la machine et à couper le moteur rapidement.
- Vérifiez toujours que les commandes de présence de l'utilisateur, les contacteurs de sécurité et les capots de protection sont en place et fonctionnent correctement. N'utilisez pas la machine en cas de mauvais fonctionnement.
- Avant de tondre, vérifiez toujours que les lames, les boulons de lame et les ensembles de coupe sont en bon état de marche. Remplacez les boulons et les lames usés ou endommagés par paires pour ne pas modifier l'équilibre.
- Inspectez la zone de travail et enlevez tout objet pouvant être projeté par la machine.

Consignes de sécurité relatives au carburant

- Faites preuve de la plus grande prudence quand vous manipulez du carburant, en raison de son inflammabilité et du risque d'explosion des vapeurs qu'il dégage.
- Éteignez cigarettes, cigares, pipes et autres sources d'étincelles.
- Utilisez exclusivement un bidon à carburant homologué.
- N'enlevez pas le bouchon du réservoir de carburant et n'ajoutez pas de carburant quand le moteur tourne ou est encore chaud.
- N'ajoutez pas de carburant et ne vidangez pas le réservoir dans un local fermé.
- Ne remisez pas la machine ni les bidons de carburant à proximité d'une flamme nue, d'une source d'étincelles ou d'une veilleuse, telle celle d'un chauffe-eau ou autre appareil.
- Si vous renversez du carburant, ne mettez pas le moteur en marche. Évitez toute source possible d'inflammation jusqu'à dissipation complète des vapeurs de carburant.

Ajout de carburant

Carburant recommandé

Utilisez uniquement du carburant diesel propre et frais ou des carburants au biodiesel à faible ou ultra faible (<15 ppm) teneur en soufre. L'indice minimum de cétane doit être de 40. Pour garantir la fraîcheur du carburant, n'achetez pas plus que la quantité normalement consommée en 6 mois.

Capacité du réservoir de carburant : 53 L (14 gal américains).

Utilisez du carburant diesel de qualité été (nº 2-D) si la température ambiante est supérieure à -7 °C (20 °F) et du carburant diesel de qualité hiver (nº 1-D ou mélange nº 1-D/2-D) en dessous de cette température. L'usage de carburant de qualité hiver à basses températures réduit le point d'éclair et les caractéristiques d'écoulement à froid, ce qui facilite le démarrage et réduit le colmatage du filtre à carburant.

L'usage de carburant de qualité été au-dessus de -7 °C (20 °F) contribue à prolonger la vie de la pompe à carburant et augmente la puissance comparé au carburant de qualité hiver.

Important: **N'utilisez pas de kérosène ou d'essence à la place du carburant diesel, sous peine d'endommager le moteur.**

Prévu pour le fonctionnement avec du biodiesel

Cette machine peut aussi utiliser un mélange carburant et biodiesel jusqu'à B20 (20 % biodiesel, 80 % pétrodiesel). La partie carburant diesel doit être à très faible teneur en soufre. Prenez les précautions suivantes :

- La partie biodiesel du carburant doit être conforme à la norme ASTM D6751 ou EN 14214.
- Le mélange de carburant doit être conforme à la norme ASTM D975 ou EN 590.

- Les surfaces peintes peuvent être endommagées par les mélanges biodiesel.
- Utilisez du B5 (teneur en biodiesel de 5 %) ou un mélange de plus faible teneur par temps froid.
- Examinez régulièrement les joints et flexibles en contact avec le carburant, car ils peuvent se détériorer avec le temps.
- Le filtre à carburant peut se colmater pendant quelque temps après l'adoption de mélanges au biodiesel.
- Pour tout renseignement complémentaire sur le biodiesel, veuillez contacter votre dépositaire.

Remplissage du réservoir de carburant

Remarque: Dans la mesure du possible, faites le plein de carburant après chaque utilisation. Cela minimise la formation éventuelle de condensation à l'intérieur du réservoir.

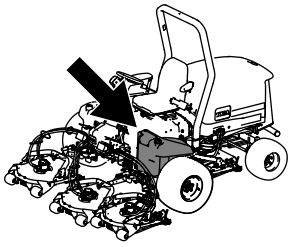

g194207

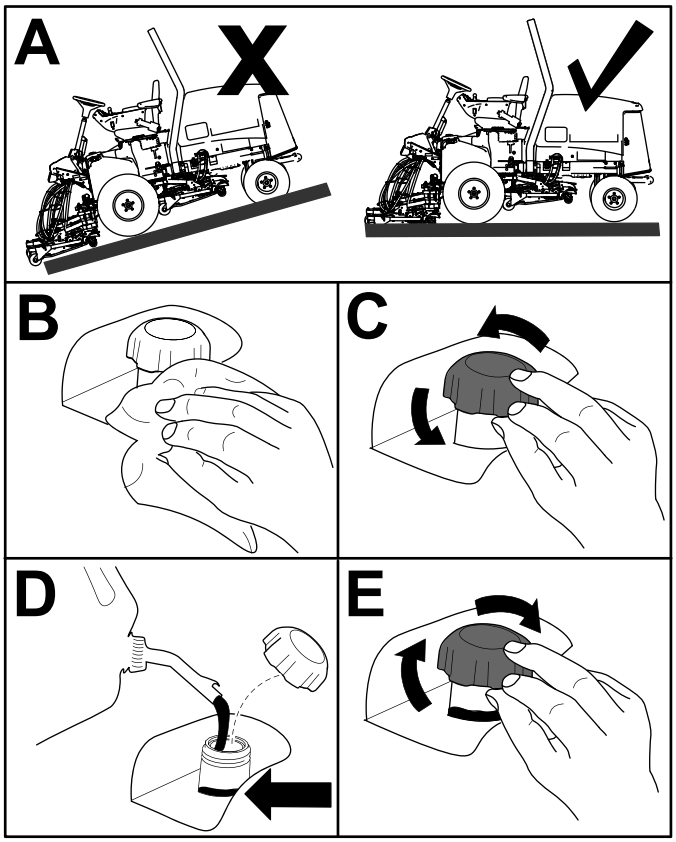

g194206

Figure 19

Remarque: Remplissez le réservoir de carburant jusqu'à ce que le niveau se situe entre 6 et 13 mm (¼ et ½ po) au-dessous de la base du goulot de remplissage.

Contrôle du niveau d'huile moteur

Avant de mettre le moteur en marche et d'utiliser la machine, vérifiez le niveau d'huile dans le carter; voir Contrôle du niveau d'huile moteur (page 44).

Contrôle du circuit de refroidissement

Avant de mettre le moteur en marche et d'utiliser la machine, vérifiez le circuit de refroidissement; voir Contrôle du circuit de refroidissement (page 27).

Contrôle du système hydraulique

Avant de mettre le moteur en marche et d'utiliser la machine, vérifiez le système hydraulique; voir Contrôle du niveau de liquide hydraulique (page 55).

Purge du séparateur d'eau

Vidangez l'eau ou autres impuretés qui se trouvent dans le séparateur d'eau; voir Entretien du séparateur d'eau (page 46).

Contrôle de la pression des pneus

Périodicité des entretiens: À chaque utilisation ou une fois par jour

Les pneus avant et arrière doivent être gonflés entre 0,83 et 1,03 bar (12 et 15 psi).

Important: **Tous les pneus doivent être gonflés à la pression correcte pour garantir de bons résultats et de bonnes performances.** ***Veillez toujours à utiliser une pression de gonflage suffisante.***

Contrôlez la pression de tous les pneus avant d'utiliser la machine.

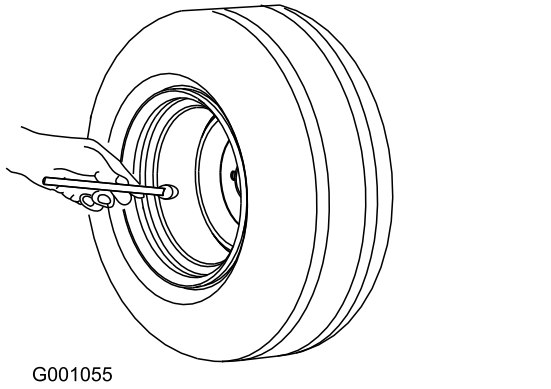

Figure 20

Contrôle du couple de serrage des écrous de roues

Périodicité des entretiens: Après la 1ère heure de fonctionnement

Après les 10 premières heures de fonctionnement

Toutes les 250 heures

⚠ ATTENTION

Un mauvais couple de serrage des écrous de roues peut entraîner une défaillance de la machine ou la perte d'une roue et provoquer des blessures graves.

Serrez les écrous des roues avant et arrière à un couple de 94 à 122 N·m aux intervalles d'entretien recommandés.

Réglage de la hauteur de coupe

Important: **La hauteur de coupe des unités de coupe rotatives est souvent plus basse d'environ 6 mm (¼ po) que celle des unités de coupe à cylindre ayant le même réglage au banc. Vous devrez éventuellement effectuer le réglage au banc des unités de coupe à une hauteur de coupe supérieure de 6 mm (¼ po) à celle des unités de coupe à cylindre dans la même surface.**

Important: **L'accès aux unités de coupe arrière est nettement facilité si vous détachez l'unité de la machine.**

1. Garez la machine sur une surface plane et horizontale, serrez le frein de stationnement, abaissez l'unité de coupe au sol, coupez le moteur et enlevez la clé.
2. Desserrez le boulon qui fixe le support de hauteur de coupe à la plaque de hauteur de coupe (à l'avant et de chaque côté), comme montré à la Figure 21.
3. En commençant par le réglage avant, retirez le boulon de fixation.

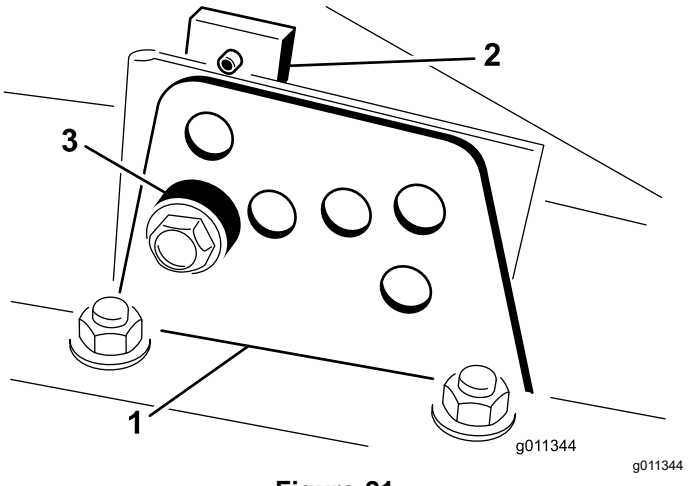

Figure 21

1. Support de hauteur de coupe
2. Plaque de hauteur de coupe
3. Entretoise

4. Tout en supportant la chambre, déposez l'entretoise (Figure 21).
5. Placez la chambre à la hauteur de coupe voulue et mettez l'entretoise dans le trou et la fente correspondants à la hauteur de coupe désignée (Figure 22).

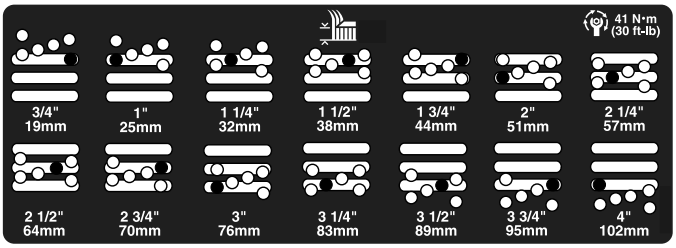

Figure 22

6. Positionnez la plaque taraudée en face de l'entretoise.
7. Posez le boulon et serrez-le à la main.
8. Répétez les opérations 4 à 7 pour chaque réglage latéral.
9. Serrez les 3 boulons à 41 N·m (30 pi-lb). Commencez toujours par le boulon avant.

   Remarque: Les réglages de plus de 3,8 cm (1½ po) pourront nécessiter le montage à une hauteur intermédiaire pour éviter un coincement (par exemple, passage d'une hauteur de coupe de 3,1 à 7 cm / 1¼ à 2¾ po).

Rodage des freins

Pour un fonctionnement optimal du système du frein de stationnement, rodez les freins avant d'utiliser la machine. Réglez la vitesse de marche avant à 6,4 km/h (4 mi/h) pour la faire correspondre à la vitesse de marche arrière (les 8 entretoises sont déplacées en haut de la commande de vitesse de tonte). Le moteur tournant au régime de ralenti accéléré, conduisez la machine en marche avant avec la butée de commande de vitesse de tonte engagée et serrez le frein pendant 15 secondes. Faites marche arrière à la vitesse maximale en serrant le frein pendant 15 secondes. Répétez 5 fois cette opération, avec 1 minute d'intervalle entre chaque cycle en marche avant et marche arrière pour ne pas faire surchauffer les freins; voir Réglage des freins de stationnement (page 53).

Purge du circuit d'alimentation

Vous devez purger le système d'alimentation avant de démarrer le moteur dans les cas suivants :

- Lors du tout premier démarrage d'une machine neuve.
- Après un arrêt du moteur dû à une panne de carburant.
- Après l'entretien des composants du circuit d'alimentation, c.-à-d. remplacement du filtre, entretien du séparateur, etc.

⚠ DANGER

Dans certaines conditions, le carburant diesel et ses vapeurs sont extrêmement inflammables et explosifs. Un incendie ou une explosion causé(e) par du carburant peut vous brûler, ainsi que d'autres personnes, et causer des dommages matériels.

- **Remplissez le réservoir à l'aide d'un entonnoir, à l'extérieur et dans un endroit dégagé, moteur arrêté et froid. Essuyez tout carburant répandu.**
- **Ne remplissez pas complètement le réservoir de carburant. Versez la quantité de carburant nécessaire pour que le niveau se situe entre 6 et 13 mm (0,25 et 0,50 po) en dessous de la base du goulot de remplissage. L'espace au-dessus doit rester vide pour permettre au carburant de se dilater.**
- **Ne fumez jamais en manipulant du carburant et tenez-vous à l'écart des flammes nues ou sources d'étincelles qui pourraient enflammer les vapeurs de carburant.**
- **Stockez le carburant dans un bidon de sécurité propre et homologué qui doit être maintenu bouché.**

1. Serrez le frein de stationnement, tournez la clé de contact à la position ARRÊT, garez la machine sur une surface plane et horizontale et vérifiez que le réservoir de carburant est au moins à moitié plein.
2. Ouvrez le capot.
3. Desserrez la vis de purge sur la pompe d'injection (Figure 23) à l'aide d'une clé de 12 mm.

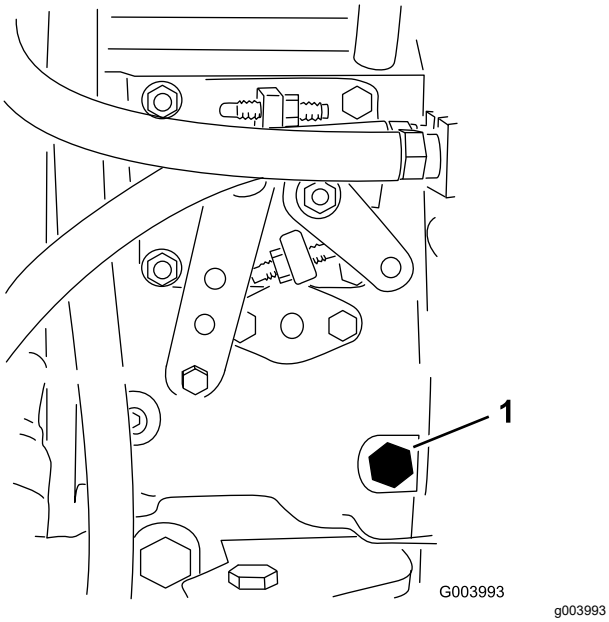

Figure 23

1. Vis de purge

4. Tournez la clé dans le commutateur d'allumage à la position CONTACT. La pompe d'alimentation électrique se met en marche et force l'air autour de la vis de purge. Laissez la clé à la position CONTACT jusqu'à ce que le carburant s'écoule régulièrement par la vis.
5. Serrez la vis et tournez la clé à la position ARRÊT.

Remarque: Le moteur devrait démarrer sans problème si les procédures de purge ci-dessus sont suivies. Toutefois, si le moteur refuse de démarrer, il se peut qu'il reste de l'air entre la pompe d'injection et les injecteurs; voir Purge de l'air des injecteurs (page 47).

Contrôle des contacteurs de sécurité

Périodicité des entretiens: À chaque utilisation ou une fois par jour

⚠ PRUDENCE

Si les contacteurs de sécurité sont déconnectés ou endommagés, la machine peut se mettre en marche inopinément et causer des blessures.

- **Ne modifiez pas abusivement les contacteurs de sécurité.**
- **Vérifiez chaque jour le fonctionnement des contacteurs de sécurité et remplacez ceux qui sont endommagés avant d'utiliser la machine.**

Le circuit électrique de la machine comprend des contacteurs de sécurité. Ces contacteurs désengagent la commande de déplacement ou la PDF lorsque vous quittez le siège. Bien que le moteur continue de tourner quand vous désengagez la PDF et relâchez la pédale de déplacement, coupez le moteur avant de quitter le siège.

1. Garez la machine sur une surface plane et horizontale, abaissez l'unité de coupe, coupez le moteur et serrez le frein de stationnement.
2. Appuyez sur la pédale de déplacement. Tournez la clé dans le commutateur d'allumage à la position CONTACT.

   Remarque: Si le démarreur est actionné, le système de sécurité est défaillant. Corrigez le problème avant d'utiliser la machine.
3. Tournez la clé à la position CONTACT, démarrez le moteur, soulevez-vous du siège et amenez la commande de PDF en position ENGAGÉE.

   Remarque: La PDF ne doit pas s'engager. Si la PDF s'engage, le système de sécurité est défectueux. Corrigez le problème avant d'utiliser la machine.
4. Serrez le frein de stationnement, tournez la clé de contact à la position CONTACT, démarrez le moteur et sortez la pédale de déplacement de la position NEUTRE.

   Remarque: L'InfoCenter affiche « traction denied » (déplacement refusé) et la machine de doit pas se déplacer. Si la machine se déplace, le système de sécurité est défectueux. Corrigez le problème avant d'utiliser la machine.
5. Démarrez le moteur avec la PDF engagée.

   Remarque: Si le démarreur est actionné, le système de sécurité est défaillant. Corrigez le problème avant d'utiliser la machine.

Contrôle du temps d'arrêt de la lame

Périodicité des entretiens: À chaque utilisation ou une fois par jour

Les lames doivent s'immobiliser complètement environ 5 secondes après l'actionnement de la commande d'engagement des tabliers de coupe.

Remarque: Abaissez les tabliers de coupe sur une zone propre de la pelouse ou sur une surface dure pour éviter de projeter de la poussière et des débris.

1. Demandez à une autre personne de se tenir à au moins 6 m (20 pi) de distance des tabliers

de coupe et d'observer les lames de l'un des tabliers.

2. Arrêtez les tabliers de coupe et notez le temps mis par les lames pour s'immobiliser.

   Remarque: Si ce temps est supérieur à 7 secondes, il faut régler la vanne de freinage. Demandez conseil à votre distributeur Toro agréé pour effectuer ce réglage.

Choix des lames

Pointe combinée standard

Cette lame est conçue pour soulever l'herbe et la disperser de manière optimale dans pratiquement toutes les conditions. Pour soulever plus ou moins l'herbe ou varier la vitesse de dispersion, envisagez d'utiliser une lame différente.

Particularités : excellents soulèvement et dispersion de l'herbe dans la plupart des conditions

Pointe oblique (Non conforme CE)

La lame permet d'obtenir de meilleurs résultats aux hauteurs de coupe inférieures (1,9 à 6,4 cm / ¾ à 2½ po).

Particularités :

- L'éjection est plus uniforme aux hauteurs de coupe inférieures.
- L'éjection a moins tendance à se faire vers la gauche, ce qui laisse les abords des fosses de sable et des allées plus dégagés.
- Moins de puissance nécessaire aux hauteurs de coupe inférieures et quand l'herbe est très fournie.

Lame à ailette horizontale haute levée (Non conforme CE)

La lame permet d'obtenir de meilleurs résultats aux hauteurs de coupe supérieures (7 à 10 cm / 2 à 4 po).

Particularités :

- L'herbe est mieux soulevée et la vitesse d'éjection est améliorée
- L'herbe clairsemée ou tendre est particulièrement bien saisie aux hauteurs de coupe supérieures
- L'herbe humide ou collante est éjectée plus facilement ce qui réduit la congestion dans le tablier de coupe.
- Demande plus de puissance pour fonctionner
- A tendance à éjecter l'herbe plus à gauche et à former des andains aux hauteurs de coupe inférieures

⚠ ATTENTION

La lame haute levée peut se briser si vous l'utilisez en même temps que le déflecteur de déchiquetage et causer des blessures graves ou mortelles.

N'utilisez pas la lame « haute levée » avec le déflecteur de déchiquetage.

Lame Atomic

Cette lame a été conçue pour assurer un excellent déchiquetage des feuilles.

Particularités : excellent déchiquetage des feuilles

Comprendre le témoin de diagnostic

Un témoin de diagnostic signale les anomalies de fonctionnement détectées par la machine. Le témoin de diagnostic est situé sur l'InfoCenter, au-dessus de l'écran d'affichage (Figure 24). Lorsque la machine fonctionne correctement et que la clé est tournée à la position CONTACT, le témoin de diagnostic s'allume brièvement pour indiquer qu'il fonctionne correctement. Lorsqu'un message d'avertissement de la machine s'affiche, le témoin s'allume tant que le message est présent. Lorsqu'un message d'anomalie est affiché, le témoin clignote jusqu'à ce que l'anomalie soit corrigée.

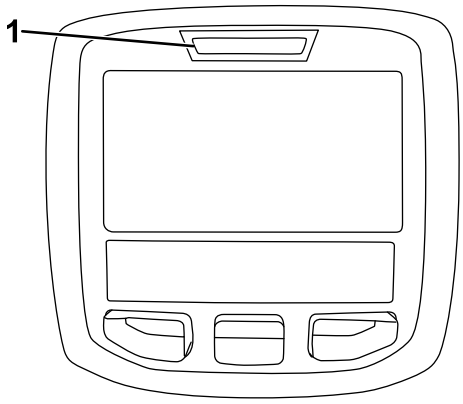

g021272

g021272

Figure 24

1. Témoin de diagnostic

Modification des réglages de compensation

Vous pouvez changer le degré de compensation des unités de coupe (poussée de bas en haut) en fonction des conditions de tonte existantes.

1. Garez la machine sur une surface plane et horizontale, abaissez les tabliers de coupe, tournez la clé à la position ARRÊT et serrez le frein de stationnement.
2. Tournez la clé dans le commutateur à la position ARRÊT.
3. Dans le menu Réglages, naviguez jusqu'à l'option **Compensation**.
4. Appuyez sur le bouton droit pour sélectionner la compensation et choisir entre les réglages bas, moyen et haut.

   Remarque: Après avoir réglé la compensation, faites un essai de fonctionnement au nouveau réglage. Le nouveau réglage de compensation peut modifier la hauteur de coupe effective.

Choix des accessoires

Configuration des équipements en option

	Lame à ailette oblique	**Lame à ailette horizontale haute levée *(ne pas l'utiliser avec le déflecteur de déchiquetage)*** (non conforme CE)	**Déflecteur de déchiquetage**	**Racloir de rouleau**
Tonte : hauteur de coupe de 1,9 à 4,4 cm (¾ à 1¾ po)	Recommandée dans la plupart des cas	Peut convenir si l'herbe est fine et clairsemée	Améliore la dispersion et la finition sur les gazons des régions du nord qui sont tondus au moins trois fois par semaine et sur moins du tiers de leur hauteur. ***Ne pas utiliser avec la lame à ailette horizontale haute levée***	Utiliser chaque fois que de grandes quantités d'herbe ou des paquets d'herbe écrasés sont observés sur les rouleaux. Les racloirs peuvent favoriser la formation de paquets d'herbe dans certains cas.
Tonte : hauteur de coupe de 5 à 6,4 cm (2 à 2½ po)	Recommandée si l'herbe est épaisse ou très fournie	Recommandée si l'herbe est fine ou clairsemée		
Tonte : hauteur de coupe de 7 à 10 cm (2¾ à 4 po)	Peut convenir si l'herbe est très fournie	Recommandée dans la plupart des cas		
Déchiquetage des feuilles	Recommandée avec le déflecteur de déchiquetage	**Utilisation interdite**	Utiliser uniquement avec la lame à ailette oblique ou combinée	
Avantages	Éjection régulière à basse hauteur de coupe; aspect plus net autour des fosses de sable et des allées; moins de puissance nécessaire.	L'herbe est mieux soulevée et la vitesse d'éjection est améliorée; l'herbe clairsemée ou tendre est saisie aux hauteurs de coupe supérieures; l'herbe humide ou collante est éjectée plus facilement.	Peut améliorer la dispersion et la finition dans certaines applications; idéal pour le déchiquetage des feuilles.	Réduit les dépôts d'herbe sur les rouleaux dans certains cas.
Inconvénients	Ne redresse pas l'herbe correctement aux hauteurs de coupe élevées; l'herbe humide ou collante a tendance à s'accumuler dans la chambre, ce qui produit une coupe de mauvaise qualité et exige plus de puissance.	Exige plus de puissance pour fonctionner avec certaines applications; a tendance à former des andains aux hauteurs de coupe inférieures quand l'herbe est très fournie; ne pas utiliser avec le déflecteur de déchiquetage.	L'herbe s'accumule dans la chambre si vous tentez de tondre une trop grande quantité d'herbe en laissant le déflecteur en place.	

Pendant l'utilisation

Consignes de sécurité pendant l'utilisation

Consignes de sécurité générales

- Le propriétaire/l'utilisateur est responsable des accidents pouvant entraîner des dommages corporels et matériels et peut les prévenir.
- Portez des vêtements appropriés, y compris une protection oculaire, un pantalon, des chaussures solides à semelle antidérapante et des protecteurs d'oreilles. Si vos cheveux sont longs, attachez-les et ne portez pas de vêtements amples ni de bijoux pendants.
- N'utilisez pas la machine si vous êtes fatigué(e), malade ou sous l'emprise de l'alcool, de médicaments ou de drogues.
- Accordez toute votre attention à l'utilisation de la machine. Ne vous livrez à aucune activité risquant de vous distraire, au risque de causer des dommages corporels ou matériels.
- Avant de démarrer le moteur, assurez-vous que tous les embrayages sont au point mort, que le frein de stationnement est serré et que vous êtes au poste d'utilisation.
- Ne transportez pas de passagers sur la machine et tenez tout le monde, y compris les enfants, à l'écart de la zone de travail.
- N'utilisez la machine que si la visibilité est bonne afin d'éviter les trous ou autres dangers cachés.
- Évitez de tondre quand l'herbe est humide, car la perte de motricité peut faire déraper la machine.
- N'approchez jamais les mains ou les pieds des pièces en rotation. Ne vous tenez pas devant l'ouverture d'éjection.
- Avant de faire marche arrière, vérifiez que la voie est libre juste derrière la machine et sur sa trajectoire.
- Faites preuve de prudence à l'approche de tournants sans visibilité, de buissons, d'arbres ou d'autres objets susceptibles de gêner la vue.
- Arrêtez toujours les lames quand vous ne tondez pas.
- Arrêtez la machine, enlevez la clé et attendez l'arrêt complet de toutes les pièces mobiles avant d'examiner l'accessoire si vous heurtez un obstacle ou si la machine vibre de manière inhabituelle. Effectuez toutes les réparations nécessaires avant de réutiliser la machine.
- Ralentissez et faites preuve de prudence quand vous changez de direction, ainsi que pour traverser des routes et des trottoirs avec la machine. Cédez toujours la priorité.
- Débrayez l'unité de coupe, coupez le moteur, enlevez la clé et attendez l'arrêt complet de tout mouvement avant de régler la hauteur de coupe (à moins de pouvoir le faire depuis le poste de conduite).
- Ne faites tourner le moteur que dans des lieux bien aérés. Les gaz d'échappement contiennent du monoxyde de carbone dont l'inhalation est mortelle.
- Ne laissez jamais la machine en marche sans surveillance.
- Avant de quitter la position d'utilisation, effectuez la procédure suivante :
  - Garez la machine sur une surface plane et horizontale.
  - Désengagez la prise de force et abaissez les accessoires.
  - Serrez le frein de stationnement.
  - Coupez le moteur et enlevez la clé.
  - Attendez l'arrêt complet de tout mouvement.
- Utilisez la machine uniquement quand la visibilité est bonne. N'utilisez pas la machine si la foudre menace.
- N'utilisez pas la machine comme véhicule tracteur.
- Utilisez uniquement des accessoires, outils et pièces de rechange agréés par Toro.

Système de protection antiretournement (ROPS) – Sécurité

- Le système ROPS est un dispositif de sécurité intégré et efficace.
- Ne retirez aucun des composants du système ROPS de la machine.
- Vérifiez que la ceinture de sécurité est fixée à la machine.
- Tirez la sangle de la ceinture en travers du bassin et enclenchez la ceinture dans la boucle de l'autre côté du siège.
- Pour enlever la ceinture de sécurité, tenez la sangle, appuyez sur le bouton de la boucle pour détacher la ceinture et guidez-la dans l'ouverture de l'enrouleur automatique. Apprenez à détacher rapidement la ceinture de sécurité en cas d'urgence.
- Vérifiez soigneusement où se trouvent les obstacles en hauteur et ne les touchez pas.
- Maintenez le système ROPS en bon état en vérifiant minutieusement et régulièrement s'il est

endommagé et en maintenant toutes les fixations bien serrées.

- Remplacez les composants du système ROPS qui sont endommagés. Ne les réparez pas et ne les modifiez pas.

Consignes de sécurité supplémentaires concernant le ROPS pour les machines équipées d'une cabine ou d'un arceau de sécurité fixe

- Une cabine installée par Toro est un arceau de sécurité.
- Attachez toujours votre ceinture de sécurité.

Consignes de sécurité concernant l'utilisation sur les pentes

- Les pentes augmentent significativement les risques de perte de contrôle et de retournement de la machine pouvant entraîner des accidents graves, voire mortels. Vous êtes responsable de la sécurité d'utilisation de la machine sur les pentes. L'utilisation de la machine sur une pente, quelle qu'elle soit, demande une attention particulière.
- Évaluez l'état du terrain, étudiez-le et balisez-le pour déterminer si la pente permet d'utiliser la machine sans risque. Faites toujours preuve de bon sens et de discernement quand vous réalisez cette étude.
- Lisez les instructions ci-dessous concernant l'utilisation de la machine sur les pentes et déterminez si les conditions d'utilisation existantes et le site se prêtent à l'utilisation de la machine. Les variations de terrain peuvent modifier le fonctionnement de la machine sur les pentes.
- Évitez de démarrer, de vous arrêter ou de tourner sur les pentes. Évitez de changer brusquement de vitesse ou de direction. Dans les virages, procédez lentement et progressivement.
- N'utilisez pas la machine si la motricité, la direction ou la stabilité peuvent être compromises.
- Enlevez ou balisez les obstacles tels que fossés, trous, ornières, bosses, rochers ou autres dangers cachés. L'herbe haute peut masquer les obstructions. Les irrégularités du terrain peuvent provoquer le retournement de la machine.
- Tenez compte du fait que la motricité de la machine peut être réduite sur l'herbe humide, en travers des pentes ou en descente. La perte d'adhérence des roues motrices peut faire déraper la machine et entraîner la perte du freinage et de la direction.
- Faites preuve de la plus grande prudence lorsque vous utilisez la machine près de fortes dénivellations, de fossés, de berges, d'étendues d'eau ou autres dangers. La machine pourrait se retourner brusquement si une roue passe par-dessus une dénivellation quelconque et se retrouve dans le vide, ou si un bord s'effondre. Établissez une zone de sécurité entre la machine et tout danger potentiel.
- Repérez les dangers potentiels depuis le bas de la pente. Si vous constatez la présence de dangers, tondez la pente avec une machine à conducteur marchant.
- Dans la mesure du possible, laissez la ou les unités de coupe abaissées au sol quand vous travaillez sur des pentes. La machine peut devenir instable si vous levez la ou les unités de coupe pendant le déplacement sur une pente.
- Redoublez de prudence quand des systèmes de ramassage ou d'autres accessoires sont montés sur la machine. Ceux-ci peuvent modifier la stabilité et entraîner la perte de contrôle de la machine.

Démarrage du moteur

Important: **Vous devez purger le circuit d'alimentation avant de démarrer le moteur pour la première fois, si le moteur s'est arrêté suite à une panne de carburant ou après l'entretien du circuit d'alimentation; voir Purge de l'air des injecteurs (page 47).**

1. Asseyez-vous sur le siège, ne mettez pas le pied sur la pédale de déplacement afin qu'elle reste à la position NEUTRE, serrez le frein de stationnement, réglez la commande de régime moteur à la position CENTRALE et vérifiez que la commande d'activation/désactivation est à la position DÉSACTIVATION.
2. Tournez la clé dans le commutateur à la position CONTACT/PRÉCHAUFFAGE.

   Remarque: Une minuterie automatique contrôle le préchauffage pendant 6 secondes.
3. Après le préchauffage, tournez la clé à la position DÉMARRAGE.
4. Actionnez le démarreur pendant 15 secondes au maximum. Relâchez la clé quand le moteur démarre.
5. Si un préchauffage supplémentaire est nécessaire, tournez la clé à la position ARRÊT, puis de nouveau à la position CONTACT/PRÉCHAUFFAGE. Répétez la procédure si nécessaire.
6. Laissez tourner le moteur au ralenti jusqu'à ce qu'il soit chaud.

Arrêt du moteur

1. Mettez toutes les commandes au POINT MORT, serrez le frein de stationnement, placez la commande d'accélérateur à la position de RALENTI et attendez que le moteur atteigne le régime de ralenti.

   Important: **Laissez tourner le moteur au ralenti pendant 5 minutes avant de l'arrêter s'il vient de fonctionner à pleine charge. Vous éviterez ainsi d'endommager le moteur suralimenté.**

2. Tournez la clé dans le commutateur à la position ARRÊT, puis enlevez-la.

Conseils d'utilisation

Se familiariser avec la machine

Avant de commencer à tondre, entraînez-vous à utiliser la machine dans un endroit dégagé. Démarrez et arrêtez le moteur. Conduisez la machine en marche avant et en marche arrière. Abaissez et levez les unités de coupe, puis engagez et désengagez-les. Après vous être familiarisé avec la machine, entraînez-vous à travailler à différentes vitesses en montée et en descente.

Choix de la hauteur de coupe appropriée

Ne coupez pas plus de 25 mm (1 po) environ ou un tiers de la hauteur de l'herbe. Si l'herbe est extrêmement drue et fournie, il peut être préférable d'augmenter la hauteur de coupe.

La tonte

Tournez la clé à la position CONTACT, démarrez le moteur et amenez la commande d'accélérateur en position HAUT RÉGIME. Placez la commande d'activation/désactivation à la position ACTIVATION puis actionnez les tabliers de coupe à l'aide du levier multifonction. Pour tondre en marche avant, appuyez sur la pédale de déplacement en marche avant.

Remarque: Laissez tourner le moteur au ralenti pendant 5 minutes avant de l'arrêter s'il vient de fonctionner à pleine charge. Vous éviterez ainsi d'endommager le turbocompresseur.

Tondre avec des lames bien aiguisées

Une lame bien aiguisée produit une coupe nette, sans arracher ni déchiqueter l'herbe. Une lame émoussée arrache et déchiquète l'herbe qui brunit alors sur les bords. Cela a pour effet de ralentir la croissance de l'herbe qui devient alors plus sujette aux maladies. Vérifiez que la lame est en bon état que l'ailette est intacte.

Contrôle de l'état des unités de coupe

Vérifiez que les chambres de chaque unité de coupe sont en bon état. Redressez les pièces faussées des chambres pour obtenir le jeu correct entre la pointe de la lame et la chambre.

Contrôle du carter du tablier de coupe après l'utilisation

Pour obtenir des résultats optimaux, nettoyez le dessous du carter du tablier de coupe. Ne laissez pas l'herbe s'accumuler à l'intérieur, car la qualité de la tonte finira par en souffrir.

Transport de la machine entre deux utilisations

Placez la commande d'activation/désactivation à la position DÉSACTIVATION et levez les unités de coupe en position de TRANSPORT. Amenez le sélecteur de mode à la position TRANSPORT. Lorsque vous passez entre deux obstacles, veillez à ne pas endommager accidentellement la machine ni les unités de coupe. Redoublez de prudence lorsque vous travaillez sur des terrains en pente; voir Consignes de sécurité concernant l'utilisation sur les pentes (page 34).

Après l'utilisation

Consignes de sécurité après l'utilisation

Consignes de sécurité générales

- Avant de quitter la position d'utilisation, coupez le moteur, enlevez la clé et attendez l'arrêt complet de tout mouvement. Laissez refroidir la machine avant de la régler, la nettoyer, la remiser ou la réparer.
- Pour éviter les risques d'incendie, enlevez les débris d'herbe coupée et autres agglomérés sur les unités de coupe, les silencieux et le compartiment moteur. Nettoyez les coulées éventuelles d'huile ou de carburant.
- Si les unités de coupe sont en position de transport, utilisez le système de blocage

mécanique positif (le cas échéant) avant de laisser la machine sans surveillance.

- Laissez refroidir le moteur avant de ranger la machine dans un local fermé.
- Retirez la clé et fermez le robinet d'arrivée de carburant (selon l'équipement) avant de remiser ou de transporter la machine.
- Ne remisez jamais la machine ni les bidons de carburant à proximité d'une flamme nue, d'une source d'étincelles ou d'une veilleuse, telle celle d'un chauffe-eau ou d'autres appareils.
- Maintenez la ou les ceintures de sécurité en bon état et nettoyez-les au besoin.

Identification des points d'attache

- **Avant de la machine** – trou dans le patin rectangulaire, sous le tube d'essieu, à l'intérieur de chaque roue avant (Figure 25).

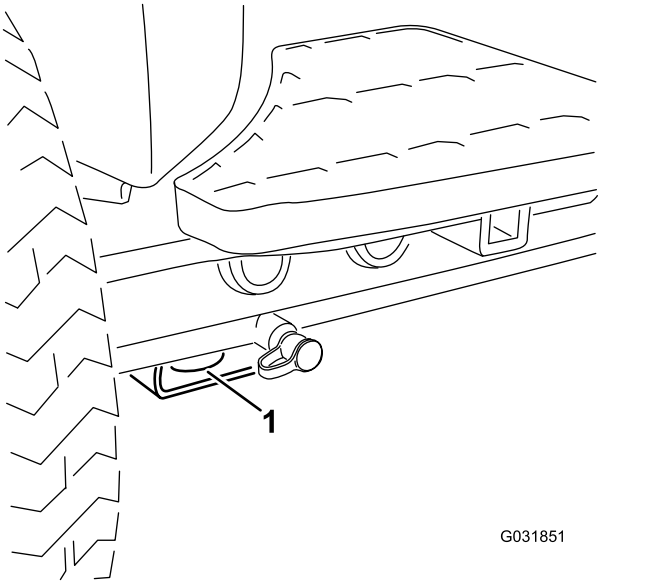

Figure 25

1. Point d'attache avant

- **Arrière de la machine** – de chaque côté de la machine sur le cadre arrière (Figure 26)

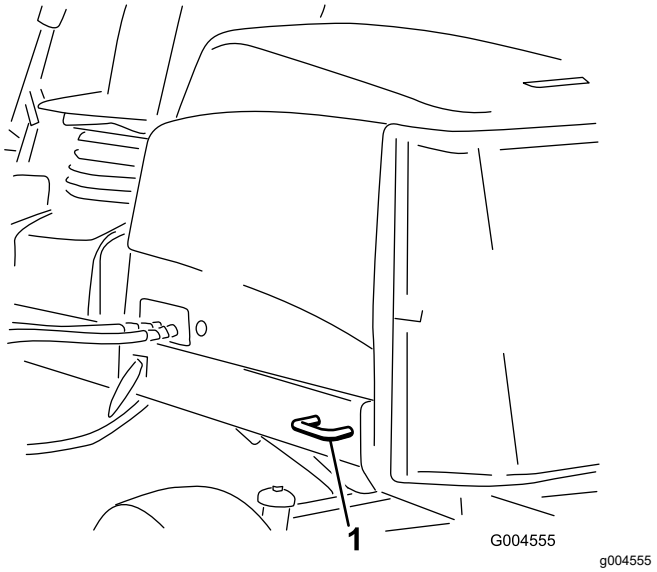

Figure 26

1. Point d'attache arrière

Transport de la machine

- Retirez la clé et fermez le robinet d'arrivée de carburant (selon l'équipement) avant de remiser ou de transporter la machine.
- Procédez avec prudence pour charger la machine sur une remorque ou un camion, ainsi que pour la décharger.
- Utilisez des rampes d'une seule pièce pour charger la machine sur une remorque ou un véhicule.
- Arrimez solidement la machine.

Comment pousser ou remorquer la machine

En cas d'urgence, vous pouvez pousser ou remorquer la machine en actionnant la vanne de dérivation de la pompe hydraulique à cylindrée variable.

Important: **Ne poussez pas et ne remorquez pas la machine à plus de 3 à 4,8 km/h (2 à 3 mi/h). Si vous poussez ou remorquez la machine à une vitesse plus élevée, vous risquez d'endommager les organes internes de la transmission.**

Les vannes de dérivation doivent être ouvertes chaque fois que vous poussez ou remorquez la machine.

1. Localisez la vanne de dérivation sur le côté gauche de l'hydrostat (Figure 27).

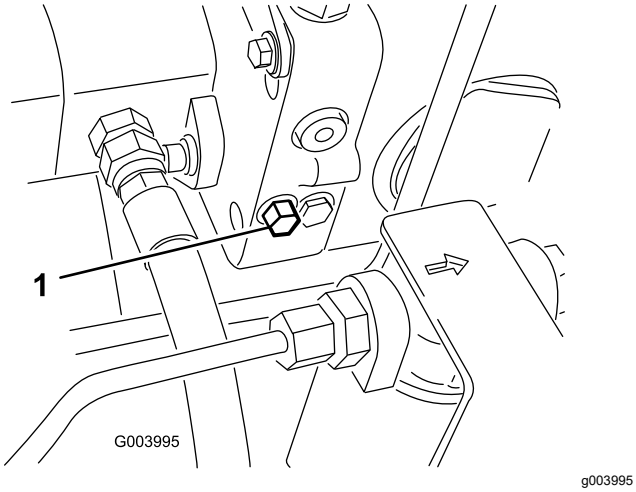

Figure 27

1. Vanne de dérivation

2. Tournez le boulon une fois et demie pour permettre la dérivation interne de l'huile.

   Remarque: Il est alors possible de déplacer la machine lentement sans endommager la transmission.

3. Poussez ou remorquez la machine.

4. Après avoir poussé ou remorqué la machine, refermez la vanne de dérivation. Serrez la vanne à un couple de 7 à 11 N·m (5 à 8 pi-lb).

   Important: **Assurez-vous que la vanne de dérivation est fermée avant de démarrer le moteur. La transmission surchauffera si le moteur tourne alors que la vanne de dérivation est ouverte.**

Entretien

Remarque: Les côtés gauche et droit de la machine sont déterminés d'après la position d'utilisation normale.

Consignes de sécurité pendant l'entretien

- Avant de quitter la position d'utilisation, effectuez la procédure suivante :
  - Garez la machine sur une surface plane et horizontale.
  - Désengagez la prise de force et abaissez les accessoires.
  - Serrez le frein de stationnement.
  - Coupez le moteur et enlevez la clé.
  - Attendez l'arrêt complet de tout mouvement.
- Si vous laissez la clé dans le commutateur d'allumage, quelqu'un pourrait mettre le moteur en marche accidentellement et vous blesser gravement, ainsi que toute personne à proximité. Avant tout entretien, retirez la clé du commutateur d'allumage.
- Laissez refroidir les composants de la machine avant d'effectuer un entretien.
- Si les unités de coupe sont en position de transport, utilisez le système de blocage mécanique positif (selon l'équipement) avant de laisser la machine sans surveillance.
- Si possible, n'effectuez aucun entretien quand le moteur est en marche. Ne vous approchez pas des pièces mobiles.
- Soutenez la machine avec des chandelles chaque fois que vous devez travailler dessous.
- Libérez la pression emmagasinée dans les composants avec précaution.
- Maintenez toutes les pièces de la machine en bon état de marche et toutes les fixations bien serrées, surtout celles des lames.
- Remplacez tous les autocollants usés ou endommagés.
- Pour garantir un rendement optimal et la sécurité continue de la machine, utilisez toujours des pièces de rechange Toro d'origine. Les pièces de rechange provenant d'autres constructeurs peuvent être dangereuses et leur utilisation risque d'annuler la garantie de la machine.

Programme d'entretien recommandé

Périodicité d'entretien	Procédure d'entretien
Après la 1ère heure de fonctionnement	• Serrez les écrous de roues à un couple de 94 à 122 N·m (70 à 90 pi-lb).
Après les 8 premières heures de fonctionnement	• Contrôlez l'état et la tension de la courroie d'alternateur.
Après les 10 premières heures de fonctionnement	• Serrez les écrous de roues à un couple de 94 à 122 N·m (70 à 90 pi-lb).
Après les 50 premières heures de fonctionnement	• Vidangez l'huile moteur et remplacez le filtre à huile. • Contrôlez le régime moteur (régime de ralenti et pleins gaz).
À chaque utilisation ou une fois par jour	• Contrôle de la pression des pneus. • Contrôlez le fonctionnement des contacteurs de sécurité. • Contrôlez le temps d'arrêt de la lame. • Contrôle du niveau d'huile moteur. • Contrôlez le niveau de liquide de refroidissement dans le vase d'expansion et enlevez les débris sur la grille, le refroidisseur d'huile et l'avant du radiateur. • Enlevez les débris accumulés sur la grille, le refroidisseur d'huile et le radiateur (nettoyez plus souvent si vous travaillez dans un environnement très sale). • Contrôlez le niveau de liquide hydraulique. • Vérifiez que les conduites et flexibles hydrauliques ne présentent pas de fuites, ne sont pas pliés, usés, détériorés par les conditions atmosphériques ou les produits chimiques, et que les supports de montage et les raccords ne sont pas desserrés. • Nettoyez la machine.

Périodicité d'entretien	Procédure d'entretien
Toutes les 50 heures	• Graissez les roulements et les bagues immédiatement après chaque lavage, quelle que soit la fréquence d'entretien indiquée. • Contrôlez l'état de la batterie et nettoyez-la. • Contrôlez le branchement des câbles de la batterie.
Toutes les 100 heures	• Contrôlez les flexibles du circuit de refroidissement. • Contrôlez l'état et la tension de la courroie d'alternateur.
Toutes les 150 heures	• Vidangez l'huile moteur et remplacez le filtre à huile.
Toutes les 200 heures	• Vidangez l'humidité des réservoirs de carburant et de liquide hydraulique.
Toutes les 250 heures	• Serrez les écrous de roues à un couple de 94 à 122 N·m (70 à 90 pi-lb).
Toutes les 400 heures	• Faites l'entretien du filtre à air. (Ou avant cette échéance si l'indicateur de colmatage est rouge. Effectuez l'entretien plus fréquemment s'il y a beaucoup de poussière ou de saleté). • Contrôlez les conduites de carburant et les raccords. • Remplacez la cartouche du filtre à carburant. • Contrôlez le régime moteur (régime de ralenti et pleins gaz).
Toutes les 800 heures	• Vidangez et nettoyez le réservoir de carburant. • Contrôlez le pincement des roues arrière. • Si vous n'utilisez pas le liquide hydraulique recommandé ou s'il vous est arrivé d'utiliser un autre liquide dans le réservoir, vidangez le liquide hydraulique. • Si vous n'utilisez pas le liquide hydraulique recommandé ou s'il vous est arrivé d'utiliser un autre liquide dans le réservoir, remplacez le filtre hydraulique (plus fréquemment si l'indicateur de colmatage est dans le rouge). • Réglez les vannes du moteur (voir le manuel du propriétaire du moteur).
Toutes les 1000 heures	• Si vous utilisez le liquide hydraulique recommandé, remplacez le filtre hydraulique (plus fréquemment si l'indicateur de colmatage est dans le rouge).
Toutes les 2000 heures	• Si vous utilisez le liquide hydraulique recommandé, vidangez le liquide hydraulique.
Avant le remisage	• Vidangez et nettoyez le réservoir de carburant.
Tous les 2 ans	• Vidangez et remplacez le liquide de refroidissement. • Vidangez et rincez le réservoir hydraulique. • Remplacez les flexibles hydrauliques.

Important: **Reportez-vous au manuel du propriétaire du moteur pour toutes procédures d'entretien supplémentaires.**

Liste de contrôle pour l'entretien journalier

Copiez cette page pour pouvoir vous en servir régulièrement.

Entretiens à effectuer	Pour la semaine du :						
	Lun.	Mar.	Mer.	Jeu.	Ven.	Sam.	Dim.
Vérifiez le fonctionnement du système de sécurité.							
Vérifiez le fonctionnement des freins.							
Contrôlez le niveau d'huile moteur et de carburant.							
Vidangez le séparateur eau-carburant.							
Contrôlez l'indicateur de colmatage du filtre à air.							
Vérifiez la propreté du radiateur et de la grille.							
Vérifiez les bruits anormaux en provenance du moteur.[1]							
Vérifiez les bruits de fonctionnement anormaux.							
Contrôlez le niveau de liquide dans le système hydraulique.							
Contrôlez l'indicateur du filtre hydraulique. [2]							
Vérifiez l'état des flexibles hydrauliques.							
Recherchez les fuites éventuelles.							
Contrôlez la pression des pneus.							
Vérifiez le fonctionnement des instruments.							
Contrôle du réglage de la hauteur de coupe							
Vérifiez l'état des lames							
Contrôlez la lubrification de tous les graisseurs [3].							
Retouchez les peintures endommagées.							

1. Contrôlez la bougie de préchauffage et les injecteurs en cas de démarrage difficile, de fumée excessive ou de fonctionnement irrégulier du moteur.
2. Effectuez ces contrôles avec le moteur en marche et l'huile à la température de service.
3. Immédiatement après chaque lavage, quelle que soit la fréquence d'entretien indiquée

Notes concernant les problèmes constatés

Contrôle effectué par :

Point cont-rôlé	Date	Information
1		
2		
3		
4		
5		
6		
7		
8		

Remarque: Vous pouvez télécharger un exemplaire gratuit du schéma hydraulique ou électrique en vous rendant sur www.Toro.com et en recherchant votre machine sous le lien Manuels sur la page d'accueil.

Procédures avant l'entretien

Levage de la machine

Utilisez les points de levage suivant pour lever la machine :

- **Avant de la machine** – patin rectangulaire, sous le tube d'essieu, à l'intérieur de chaque roue avant (Figure 28).

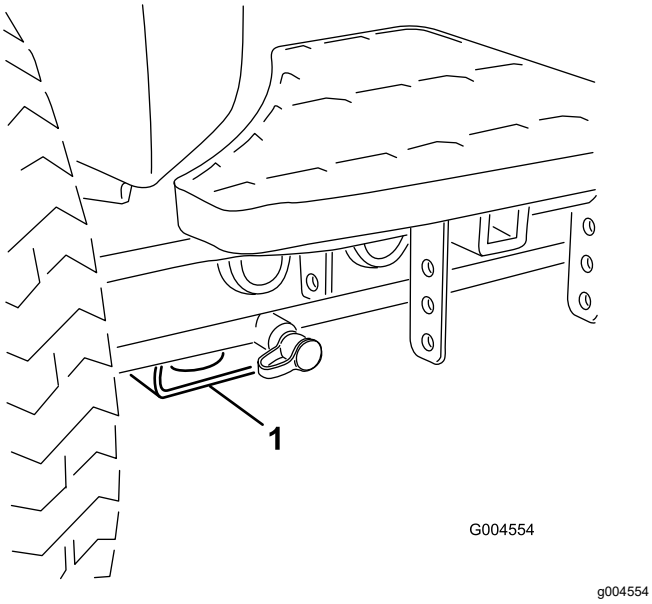

Figure 28

1. Point de levage avant

- **Arrière de la machine** – tube d'essieu arrière rectangulaire sur l'essieu arrière.

Lubrification

Graissage des roulements et bagues

Dans des conditions d'utilisation normales, utilisez de la graisse au lithium nº 2 pour graisser tous les roulements et bagues aux intervalles spécifiés. Lubrifiez les roulements et les bagues **immédiatement** après chaque lavage, quelle que soit la fréquence d'entretien indiquée.

Emplacements et nombre de graisseurs :

- Joint de cardan d'arbre d'entraînement de pompe (3) – Figure 29

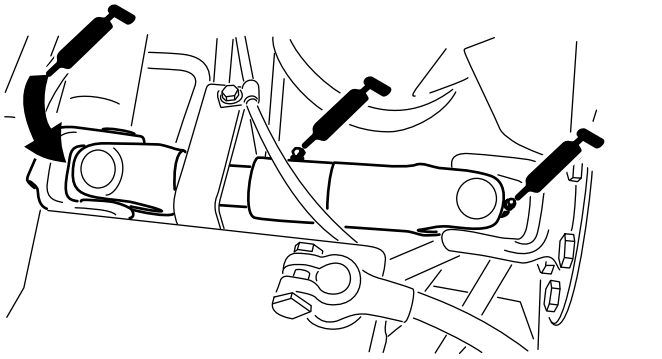

Figure 29

- Vérins des bras de levage des unités de coupe (x 2) – Figure 30

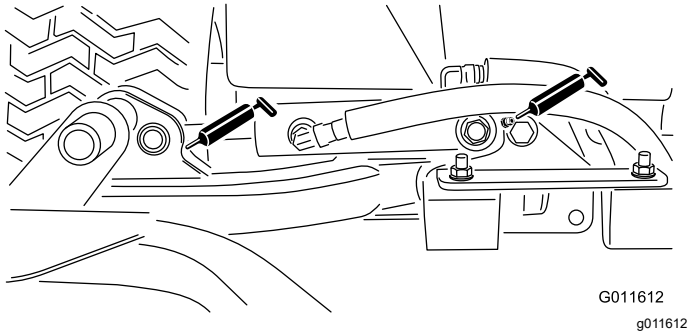

Figure 30

- Pivots des bras de levage (x 1) – Figure 30

- Pivot de bâti porteur d'unité de coupe (x 1) – Figure 31

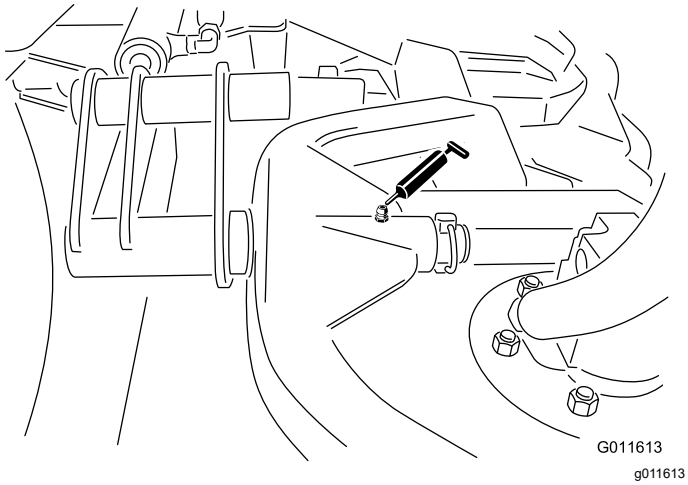

Figure 31

- Axe de pivot des bras de levage (x1) – Figure 32

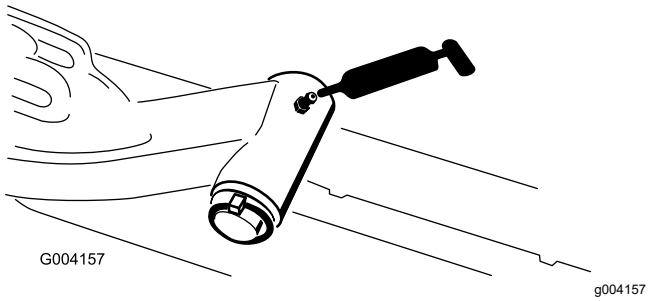

Figure 32

- Biellette d'essieu arrière (2) – Figure 33

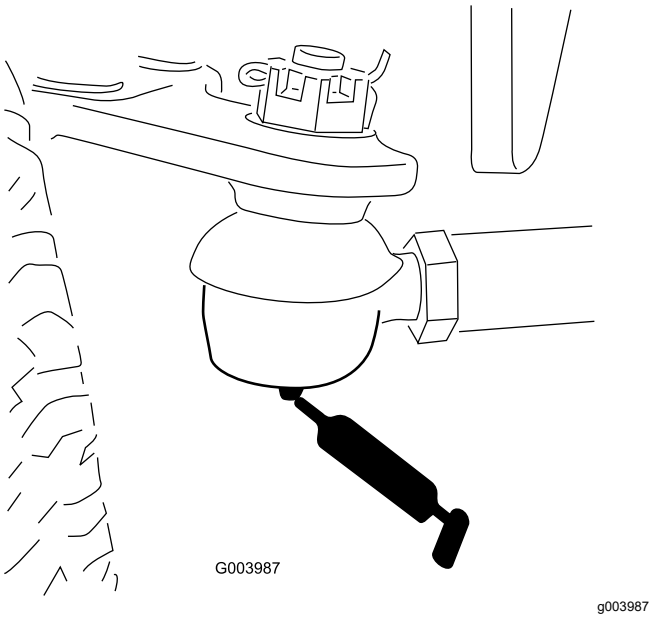

Figure 33

- Pivot de direction d'essieu (1) – Figure 34

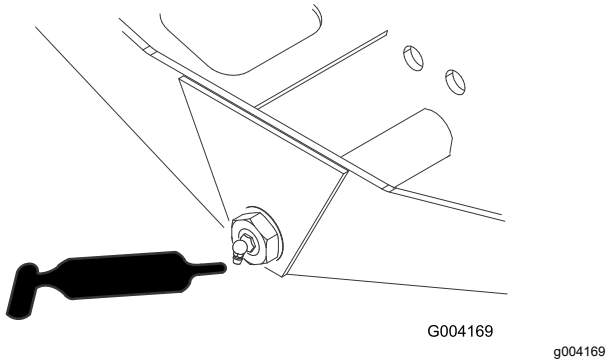

Figure 34

- Rotules de vérin de direction (2) et essieu arrière (1) – Figure 35

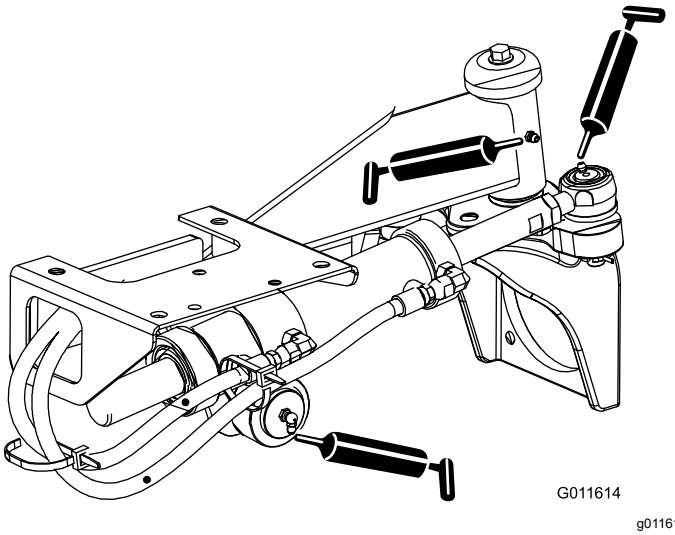

Figure 35

- Pédale de frein (1) – Figure 36

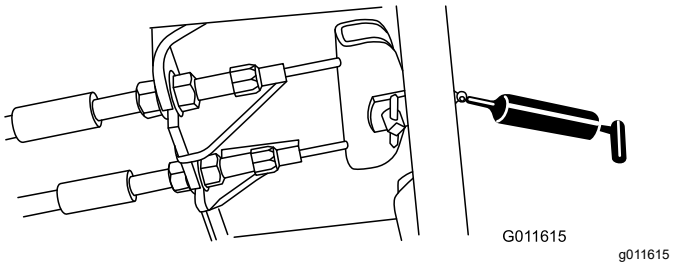

Figure 36

- Roulements d'axes de pivots des unités de coupe (2 par unité de coupe) – Figure 37

  Remarque: Vous pouvez utiliser n'importe lequel des graisseurs, selon le plus accessible. Injectez de la graisse dans le graisseur jusqu'à ce qu'elle commence à ressortir au bas du logement de l'axe (sous l'unité de coupe).

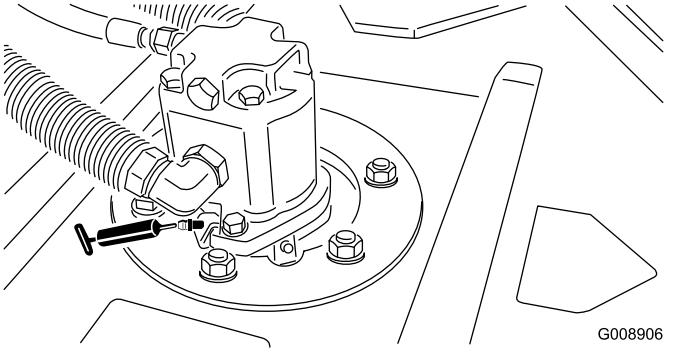

Figure 37

- Roulements de rouleau arrière (2 par unité de coupe) – Figure 38

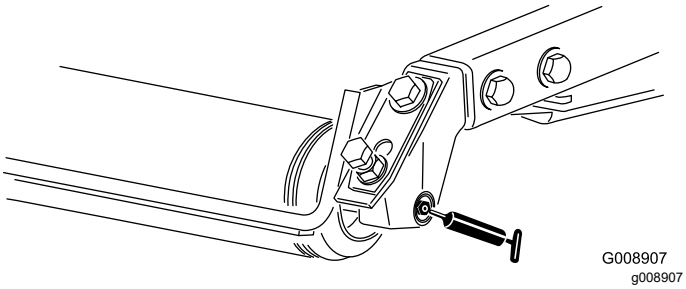

Figure 38

Remarque: Veillez à bien aligner les rainures de graissage de chaque support de rouleau sur l'orifice de graissage à chaque extrémité de l'arbre de rouleau. Pour faciliter l'alignement de la rainure et de l'orifice, vous trouverez un repère sur 1 extrémité de l'arbre du rouleau.

Entretien du moteur

Consignes de sécurité relatives au moteur

- Coupez le moteur et retirez la clé avant de contrôler le niveau d'huile ou d'ajouter de l'huile dans le carter.
- Ne modifiez pas le réglage du régulateur et ne faites pas tourner le moteur à un régime excessif.

Entretien du filtre à air

Vérifiez que le système d'admission ne présente pas de fuites, de dommages ou de colliers de flexible desserrés. N'utilisez pas le filtre à air s'il est endommagé.

Faites l'entretien du filtre à air uniquement quand l'indicateur de colmatage indique que cela est nécessaire. Changer le filtre à air prématurément ne fait qu'accroître le risque de contamination du moteur par des impuretés quand le filtre est déposé.

Important: **Prenez soin de monter le couvercle correctement en l'ajustant parfaitement sur son boîtier et en dirigeant la valve de sortie en caoutchouc vers le bas, entre les positions 5:00 et 7:00 heures vu de l'extrémité.**

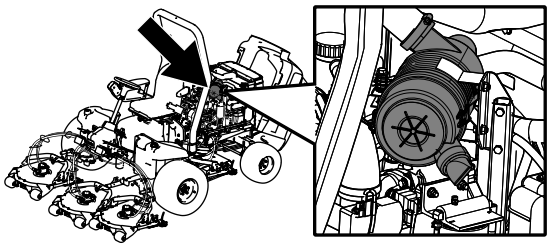

g194209

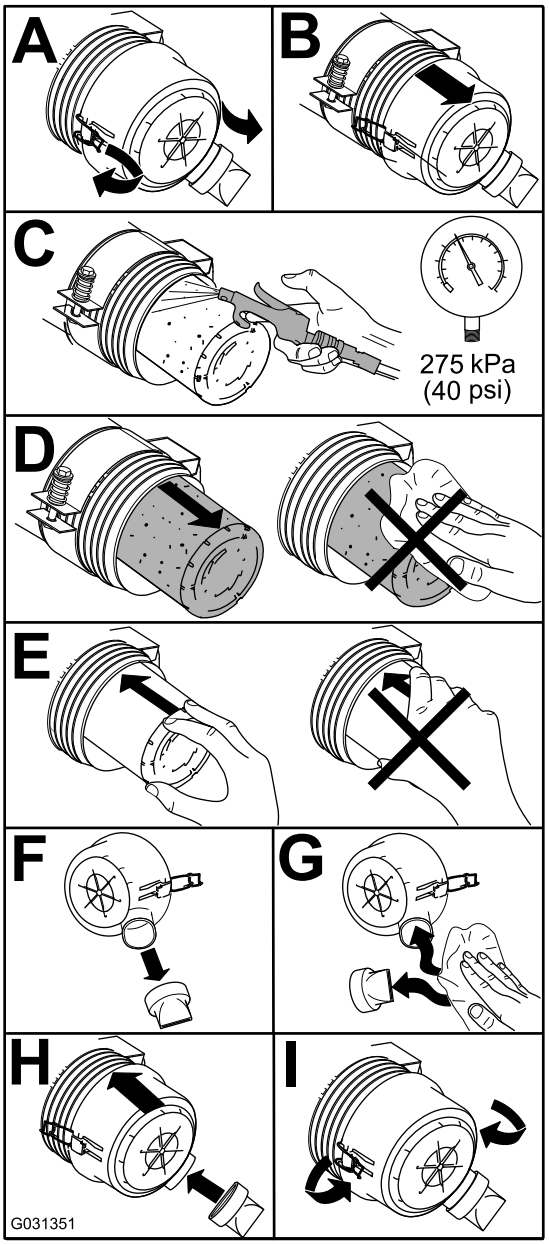

g031351

Figure 39

Contrôle du niveau, vidange de l'huile moteur et remplacement du filtre à huile

Contrôle du niveau d'huile moteur

Périodicité des entretiens: À chaque utilisation ou une fois par jour

Le moteur est expédié avec de l'huile dans le carter. Vérifiez toutefois le niveau d'huile avant et après le premier démarrage du moteur.

La capacité approximative du carter moteur avec filtre est de 5,2 L (5,5 ptes américaines).

Utilisez une huile moteur de qualité répondant aux spécifications suivantes :

- **Classification API requise :** CH-4, CI-4 ou mieux
- **Huile préférée :** SAE 15W-40 (au-dessus de -18 °C [0 °F])
- **Autre huile possible :** SAE 10W-30 ou 5W-30 (toutes températures)

L'huile moteur Toro Premium est en vente chez votre distributeur avec la viscosité 15W-40 ou 10W-30.

1. Garez la machine sur une surface plane et horizontale, coupez le moteur, serrez le frein de stationnement et enlevez la clé de contact.
2. Contrôlez le niveau d'huile moteur (Figure 40).

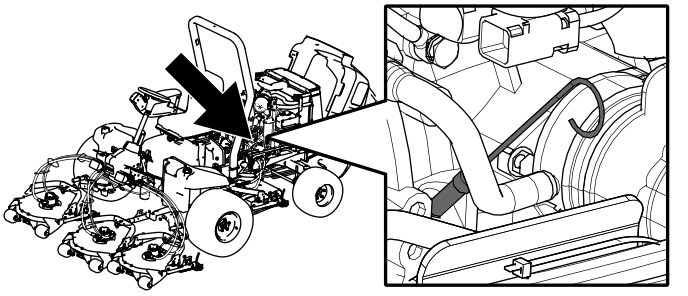

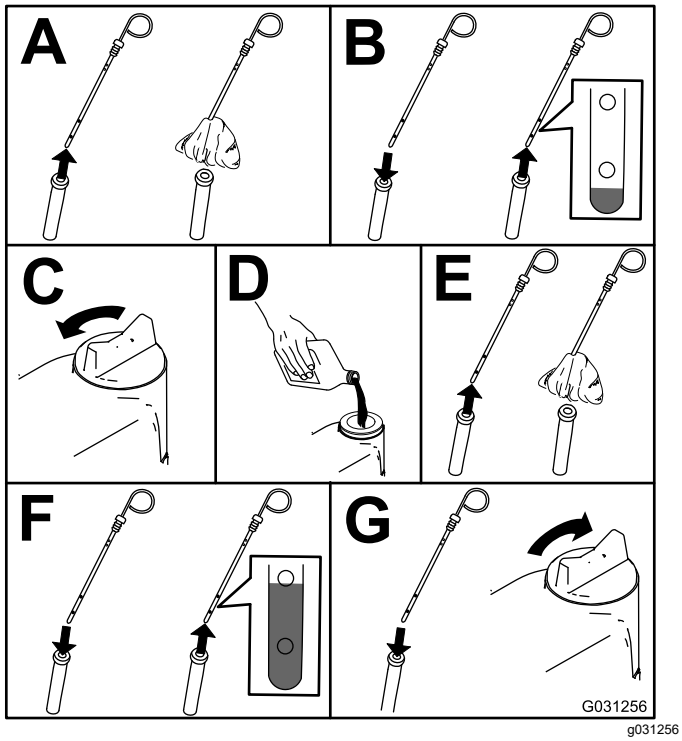

Figure 40

Important: **Le niveau d'huile moteur doit rester entre les repères maximum et minimum sur la jauge. Une panne du moteur peut se produire si le carter d'huile moteur est trop ou pas assez plein.**

Vidange de l'huile moteur et remplacement du filtre à huile

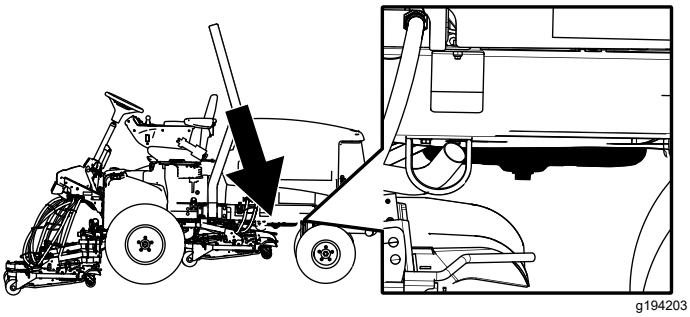

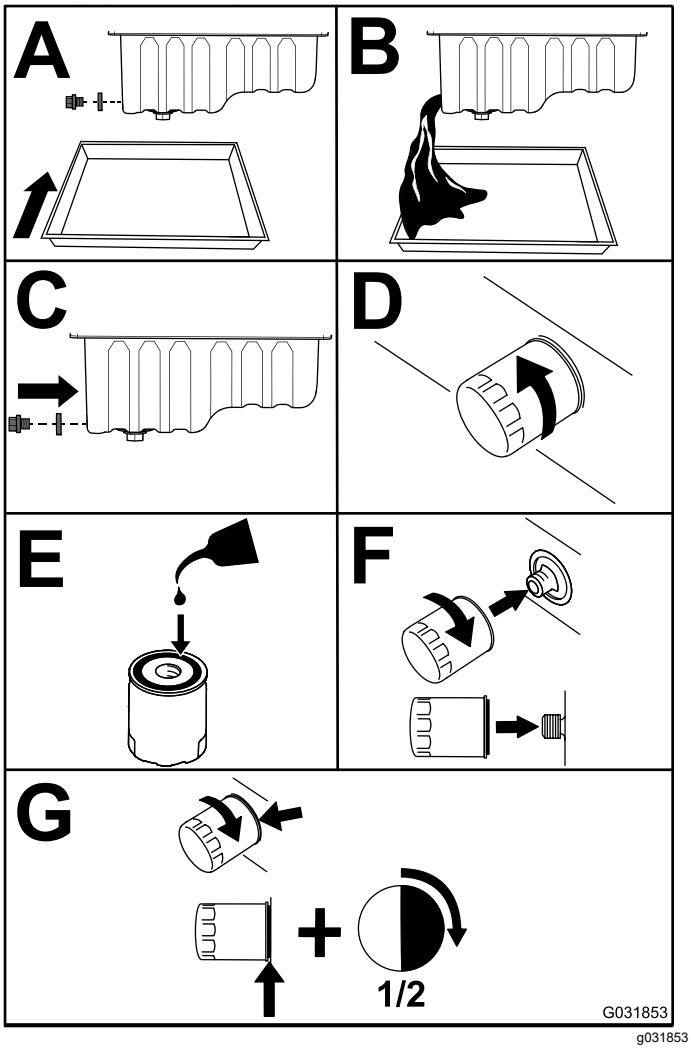

Figure 41

Important: **Ne serrez pas le filtre excessivement.**

Faites l'appoint d'huile dans le carter moteur; voir Contrôle du niveau, vidange de l'huile moteur et remplacement du filtre à huile (page 44).

Entretien du système d'alimentation

Entretien du circuit d'alimentation

Vidange du réservoir de carburant

Périodicité des entretiens: Toutes les 800 heures—Vidangez et nettoyez le réservoir de carburant.

Avant le remisage—Vidangez et nettoyez le réservoir de carburant.

En complément des entretiens périodiques énoncés, vidangez et nettoyez le réservoir de carburant si le système d'alimentation est contaminé ou si vous prévoyez de remiser la machine pendant une période prolongée. Rincez le réservoir avec du carburant neuf.

Contrôle des conduites de carburant et des raccords

Périodicité des entretiens: Toutes les 400 heures/Une fois par an (la première échéance prévalant)

Vérifiez si les conduites d'alimentation sont détériorées ou endommagées, ou si elles présentent des raccords desserrés.

Entretien du séparateur d'eau

Périodicité des entretiens: Toutes les 400 heures

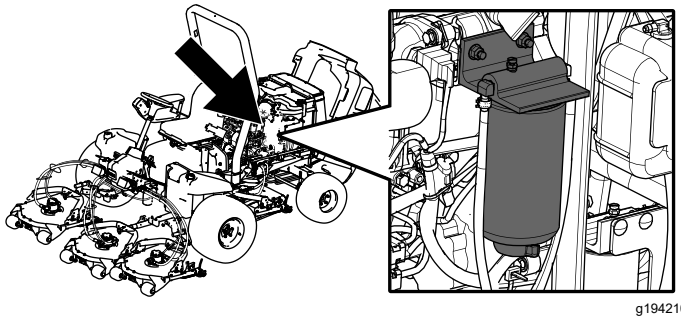

g194210

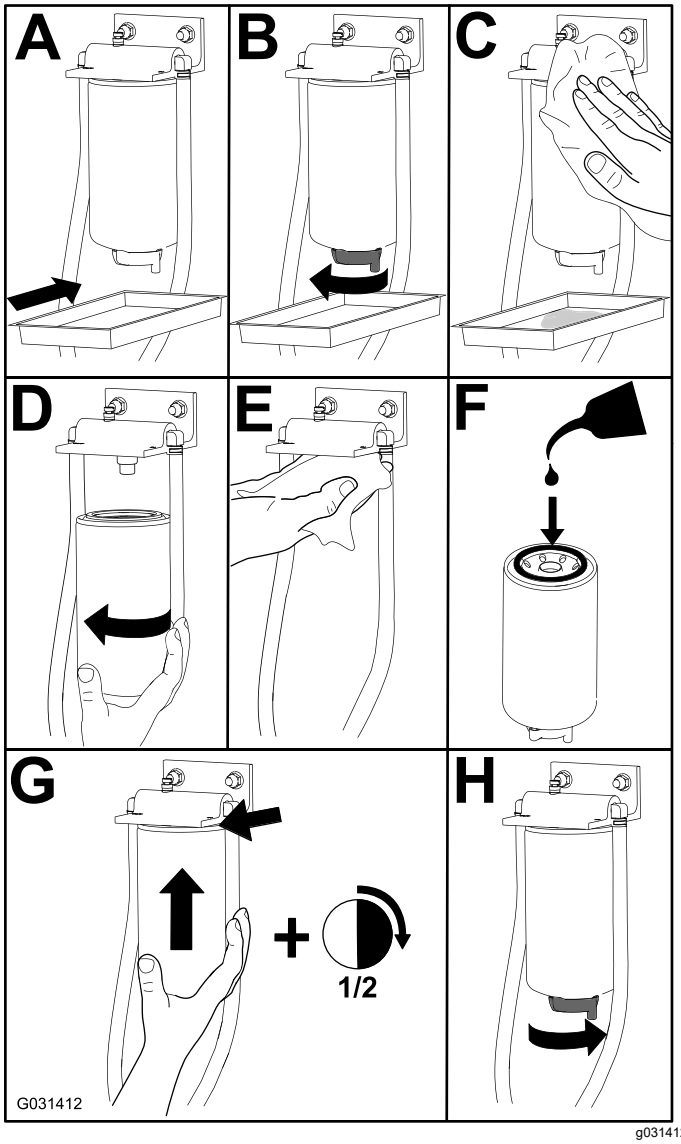

g031412

Figure 42

Entretien du tube d'aspiration de carburant

Le tube d'aspiration de carburant se trouve dans le réservoir de carburant. Il est muni d'une crépine qui empêche les débris de pénétrer dans le système d'alimentation. Retirez le tube d'aspiration et nettoyez la crépine selon les besoins.

Purge de l'air des injecteurs

Remarque: Cette procédure ne doit être utilisée que si l'air du circuit d'alimentation a été purgé en suivant les procédures d'amorçage normales et que le moteur refuse de démarrer; voir Purge du circuit d'alimentation (page 29).

1. Desserrez le raccord entre l'injecteur nº 1 et le porte-injecteurs (Figure 43).

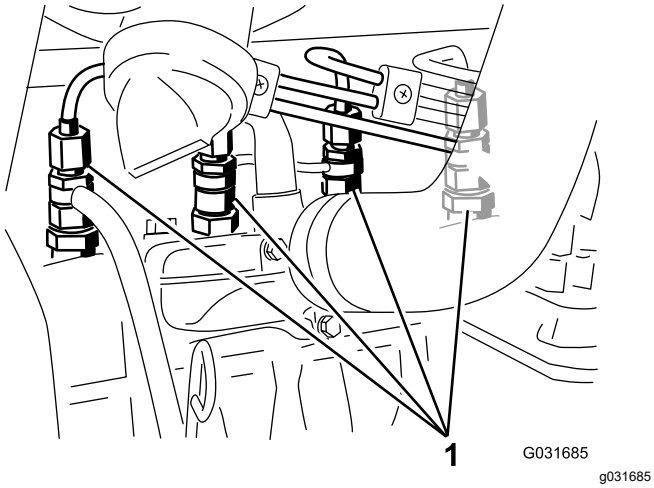

Figure 43

1. Injecteurs

2. Tournez la clé à la position CONTACT et observez l'écoulement de carburant autour du raccord.
3. Lorsque le carburant s'écoule régulièrement, tournez la clé à la position ARRÊT.
4. Serrez fermement le raccord du tuyau.
5. Répétez les opérations 1 à 4 pour les autres injecteurs.

Entretien du système électrique

Consignes de sécurité concernant le système électrique

- Débranchez la batterie avant de réparer la machine. Débranchez toujours la borne négative de la batterie avant la borne positive. Rebranchez la borne positive avant la borne négative.
- Chargez la batterie dans un endroit dégagé et bien aéré, à l'écart des flammes ou sources d'étincelles. Débranchez le chargeur avant de brancher ou de débrancher la batterie. Portez des vêtements de protection et utilisez des outils isolés.

Entretien de la batterie

Toutes les 50 heures d'utilisation, procédez comme suit pour faire l'entretien de la batterie :

- Contrôlez l'état la batterie
- Nettoyez la batterie (au besoin)

  Remarque: Pour nettoyer la batterie, lavez le bac avec un mélange d'eau et de bicarbonate de soude. Rincez-le à l'eau claire.
- Contrôlez les connexions des câbles de la batterie.

Emplacement des fusibles

Le système électrique est protégé par 8 fusibles. Le porte-fusibles (Figure 44) est situé derrière le panneau d'accès du bras de commande. Voir la Figure 45 pour une description de chaque fusible.

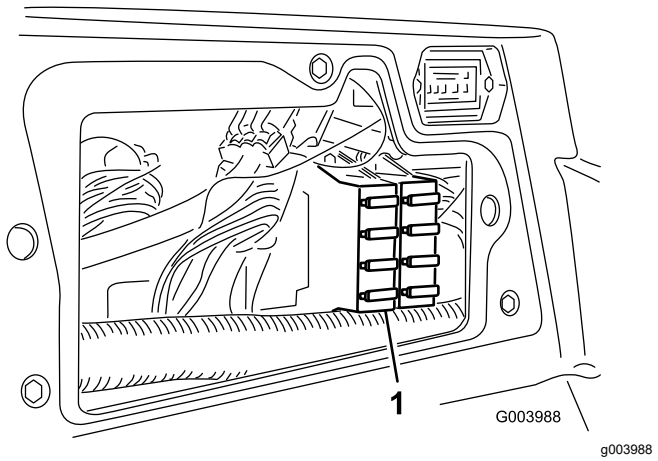

Figure 44

1. Porte-fusibles

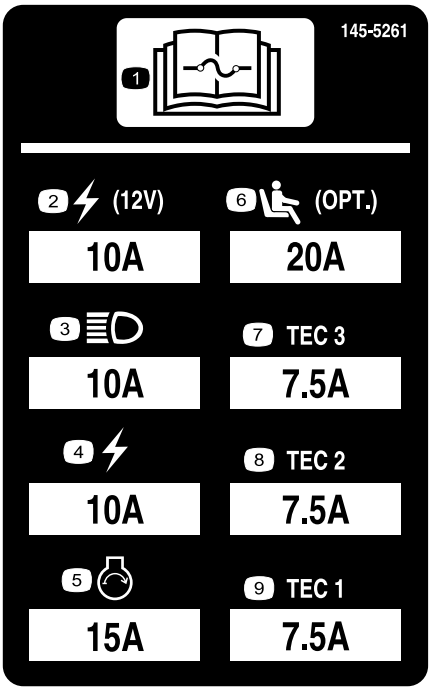

decal145-5261

Figure 45

1. Lisez le *Manuel de l'utilisateur*.
2. Prise de courant (10 A)
3. Phares (10 A)
4. Alimentation (10 A)
5. Démarrage du moteur (15 A)
6. Suspension de siège pneumatique en option (20 A)
7. Contrôleur TEC
8. Contrôleur TEC
9. Contrôleur TEC

Charge de la batterie

⚠ ATTENTION

La batterie en charge produit des gaz susceptibles d'exploser.

Ne fumez pas et n'approchez pas d'étincelles ni de flammes de la batterie.

Important: **Maintenez la batterie chargée au maximum. Cela est particulièrement important pour prévenir la dégradation de la batterie si la température tombe en dessous de 0 °C (32 °F).**

1. Nettoyez l'extérieur du bac et les bornes de la batterie.

   Remarque: Branchez les fils du chargeur aux bornes de la batterie avant de le brancher à la source électrique.

2. Examinez la batterie et identifiez les bornes positive et négative.
3. Connectez le câble positif du chargeur de batterie à la borne positive de la batterie (Figure 46).

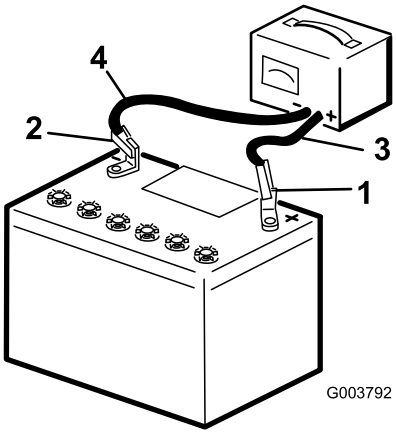

g003792

Figure 46

1. Borne positive de la batterie
2. Borne négative de la batterie
3. Fil rouge (+) du chargeur
4. Fil noir (–) du chargeur

4. Branchez le câble négatif du chargeur de batterie à la borne négative de la batterie (Figure 46).
5. Branchez le chargeur de batterie à la source électrique et chargez la batterie.

   Important: **Ne chargez pas la batterie excessivement.**

6. Quand la batterie est chargée au maximum, débranchez le chargeur de la source électrique, puis débranchez les fils du chargeur des bornes de la batterie (Figure 46).

Entretien du système d'entraînement

Réglage du point mort de la transmission aux roues

La machine ne doit pas bouger quand vous relâchez la pédale de déplacement. Si elle bouge, procédez au réglage suivant :

1. Garez la machine sur une surface plane et horizontale, coupez le moteur et abaissez les unités de coupe au sol.
2. Soulevez la machine au cric jusqu'à ce que toutes les roues soient décollées du sol; voir Levage de la machine (page 41). Placez des chandelles sous la machine pour l'empêcher de retomber accidentellement.
3. Sous le côté droit de l'hydrostat, desserrez le contre-écrou sur la came de réglage de transmission (Figure 47).

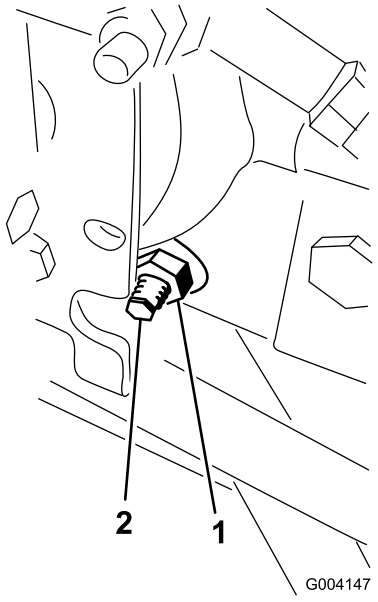

Figure 47

1. Contre-écrou
2. Came de réglage de transmission

⚠ ATTENTION

Le moteur doit tourner pour effectuer le réglage final de la came de réglage de la transmission. Cela présente un risque de blessure.

Gardez les mains, les pieds, le visage et toute autre partie du corps à l'écart du silencieux et autres parties brûlantes du moteur, ainsi que des pièces rotatives.

4. Tournez la clé à la position CONTACT, démarrez le moteur et tournez l'hexagone de la came dans un sens ou dans l'autre jusqu'à ce que les roues cessent de tourner.
5. Serrez le contre-écrou pour bloquer le réglage.
6. Tournez la clé de contact à la position ARRÊT, retirez les chandelles et abaissez la machine au sol.
7. Faites un essai de conduite pour vérifier que la machine ne se déplace plus.

Réglage du pincement des roues arrière

1. Tournez le volant pour placer les roues arrière en position ligne droite.
2. Desserrez l'écrou de blocage à chaque extrémité de la biellette (Figure 48).

   Remarque: L'extrémité de la biellette qui possède la rainure extérieure est filetée à gauche.

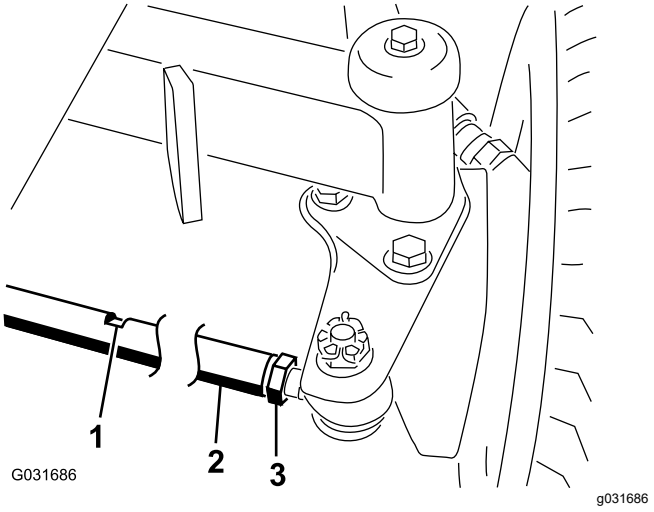

Figure 48

1. Fente pour clé
2. Biellette
3. Écrou de blocage

3. A l'aide de la fente pour clé, tournez la biellette.

4. Mesurez l'entraxe à l'avant et à l'arrière des roues arrière, à hauteur d'essieu.

   Remarque: La distance à l'avant des roues arrière doit différer de moins de 6 mm (¼ po) par rapport à la distance mesurée à l'arrière des roues.

5. Répétez la procédure si nécessaire.

Entretien du système de refroidissement

Consignes de sécurité relatives au circuit de refroidissement

- L'ingestion de liquide de refroidissement moteur peut être toxique; rangez-le hors de la portée des enfants et des animaux domestiques.
- Les projections de liquide de refroidissement brûlant sous pression ou le contact avec le radiateur brûlant et les pièces qui l'entourent peuvent causer des brûlures graves.
  - Laissez toujours refroidir le moteur pendant au moins 15 minutes avant de retirer le bouchon de radiateur.
  - Servez-vous d'un chiffon pour ouvrir le bouchon du radiateur et desserrez-le lentement pour permettre à la vapeur de s'échapper.
- N'utilisez jamais la machine sans les capots de protection.
- N'approchez pas les doigts, les mains ou les vêtements du ventilateur et de la courroie d'entraînement en rotation.

Spécifications du liquide de refroidissement

Le réservoir de liquide de refroidissement est rempli à l'usine d'un mélange 50/50 d'eau et de liquide de refroidissement longue durée à base d'éthylène glycol.

Important: **Utilisez uniquement des liquides de refroidissement en vente dans le commerce et répondant aux spécifications énoncées dans le Tableau des normes des liquides de refroidissement longue durée.**

N'utilisez pas de liquide de refroidissement ordinaire (vert) issu de la technologie des acides inorganiques (IAT) dans la machine. Ne mélangez pas les liquides de refroidissement ordinaires et longue durée.

Tableau des types de liquide de refroidissement

Tableau des types de liquide de refroidissement (cont'd.)

Type à l'éthylène-glycol	Type avec inhibiteur de corrosion
Antigel longue durée	Technologie des acides organiques (OAT)
Important: **Ne vous fiez pas à la couleur du liquide de refroidissement pour différencier les types de liquides de refroidissement ordinaire (IAT) et longue durée.** **Les fabricants de liquides de refroidissement peuvent teinter les liquides de refroidissement longue durée dans les couleurs suivantes : rouge, rose, orange, jaune, bleu, vert-bleu, violet et vert. Utilisez un liquide de refroidissement répondant aux spécifications énoncées dans le Tableau des normes des liquides de refroidissement longue durée.**	

Normes des liquides de refroidissement longue durée

ATSM International	SAE International
D3306 et D4985	J1034, J814 et 1941

Important: **Le mélange concentré doit être constitué à parts égales de liquide de refroidissement et d'eau.**

- **De préférence :** si le liquide de refroidissement est mélangé à partir de concentré, le mélanger avec de l'eau distillée.
- **Option privilégiée :** en l'absence d'eau distillée, utiliser un liquide de refroidissement prémélangé au lieu de concentré.
- **Minimum requis :** en l'absence d'eau distillée et de liquide de refroidissement prémélangé, mélanger du liquide concentré avec de l'eau potable propre.

Contrôle du circuit de refroidissement

Périodicité des entretiens: À chaque utilisation ou une fois par jour—Contrôlez le niveau de liquide de refroidissement dans le vase d'expansion et enlevez les débris sur la grille, le refroidisseur d'huile et l'avant du radiateur.

Le circuit de refroidissement contient un mélange 50/50 d'eau et d'antigel à l'éthylène glycol permanent. La capacité du circuit de refroidissement est de 9,5 litres (10 ptes américaines).

⚠ DANGER

Les ventilateurs et les courroies d'entraînement en rotation peuvent causer des blessures.

- **N'utilisez jamais la machine sans les capots de protection.**
- **N'approchez pas les doigts, les mains ou les vêtements du ventilateur et de la courroie d'entraînement en rotation.**
- **Coupez le moteur et enlevez la clé avant d'effectuer des entretiens.**

1. Vérifiez le niveau du liquide de refroidissement dans le vase d'expansion (Figure 49).

   Remarque: Il doit se situer entre les repères qui figurent sur le côté du réservoir.

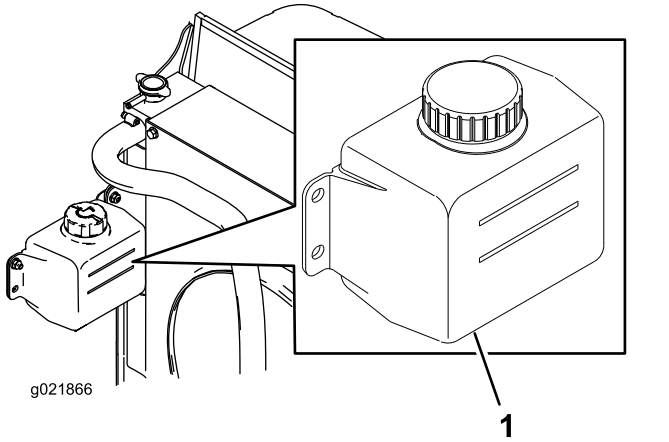

Figure 49

1. Vase d'expansion

2. Si le niveau du liquide de refroidissement est trop bas, enlevez le bouchon du vase d'expansion et faites l'appoint. **Ne remplissez pas excessivement.**
3. Revissez le bouchon du vase d'expansion.

Nettoyage du circuit de refroidissement

1. Tournez la clé dans le commutateur à la position ARRÊT, puis enlevez-la.
2. Nettoyez méticuleusement la zone du moteur.
3. Déverrouillez l'attache et ouvrez la grille arrière (Figure 50).

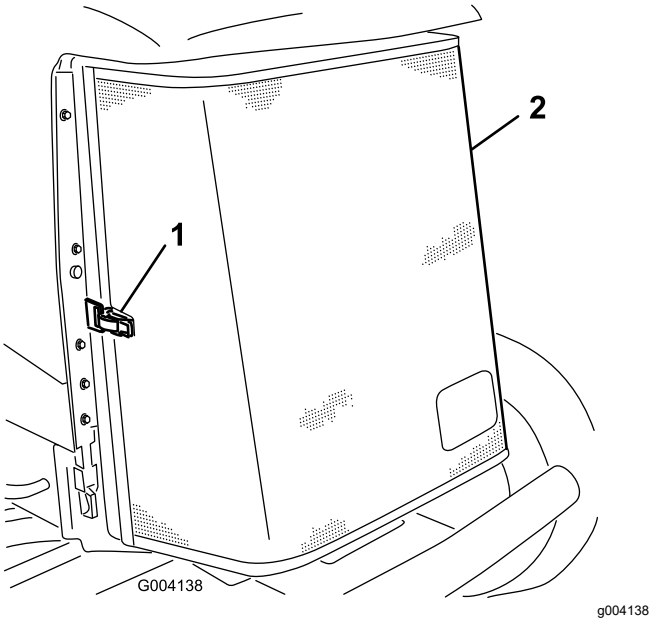

Figure 50

1. Verrou de la grille arrière
2. Protection arrière

4. Nettoyez soigneusement la grille à l'air comprimé.
5. Pivotez les verrous vers l'intérieur pour dégager le refroidisseur d'huile (Figure 51).

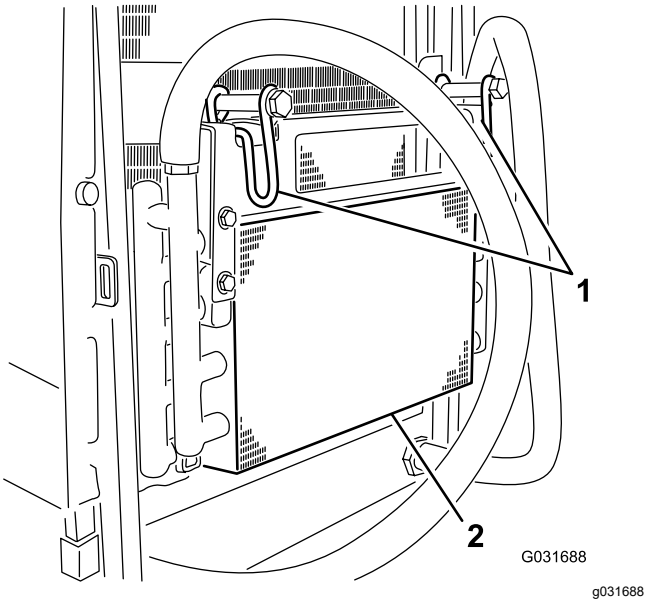

Figure 51

1. Verrous du refroidisseur d'huile
2. Refroidisseur d'huile

6. Nettoyez soigneusement les deux côtés du refroidisseur d'huile et du radiateur (Figure 52) à l'air comprimé.

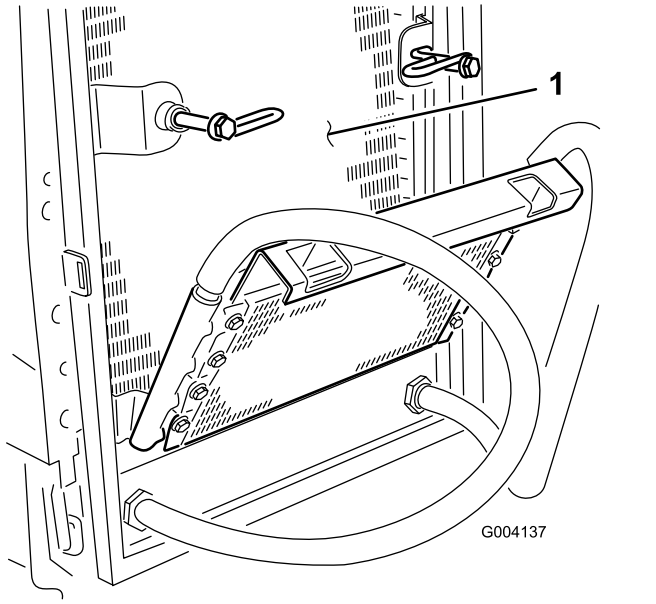

Figure 52

1. Radiateur

7. Rabattez le refroidisseur d'huile en position et resserrez les verrous.
8. Fermez et verrouillez la grille.

Entretien des freins

Réglage des freins de stationnement

Réglez les freins si la garde à la pédale de frein est supérieure à 2,5 cm (1 po) (Figure 53) ou si la force de maintien offerte est insuffisante. La garde est la distance parcourue par la pédale de frein avant que le freinage soit ressenti.

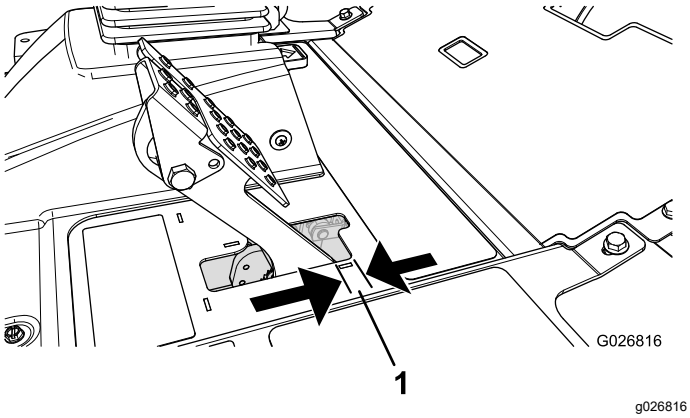

Figure 53

1. Garde

Remarque: Utilisez la réaction du moteur de roue pour faire tourner les tambours dans un sens et dans l'autre afin de les dégager avant et après le réglage.

1. Pour réduire la garde aux pédales de frein, serrez les freins en desserrant l'écrou avant sur l'extrémité filetée du câble de frein (Figure 54).

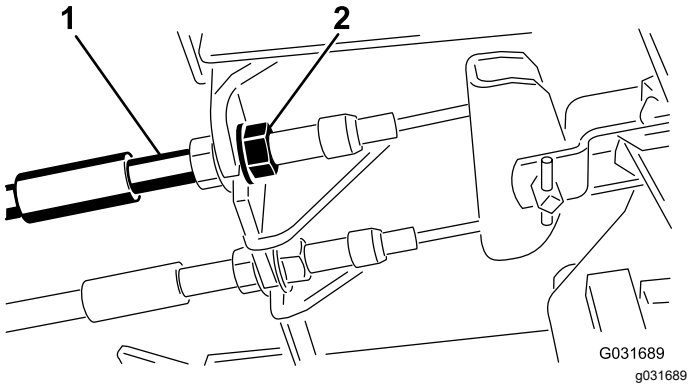

Figure 54

1. Câbles de freins
2. Écrous avant

---

2. Serrez l'écrou arrière afin de pouvoir déplacer le câble en arrière jusqu'à obtention d'une garde de 0,63 à 1,27 cm (¼ à ½ po) (Figure 53), avant le blocage de la roue.
3. Serrez les écrous avant en vérifiant que les deux câbles actionnent les freins simultanément.

Assurez-vous que le conduit du câble ne tourne pas pendant la procédure de serrage.

Réglage du verrou du frein de stationnement

Si le frein de stationnement ne se serre pas et ne se verrouille pas correctement, vous devez régler le cliquet.

1. Desserrez les 2 vis qui fixent le cliquet du frein de stationnement au cadre (Figure 55).

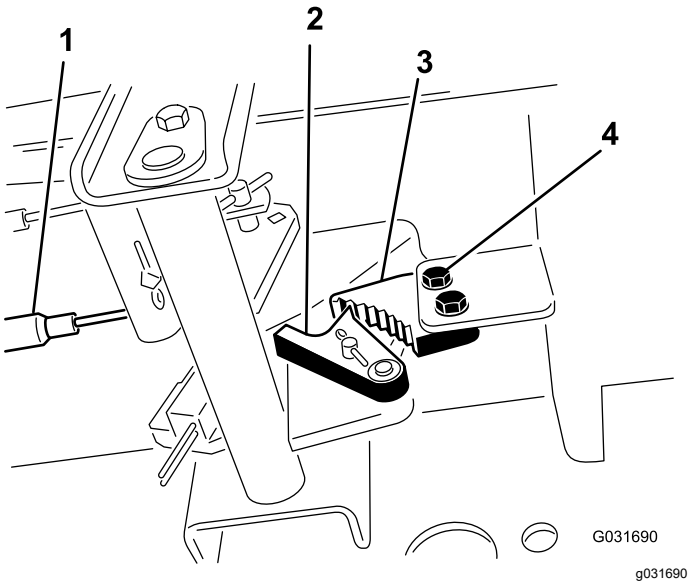

Figure 55

1. Câbles de freins
2. Verrou de frein
3. Cliquet du frein de stationnement
4. Vis (2)

---

2. Appuyez sur l'avant de la pédale du frein de stationnement jusqu'à ce que le verrou s'engage complètement sur le cliquet du frein (Figure 55).
3. Serrez les 2 vis pour fixer le réglage.
4. Appuyez sur la pédale de frein pour desserrer le frein de stationnement.
5. Vérifiez le réglage et ajustez-le si nécessaire.

Entretien des courroies

Tension de la courroie d'alternateur

1. Ouvrez le capot.
2. Contrôlez la tension de la courroie d'alternateur (Figure 56) en exerçant une force de 10 kg (22 lb) à mi-distance entre les poulies d'alternateur et de vilebrequin.

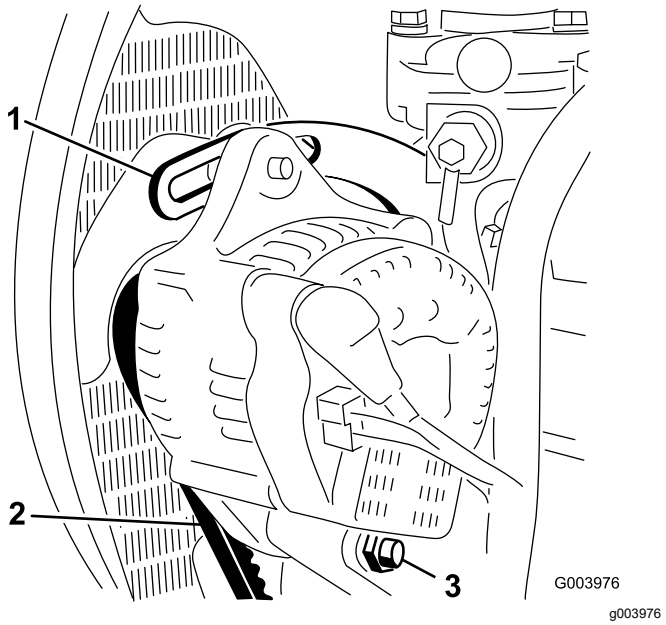

Figure 56

1. Renfort
2. Courroie d'alternateur
3. Boulon de pivot

Remarque: La courroie doit présenter une flèche de 11 mm (0,04 po).

3. Si la flèche n'est pas correcte, passez à l'opération 4. Si la tension est correcte, poursuivez l'opération.
4. Desserrez le boulon de fixation du renfort au moteur (Figure 56), le boulon de fixation de l'alternateur au renfort et le boulon de pivot.
5. Insérez un levier entre l'alternateur et le moteur pour extraire l'alternateur.
6. Lorsque la tension est correcte, resserrez les boulons de l'alternateur, du renfort et de pivot pour fixer le réglage.

Entretien du système hydraulique

Consignes de sécurité pour le système hydraulique

- Consultez immédiatement un médecin si du liquide est injecté sous la peau. Toute injection de liquide hydraulique sous la peau doit être éliminée dans les quelques heures qui suivent par une intervention chirurgicale réalisée par un médecin.
- Vérifiez l'état de tous les flexibles et conduits hydrauliques, ainsi que le serrage de tous les raccords et branchements avant de mettre le système hydraulique sous pression.
- N'approchez pas les mains ni aucune autre partie du corps des fuites en trou d'épingle ou des gicleurs d'où sort du liquide hydraulique sous haute pression.
- Utilisez un morceau de papier ou de carton pour détecter les fuites.
- Dépressurisez avec précaution le système hydraulique avant toute intervention sur le système.

Contrôle du niveau, vidange du liquide hydraulique et remplacement des filtres

Spécifications du liquide hydraulique

Le réservoir est rempli en usine de liquide hydraulique de haute qualité. Contrôlez néanmoins le niveau de liquide hydraulique avant le tout premier démarrage du moteur, puis tous les jours; voir Contrôle du niveau de liquide hydraulique (page 55).

Liquide hydraulique recommandé : liquide hydraulique longue durée « Toro PX Extended Life »; disponible en bidons de 19 L (5 gal américains) ou barils de 208 L (55 gal américains).

Remarque: Si vous utilisez le liquide de remplacement recommandé dans la machine vous n'aurez pas besoin de vidanger le liquide et de remplacer le filtre aussi souvent.

Autres liquides hydrauliques possibles : si vous ne disposez pas de liquide hydraulique longue durée Toro PX, vous pouvez utiliser d'autres liquides hydrauliques classiques à base de pétrole à condition qu'ils soient

conformes aux caractéristiques physiques et aux spécifications de l'industrie suivantes. N'utilisez pas de liquide synthétique. Consultez votre dépositaire de lubrifiants pour identifier un produit qui convient.

Remarque: Toro décline toute responsabilité en cas de dommage causé par l'utilisation de produits de remplacement inadéquats. Utilisez uniquement des produits provenant de fabricants réputés qui répondent de leurs recommandations.

Liquide hydraulique anti-usure à indice de viscosité élevé/point d'écoulement bas, ISO VG 46

Propriétés physiques :

Viscosité, ASTM D445	44 à 48 cSt à 40 °C (104 °F)
Indice de viscosité, ASTM D2270	140 ou plus
Point d'écoulement, ASTM D97	-37 à -45 °C (-34 à -49 °F)
Spécifications de l'industrie :	Eaton Vickers 694 (I-286-S, M-2950-S/35VQ25 ou M-2952-S)

Remarque: De nombreux liquides hydrauliques sont presque incolores, ce qui rend difficile la détection des fuites. Un additif colorant rouge pour liquide hydraulique est disponible en bouteilles de 20 ml (0,67 oz liq.). Une bouteille suffit pour 15 à 22 litres (4 à 6 gallons américains) de liquide hydraulique. Vous pouvez commander ces bouteilles chez les dépositaires Toro agréés (réf. 44-2500).

Important: **Le liquide hydraulique biodégradable synthétique « Toro Premium Synthetic Biodegradable Hydraulic Fluid » est le seul liquide biodégradable synthétique agréé par Toro. Il est compatible avec les élastomères utilisés dans les systèmes hydrauliques Toro et convient pour de larges plages de températures. Ce liquide est compatible avec les huiles minérales classiques; toutefois, vous devez rincer soigneusement le système hydraulique pour le débarrasser de l'ancien liquide afin d'optimiser sa biodégradabilité et ses performances. Cette huile est disponible en bidons de 19 L (5 gallons américains) ou en barils de 208 L (55 gallons américains) chez votre dépositaire Toro agréé.**

Contrôle du niveau de liquide hydraulique

Périodicité des entretiens: À chaque utilisation ou une fois par jour

1. Placez la machine sur une surface plane et horizontale, abaissez les unités de coupe et tournez la clé de contact à la position ARRÊT.
2. Contrôlez le niveau de liquide hydraulique (Figure 57).

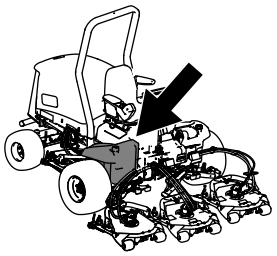

g194205

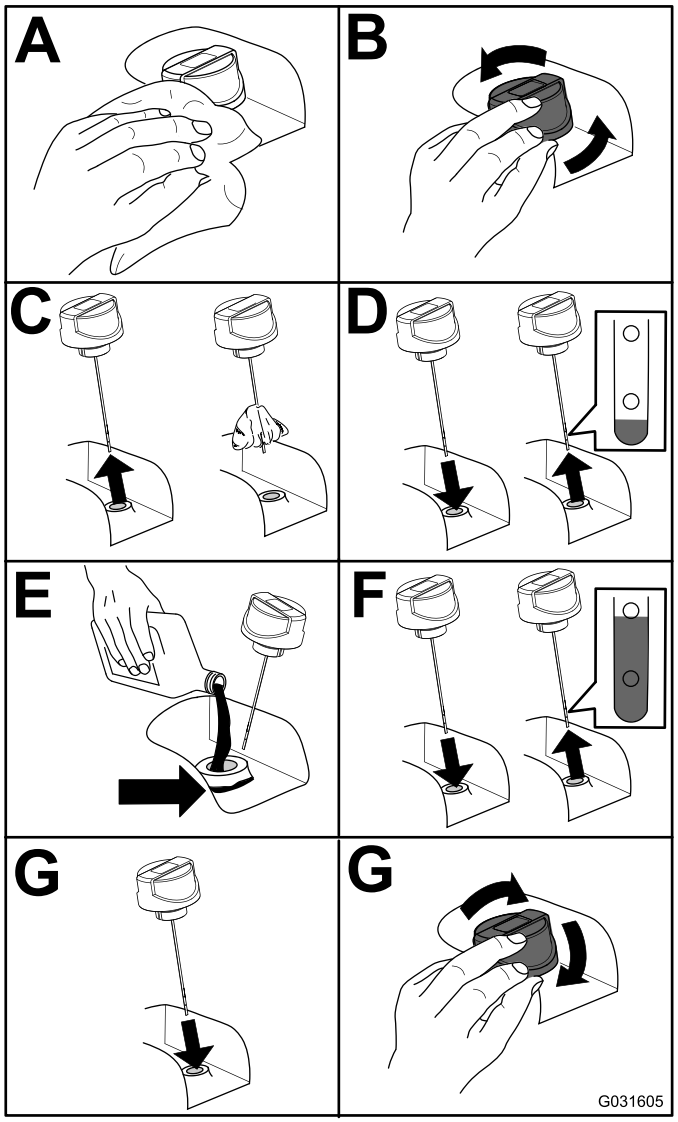

g031605

Figure 57

Vidange du liquide hydraulique

Périodicité des entretiens: Toutes les 2000 heures—**Si vous utilisez le liquide hydraulique recommandé,** vidangez le liquide hydraulique.

Toutes les 800 heures—**Si vous n'utilisez pas le liquide hydraulique recommandé**

ou s'il vous est arrivé d'utiliser un autre liquide dans le réservoir, vidangez le liquide hydraulique.

Capacité du réservoir de liquide hydraulique : 56,7 L (15 gallons américains)

Si le liquide est contaminé, demandez à votre distributeur Toro de rincer le système. L'huile contaminée a un aspect laiteux ou noir comparée à de l'huile propre.

1. Tournez la clé à la position ARRÊT et soulevez le capot.
2. Placez un grand bac de vidange sous le raccord monté au bas du réservoir de liquide hydraulique (Figure 58).

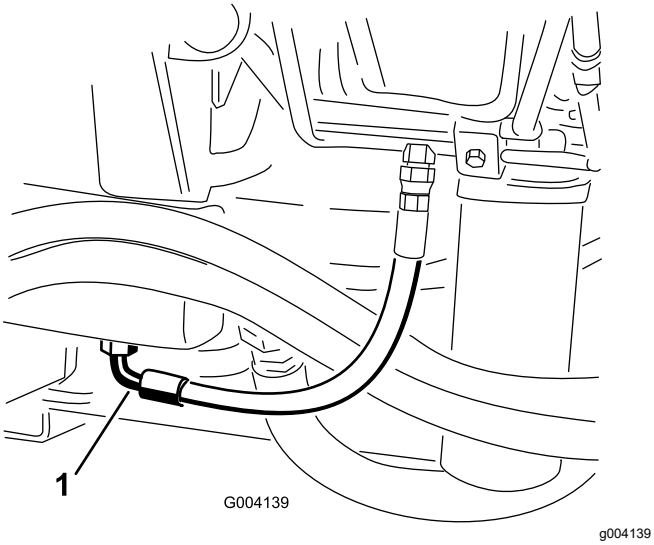

Figure 58

1. Flexible

3. Débranchez le flexible au bas du raccord et laissez couler le liquide dans le bac de vidange.
4. Rebranchez le flexible quand la vidange est terminée.
5. Remplissez le réservoir de liquide hydraulique (Figure 57).

   Important: **N'utilisez que les liquides hydrauliques spécifiés. Tout autre liquide risque d'endommager le système.**
6. Remettez le bouchon du réservoir.
7. Tournez la clé à la position CONTACT pour démarrer le moteur et actionnez toutes les commandes hydrauliques pour faire circuler le liquide hydraulique dans tout le circuit, puis recherchez d'éventuelles fuites.
8. Tournez la clé dans le commutateur à la position ARRÊT.
9. Vérifiez le niveau du liquide hydraulique et faites l'appoint pour faire monter le niveau jusqu'au repère maximum sur la jauge.

   Important: **Ne remplissez pas excessivement.**

Remplacement des filtres hydrauliques

Périodicité des entretiens: Toutes les 1000 heures—**Si vous utilisez le liquide hydraulique recommandé,** remplacez le filtre hydraulique (plus fréquemment si l'indicateur de colmatage est dans le rouge).

Toutes les 800 heures—**Si vous n'utilisez pas le liquide hydraulique recommandé ou s'il vous est arrivé d'utiliser un autre liquide dans le réservoir,** remplacez le filtre hydraulique (plus fréquemment si l'indicateur de colmatage est dans le rouge).

Le système hydraulique est muni d'un indicateur de colmatage (Figure 59). Observez l'indicateur quand le moteur tourne; il doit se trouver dans la zone verte. Lorsque l'indicateur est dans le rouge, remplacez les filtres hydrauliques.

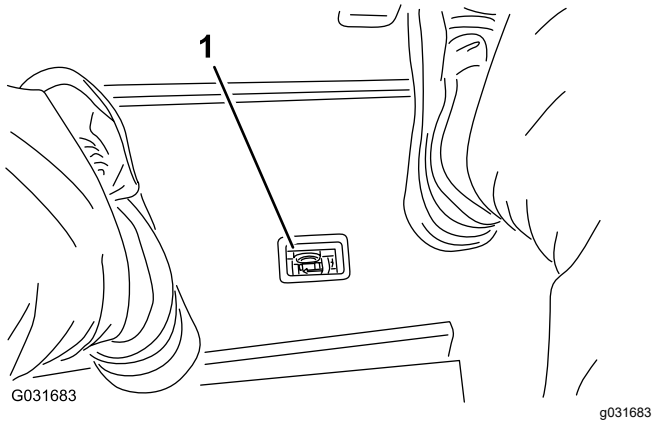

Figure 59

1. Indicateur de colmatage du filtre hydraulique

Important: **L'utilisation de tout autre filtre peut annuler la garantie de certaines pièces.**

1. Placez la machine sur une surface plane et horizontale, abaissez les tabliers de coupe, tournez la clé de contact à la position ARRÊT, serrez le frein de stationnement et enlevez la clé.
2. Remplacez les deux filtres hydrauliques (Figure 60).

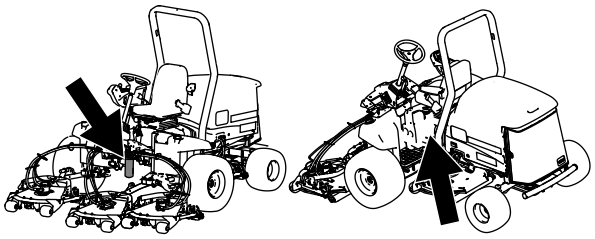

g194208

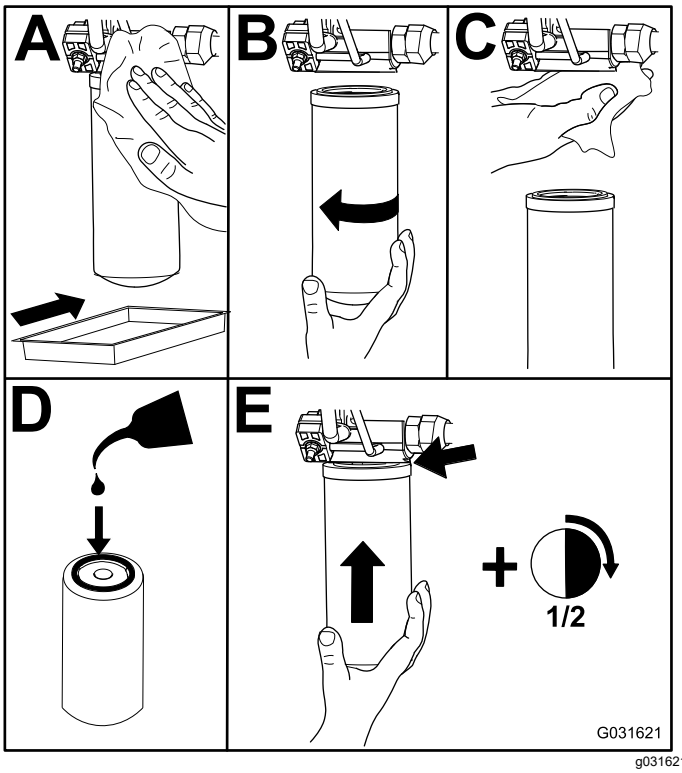

g031621

Figure 60

3. Tournez la clé à la position CONTACT, démarrez le moteur et laissez-le tourner environ deux minutes pour purger l'air du circuit.
4. Tournez la clé à la position ARRÊT et recherchez d'éventuelles fuites.

Contrôle des flexibles et conduites hydrauliques

Périodicité des entretiens: À chaque utilisation ou une fois par jour

Tous les 2 ans—Remplacez les flexibles hydrauliques.

Effectuez les réparations nécessaires avant d'utiliser la machine.

⚠ ATTENTION

Les fuites de liquide hydraulique sous pression peuvent transpercer la peau et causer des blessures graves.

- **Consultez immédiatement un médecin si du liquide est injecté sous la peau.**
- **Vérifiez l'état de tous les flexibles et toutes les conduites hydrauliques, ainsi que le serrage de tous les raccords et branchements avant de mettre le système hydraulique sous pression.**
- **N'approchez pas les mains ni aucune autre partie du corps des fuites en trou d'épingle ou des gicleurs d'où sort du liquide hydraulique sous haute pression.**
- **Utilisez un morceau de papier ou de carton pour détecter les fuites.**
- **Dépressurisez avec précaution le système hydraulique avant toute intervention sur le système.**

Contrôle de la pression du système hydraulique

Utilisez les prises d'essai du système hydraulique pour contrôler la pression dans les circuits hydrauliques. Pour tout renseignement complémentaire, adressez-vous au distributeur Toro le plus proche.

Fonctions des électrovannes hydrauliques

Reportez-vous à la liste ci-dessous pour identifier les différentes fonctions des électrovannes du collecteur hydraulique. Chacune doit être excitée pour que la fonction puisse être activée.

Électrovanne	Fonction
PRV2	Circuit du tablier de coupe avant
PRV1	Circuit du tablier de coupe arrière
PRV	Levage/descente des tabliers de coupe
S1	Descente des tabliers de coupe
S2	Descente des tabliers de coupe

Entretien des unités de coupe

Séparation de l'unité de coupe et du groupe de déplacement

1. Placez la machine sur une surface plane et horizontale, abaissez les unités de coupe, tournez la clé à la position ARRÊT et serrez le frein de stationnement.
2. Débranchez et déposez le moteur hydraulique de l'unité de coupe (Figure 61). Couvrez le dessus de l'axe pour éviter toute contamination.

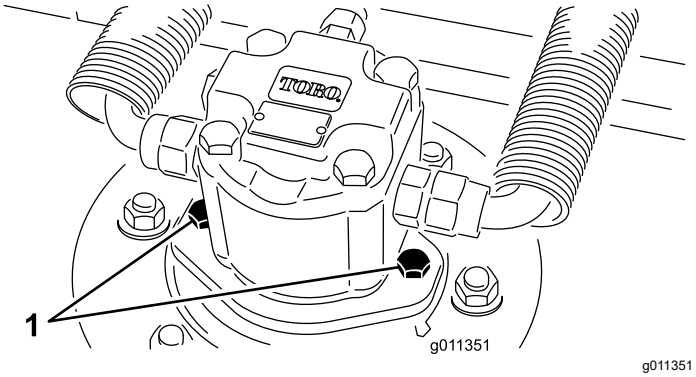

Figure 61

1. Vis de fixation du moteur

3. Retirez la goupille à anneau qui fixe le bâti porteur du tablier à l'axe de pivot du bras de levage (Figure 62).

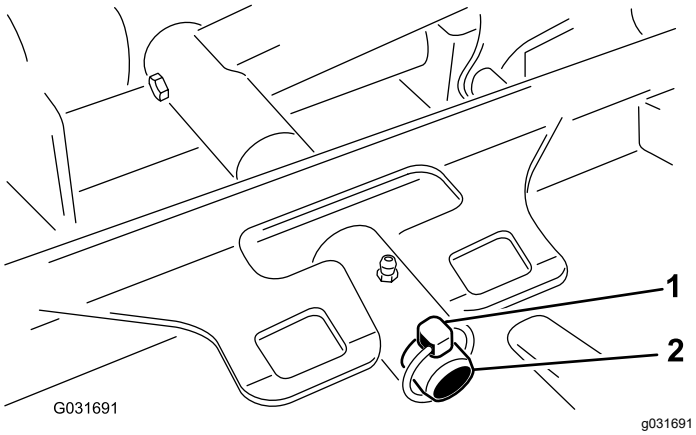

Figure 62

1. Goupille à anneau
2. Axe de pivot de bras de levage

4. Éloignez l'unité de coupe du groupe de déplacement.

Accouplement des unités de coupe au groupe de déplacement

1. Placez la machine sur une surface plane et horizontale et tournez la clé à la position ARRÊT.
2. Amenez l'unité de coupe devant le groupe de déplacement.
3. Poussez le bâti porteur du tablier de coupe sur la tige de pivot et fixez-le avec une goupille à anneau (Figure 62).
4. Montez le moteur hydraulique sur le tablier de coupe (Figure 61). Vérifiez que le joint torique est en place et en bon état.
5. Graissez l'axe.

Entretien du galet avant

Vérifiez si le galet avant est usé, oscille excessivement ou se coince. Réparez ou remplacez le galet ou les pièces concernées si vous constatez une de ces anomalies.

Démontage du galet avant

1. Retirez le boulon de fixation du galet (Figure 63).
2. Introduisez un pointeau dans l'extrémité du logement de rouleau et chassez le roulement opposé à coups de marteau alternés vers le côté opposé de la bague intérieure du roulement. Un rebord de 1,5 mm (0,060 po) de la bague intérieure devrait être exposé.

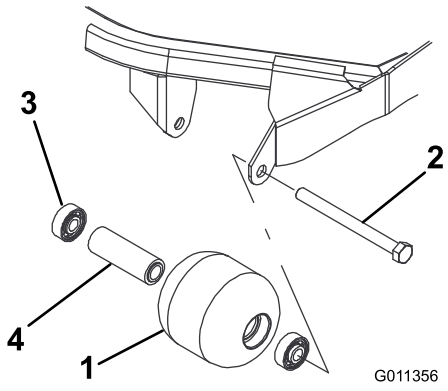

Figure 63

1. Galet avant
2. Boulon de montage
3. Roulement
4. Douille d'écartement de roulement

3. Sortez le second roulement à la presse.
4. Vérifiez l'état du logement de roulements, des roulements et de l'entretoise de roulements

(Figure 63) Remplacez les composants endommagés et remontez-les.

Remontage du galet avant

1. Enfoncez le premier roulement dans le logement à la presse (Figure 63). Exercez la pression uniquement sur la bague extérieure ou uniformément sur les bagues intérieure et extérieure.
2. Insérez l'entretoise (Figure 63).
3. Enfoncez le second roulement dans le logement à la presse (Figure 63). Exercez une pression uniforme sur les bagues intérieure et extérieure jusqu'à ce que la bague intérieure rencontre la douille d'écartement.
4. Montez le galet dans le cadre de l'unité de coupe.
5. Vérifiez que le galet ne se trouve pas à plus de 1,5 mm (0,060 po) de ses supports sur le cadre de l'unité de coupe. Si l'espace est supérieur à 1,5 mm (0,06 po), ajoutez le nombre nécessaire de rondelles de ⅝ pouce de diamètre pour rattraper le jeu.

   Important: **Si le galet est monté avec un espace supérieur à 1,5 mm (0,060 po), cela crée une charge latérale sur le roulement qui peut alors subir une défaillance prématurée.**
6. Serrez le boulon de fixation à 108 N·m (80 pi-lb).

Entretien des lames

Consignes de sécurité pour les lames

- Contrôlez l'usure et l'état des lames régulièrement.
- Examinez les lames avec prudence. Manipulez toujours les lames avec des gants ou en les enveloppant dans un chiffon, et toujours avec prudence. Remplacez ou aiguisez les lames seulement; n'essayez jamais de les redresser ou de les souder.
- Attention, sur les machines à plusieurs lames, la rotation d'une lame peut entraîner le déplacement des autres lames.

Entretien du plan de la lame

A sa sortie d'usine, le tablier de coupe rotatif est préréglé à une hauteur de coupe de 5 cm (2 po) et une inclinaison de lame de 8 mm (0,31 po). Les hauteurs de coupe gauche et droite sont aussi préréglées à une distance maximale de ± 0,7 mm (0,030 po) l'une de l'autre.

Le tablier de coupe est conçu pour supporter les impacts sur la lame sans déformer la chambre. Si la lame heurte un objet fixe, vérifiez qu'elle n'est pas endommagée et que son plan est correct.

Contrôle du plan de lame

1. Déposez le moteur hydraulique du tablier de coupe et séparez le tablier de coupe du tracteur.
2. A l'aide d'un palan (ou d'au moins 2 personnes), placez l'unité de coupe sur une surface plane.
3. Tracez un repère à une extrémité de la lame à la peinture ou au marqueur. Cette extrémité de la lame vous servira à contrôler toutes les hauteurs.
4. Positionnez le tranchant de l'extrémité repérée à la position 12 heures (droit devant dans la direction de la tonte) (Figure 64) et mesurez la hauteur de la surface plane au tranchant de la lame.

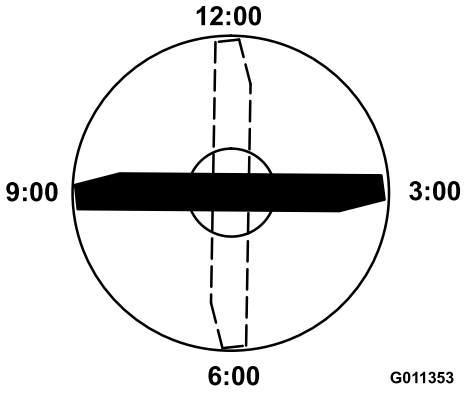

Figure 64

5. Tournez l'extrémité repérée de la lame aux positions 3 et 9 heures (Figure 64) et mesurez les hauteurs respectives.
6. Comparez la hauteur mesurée à 12 heures au réglage de hauteur de coupe. Elle doit être correcte à plus ou moins 0,7 mm (0,030 po) près. Les hauteurs aux positions 3 et 9 heures doivent être supérieures de 1,6 à 6 mm (0,06 à 0,24 po) à la hauteur à la position 12 heures, et ne doivent pas différer de plus de 1,6 à 6 mm (0,06 à 0,24 po) l'une de l'autre.

Remarque: Si une ou plusieurs de ces mesures sont hors spécifications, passez au Réglage du plan de lame (page 60).

Réglage du plan de lame

Commencez par le réglage avant (changez un support à la fois).

1. Retirez le support de hauteur de coupe (avant, gauche ou droit) du bâti du tablier de coupe (Figure 65).
2. Placez des cales de 1,5 mm (0,06 po) et/ou une cale de 0,7 mm (0,03 po) entre le cadre du tablier et le support pour obtenir la hauteur de coupe voulue (Figure 65).

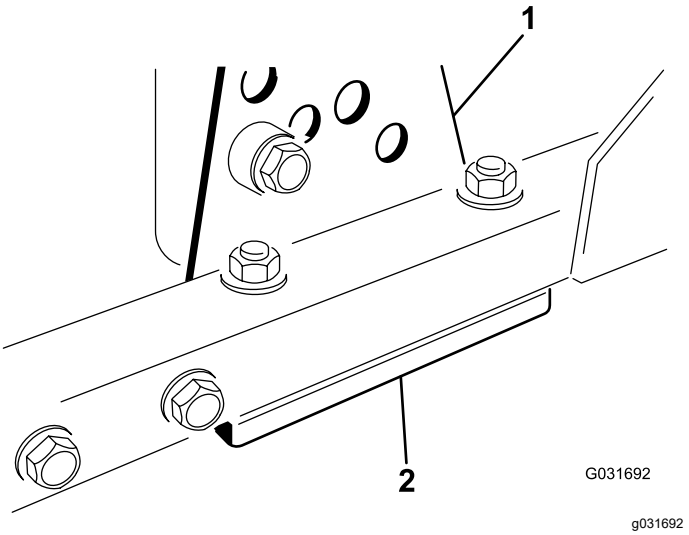

Figure 65

1. Support de hauteur de coupe
2. Cales

3. Montez le support de hauteur de coupe sur le bâti du tablier en plaçant les cales restantes sous le support.
4. Fixez le boulon à tête creuse/l'entretoise et l'écrou à embase.

   Remarque: Le boulon à tête creuse/l'entretoise sont maintenus ensemble avec du frein-filet pour éviter à l'entretoise de tomber à l'intérieur du cadre du plateau de coupe.
5. Vérifiez la hauteur à 12 heures et corrigez-la si nécessaire.
6. Déterminez si un seul ou les deux supports (droit et gauche) de hauteur de coupe ont besoin d'être réglés. Si le côté à la position 3 ou 9 heures est plus haut de 1,6 à 6 mm (0,06 à 0,24 po) que la nouvelle hauteur avant, aucun réglage n'est nécessaire pour ce côté. Réglez l'autre côté à 1,6 à 6 mm (0,06 à 0,24 po) maximum du côté correct.
7. Réglez les supports de hauteur de coupe droit et/ou gauche en répétant les opérations 1 à 3.
8. Serrez les vis de carrosserie et les écrous à embase.
9. Vérifiez une nouvelle fois la hauteur aux positions 12, 3 et 9 heures.

Retrait et montage des lames des unités de coupe

Remplacez toute lame qui a heurté un obstacle, qui est déséquilibrée ou faussée. Pour garantir le meilleur rendement et le maximum de sécurité, utilisez toujours des lames Toro d'origine.

1. Garez la machine sur une surface plane et horizontale, levez l'unité de coupe à la position de transport, serrez le frein de stationnement, coupez le moteur et enlevez la clé.

   Remarque: Calez ou bloquez l'unité de coupe pour l'empêcher de retomber accidentellement.
2. Tenez la lame par son extrémité avec un chiffon ou un gant épais.
3. Enlevez le boulon, la coupelle de protection et la lame de l'axe de pivot (Figure 66).

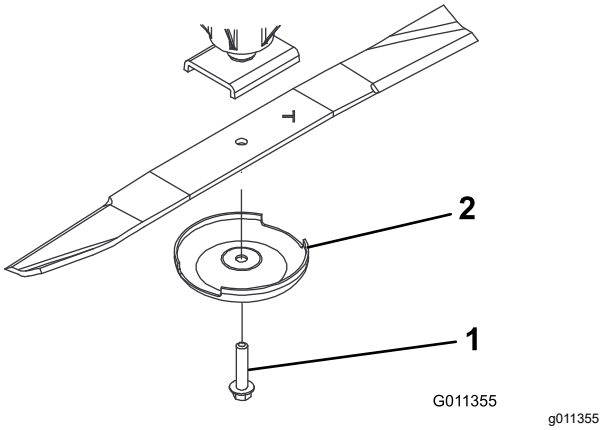

Figure 66

1. Boulon de lame
2. Coupelle de protection

4. Montez la lame, la coupelle de protection et le boulon de la lame, puis serrez le boulon à un couple de 115 à 149 N·m (85 à 110 pi-lb).

   Important: **Pour obtenir une coupe correcte, l'ailette de la lame doit être dirigée vers l'intérieur de l'unité de coupe.**

   Remarque: 7
   Après avoir heurté un obstacle, serrez tous les écrous des poulies d'axe à un couple de 115 à 149 N·m (85 à 110 pi-lb).

Contrôle et affûtage de la lame

1. Levez l'unité de coupe à la position de transport, tournez la clé de contact à la position ARRÊT et serrez le frein de stationnement.
2. Calez le tablier de coupe pour l'empêcher de retomber accidentellement.
3. Examinez attentivement les tranchants de la lame, particulièrement au point de rencontre de la partie plane et de l'ailette (Figure 67).

   Remarque: Le sable et les matières abrasives peuvent éroder le métal à cet endroit, c'est pourquoi il est important de contrôler l'état de la lame avant d'utiliser la machine.
4. Remplacez la lame si elle est usée (Figure 67); voir Entretien du plan de la lame (page 59).

⚠ DANGER

Si la lame est trop usée, une entaille se forme entre l'ailette et la partie plane (Figure 67). La lame peut alors se briser et un morceau peut être projeté du dessous de la machine, vous blessant gravement ou une personne à proximité.

- **Contrôlez l'usure et l'état de la lame régulièrement.**
- **Remplacez toujours les lames usées ou endommagées.**

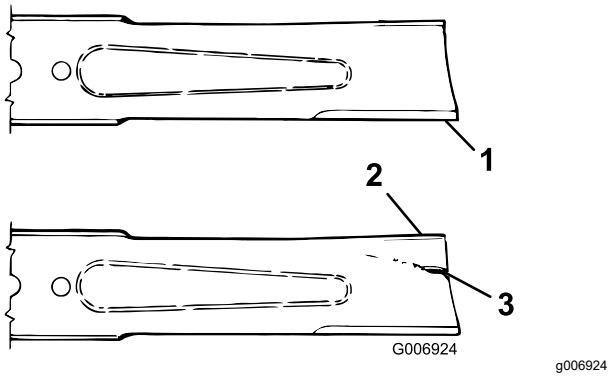

Figure 67

1. Tranchant
2. Ailette
3. Usure/entaille/fissure

5. Examinez les tranchants de toutes les lames. Affûtez-les s'ils sont émoussés ou ébréchés. N'affûtez que le haut du tranchant et conservez l'angle de coupe d'origine pour obtenir une coupe nette (Figure 68).
6. Si elle est émoussée ou ébréchée, n'affûtez que le haut du tranchant et conservez l'angle de coupe d'origine (Figure 68).

   Remarque: Limez la même quantité de métal sur chacun des deux tranchants pour ne pas déséquilibrer la lame.

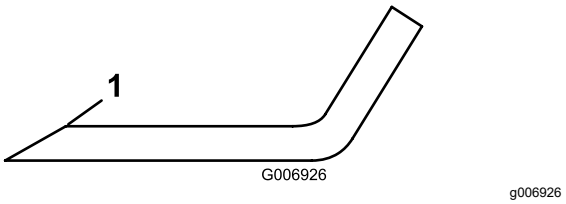

Figure 68

1. Affûter à cet angle uniquement.

7. Pour vérifier si la lame est bien droite et parallèle, posez-la sur une surface plane et vérifiez les extrémités.

Remarque: Placez les extrémités de la lame légèrement plus bas que le centre, et le tranchant plus bas que le talon. Cette lame produit une coupe de bonne qualité et nécessite une puissance minimale de la part du moteur. En revanche, si les extrémités de la lame sont plus hautes que le centre ou si le tranchant est plus haut que le talon, la lame est tordue ou faussée et doit être remplacée.

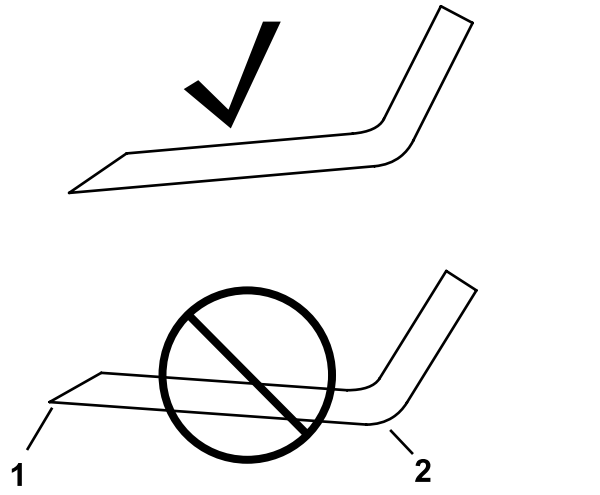

g276373

Figure 69

1. Tranchant
2. Talon

8. Montez la lame en dirigeant l'ailette vers le tablier de coupe, et fixez-la avec la coupelle de protection et le boulon. Serrez le boulon de la lame à un couple de 115 à 149 N·m (85 à 110 pi-lb).

Remisage

Consignes de sécurité relatives au remisage

- Avant de quitter la position d'utilisation, coupez le moteur, enlevez la clé et attendez l'arrêt complet de tout mouvement. Laissez refroidir la machine avant de la régler, la nettoyer, la remiser ou la réparer.
- Ne remisez pas la machine ni les bidons de carburant à proximité d'une flamme nue, d'une source d'étincelles ou d'une veilleuse, telle celle d'un chauffe-eau ou autre appareil.

Préparation de la machine au remisage

Important: **Ne nettoyez pas la machine avec de l'eau saumâtre ou recyclée.**

Préparation du groupe de déplacement

1. Nettoyez soigneusement le groupe de déplacement, les unités de coupe et le moteur.
2. Contrôlez la pression des pneus. Gonflez tous les pneus du groupe de déplacement à une pression de 0,83 à 1,03 bar (12 à 15 psi).
3. Vérifiez le serrage de toutes les fixations et resserrez-les au besoin.
4. Graissez tous les graisseurs et points de pivot. Essuyez tout excès de lubrifiant.
5. Poncez légèrement et retouchez la peinture rayée, écaillée ou rouillée. Réparez les déformations de la carrosserie.
6. Procédez à l'entretien de la batterie et des câbles, comme suit :
   A. Débranchez les câbles des bornes de la batterie.

      Remarque: Débranchez toujours la borne négative de la batterie avant la borne positive. Branchez toujours la borne positive avant la borne négative.

   B. Nettoyez la batterie, les cosses des câbles et les bornes de la batterie avec une brosse métallique et un mélange de bicarbonate de soude.
   C. Pour prévenir la corrosion, enduisez les bornes de la batterie et les cosses des câbles de graisse Grafo 112X (Skin-Over) (réf. 505-47) ou de vaseline.

D. Rechargez lentement la batterie tous les deux mois pendant 24 heures pour prévenir la sulfatation.

Préparation du moteur

1. Vidangez le carter moteur et remettez en place le bouchon de vidange.
2. Déposez le filtre à huile et mettez-le au rebut. Posez un filtre neuf.
3. Versez la quantité correcte d'huile moteur dans le carter d'huile.
4. Tournez la clé dans le commutateur à la position CONTACT, mettez le moteur en marche et faites-le tourner au ralenti pendant environ 2 minutes.
5. Tournez la clé dans le commutateur à la position ARRÊT.
6. Vidangez complètement le réservoir de carburant, les conduites d'alimentation et l'ensemble filtre à carburant/séparateur d'eau.
7. Rincez le réservoir de carburant avec du carburant diesel propre et neuf.
8. Branchez tous les raccords du circuit d'alimentation.
9. Effectuez un nettoyage et un entretien minutieux du filtre à air.
10. Bouchez l'entrée et l'orifice de sortie du filtre à air avec du ruban imperméable.
11. Vérifiez la protection antigel et faites l'appoint au besoin, selon la température minimale anticipée dans votre région.

Remisage des unités de coupe

Si l'unité de coupe reste séparée du groupe de déplacement pendant un certain temps, obturez le haut de l'axe pour le protéger de la poussière et de l'humidité.

Remarques:

Remarques:

Proposition 65 de Californie – Information concernant cet avertissement

En quoi consiste cet avertissement?

Certains produits commercialisés présentent une étiquette d'avertissement semblable à ce qui suit :

AVERTISSEMENT : Cancer et troubles de la reproduction – www.p65Warnings.ca.gov.

Qu'est-ce que la Proposition 65?

La Proposition 65 s'applique à toute société exerçant son activité en Californie, qui vend des produits en Californie ou qui fabrique des produits susceptibles d'être vendus ou importés en Californie. Elle stipule que le Gouverneur de Californie doit tenir et publier une liste des substances chimiques connues comme causant des cancers, malformations congénitales et/ou autres troubles de la reproduction. Cette liste, qui est mise à jour chaque année, comprend des centaines de substances chimiques présentes dans de nombreux objets du quotidien. La Proposition 65 a pour objet d'informer le public quant à l'exposition à ces substances chimiques.

La Proposition 65 n'interdit pas la vente de produits contenant ces substances chimiques, mais impose la présence d'avertissements sur tout produit concerné, sur son emballage ou sur la documentation fournie avec le produit. D'autre part, un avertissement de la Proposition 65 ne signifie pas qu'un produit est en infraction avec les normes ou exigences de sécurité du produit. D'ailleurs, le gouvernement californien a clairement indiqué qu'un avertissement de la Proposition 65 « n'est pas une décision réglementaire quant au caractère « sûr » ou « dangereux » d'un produit ». Bon nombre de ces substances chimiques sont utilisées dans des produits du quotidien depuis des années, sans aucun effet nocif documenté. Pour plus de renseignements, rendez-vous surhttps://oag.ca.gov/prop65/faqs-view-all.

Un avertissement de la Proposition 65 signifie qu'une société a soit (1) évalué l'exposition et conclu qu'elle dépassait le « niveau ne posant aucun risque significatif »; soit (2) choisi d'émettre un avertissement simplement sur la base de sa compréhension quant à la présence d'une substance chimique de la liste, sans tenter d'en évaluer l'exposition.

Cette loi s'applique-t-elle partout?

Les avertissements de la Proposition 65 sont exigés uniquement en vertu de la loi californienne. Ces avertissements sont présents dans tout l'état de Californie, dans des environnements très variés, notamment mais pas uniquement les restaurants, magasins d'alimentation, hôtels, écoles et hôpitaux, et sur un vaste éventail de produits. En outre, certains détaillants en ligne et par correspondance fournissent des avertissements de la Proposition 65 sur leurs sites internet ou dans leurs catalogues.

Quelles différences entre les avertissements de Californie et les limites fédérales?

Les normes de la Proposition 65 sont souvent plus strictes que les normes fédérales et internationales. Diverses substances exigent un avertissement de la Proposition 65 à des niveaux bien inférieurs aux limites d'intervention fédérales. Par exemple, la norme de la Proposition 65 en matière d'avertissements pour le plomb se situe à 0,5 µg/jour, soit bien moins que les normes fédérales et internationales.

Pourquoi l'avertissement ne figure-t-il pas sur tous les produits semblables?

- Pour les produits commercialisés en Californie, l'étiquetage Proposition 65 est exigé, tandis qu'il ne l'est pas sur des produits similaires commercialisés ailleurs.
- Il se peut qu'une société impliquée dans un procès lié à la Proposition 65 et parvenant à un accord soit obligée d'utiliser les avertissements de la Proposition 65 pour ses produits, tandis que d'autres sociétés fabriquant des produits semblables peuvent ne pas être soumises à cette obligation.
- L'application de la Proposition 65 n'est pas uniforme.
- Certaines sociétés peuvent choisir de ne pas indiquer d'avertissements car elles considèrent qu'elles n'y sont pas obligées au titre de la Proposition 65; l'absence d'avertissements sur un produit ne signifie pas que le produit ne contient pas de substances de la liste à des niveaux semblables.

Pourquoi cet avertissement apparaît-il sur les produits Toro?

Toro a choisi de fournir aux consommateurs le plus d'information possible afin qu'ils puissent prendre des décisions éclairées quant aux produits qu'ils achètent et utilisent. Toro fournit des avertissements dans certains cas d'après ses connaissances quant à la présence de l'une ou plusieurs des substances chimiques de la liste, sans en évaluer le niveau d'exposition, car des exigences de limites ne sont pas fournies pour tous les produits chimiques de la liste. Bien que l'exposition avec les produits Toro puisse être négligeable ou parfaitement dans les limites « sans aucun risque significatif », par mesure de précaution, Toro a décidé de fournir les avertissements de la Proposition 65. De plus, en l'absence de ces avertissements, la société Toro pourrait être poursuivie en justice par l'État de Californie ou par des particuliers cherchant à faire appliquer la Proposition 65, et donc assujettie à d'importantes pénalités.

Déclaration de confidentialité EEE/R-U

Utilisation de vos données personnelles par Toro

La société The Toro Company (« Toro ») respecte votre vie privée. Lorsque vous achetez nos produits, nous pouvons recueillir certaines données personnelles vous concernant, soit directement soit par l'intermédiaire de votre société ou dépositaire Toro local(e). Toro utilise ces données pour s'acquitter d'obligations contractuelles, par exemple pour enregistrer votre garantie, traiter une réclamation au titre de la garantie ou vous contacter dans l'éventualité d'un rappel de produit, mais aussi à des fins commerciales légitimes, par exemple pour mesurer la satisfaction des clients, améliorer nos produits ou vous transmettre des renseignements sur des produits susceptibles de vous intéresser. Toro pourra partager les données personnelles que vous lui aurez communiquées avec ses filiales, dépositaires ou autres partenaires commerciaux dans le cadre de ces activités. Nous pouvons aussi être amenés à divulguer des données personnelles si la loi l'exige ou dans le cadre de la cession, de l'acquisition ou de la fusion d'une société. Nous ne vendrons jamais vos données personnelles à aucune autre société à des fins commerciales.

Conservation de vos données personnelles

Toro conservera vos données personnelles aussi longtemps que nécessaire pour répondre aux fins susmentionnées et conformément aux dispositions légales applicables. Pour plus de renseignements sur les durées de conservation applicables, veuillez contacter legal@toro.com.

L'engagement de Toro en matière de sécurité

Vos données à caractère personnel peuvent être traitées aux États-Unis ou dans tout autre pays où la législation concernant la protection des données peut être moins rigoureuse que celle de votre propre pays de résidence. Chaque fois que nous transférerons vos données hors de votre pays de résidence, nous prendrons toutes les dispositions légales requises pour mettre en place toutes les garanties nécessaires visant à la protection et au traitement sécurisé de vos données.

Droits d'accès et de rectification

Vous pouvez être en droit de corriger ou de consulter vos données personnelles, ou encore de vous opposer à leur traitement, ou d'en limiter la portée. Pour ce faire, veuillez nous contacter par courriel à legal@toro.com. Si vous avez la moindre inquiétude concernant la manière dont Toro a traité vos données, nous vous encourageons à nous en faire part directement. Veuillez noter que les résidents européens ont le droit de porter plainte auprès de leur Autorité de protection des données.

La garantie Toro

Garantie limitée de 2 ans ou 1 500 heures

Conditions et produits couverts

The Toro Company certifie que votre produit commercial Toro (« Produit ») ne présente aucun défaut de matériau ni vice de fabrication pendant une période de 2 ans ou 1 500 heures de service*, la première échéance prévalant. Cette garantie s'applique à tous les produits à l'exception des Aérateurs (veuillez-vous reporter aux déclarations de garantie séparées de ces produits). Dans l'éventualité d'un problème couvert par la garantie, nous nous engageons à réparer le Produit gratuitement, frais de diagnostic, pièces, main-d'œuvre et transport compris. La période de garantie commence à la date de réception du Produit par l'acheteur d'origine.
*Produit équipé d'un compteur horaire.

Comment faire intervenir la garantie

Il est de votre responsabilité de signaler le plus tôt possible à votre Distributeur de produits commerciaux ou au Dépositaire de produits commerciaux agréé qui vous a vendu le Produit, toute condition couverte par la garantie. Pour obtenir l'adresse d'un Distributeur de produits commerciaux ou d'un Dépositaire agréé, ou pour tout renseignement concernant vos droits et responsabilités vis à vis de la garantie, veuillez nous contacter à l'adresse suivante :

Toro Commercial Products Service Department
8111 Lyndale Avenue South
Bloomington, MN 55420-1196, États-Unis

+1–952–888–8801 ou +1–800–952–2740

Courriel : commercial.warranty@toro.com

Responsabilités du propriétaire

À titre de propriétaire du produit, vous êtes responsable des entretiens et réglages nécessaires mentionnés dans le *Manuel de l'utilisateur*. Les réparations du produit consécutives au non respect des entretiens et réglages exigés ne sont pas couvertes au titre de la présente garantie.

Ce que la garantie ne couvre pas

Les défaillances ou anomalies de fonctionnement survenant au cours de la période de garantie ne sont pas toutes dues à des défauts de matériaux ou des vices de fabrication. Cette garantie ne couvre pas :

- Les défaillances du Produit dues à l'utilisation de pièces qui ne sont pas d'origine ou au montage et à l'utilisation d'accessoires et produits ajoutés ou modifiés d'une autre marque.
- Les défaillances du Produit dues au non respect du programme d'entretien et/ou des réglages recommandés.
- Les défaillances du Produit dues à une utilisation abusive, négligente ou dangereuse.
- Les pièces d'usure normale (consommables) qui ne sont pas défectueuses. Par exemple, les pièces consommées ou usées durant le fonctionnement normal du Produit, notamment mais pas exclusivement : plaquettes et garnitures de freins, garnitures d'embrayage, lames, cylindres, galets et roulements (étanches ou graissables), contre-lames, bougies, roues pivotantes et roulements, pneus, filtres, courroies, et certains composants des pulvérisateurs, notamment membranes, buses, débitmètres et clapets antiretour.
- Les défaillances attribuables à une influence extérieure, y compris mais de manière non exhaustive : les conditions atmosphériques, les pratiques de remisage, la contamination, l'utilisation de carburants, liquides de refroidissement, lubrifiants, additifs, engrais, eau ou produits chimiques non agréés.
- Les défaillances ou mauvaises performances causées par l'utilisation de carburants (essence, carburant diesel ou biodiesel par exemple) non conformes à leurs normes industrielles respectives.
- Les bruits, vibrations, usure et détérioration normaux. L'usure normale comprend, mais pas exclusivement, les dommages des sièges dus à l'usure ou l'abrasion, l'usure des surfaces peintes, les autocollants ou vitres rayés.

Pièces

Les pièces à remplacer dans le cadre de l'entretien courant seront couvertes par la garantie jusqu'à la date du premier remplacement prévu. Les pièces remplacées au titre de cette garantie bénéficient de la durée de garantie du produit d'origine et deviennent la propriété de Toro. Toro se réserve le droit de prendre la décision finale concernant la réparation ou le remplacement de pièces ou ensembles existants. Toro se réserve le droit d'utiliser des pièces remises à neuf pour les réparations couvertes par la garantie.

Garantie de la batterie ion-lithium et à décharge profonde :

Les batteries ion-lithium et à décharge profonde disposent d'un nombre de kilowatt-heures spécifique à fournir au cours de leur vie. Les techniques d'utilisation, de recharge et d'entretien peuvent contribuer à augmenter ou réduire la vie totale des batteries. À mesure que les batteries de ce produit sont consommées, la proportion de travail utile qu'elles offrent entre chaque recharge diminue lentement jusqu'à leur épuisement complet. Le remplacement de batteries usées, suite à une consommation normale, est la responsabilité du propriétaire du produit. Remarque (batterie ion-lithium seulement) : voir la garantie de la batterie pour plus de renseignements.

Garantie à vie du vilebrequin (modèle ProStripe 02657 seulement)

Le modèle ProStripe, équipé en première monte d'un disque de friction et du débrayage de frein de lame avec protection de vilebrequin (ensemble débrayage de frein de lame [BBC] + disque de friction) Toro d'origine, et utilisé par le premier acheteur en conformité avec les procédures d'utilisation et d'entretien recommandées, bénéficie d'une garantie à vie contre la flexion du vilebrequin. Les machines équipées de rondelles de friction, du débrayage du frein de lame (BBC) et autres équipements de ce type ne sont pas couvertes par la garantie à vie du vilebrequin.

Entretien aux frais du propriétaire

La mise au point du moteur, le graissage, le nettoyage et le polissage, le remplacement des filtres, du liquide de refroidissement et les entretiens recommandés font partie des services normaux requis par les produits Toro qui sont aux frais du propriétaire.

Conditions générales

La réparation par un distributeur ou un dépositaire Toro agréé est le seul dédommagement auquel cette garantie donne droit.

The Toro Company décline toute responsabilité en cas de dommages accessoires, consécutifs ou indirects liés à l'utilisation des produits Toro couverts par cette garantie, notamment en ce qui concerne les coûts et dépenses encourus pour se procurer un équipement ou un service de substitution durant une période raisonnable pour cause de défaillance ou d'indisponibilité en attendant la réparation sous garantie. Il n'existe aucune autre garantie expresse, à part la garantie spéciale du système antipollution, le cas échéant. Toutes les garanties implicites relatives à la qualité marchande et à l'aptitude à l'emploi sont limitées à la durée de la garantie expresse.

L'exclusion de la garantie des dommages secondaires ou indirects, ou les restrictions concernant la durée de la garantie implicite, ne sont pas autorisées dans certains états et peuvent donc ne pas s'appliquer dans votre cas. Cette garantie vous accorde des droits spécifiques, auxquels peuvent s'ajouter d'autres droits qui varient selon les états.

Note concernant la garantie du système antipollution

Le système antipollution de votre Produit peut être couvert par une garantie séparée répondant aux exigences de l'agence américaine de défense de l'environnement (EPA) et/ou de la direction californienne des ressources atmosphériques (CARB). Les limitations d'heures susmentionnées ne s'appliquent pas à la garantie du système antipollution. Reportez-vous à la Déclaration de garantie de conformité à la réglementation antipollution fournie avec votre produit ou figurant dans la documentation du constructeur du moteur.

Pays autres que les États-Unis et le Canada

Pour les produits Toro exportés des États-Unis ou du Canada, demandez à votre distributeur (dépositaire) Toro la police de garantie applicable dans votre pays, région ou état. Si, pour une raison quelconque, vous n'êtes pas satisfait(e) des services de votre distributeur, ou si vous avez du mal à vous procurer des renseignements concernant la garantie, adressez-vous à votre centre d'entretien Toro agréé.