Form No. 3451-601 Rev A

# Diodelygtesæt til bremse- og blinklys

**Workman® HD-arbejdskøretøj med serienummer 410500000 og senere**

**Modelnr. 145-2296**

**Monteringsvejledning**

# Montering

## Løsdele

Brug skemaet herunder til at kontrollere, at alle dele er blevet leveret.

| Fremgangsmåde | Beskrivelse | Antal | Anvendelse |
|---|---|---|---|
| 1 | Kræver ingen dele | – | Klargøring af maskinen. |
| 2 | Kræver ingen dele | – | Afmontering af motorhjelmen. |
| 3 | Forreste blinklys<br>Stjerneskrue (nr. 10 x 1¼")<br>Flangemøtrik (nr. 10) | 2<br>4<br>4 | Montering af de forreste blinklys. |
| 4 | Blinklysrelæ<br>Sekskantbolt med spændeskive (¼" x ⅝") | 1<br>1 | Montering af blinklysrelæet. |
| 5 | Kontakt til katastrofelys<br>Blinklyskontakt | 1<br>1 | Montering af kontakten til katastrofelys og blinklyskontakten. |
| 6 | Kræver ingen dele | – | Monter motorhjelmen. |
| 7 | Kræver ingen dele | – | Tilslutning af batteriet. |
| 8 | Kræver ingen dele | – | Afprøv lygterne. |

**1**

# Klargøring af maskinen

**Kræver ingen dele**

## Fremgangsmåde

1. Parker maskinen på en plan flade.
2. Aktiver parkeringsbremsen.
3. Sluk motoren, og tag nøglen ud.
4. Frakobl batteriet. Se *betjeningsvejledningen*.

**© 2022—The Toro® Company**
**8111 Lyndale Avenue South**
**Bloomington, MN 55420**

Registrer dit produkt på www.Toro.com.

Oversættelse af original (DA)
**Trykt i USA**
**Alle rettigheder forbeholdes**

*3451-601*

# 2

# Afmontering af motorhjelmen

**Kræver ingen dele**

## Fremgangsmåde

1. Mens du har fat i motorhjelmens forlygteåbninger, løfter du op i motorhjelmen for at frigøre de nederste monteringstapper fra stelrillerne (Figur 1).

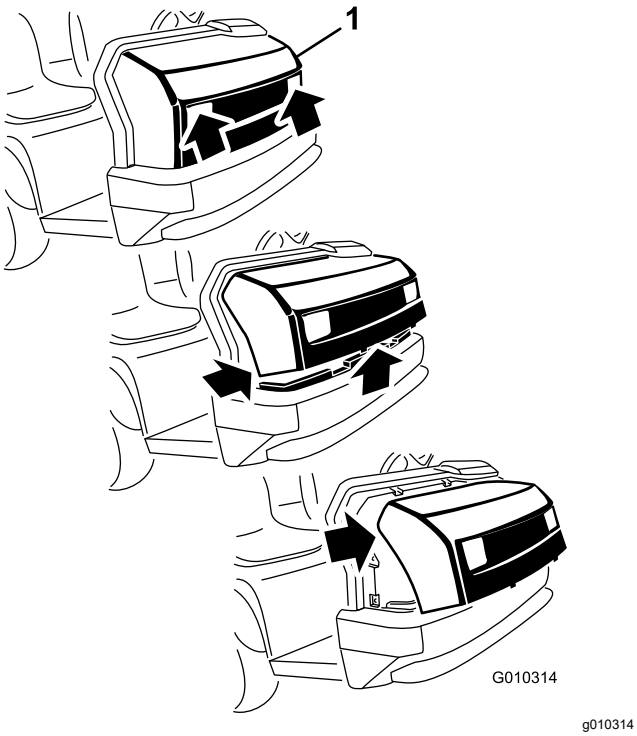


**Figur 1**

1. Motorhjelm

2. Drej den nederste del af motorhjelmen opad, indtil du kan trække de øverste monteringstapper af stelrillerne (Figur 1).
3. Drej den øverste del af motorhjelmen fremad, og kobl ledningsstikkene fra forlygterne (Figur 1).
4. Afmonter motorhjelmen.

# 3

# Montering af de forreste blinklys

**Dele, der skal bruges til dette trin:**

| | |
|---|---|
| 2 | Forreste blinklys |
| 4 | Stjerneskrue (nr. 10 x 1¼") |
| 4 | Flangemøtrik (nr. 10) |

## Fremgangsmåde

1. Find de 3 prikker på indersiden af motorhjelmen under hver forlygte, og find den midterste prik som vist i Figur 2.

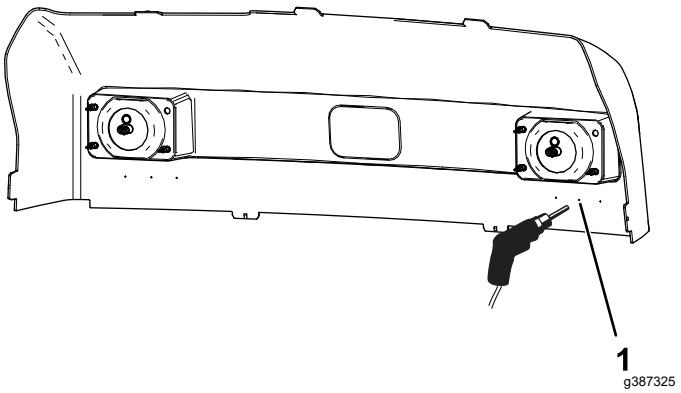


**Figur 2**

1. Midterste prik

2. Brug de målinger, som fremgår af Figur 3, og den midterste prik som reference, og bor 3 huller i følgende rækkefølge:

   **Bemærk:** Brug kun den midterste prik som reference. Ignorer de 2 yderste prikker.

   A. Bor 2 ydre huller (6 mm i diameter) i de yderste positioner.

   B. Bor et midterhul (32 mm i diameter) i midterpositionen.

      ***Vigtigt:*** **Sørg for, at de 2 yderste huller ligger symmetrisk i forhold til det midterste hul (Figur 3).**

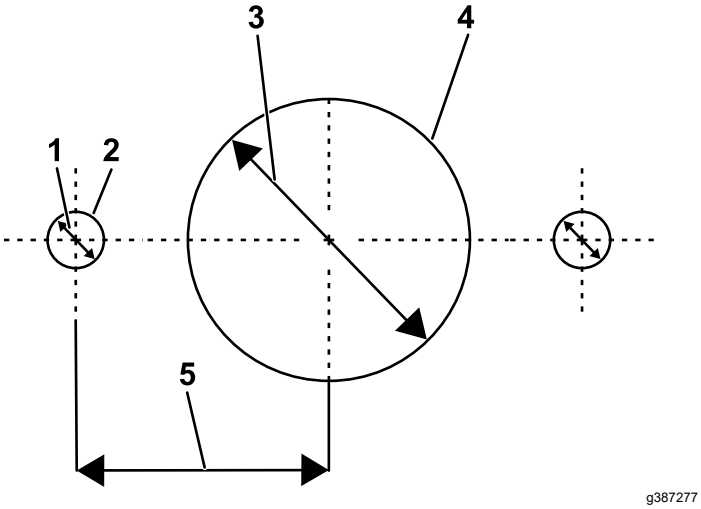


**Figur 3**

1. 6 mm i diameter
2. Yderste hul
3. 32 mm i diameter
4. Midterhul
5. 28 mm

3. Fastgør et af de forreste blinklys til motorhjelmen hvert sted med det gule lygteglas udad som følger:

   A. Indsæt 2 stjerneskruer gennem lygten og ind i de udvendige huller på 6 mm i diameter i motorhjelmen (Figur 4).

      **Bemærk:** Ret lygterne ind med det gule lygteglas udad.

   B. Fastgør skruerne med flangemøtrikkerne (Figur 4).

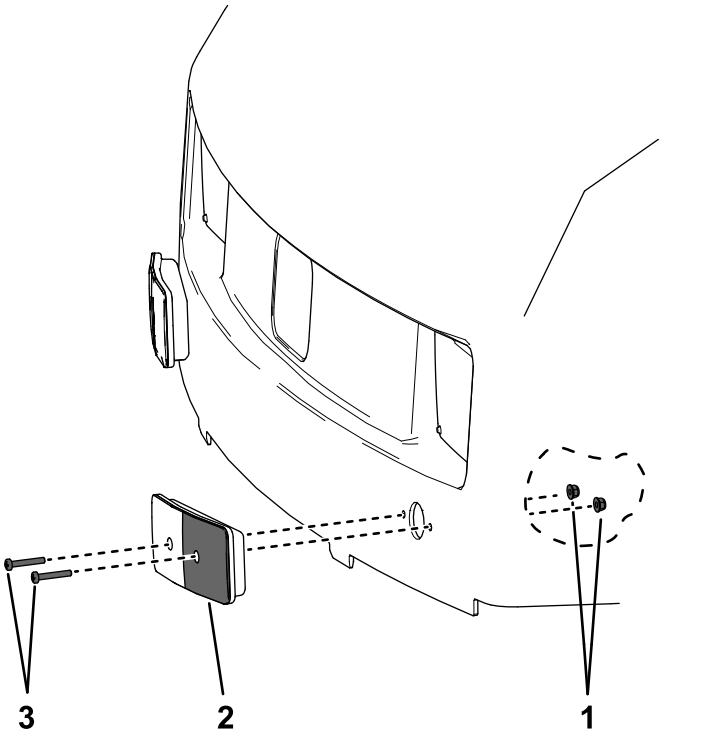


**Figur 4**

1. Flangemøtrik
2. Forreste blinklys
3. Stjerneskrue

4. Gentag trin 1-4 under den anden forlygte.

# 4

# Montering af blinklysrelæet

**Dele, der skal bruges til dette trin:**

| | |
|---|---|
| 1 | Blinklysrelæ |
| 1 | Sekskantbolt med spændeskive (¼" x ⅝") |

## Fremgangsmåde

1. Fastgør blinklysrelæet til instrumentpanelets støtterør (Figur 5) med sekskantbolten (Figur 6).

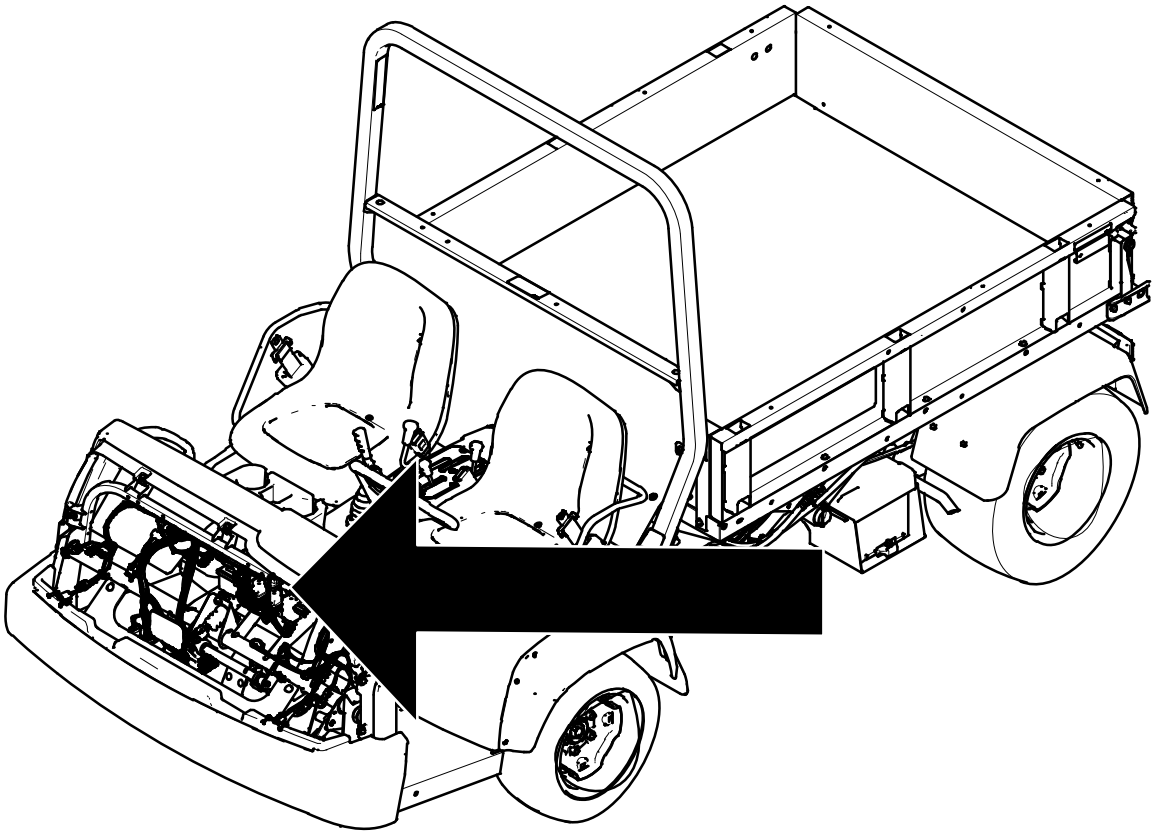

g387635

**Figur 5**

2. Find stikket til ledningsnettet til maskinen med mærket SIGNAL MODULE (blinklys), og sæt stikket i blinklysrelæet (Figur 6).

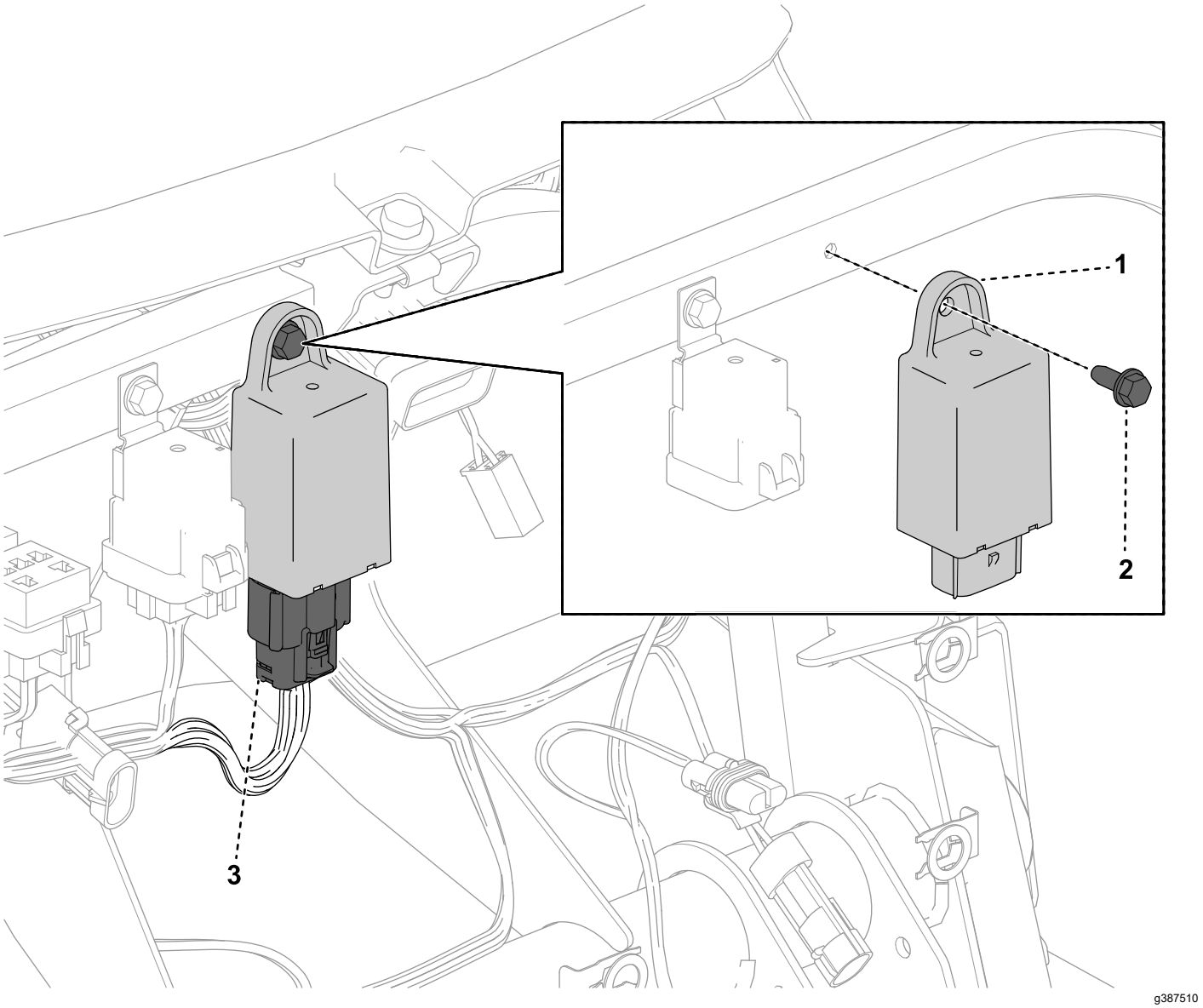


**Figur 6**

1. Blinklysrelæ
2. Sekskantbolt
3. Stik

# 5

# Montering af kontakten til katastrofelys og blinklyskontakten

**Dele, der skal bruges til dette trin:**

| | |
|---|---|
| 1 | Kontakt til katastrofelys |
| 1 | Blinklyskontakt |

## Fremgangsmåde

1. Skær 2 huller ind i mærkaten bag instrumentpanelet som vist i Figur 7.

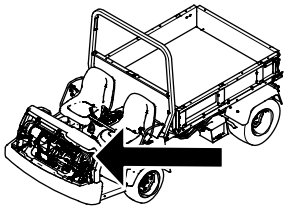

g387638

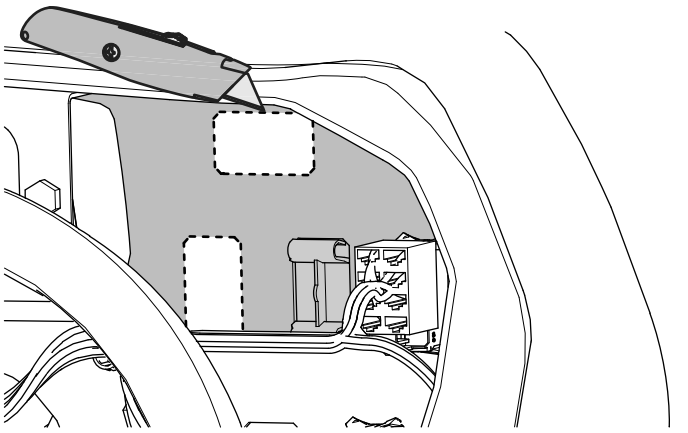

g387637

**Figur 7**

2. Sæt kontakten til katastrofelyset og blinklyskontakten ind i instrumentpanelets huller, indtil de klikker på plads som vist i Figur 8.

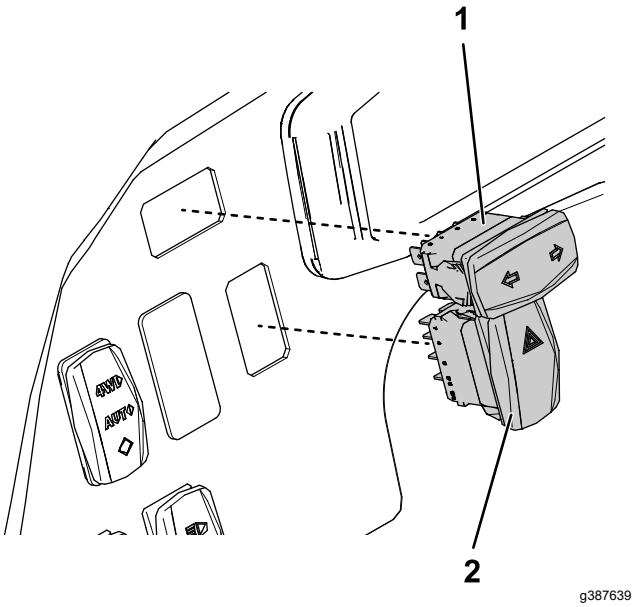


g387639

**Figur 8**

1. Blinklyskontakt
2. Kontakt til katastrofelys

3. Find ledningsnettet med stikkene mærket HAZARDS SWITCH (kontakt til katastrofelys) og TURN SIGNAL SWITCH (blinklyskontakt).
4. Sæt stikkene i kontakten til katastrofelyset og blinklyskontakten.

# 6

# Montering af motorhjelmen

**Kræver ingen dele**

## Fremgangsmåde

1. Ret motorhjelmen ind mod maskinens forende (Figur 1).
2. Drej motorhjelmen fremad, og tilslut forlygterne til ledningsnetstikket mærket LEFT HEADLIGHT (venstre forlygte) og RIGHT HEADLIGHT (højre forlygte), og tilslut katastrofelyset og blinklysene til ledningsnetstikket mærket LEFT FRONT LIGHT (venstre forlygte) og RIGHT FRONT LIGHT (højre forlygte).
3. Drej motorhjelmen tilbage, og indsæt monteringstapperne på toppen af motorhjelmen i åbningerne i instrumentpanelet på maskinen (Figur 1).
4. Drej motorhjelmen ned, og indsæt tapperne på enden af motorhjelmen i åbningerne i kofangeren (Figur 1).

# 7

# Tilslutning af batteriet

**Kræver ingen dele**

## Fremgangsmåde

Tilslut batteriet. Se *betjeningsvejledningen*.

# 8

# Afprøvning af lygterne

**Kræver ingen dele**

## Fremgangsmåde

**Bemærk:** Få nogen til at hjælpe dig med at se lygterne, idet du tester dem.

1. Sæt dig i førersædet, og start maskinen.
2. Tryk på kontakten til katastrofelyset.

   **Bemærk:** Katastrofelyset skal lyse.
3. Flyt blinklyset til venstre og til højre.

   **Bemærk:** Positionslygterne bør blinke foran på maskinen, og baglygten bør blinke bag på maskinen.
4. Sluk maskinen, og fjern nøglen.




**Count on it.**