Form No. 3451-602 Rev A

LED-Brems- und Blinkleuchten-Kit

Nutzfahrzeuge der Serie Workman® HD ab Seriennummer 410500000

Modellnr. 145-2296

Installationsanweisungen

Installation

Einzelteile

Prüfen Sie anhand der nachstehenden Tabelle, dass Sie alle im Lieferumfang enthaltenen Teile erhalten haben.

Verfahren	Beschreibung	Menge	Verwendung
1	Keine Teile werden benötigt	–	Vorbereiten der Maschine.
2	Keine Teile werden benötigt	–	Entfernen der Motorhaube.
3	Vordere Blinkleuchte Kreuzschlitzschraube (Nr. 10 x 1¼") Bundmutter (Nr. 10)	2 4 4	Einbau der vorderen Blinkleuchten.
4	Blinkerrelais Sechskant-Bundkopfschraube (¼" x ⅝")	1 1	Einbau des Blinkerrelais.
5	Warnblinkanlagenschalter Blinkerschalter	1 1	Einbau des Warnblinkanlagen- und Blinkerschalters.
6	Keine Teile werden benötigt	–	Montieren der Motorhaube.
7	Keine Teile werden benötigt	–	Anschließen der Batterie.
8	Keine Teile werden benötigt	–	Testen der Lichter.

1

Vorbereiten der Maschine

Keine Teile werden benötigt

Verfahren

1. Stellen Sie die Maschine auf einer ebenen Fläche ab.
2. Aktivieren Sie die Feststellbremse.
3. Stellen Sie den Motor ab und ziehen Sie den Zündschlüssel ab.
4. Schließen Sie die Batterie ab, siehe *Bedienungsanleitung*.

© 2022—The Toro® Company
8111 Lyndale Avenue South
Bloomington, MN 55420

Registrieren Sie Ihr Produkt unter www.Toro.com.

Originaldokuments (DE)
Druck: USA
Alle Rechte vorbehalten

3451-602

2

Entfernen der Motorhaube

Keine Teile werden benötigt

Verfahren

1. Fassen Sie die Motorhaube in den Scheinwerferöffnungen an und heben sie an, um die unteren Befestigungsnasen aus den Rahmenschlitzen zu heben (Bild 1).

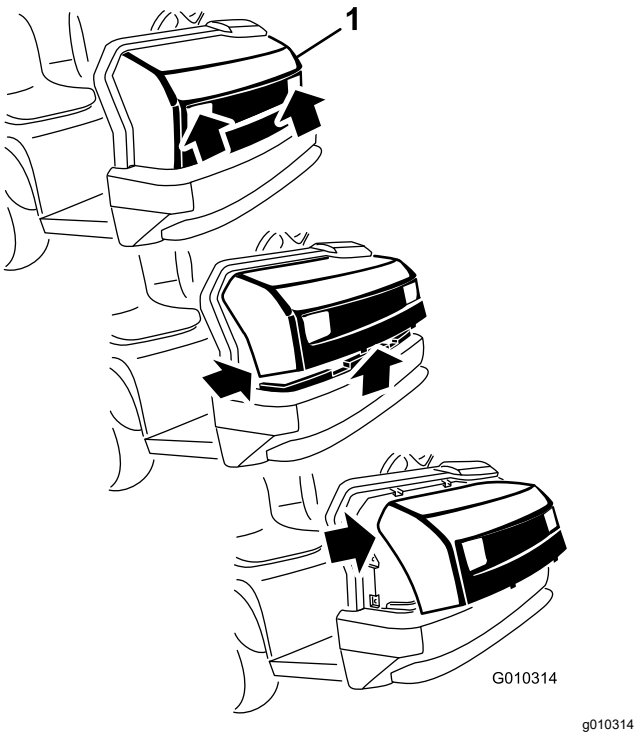

Bild 1

1. Motorhaube

2. Drehen Sie die Unterseite der Motorhaube nach oben, bis Sie die oberen Befestigungsnasen aus den Rahmenschlitzen ziehen können (Bild 1).
3. Drehen Sie die Oberseite der Motorhaube nach vorne und ziehen Sie die Kabelanschlüsse von den Scheinwerfern ab (Bild 1).
4. Entfernen Sie die Motorhaube.

3

Einbau der vorderen Blinkleuchten

Für diesen Arbeitsschritt erforderliche Teile:

2	Vordere Blinkleuchte
4	Kreuzschlitzschraube (Nr. 10 x 1¼")
4	Bundmutter (Nr. 10)

Verfahren

1. Suchen Sie auf der Innenseite der Motorhaube die drei Punkte unter jedem Scheinwerfer und suchen Sie den mittleren Punkt, wie in Bild 2 dargestellt.

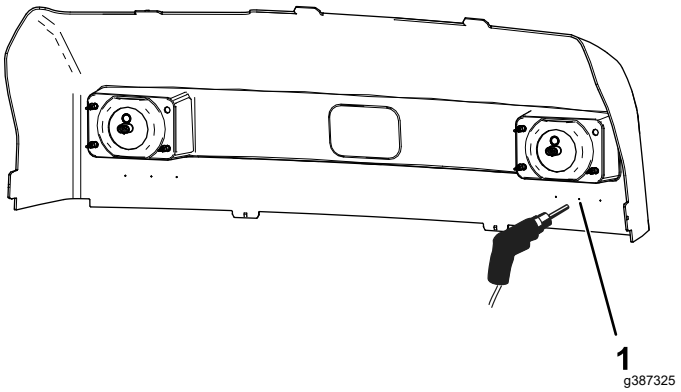

Bild 2

1. Punkt in der Mitte

2. Bohren Sie unter Verwendung der unter Bild 3 angegebenen Maße und des mittleren Punkts als Referenz 3 Löcher in der folgenden Reihenfolge:

   Hinweis: Verwenden Sie nur den mittleren Punkt als Referenz. Ignorieren Sie die beiden äußeren Punkte.

   A. Bohren Sie zwei Löcher (6 mm Durchmesser) an den äußeren beiden Positionen.

   B. Bohren Sie ein mittleres Loch (32 mm Durchmesser) in der mittleren Position.

      Wichtig: **Stellen Sie sicher, dass die äußeren beiden Löcher symmetrisch zur mittleren Bohrung sind (Bild 3).**

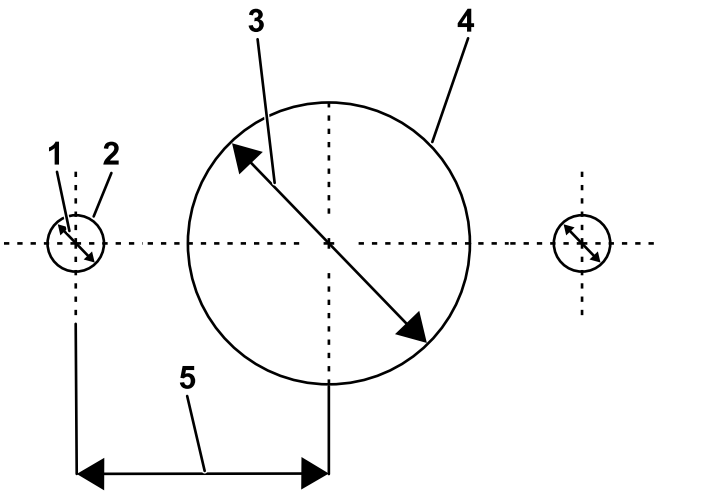

Bild 3

1. Durchmesser von 6 mm
2. Äußeres Loch
3. Durchmesser von 32 mm
4. Mittlere Bohrung
5. 28 mm

3. Befestigen Sie jeweils einen vorderen Blinkerleuchten an der Motorhaube, wobei die orangefarbene Linse nach außen zeigen muss, wie folgt:

   A. Stecken Sie zwei Kreuzschlitzschrauben durch die Blinkleuchte und in die äußeren Löcher mit 6 mm Durchmesser in der Haube (Bild 4).

      Hinweis: Richten Sie die Blinkleuchten so aus, dass die orangefarbene Linse nach außen zeigt.

   B. Befestigen Sie die Schrauben mit den Bundmuttern (Bild 4).

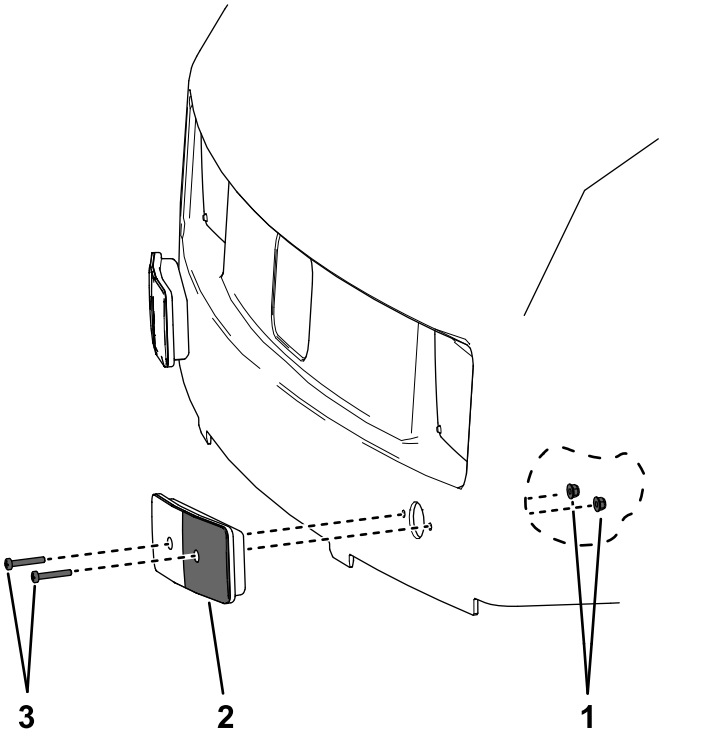

Bild 4

1. Bundmutter
2. Vordere Blinkleuchte
3. Kreuzschlitzschraube

4. Wiederholen Sie die Schritte 1 bis 4 für den anderen Scheinwerfer.

4

Einbau des Blinkerrelais

Für diesen Arbeitsschritt erforderliche Teile:

1	Blinkerrelais
1	Sechskant-Bundkopfschraube (¼" x ⅝")

Verfahren

1. Befestigen Sie das Blinkerrelais mit der Sechskantschraube (Bild 6) am Stützrohr des Armaturenbretts der Maschine (Bild 5).

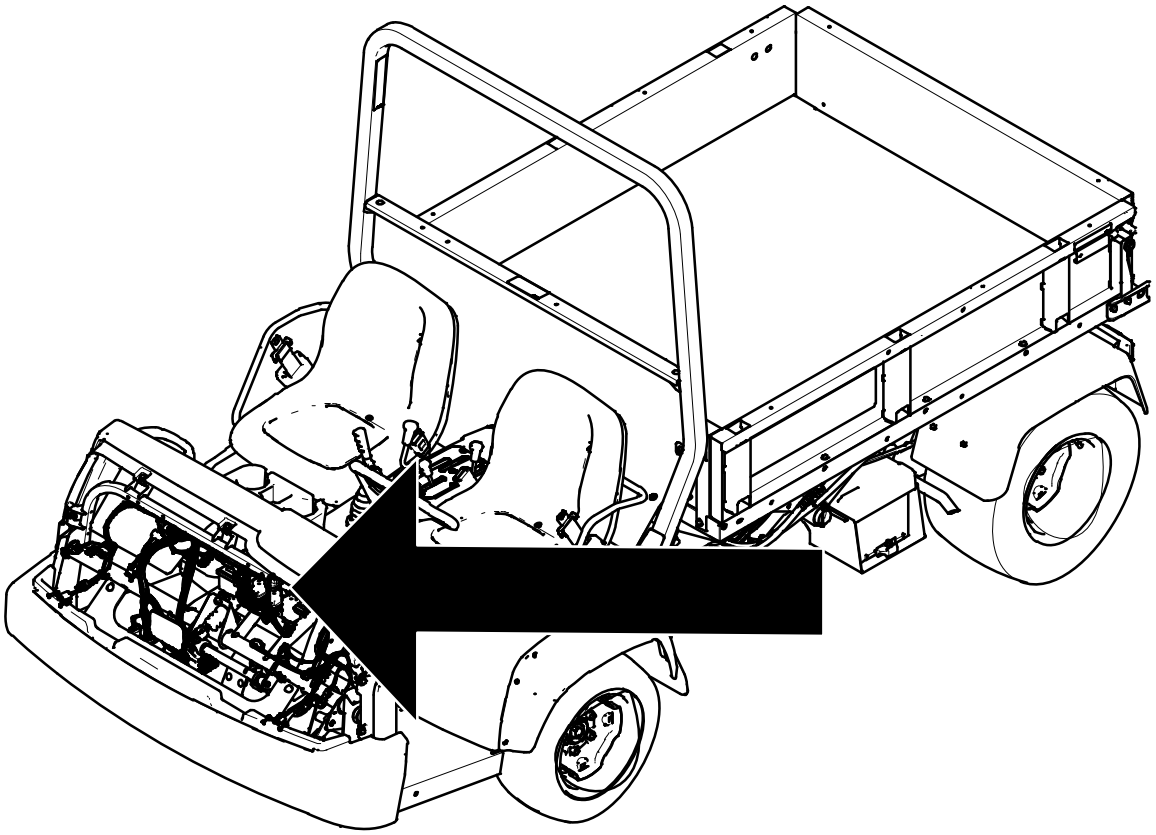

g387635

Bild 5

2. Suchen Sie am Kabelbaum der Maschine den Stecker mit der Beschriftung SIGNAL MODULE und schließen Sie den Stecker an das Blinkerrelais an (Bild 6).

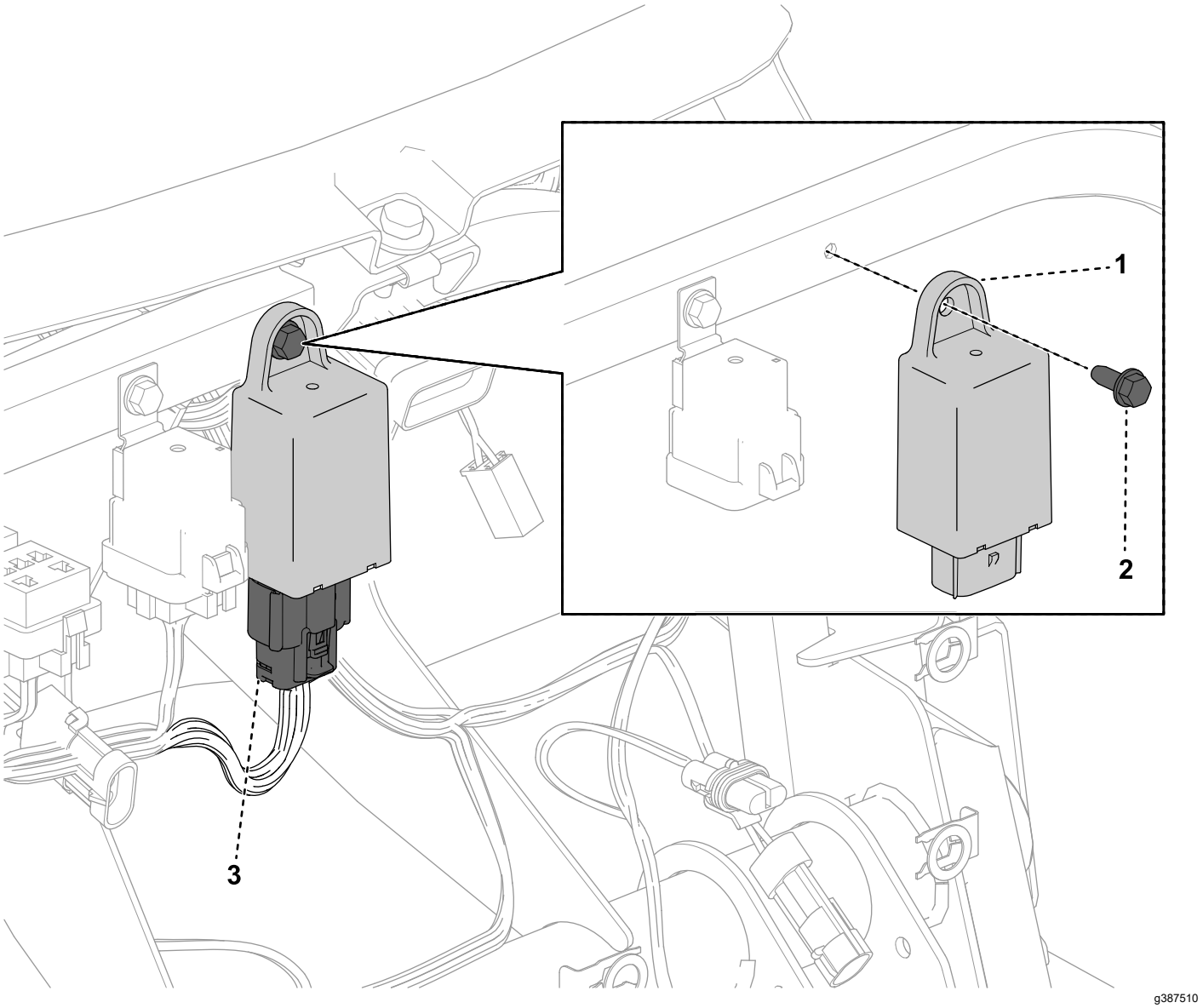

Bild 6

1. Blinkerrelais
2. Sechskantschraube
3. Anschluss

5

Einbau des Warnblinkanlagen- und Blinkerschalters

Für diesen Arbeitsschritt erforderliche Teile:

1	Warnblinkanlagenschalter
1	Blinkerschalter

Verfahren

1. Schneiden Sie von der Rückseite des Armaturenbretts aus zwei Löcher in den Aufkleber, wie in Bild 7 dargestellt.

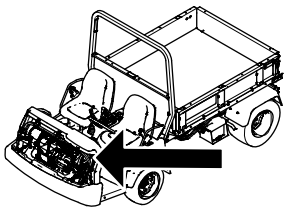

g387638

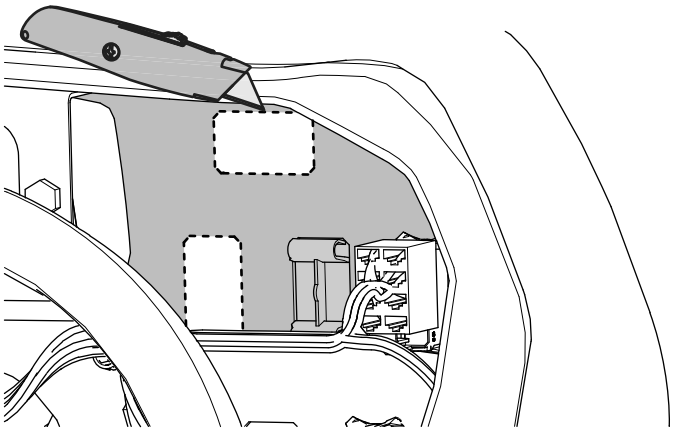

g387637

Bild 7

2. Setzen Sie den Warnblinkanlagenschalter und den Blinkerschalter in die Löcher im Armaturenbrett ein, bis sie einrasten, wie in Bild 8 dargestellt.

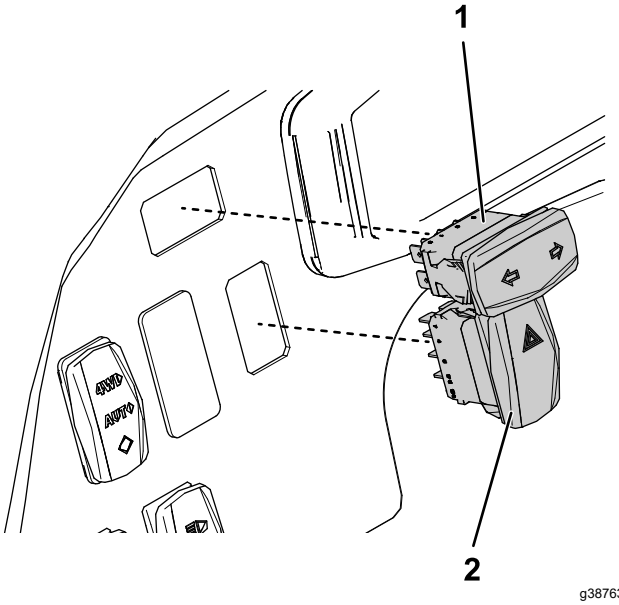

g387639

Bild 8

1. Blinkerschalter
2. Warnblinkanlagenschalter

3. Suchen Sie den Kabelbaum mit den Steckern, die mit HAZARDS SWITCH und TURN SIGNAL SWITCH beschriftet sind.
4. Verbinden Sie die Stecker mit dem Warnblinkanlagenschalter und dem Blinkerschalter.

6

Montieren der Motorhaube

Keine Teile werden benötigt

Verfahren

1. Fluchten Sie die Motorhaube mit der Vorderseite der Maschine aus (Bild 1).
2. Schwenken Sie die Motorhaube nach vorne und schließen Sie die Scheinwerfer an die Kabelbaumstecker mit der Beschriftung LEFT HEADLIGHT und RIGHT HEADLIGHT an und schließen Sie die Warnblinkanlage und die Blinkleuchten an die Kabelbaumstecker mit der Beschriftung LEFT FRONT LIGHT und RIGHT FRONT LIGHT an.
3. Drehen Sie die Motorhaube zurück und setzen Sie die Befestigungsnasen oben an der Motorhaube in die Schlitze im Armaturenbrett der Maschine ein (Bild 1).
4. Drehen Sie die Motorhaube nach unten und setzen Sie die Nasen unten an der Motorhaube in die Schlitze in der Stoßstange ein (Bild 1).

7

Anschließen der Batterie

Keine Teile werden benötigt

Verfahren

Schließen Sie die Batterie an, siehe *Bedienungsanleitung*.

8

Testen der Lichter

Keine Teile werden benötigt

Verfahren

Hinweis: Eine Person sollte Ihnen helfen, damit Sie die getesteten Lichter sehen können.

1. Setzen Sie sich auf den Fahrersitz und schalten Sie die Maschine ein.
2. Betätigen Sie den Schalter für die Warnblinkanlage.

   Hinweis: Die Warnblinkanlage sollte blinken.
3. Betätigen Sie den linken und rechten Blinker.

   Hinweis: Die Blinker sollte vorne an der Maschine und die Rücklichter sollten hinten an der linken und rechten Seite der Maschine blinken.
4. Stellen Sie den Motor ab und ziehen den Zündschlüssel ab.



Count on it.