Form No. 3451-603 Rev A

Kit de luces LED de freno y de intermitentes

Vehículos utilitarios Workman® HD con n.º de serie 410500000 y posteriores

Nº de modelo 145-2296

Instrucciones de instalación

Instalación

Piezas sueltas

Utilice la tabla siguiente para verificar que no falta ninguna pieza.

Procedimiento	Descripción	Cant.	Uso
1	No se necesitan piezas	–	Preparación de una máquina.
2	No se necesitan piezas	–	Retirada del capó.
3	Luz de intermitente delantero Perno Phillips (n.º 10 x 1¼") Tuerca con arandela prensada (n.º 10)	2 4 4	Instalación de las luces de los intermitentes delanteros.
4	Relé de intermitencia Perno con cabeza de arandela hexagonal (¼" x ⅝")	1 1	Instalación del relé de intermitencia.
5	Interruptor de las luces de emergencia Mando de los intermitentes	1 1	Instalación del mando los intermitentes y del interruptor de las luces de emergencia.
6	No se necesitan piezas	–	Instalación del capó.
7	No se necesitan piezas	–	Conexión de la batería.
8	No se necesitan piezas	–	Prueba de las luces.

1

Preparación de una máquina

No se necesitan piezas

Procedimiento

1. Aparque una máquina en una superficie nivelada.
2. Ponga el freno de estacionamiento.
3. Apague el motor y retire la llave.
4. Desconecte la batería; consulte el *Manual del operador*.

© 2022—The Toro® Company
8111 Lyndale Avenue South
Bloomington, MN 55420

Registre su producto en www.Toro.com.

Traducción del original (ES)
Impreso en EE. UU.
Reservados todos los derechos

3451-603

2

Retirada del capó

No se necesitan piezas

Procedimiento

1. Sujete el capó por los orificios de los faros y levántelo para poder liberar las pestañas de montaje inferiores de las ranuras del bastidor (Figura 1).

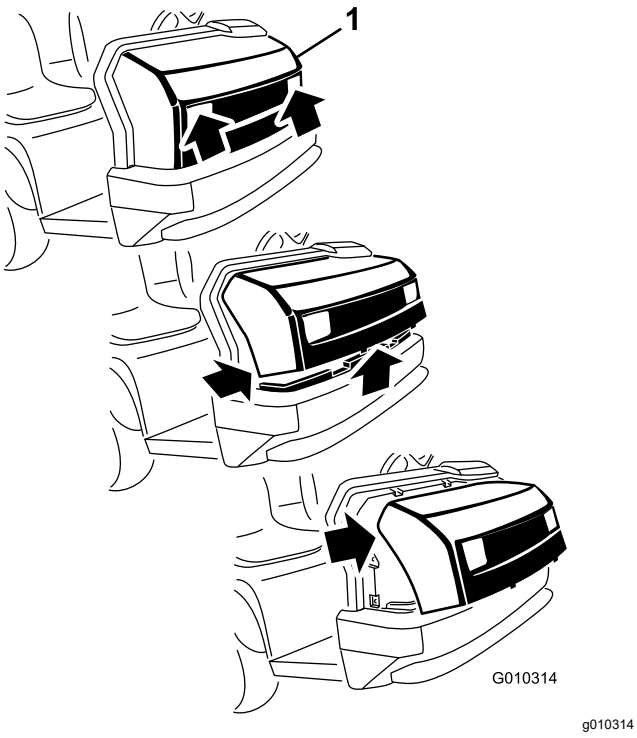

Figura 1

1. Capó

2. Gire hacia arriba la parte inferior del capó hasta que pueda retirar las pestañas de montaje superiores de las ranuras del chasis(Figura 1).
3. Gire hacia adelante la parte superior del capó y desenchufe los conectores de cables de los faros (Figura 1).
4. Retire el capó.

3

Instalación de las luces de los intermitentes delanteros

Piezas necesarias en este paso:

2	Luz de intermitente delantero
4	Perno Phillips (n.º 10 x 1¼")
4	Tuerca con arandela prensada (n.º 10)

Procedimiento

1. En el interior del capó, localice los 3 puntos bajo cada faro y encuentre el punto central, tal y como se ilustra en la Figura 2.

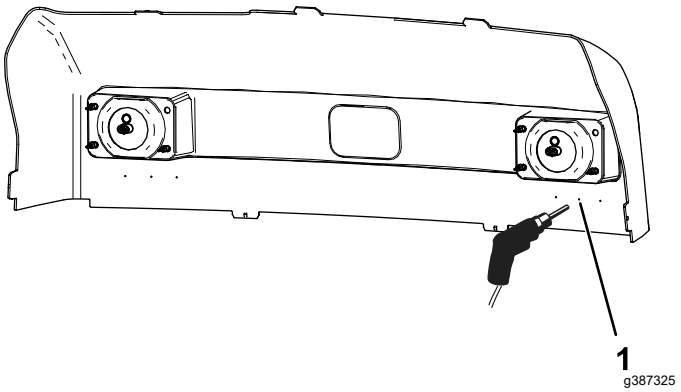

Figura 2

1. Punto central

2. Con las medidas mostradas en la Figura 3 y utilizando el punto central como referencia, realice 3 taladros en el siguiente orden:

   Nota: Utilice el punto central solo como referencia. Haga caso omiso de los 2 puntos exteriores.

   A. Realice 2 taladros exteriores (6 mm de diámetro) en las posiciones exteriores.

   B. Realice un taladro central (32 mm de diámetro) en la posición central.

      Importante: **Asegúrese de que los 2 taladros exteriores son simétricos con respecto al taladro central (Figura 3).**

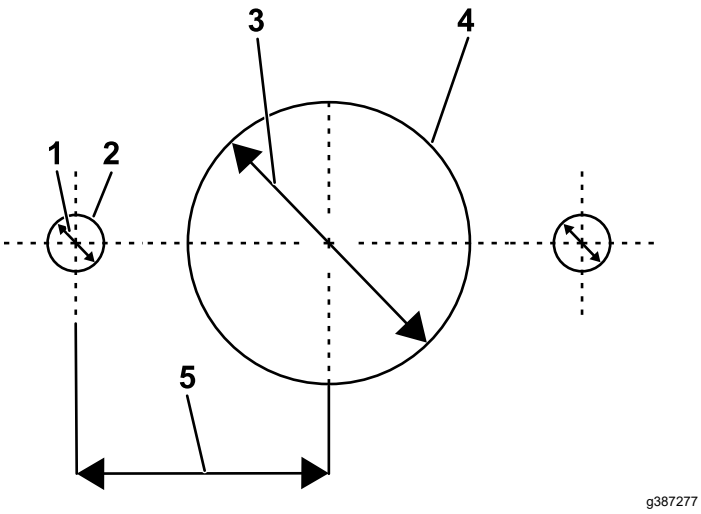

Figura 3

1. Diámetro de 6 mm
2. Taladro exterior
3. Diámetro de 32 mm
4. Taladro central
5. 28 mm

3. Fije una luz de intermitente delantera en el capó en cada lugar con la lente ámbar hacia fuera, según se indica a continuación:

   A. Inserte 2 pernos Phillips a través de la luz y en los orificios exteriores de 6 mm de diámetro en el capó (Figura 4).

      Nota: Oriente las luces con la lente ámbar hacia fuera.

   B. Fije los pernos con las tuercas con arandela prensada (Figura 4).

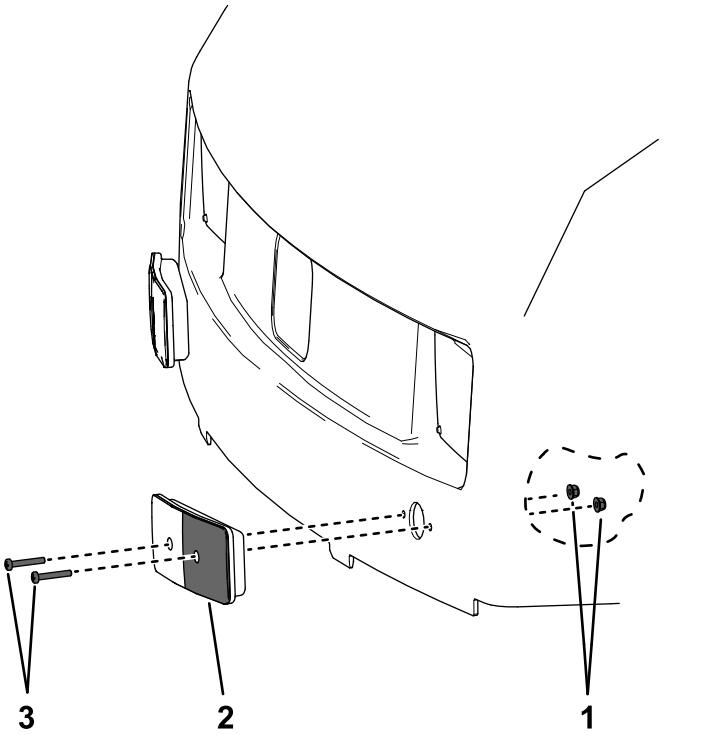

Figura 4

1. Tuerca con arandela prensada
2. Luz de intermitente delantero
3. Perno Phillips

4. Repita los pasos 1 a 4 bajo el otro faro.

4

Instalación del relé de intermitencia

Piezas necesarias en este paso:

1	Relé de intermitencia
1	Perno con cabeza de arandela hexagonal (¼" x ⅝")

Procedimiento

1. En el tubo de sujeción del salpicadero de la máquina (Figura 5), fije el relé de intermitencia en dicho tubo con el perno de cabeza hexagonal (Figura 6).

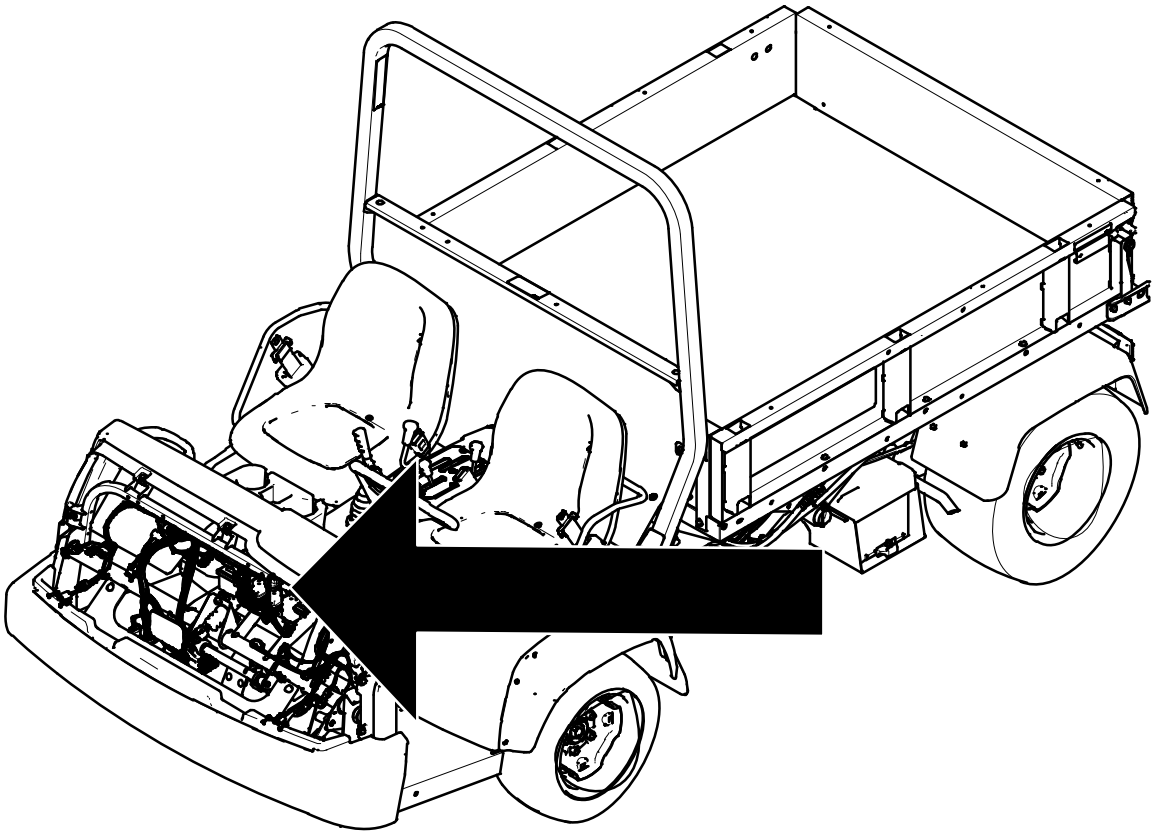

g387635

Figura 5

2. Localice el conector del arnés de cables de la máquina con la etiqueta SIGNAL MODULE (Módulo de señal) y enchufe el conector en el relé de intermitencia (Figura 6).

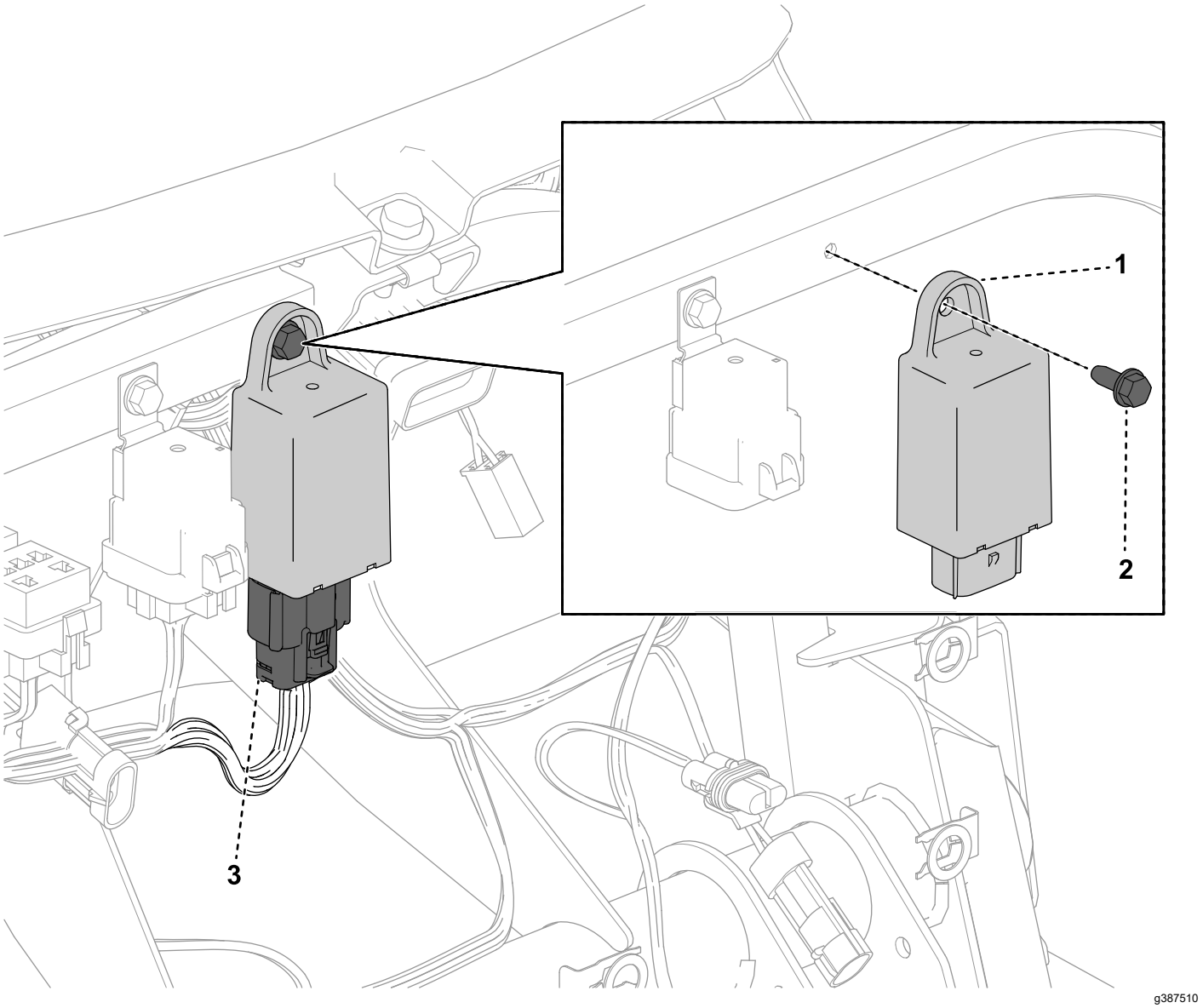

Figura 6

1. Relé de intermitencia
2. Perno de cabeza hexagonal
3. Conector

5

Instalación del interruptor de las luces de emergencia y del mando de los intermitentes

Piezas necesarias en este paso:

1	Interruptor de las luces de emergencia
1	Mando de los intermitentes

Procedimiento

1. Desde la parte de atrás del salpicadero, realice 2 taladros en la pegatina, tal y como se muestra en la Figura 7.

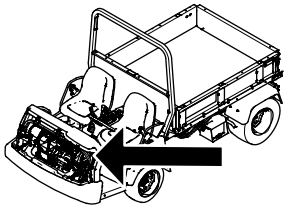

g387638

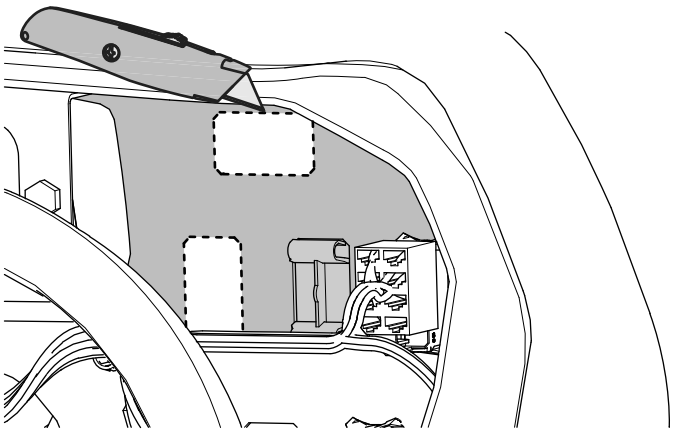

g387637

Figura 7

2. Inserte el interruptor de las luces de emergencia y el mando de los intermitentes en los taladros del panel del salpicadero, hasta que encajen en su lugar, tal y como se muestra en la Figura 8.

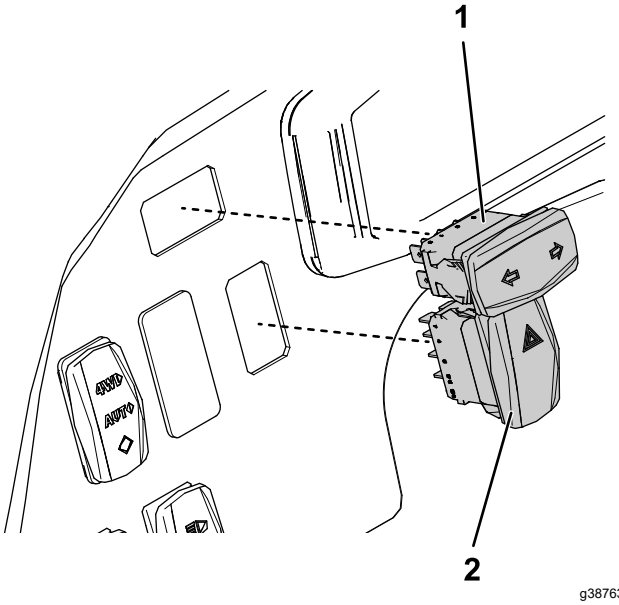

g387639

Figura 8

1. Mando de los intermitentes
2. Interruptor de las luces de emergencia

3. Localice el arnés de cables con los conectores con las etiquetas HAZARDS SWITCH (Interruptor de las luces de emergencia) y TURN SIGNAL SWITCH (Mando de los intermitentes).
4. Enchufe los conectores en el interruptor de las luces de emergencia y en el mando de los intermitentes.

6

Instalación del capó

No se necesitan piezas

Procedimiento

1. Alinee el capó con la parte delantera de la máquina (Figura 1).
2. Gire el capó hacia delante y conecte los faros a los conectores del arnés de cables con las etiquetas LEFT HEADLIGHT (Faro izquierdo) y RIGHT HEADLIGHT (Faro derecho) y conecte las luces de emergencia y de los intermitentes a los conectores del arnés de cables con las etiquetas LEFT FRONT LIGHT (Luz delantera izquierda) y RIGHT FRONT LIGHT (Luz delantera derecha).
3. Gire el capó hacia atrás e inserte las pestañas de montaje de la parte superior del capó en las ranuras del salpicadero de la máquina (Figura 1).
4. Gire el capó hacia abajo e inserte las pestañas de la parte inferior del capó en las ranuras del parachoques (Figura 1).

7

Conexión de la batería

No se necesitan piezas

Procedimiento

Conecte la batería; consulte el *Manual del operador*.

8

Prueba de las luces

No se necesitan piezas

Procedimiento

Nota: Haga que alguien le indique el estado de las luces durante la prueba.

1. Siéntese en el asiento del operador y encienda la máquina.
2. Pulse el interruptor de las luces de emergencia.

   Nota: Las luces de emergencia deben encenderse.
3. Mueva el mando de los intermitentes a la posición de la izquierda, y luego a la posición de la derecha.

   Nota: Las luces de posición deben parpadear en la parte delantera de la máquina, y la luz trasera debe parpadear en la parte trasera de la máquina.
4. Apague la máquina y retire la llave.



Count on it.