Form No. 3451-604 Rev A

Jarru- ja merkkivalosarja

Workman® HD -työajoneuvo, sarjanumerot 410500000–

Mallinro: 145-2296

Asennusohjeet

Asennus

Irralliset osat

Tarkista alla olevasta taulukosta, että kaikki osat on toimitettu.

Ohjeet	Kuvaus	Määrä	Käyttökohde
1	Mitään osia ei tarvita	–	Koneen valmistelu
2	Mitään osia ei tarvita	–	Konepellin irrotus.
3	Etusuuntavilkun valo Ristikantapultti (#10 × 1-¼ tuumaa) Laippamutteri (#10)	2 4 4	Etusuuntavilkun valojen asennus
4	Vilkkurele Litteäkantainen kuusiopultti (¼ × ⅝ tuumaa)	1 1	Vilkkureleen asennus
5	Varoitusvilkkujen kytkin Suuntavilkkujen kytkin	1 1	Varoitusvilkkujen kytkimen ja suuntavilkkujen kytkimen asennus
6	Mitään osia ei tarvita	–	Asenna konepelti.
7	Mitään osia ei tarvita	–	Akun kytkentä
8	Mitään osia ei tarvita	–	Valojen testaus.

1

Koneen valmistelu

Mitään osia ei tarvita

Ohjeet

1. Pysäköi kone tasaiselle alustalle.
2. Kytke seisontajarru.
3. Sammuta moottori ja irrota virta-avain.
4. Kytke akku irti. Lisätietoja on *käyttöoppaassa*.

© 2022—The Toro® Company
8111 Lyndale Avenue South
Bloomington, MN 55420

Rekisteröi tuotteesi osoitteessa www.Toro.com.

Käännös alkuperäisestä tekstistä (FI)
Painettu Yhdysvalloissa
Kaikki oikeudet pidätetään

3451-604

2

Konepellin irrotus

Mitään osia ei tarvita

Ohjeet

1. Tartu konepeltiin ajovalojen aukoista ja vapauta alemmat kiinnityskielekkeet rungon aukoista nostamalla konepeltiä (Kuva 1).

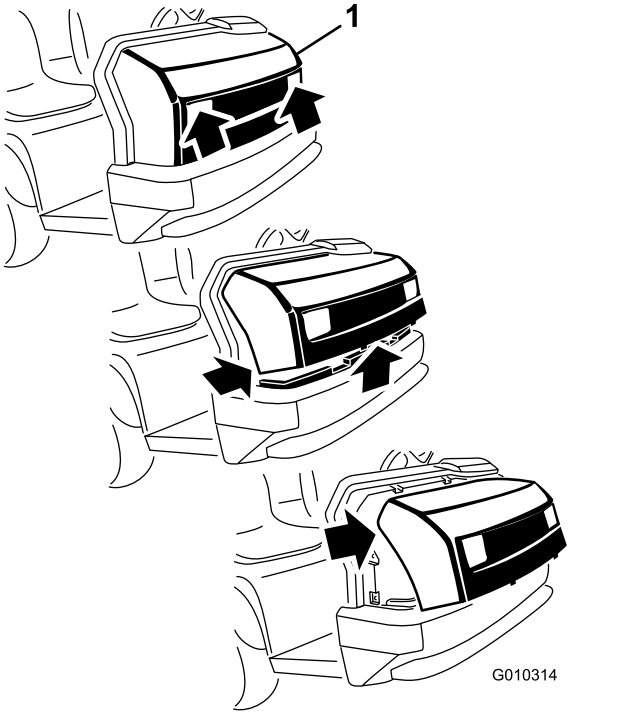

Kuva 1

1. Konepelti

2. Käännä konepellin alaosaa ylöspäin, kunnes ylemmät kiinnityskielekkeet voidaan vetää rungon aukoista (Kuva 1).
3. Käännä konepellin yläosaa eteenpäin ja irrota johdinliittimet ajovaloista (Kuva 1).
4. Irrota konepelti.

3

Etusuuntavilkun valojen asennus

Vaiheeseen tarvittavat osat:

2	Etusuuntavilkun valo
4	Ristikantapultti (#10 × 1-¼ tuumaa)
4	Laippamutteri (#10)

Ohjeet

1. Etsi konepellin sisäpuolelta kolme pistettä kummankin ajovalon alta ja etsi niistä keskimmäinen piste kuvan mukaisesti (Kuva 2).

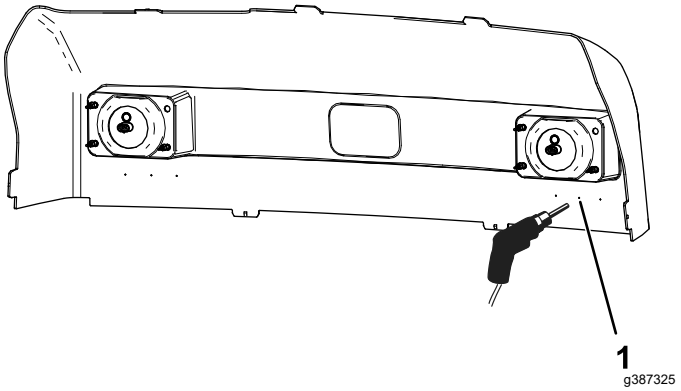

Kuva 2

1. Keskimmäinen piste

2. Poraa kolme reikää seuraavassa järjestyksessä kuvassa esitettyjen mittojen (Kuva 3) ja keskimmäisen pisteen mukaisesti:

   Huomaa: Käytä vain keskimmäistä pistettä apuna. Älä huomioi kahta ulompaa pistettä.

   A. Poraa kaksi 6 mm:n (¼ tuuman) ulompaa reikää ulompiin kohtiin.

   B. Poraa 32 mm:n (1-¼ tuuman) keskimmäinen reikä keskimmäiseen kohtaan.

   Tärkeää: **Varmista, että kaksi ulompaa reikää ovat symmetriset keskimmäiseen reikään nähden (Kuva 3).**

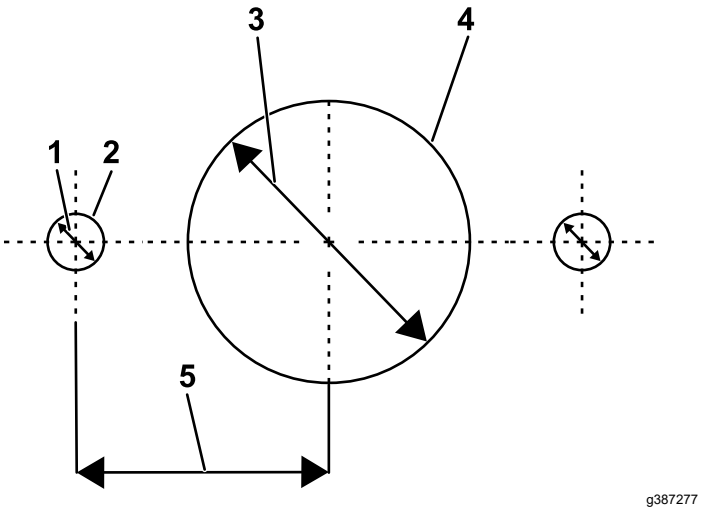

Kuva 3

1. 6 mm:n (¼ tuuman) halkaisija
2. Ulompi reikä
3. 32 mm:n (1-¼ tuuman) halkaisija
4. Keskimmäinen reikä
5. 28 mm

3. Kiinnitä etusuuntavilkun valo sille varattuun kohtaan konepellissä siten, että oranssinvärinen valo on reunan puolella seuraavasti:

   A. Aseta kaksi ristikantapulttia valon läpi konepellin 6 mm:n (¼ tuuman) ulompiin reikiin (Kuva 4).

   Huomaa: Kohdista oranssinväriset valot ulospäin.

   B. Kiinnitä pultit laippamuttereilla (Kuva 4).

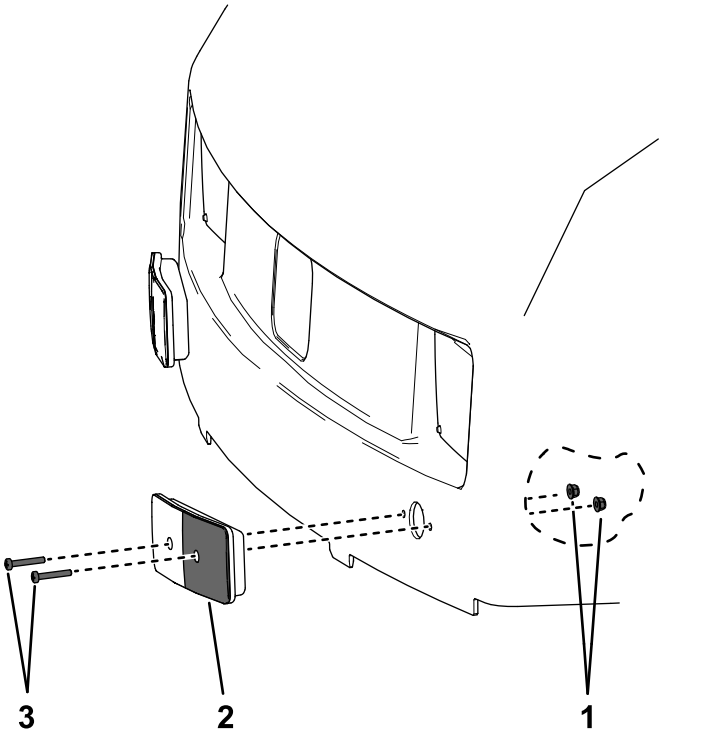

Kuva 4

1. Laippamutteri
2. Etusuuntavilkun valo
3. Ristikantapultti

4. Toista vaiheet 1–4 toisen ajovalon kohdalla.

4

Vilkkureleen asennus

Vaiheeseen tarvittavat osat:

1	Vilkkurele
1	Litteäkantainen kuusiopultti (¼ × ⅝ tuumaa)

Ohjeet

1. Kiinnitä vilkkurele koneen kojelaudan tukiputkeen (Kuva 5) kuusiopultilla (Kuva 6).

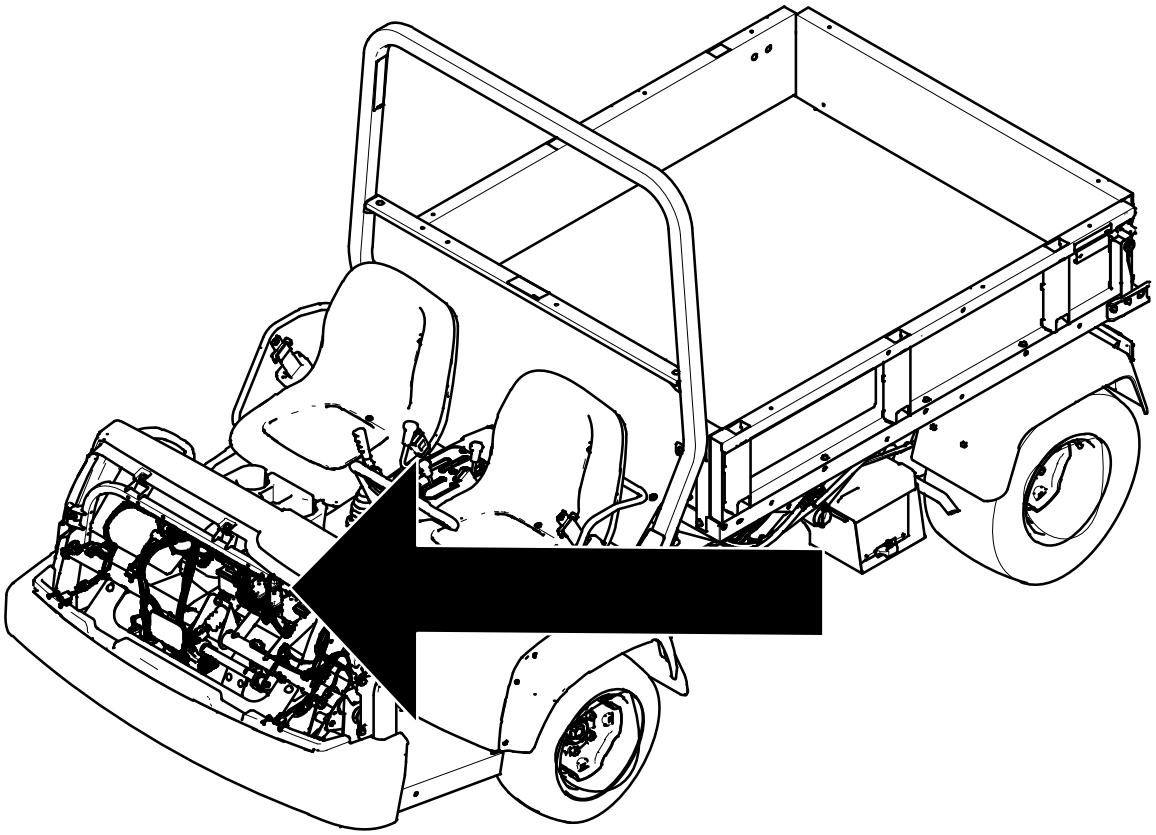

g387635

Kuva 5

2. Etsi vilkulle (SIGNAL MODULE) tarkoitettu johdinsarjan liitin ja kytke liitin vilkkureleeseen (Kuva 6).

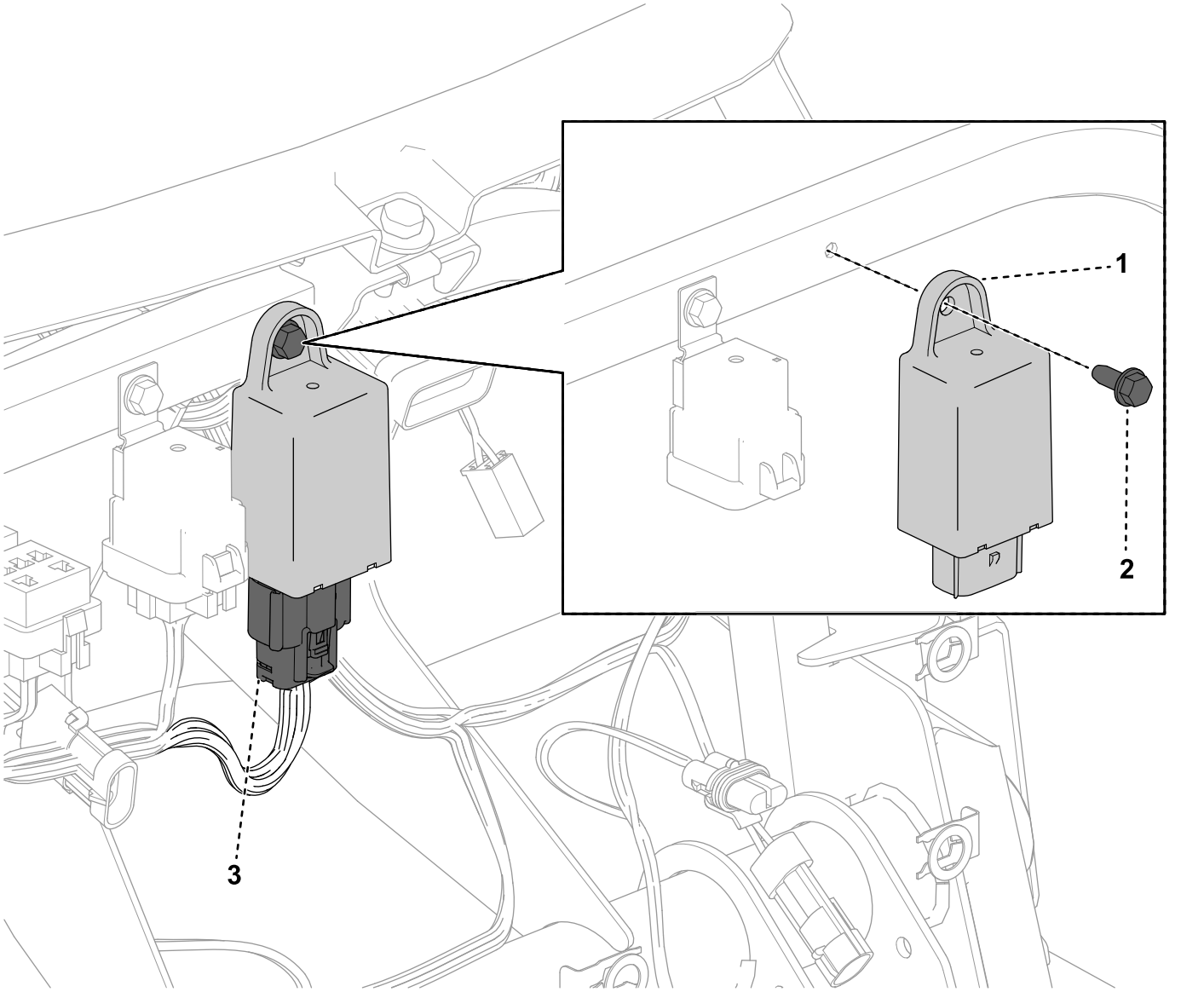

Kuva 6

1. Vilkkurele
2. Kuusiopultti
3. Liitin

5

Varoitusvilkkujen kytkimen ja suuntavilkkujen kytkimen asennus

Vaiheeseen tarvittavat osat:

1	Varoitusvilkkujen kytkin
1	Suuntavilkkujen kytkin

Ohjeet

1. Leikkaa kojelaudan takaa kaksi reikää tarraan kuvan mukaisesti (Kuva 7).

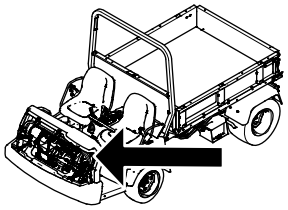

g387638

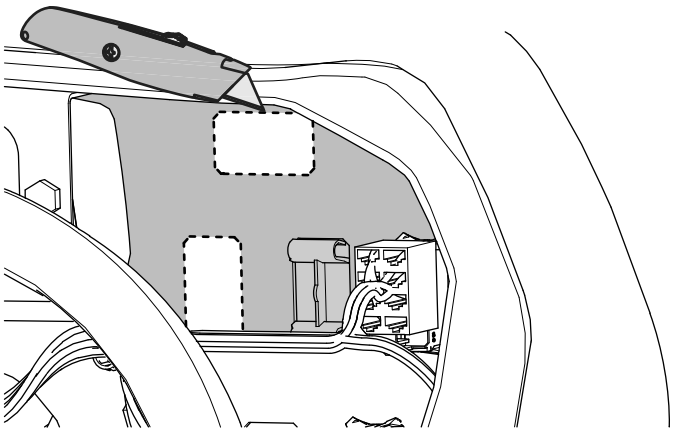

g387637

Kuva 7

2. Aseta varoitusvilkkujen kytkin ja suuntavilkkujen kytkin kojelaudan paneelin reikiin kuvan mukaisesti niin, että ne napsahtavat paikalleen (Kuva 8).

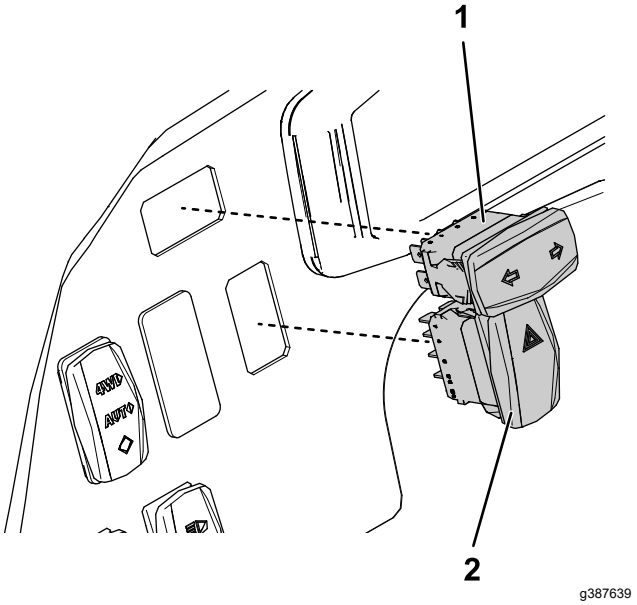

g387639

Kuva 8

1. Suuntavilkkujen kytkin
2. Varoitusvilkkujen kytkin

3. Etsi varoitusvilkulle (HAZARD SWITCH) ja suuntavilkulle (TURN SIGNAL SWITCH) tarkoitetut johdinsarjan liittimet.
4. Kytke liittimet varoitusvilkkujen kytkimeen ja suuntavilkkujen kytkimeen.

6

Konepellin asennus

Mitään osia ei tarvita

Ohjeet

1. Kohdista konepelti koneen etuosaan (Kuva 1).
2. Käännä konepeltiä eteenpäin ja yhdistä ajovalot vasemman ajovalon (LEFT HEADLIGHT) ja oikean ajovalon (RIGHT HEADLIGHT) johdinsarjan liittimiin ja yhdistä varoitusvilkkujen ja suuntavilkkujen valot vasemman etuvalon (LEFT FRONT LIGHT) ja oikean etuvalon (RIGHT FRONT LIGHT) johdinsarjan liittimiin.
3. Käännä konepeltiä taaksepäin ja aseta konepellin yläosassa olevat kiinnityskielekkeet koneen kojelaudan aukkoihin (Kuva 1).
4. Käännä konepeltiä alas ja aseta konepellin alaosassa olevat kiinnityskielekkeet puskurin aukkoihin (Kuva 1).

7

Akun kytkentä

Mitään osia ei tarvita

Ohjeet

Kytke akku. Lisätietoja on *käyttöoppaassa*.

8

Valojen testaus

Mitään osia ei tarvita

Ohjeet

Huomaa: Pyydä jotakuta auttamaan valojen näkemisessä testauksen aikana.

1. Istu käyttäjän paikalle ja käynnistä kone.
2. Paina varoitusvilkkujen kytkintä.

   Huomaa: Varoitusvilkkujen pitäisi syttyä.
3. Kytke suuntavilkku vasemmalle ja oikealle.

   Huomaa: Seisontavalojen pitäisi vilkkua koneen etuosassa, ja takavalon pitäisi vilkkua koneen takaosassa.
4. Sammuta moottori ja irrota virta-avain.



Count on it.