Form No. 3451-605 Rev A

Kit feux stop et clignotants à LED

Véhicule utilitaire Workman® HD numéro de série 410500000 et suivants

N° de modèle 145-2296

Instructions de montage

Montage

Pièces détachées

Reportez-vous au tableau ci-dessous pour vérifier si toutes les pièces ont été expédiées.

Procédure	Description	Qté	Utilisation
1	Aucune pièce requise	–	Préparation de la machine.
2	Aucune pièce requise	–	Dépose du capot.
3	Clignotant avant Boulon à tête cruciforme (nº 10 x 1¼") Écrou à embase (nº 10)	2 4 4	Installation des clignotants avant.
4	Relais des clignotants Boulon à embase hexagonale (¼" x ⅝")	1 1	Pose du relais des clignotants.
5	Interrupteur des feux de détresse Interrupteur des clignotants	1 1	Installation de l'interrupteur des feux de détresse et de l'interrupteur des clignotants.
6	Aucune pièce requise	–	Montage du capot.
7	Aucune pièce requise	–	Branchement de la batterie.
8	Aucune pièce requise	–	Essai des éclairages.

1

Préparation de la machine

Aucune pièce requise

Procédure

1. Garez la machine sur une surface plane et horizontale.
2. Serrez le frein de stationnement.
3. Coupez le moteur et enlevez la clé.
4. Débranchez la batterie ; voir le *Manuel de l'utilisateur*.

© 2022—The Toro® Company
8111 Lyndale Avenue South
Bloomington, MN 55420

Enregistrez votre produit à www.Toro.com.

CE UK CA

Traduction du texte d'origine (FR)
Imprimé aux États-Unis
Tous droits réservés

3451-605

2

Dépose du capot

Aucune pièce requise

Procédure

1. Saisissez le capot par les ouvertures des phares et soulevez-le pour dégager les pattes de fixation inférieures des fentes du cadre (Figure 1).

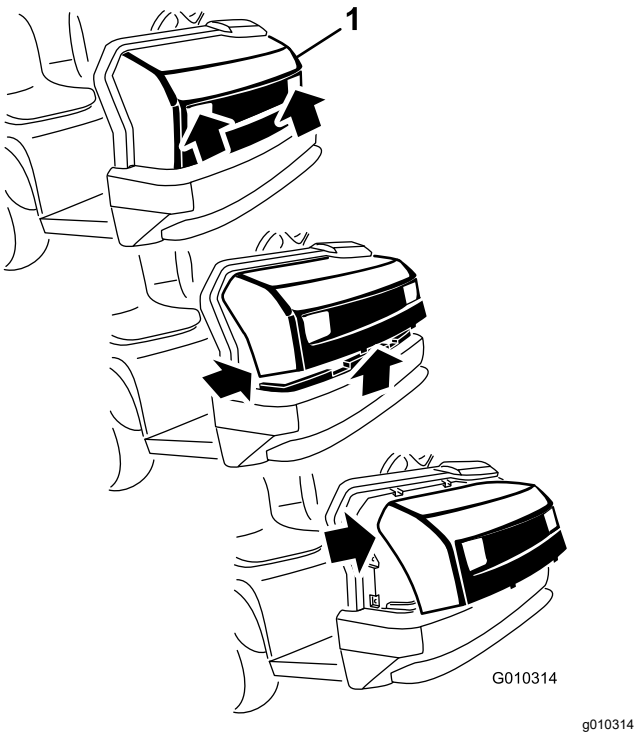

Figure 1

1. Capot

2. Faites pivoter le bas du capot vers le haut jusqu'à ce que vous puissiez dégager les pattes de fixation supérieures des fentes du cadre (Figure 1).
3. Faites pivoter le haut du capot en avant et débranchez les connecteurs des fils des phares (Figure 1).
4. Déposez le capot.

3

Installation des clignotants avant

Pièces nécessaires pour cette opération:

2	Clignotant avant
4	Boulon à tête cruciforme (nº 10 x 1¼")
4	Écrou à embase (nº 10)

Procédure

1. À l'intérieur du capot, localisez les 3 points sous chacun des phares et trouver le point central, comme indiqué à la Figure 2.

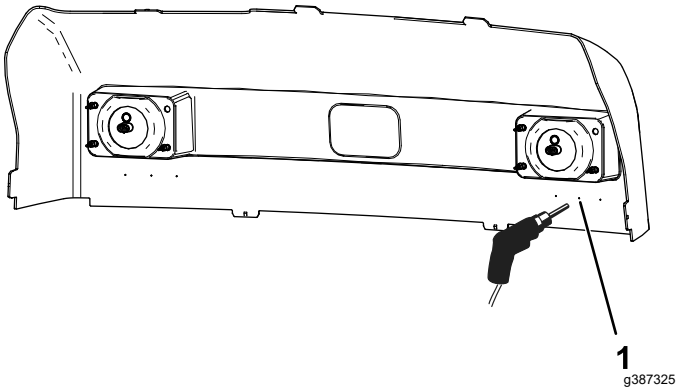

Figure 2

1. Point central

2. En vous aidant des mesures indiquées à la Figure 3 et du point central comme référence, percez 3 trous dans l'ordre suivant :

   Remarque: Utilisez uniquement le point central comme référence. Ne tenez pas compte des 2 points extérieurs.

   A. Percez 2 trous de 6 mm de diamètre aux positions extérieures.

   B. Percez un trou de 32 mm de diamètre à la position centrale.

      Important: **Vérifiez que les 2 trous extérieurs sont symétriques par rapport au trou central (Figure 3).**

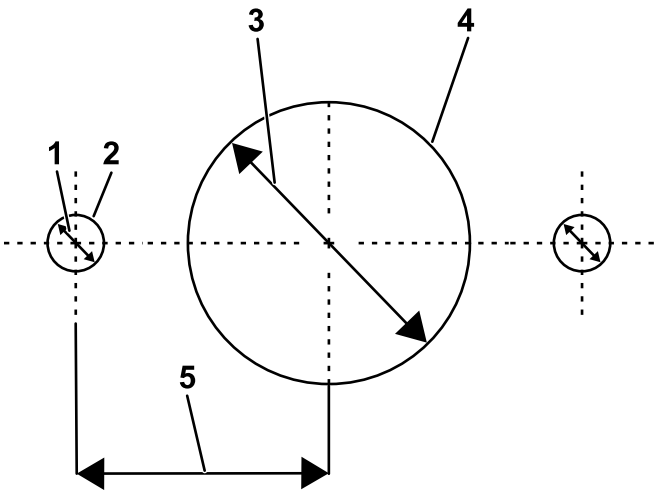

g387277

Figure 3

1. 6 mm de diamètre
2. Trou extérieur
3. 32 mm de diamètre
4. Trou central
5. 28 mm

3. Fixez un clignotant avant sur le capot à chaque emplacement, en plaçant le verre orange à l'extérieur, comme suit :

   A. Insérez 2 boulons à tête cruciforme dans le clignotant et dans le trou extérieur de 6 mm de diamètre que vous avez percé dans le capot (Figure 4).

      Remarque: Montez les feux avec le verre orange à l'extérieur.

   B. Fixez les boulons avec les écrous à bride (Figure 4).

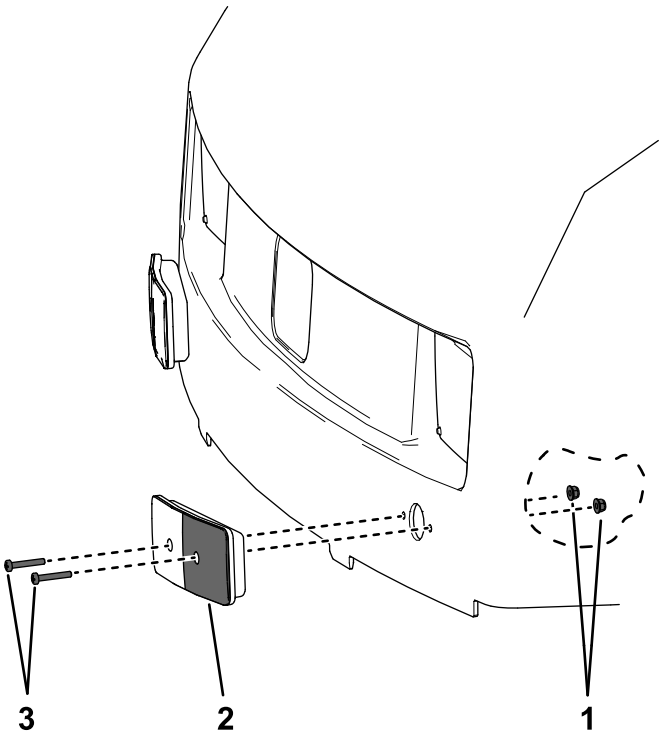

g387336

Figure 4

1. Écrou à embase
2. Clignotant avant
3. Boulon à tête cruciforme

4. Répétez les opérations 1 à 4 sous l'autre phare.

4

Pose du relais des clignotants

Pièces nécessaires pour cette opération:

1	Relais des clignotants
1	Boulon à embase hexagonale (¼" x ⅝")

Procédure

1. Fixez le relais des clignotants sur le tube de support de la planche de bord de la machine (Figure 5) à l'aide du boulon à tête hexagonale (Figure 6).

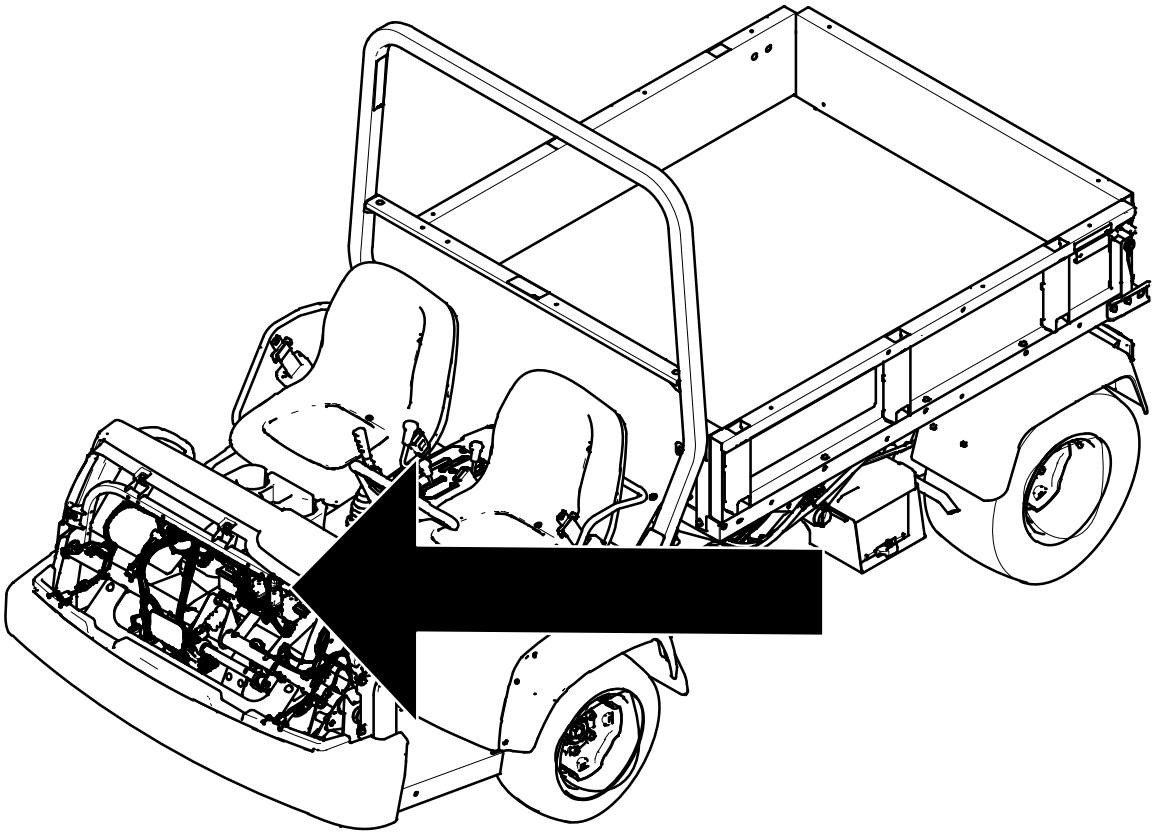

g387635

Figure 5

2. Localisez le connecteur du faisceau de la machine étiqueté SIGNAL MODULE et branchez le connecteur sur le relais des clignotants (Figure 6).

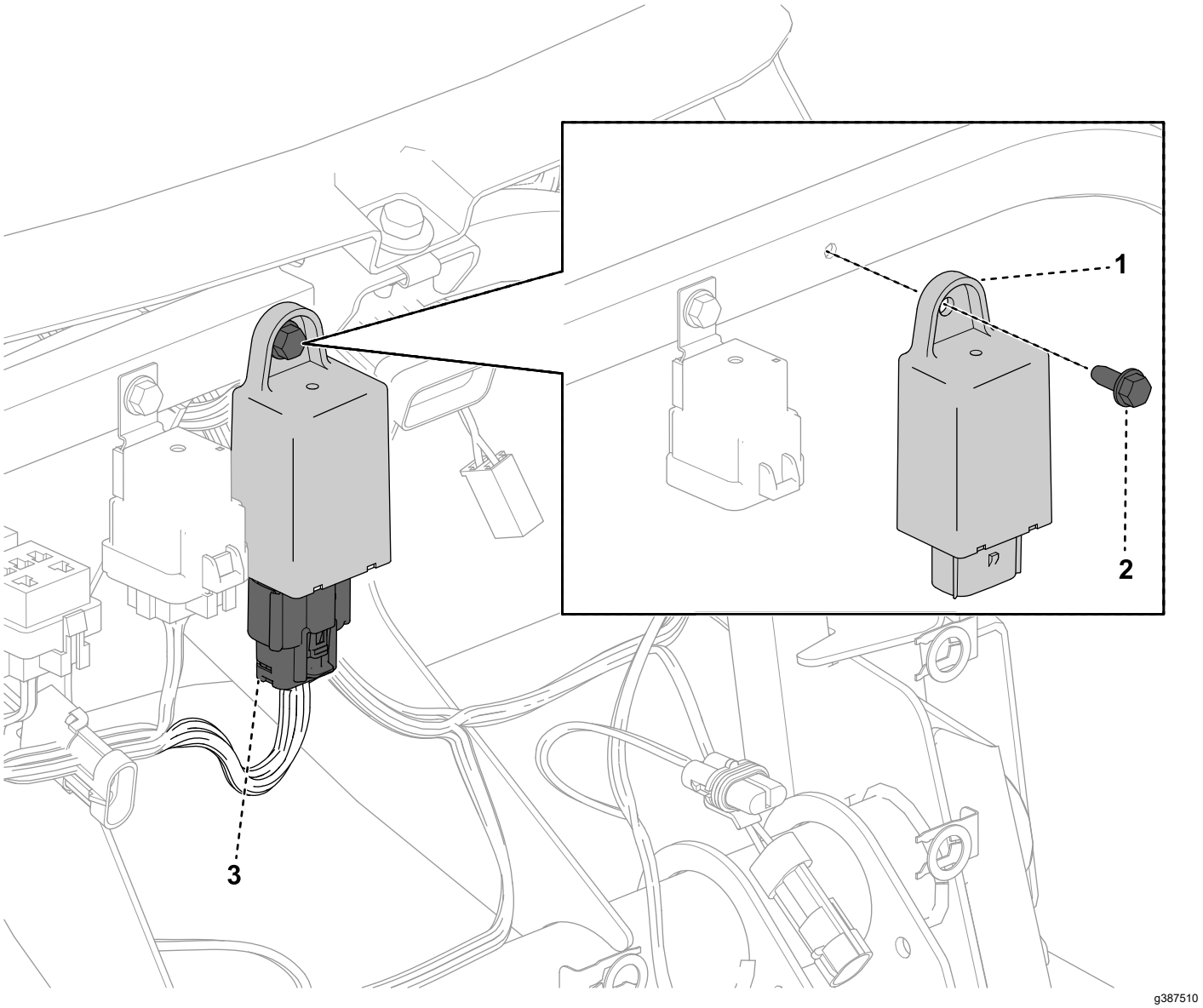

Figure 6

1. Relais des clignotants
2. Boulon à tête hexagonale
3. Connecteur

5

Installation de l'interrupteur des feux de détresse et de l'interrupteur des clignotants

Pièces nécessaires pour cette opération:

1	Interrupteur des feux de détresse
1	Interrupteur des clignotants

Procédure

1. À l'arrière de la planche de bord, découpez 2 trous dans l'autocollant comme montré à la Figure 7.

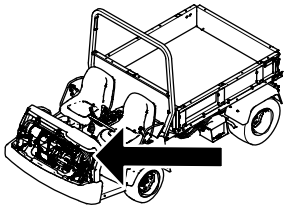

g387638

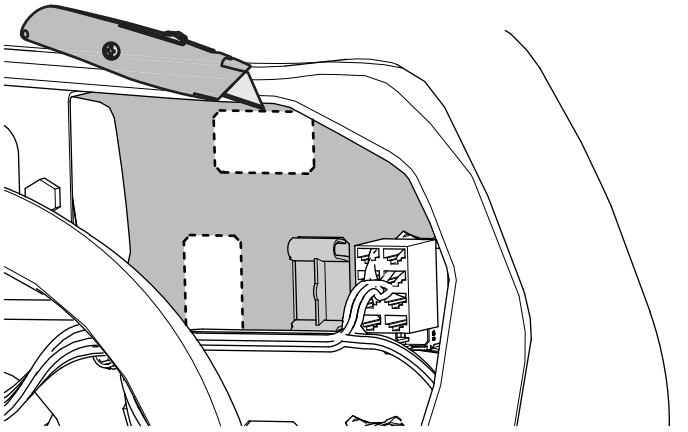

g387637

Figure 7

2. Insérez l'interrupteur des feux de détresse et l'interrupteur des clignotants dans les trous de la planche de bord jusqu'à ce qu'ils s'enclenchent en place, comme montré à la Figure 8.

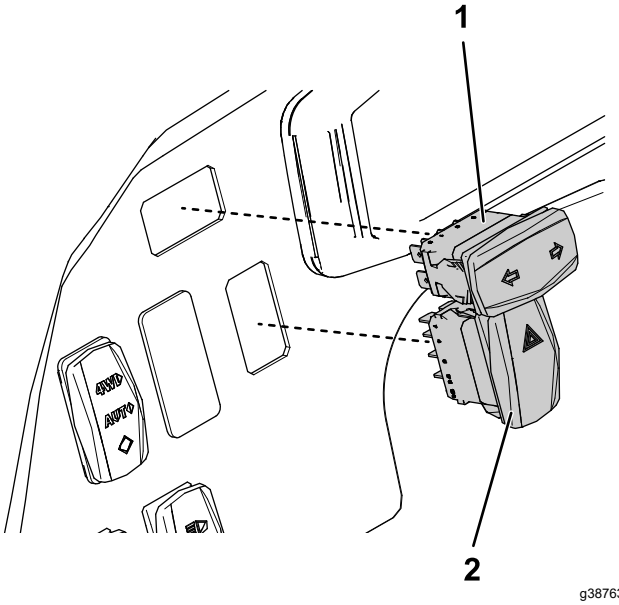

g387639

Figure 8

1. Interrupteur des clignotants
2. Interrupteur des feux de détresse

3. Localisez le faisceau avec les connecteurs étiquetés HAZARDS SWITCH et TURN SIGNAL SWITCH.
4. Branchez les connecteurs sur l'interrupteur des feux de détresse et l'interrupteur des clignotants.

6

Montage du capot

Aucune pièce requise

Procédure

1. Alignez le capot sur l'avant de la machine (Figure 1).
2. Faites pivoter le capot en avant et branchez les phares sur les connecteurs du faisceau étiquetés LEFT HEADLIGHT et RIGHT HEADLIGHT, et branchez les feux de détresse et les clignotants sur les connecteurs du faisceau étiquetés LEFT FRONT LIGHT et RIGHT FRONT LIGHT.
3. Rabattez le capot en arrière et insérez les pattes de montage situées au sommet du capot dans les fentes de la planche de bord de la machine (Figure 1).
4. Abaissez le capot et insérez les pattes situées au bas du capot dans les fentes du pare-chocs (Figure 1).

7

Branchement de la batterie

Aucune pièce requise

Procédure

Branchez la batterie ; voir le *Manuel de l'utilisateur*.

8

Essai des éclairages

Aucune pièce requise

Procédure

Remarque: Demandez à une autre personne d'observer les éclairages pendant les essais.

1. Asseyez-vous sur le siège de l'utilisateur et démarrez la machine.
2. Appuyez sur l'interrupteur des feux de détresse.

   Remarque: Les feux de détresse doivent s'allumer.
3. Appuyez sur les côtés gauche et droit de l'interrupteur des clignotants.

   Remarque: Les feux de position doivent clignoter à l'avant de la machine et les feux arrière à l'arrière de la machine.
4. Coupez le moteur et enlevez la clé de contact.



Count on it.