Form No. 3451-606 Rev A

Kit luci a LED di segnalazione e dei freni

Veicoli polifunzionali Workman® HD con numero di serie 410500000 e successivi

Nº del modello 145-2296

Istruzioni di installazione

Installazione

Parti sciolte

Verificate che sia stata spedita tutta la componentistica, facendo riferimento alla seguente tabella.

Procedura	Descrizione	Qté	Uso
1	Non occorrono parti	–	Preparazione della macchina.
2	Non occorrono parti	–	Rimozione del cofano.
3	Luce di direzione anteriore Bullone a testa Phillips (n. 10 x 1¼") Dado flangiato (n. 10)	2 4 4	Montaggio delle luci di direzione anteriori.
4	Relè lampeggiatore Bullone flangiato a testa esagonale (¼" x ⅝")	1 1	Montaggio del relè lampeggiatore.
5	Contattore di segnalazione pericolo Interruttore dell'indicatore di direzione	1 1	Montaggio dell'interruttore dell'indicatore di direzione e del contattore di segnalazione pericolo.
6	Non occorrono parti	–	Montaggio del cofano.
7	Non occorrono parti	–	Collegamento della batteria.
8	Non occorrono parti	–	Collaudo delle luci.

1

Preparazione della macchina

Non occorrono parti

Procedura

1. Parcheggiate la macchina su terreno pianeggiante.
2. Inserite il freno di stazionamento.
3. Spegnete il motore e togliete la chiave.
4. Scollegate la batteria; fate riferimento al vostro *Manuale dell'operatore*.

© 2022—The Toro® Company
8111 Lyndale Avenue South
Bloomington, MN 55420

Registrate il vostro prodotto presso www.Toro.com.

Traduzione dell'originale (IT)
Stampato negli USA
Tutti i diritti sono riservati

3451-606

2

Rimozione del cofano

Non occorrono parti

Procedura

1. Afferrate il cofano dalle aperture dei fari, sollevatelo per sganciare le linguette di montaggio inferiori dalle fessure del telaio (Figura 1).

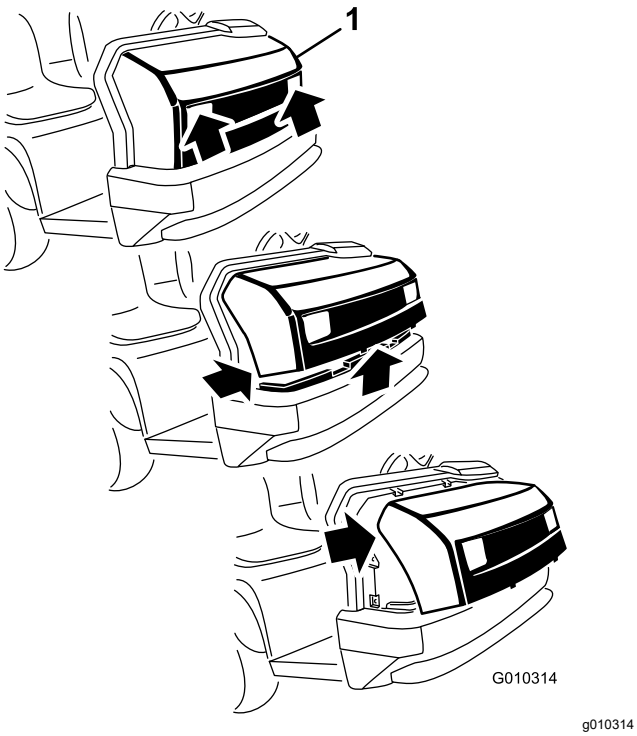

Figura 1

1. Cofano

2. Ruotate verso l'alto la parte inferiore del cofano in modo da estrarre le linguette di montaggio superiori dalle fessure del telaioFigura 1).
3. Ruotate in avanti la parte superiore del cofano e scollegate i connettori dei fili dai fari (Figura 1).
4. Rimuovete il cofano.

3

Montaggio delle luci di direzione anteriori

Parti necessarie per questa operazione:

2	Luce di direzione anteriore
4	Bullone a testa Phillips (n. 10 x 1¼")
4	Dado flangiato (n. 10)

Procedura

1. All'interno del cofano, individuate 3 punti sotto ogni faro e trovate il punto centrale come illustrato nella Figura 2.

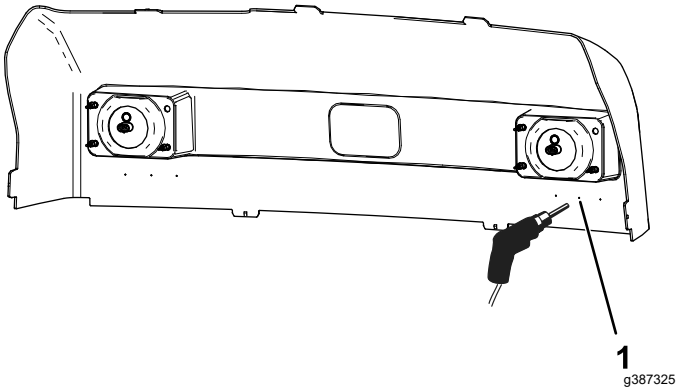

Figura 2

1. Punto centrale

2. Utilizzando le misurazioni illustrate nella Figura 3 e il punto centrale come riferimento, praticate 3 fori nel seguente ordine:

   Nota: Utilizzate solo il punto centrale come riferimento. Ignorate i 2 punti esterni.

   A. Praticate 2 fori esterni (6 mm di diametro) nelle posizioni esterne.

   B. Praticate un foro centrale (32 mm di diametro) nella posizione centrale.

      Importante: **Assicuratevi che i 2 fori esterni siano simmetrici al foro centrale (Figura 3).**

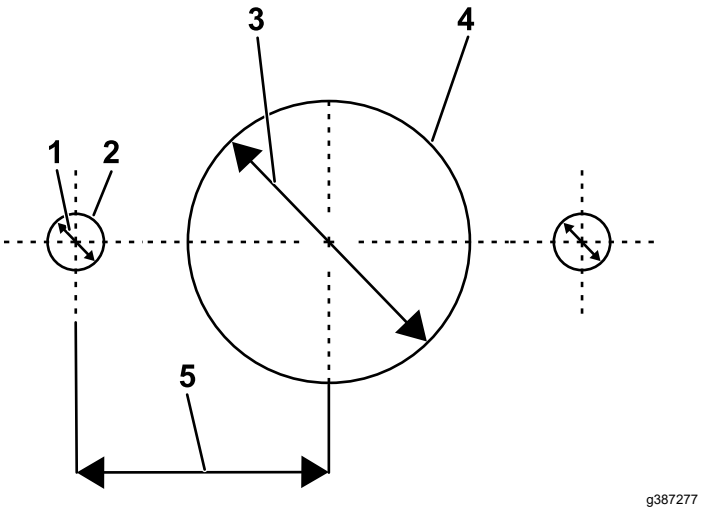

Figura 3

1. Diametro di 6 mm
2. Foro esterno
3. Diametro di 32 mm
4. Foro centrale
5. 28 mm

3. Fissate una luce di direzione anteriore sul cofano in ogni posizione con il coprifaro giallo all'esterno, nel modo seguente:

   A. Inserite 2 bulloni a testa Phillips attraverso la luce e nei fori esterni dal diametro di 6 mm nel cofano (Figura 4).

      Nota: Orientate le luci con il coprifaro giallo verso l'esterno.

   B. Fissate i bulloni utilizzando i dadi flangiati (Figura 4).

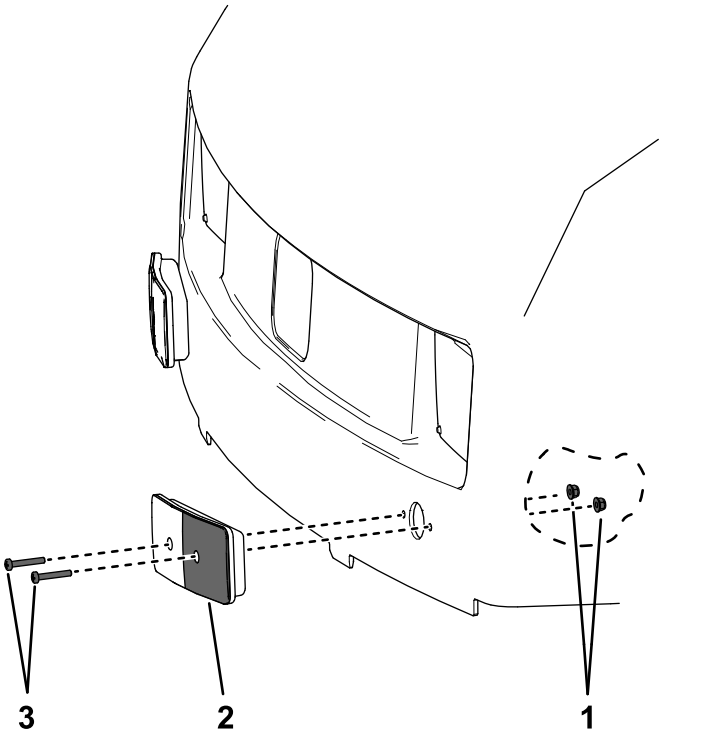

Figura 4

1. Dado flangiato
2. Luce di direzione anteriore
3. Bullone a testa Phillips

4. Ripetete i passaggi dall'1 al 4 sotto l'altro faro.

4

Montaggio del relè lampeggiatore

Parti necessarie per questa operazione:

1	Relè lampeggiatore
1	Bullone flangiato a testa esagonale (¼" x ⅝")

Procedura

1. Sul tubo del supporto del cruscotto della macchina (Figura 5), fissate il relè lampeggiatore al tubo del supporto del cruscotto utilizzando il bullone esagonale (Figura 6).

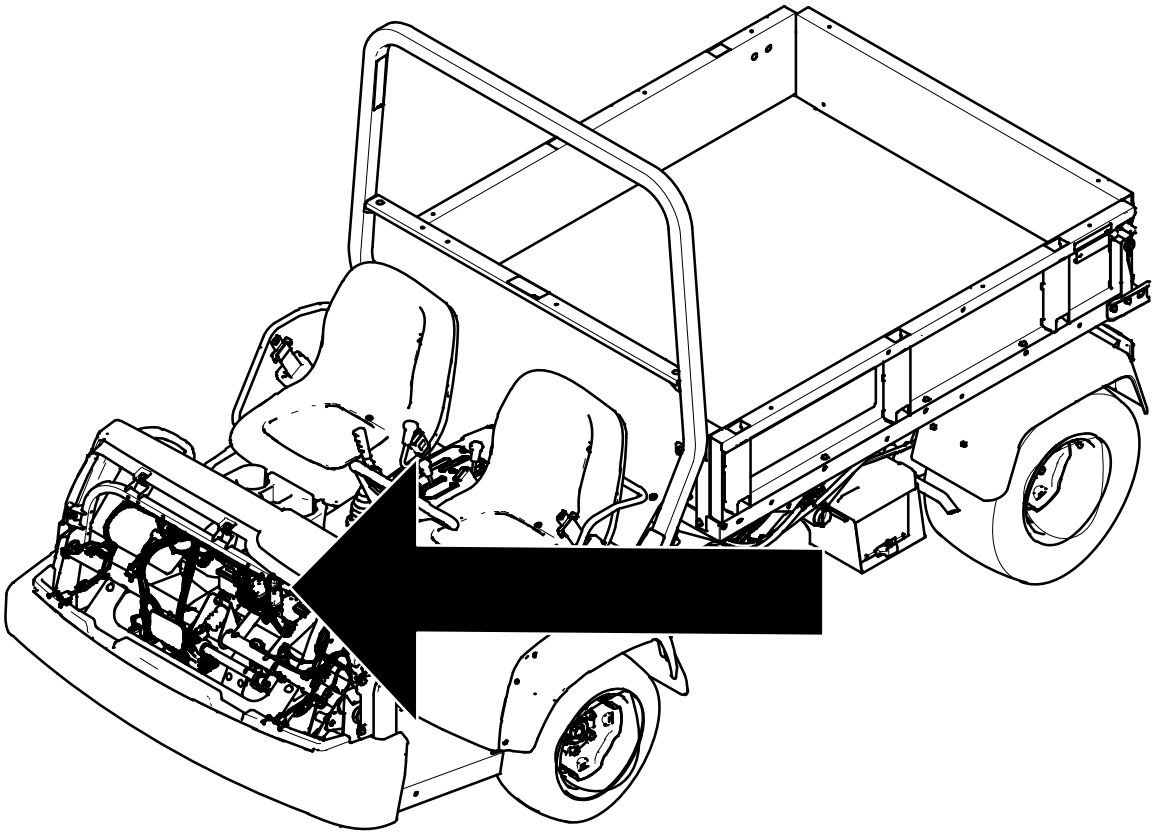

g387635

Figura 5

2. Individuate il connettore del cablaggio preassemblato della macchina etichettato SIGNAL MODULE (Modulo di segnalazione) e inseritelo nel relè lampeggiatore (Figura 6).

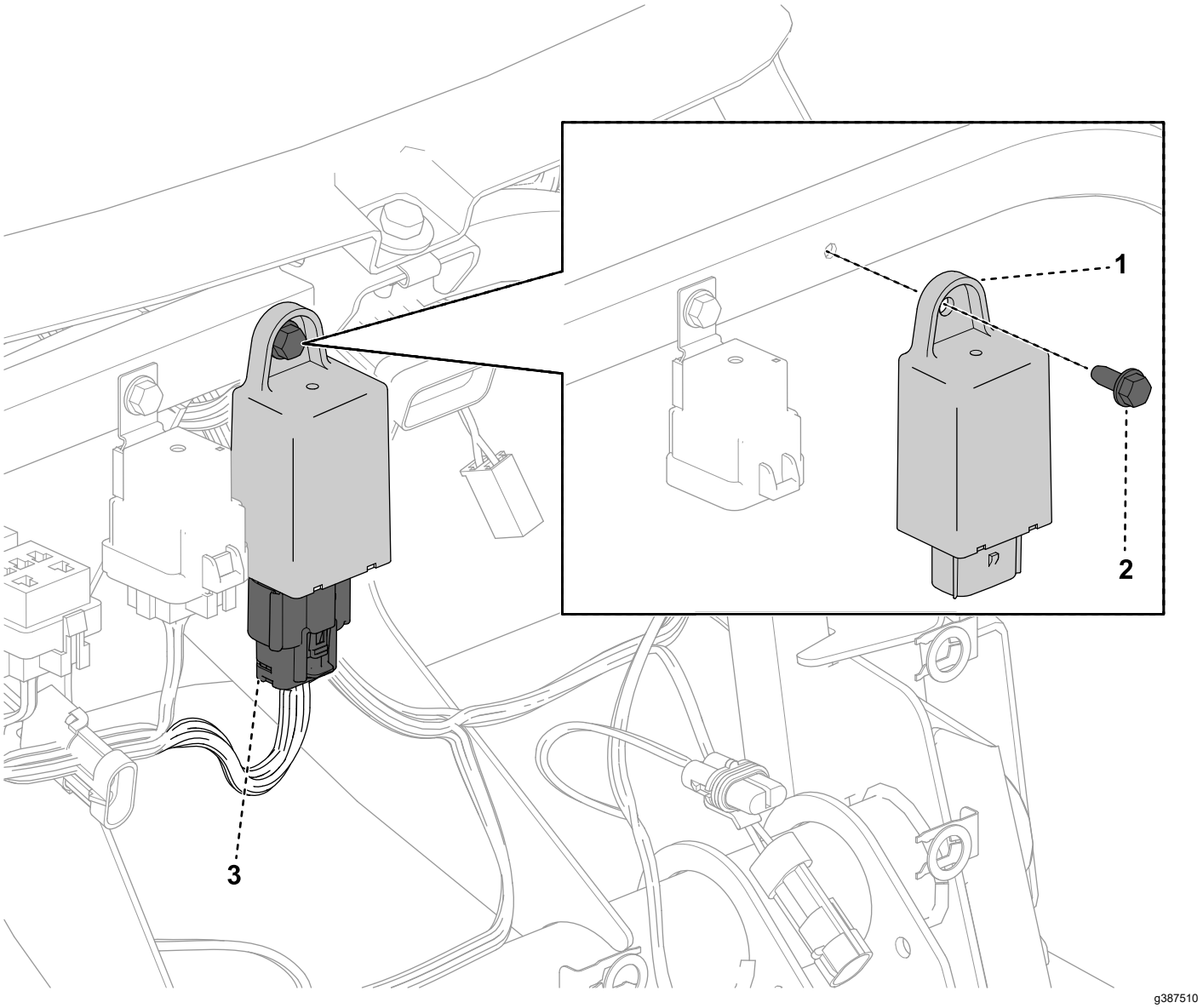

Figura 6

1. Relè lampeggiatore
2. Bullone esagonale
3. Connettore

5

Montaggio del contattore di segnalazione pericolo e dell’interruttore dell’indicatore di direzione

Parti necessarie per questa operazione:

1	Contattore di segnalazione pericolo
1	Interruttore dell'indicatore di direzione

Procedura

1. Da dietro il cruscotto, ritagliate 2 fori nell’adesivo come illustrato nella Figura 7.

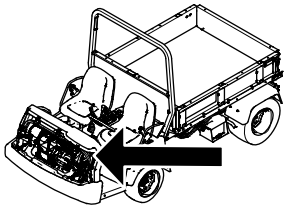

g387638

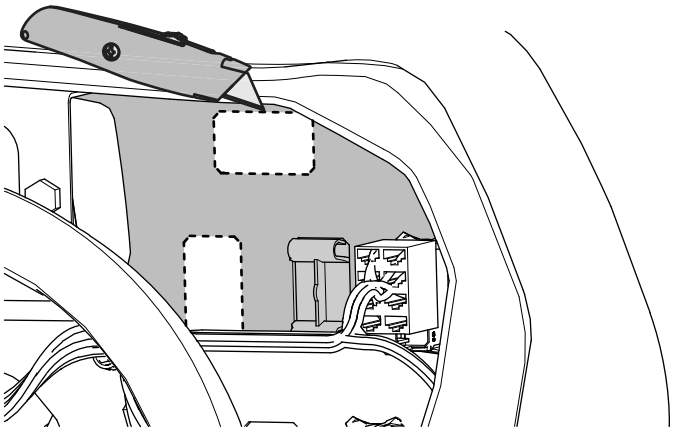

g387637

Figura 7

2. Inserite il contattore di segnalazione pericolo e l’interruttore dell’indicatore di direzione nei fori del pannello del cruscotto fino a quando non scattano in posizione come illustrato nella Figura 8.

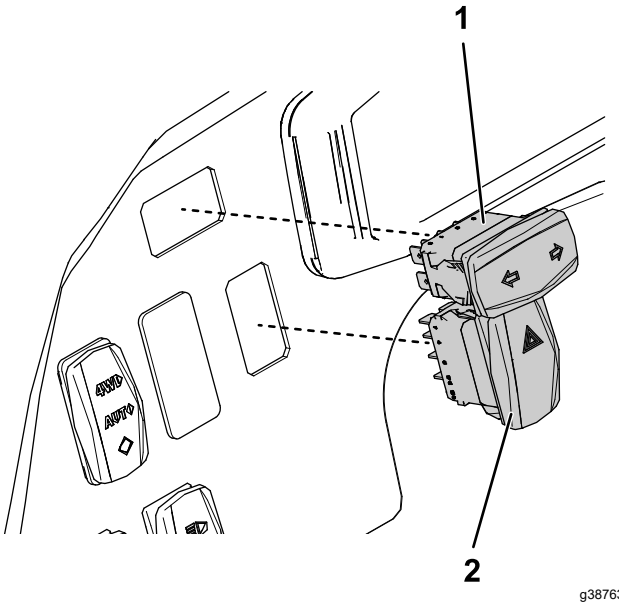

g387639

Figura 8

1. Interruttore dell'indicatore di direzione
2. Interruttore luci di emergenza

3. Individuate il cablaggio preassemblato con i connettori etichettati HAZARDS SWITCH (Contattore di segnalazione pericolo) e TURN SIGNAL SWITCH (Interruttore dell’indicatore di direzione).
4. Collegate i connettori al contattore di segnalazione pericolo e all’interruttore dell’indicatore di direzione.

6

Montaggio del cofano

Non occorrono parti

Procedura

1. Allineate il cofano alla parte frontale della macchina (Figura 1).
2. Ruotate il cofano in avanti e collegate i fari ai connettore del cablaggio preassemblato etichettati LEFT HEADLIGHT (Faro sinistro) e RIGHT HEADLIGHT (Faro destro), e collegate le luci di pericolo e di direzione ai connettori del cablaggio preassemblato etichettati LEFT FRONT LIGHT (Luce anteriore sinistra) e RIGHT FRONT LIGHT (Luce anteriore destra).
3. Ruotate il cofano all'indietro e inserite le linguette di montaggio sulla parte superiore del cofano nelle fessure sul cruscotto della macchina (Figura 1).
4. Ruotate il cofano verso il basso e inserite le linguette sulla parte inferiore del cofano nelle fessure sul paraurti (Figura 1).

7

Collegamento della batteria

Non occorrono parti

Procedura

Collegate la batteria; fate riferimento al vostro *Manuale dell'operatore*.

8

Collaudo delle luci

Non occorrono parti

Procedura

Nota: Fatevi aiutare da qualcuno per controllare le luci mentre le collaudate.

1. Sedetevi al posto di guida e accendete la macchina.
2. Premete l'interruttore delle luci di pericolo.

   Nota: Le luci di pericolo dovrebbero accendersi.
3. Spostate l'indicatore di direzione sulle posizioni di sinistra e destra.

   Nota: Le luci di posizione dovrebbero lampeggiare nella parte frontale della macchina e le luci posteriori dovrebbero lampeggiare nella parte posteriore della macchina.
4. Spegnete la macchina e togliete la chiave.



Count on it.