Form No. 3451-607 Rev A

ブレーキ方向指示器 LED キット

シリアル番号 410500000 以降の Workman® HD 作業車用

モデル番号 145-2296

取り付け要領

取り付け

付属部品

すべての部品がそろっているか、下の表で確認してください。

手順	内容	数量	用途
1	必要なパーツはありません。	–	マシンの準備を行います。
2	必要なパーツはありません。	–	フードを外す。
3	前側の方向指示ライト プラスボルト#10 x 1¼" フランジナット#10	2 4 4	前側方向指示ライトを取り付けます。
4	フラッシャリレー 六角ワッシャヘッドボルト¼ x ⅝"	1 1	フラッシャリレーを取り付けます。
5	ハザードスイッチ 方向指示器用スイッチ	1 1	方向指示器スイッチとハザードスイッチを取り付けます。
6	必要なパーツはありません。	–	フードを取り付ける。
7	必要なパーツはありません。	–	バッテリーを接続する。
8	必要なパーツはありません。	–	ランプの点灯確認を行う。

1

マシンの準備を行う

必要なパーツはありません。

手順

1. 平らな場所に駐車する。
2. 駐車ブレーキを掛ける。
3. エンジンを止め、キーを抜き取る。
4. バッテリーの接続を外す; 各マシンの*オペレーターズマニュアル*を参照。

© 2022—The Toro® Company
8111 Lyndale Avenue South
Bloomington, MN 55420

製品の登録は www.Toro.com.

この文書は翻訳です。 (JA)
Printed in the USA
禁無断転載
3451-607

2

フードを外す

必要なパーツはありません。

手順

1. ヘッドライトの開口部でフードをつかみ、フードを持ち上げて、下側の取り付けタブをフレームの穴から外す図 1。

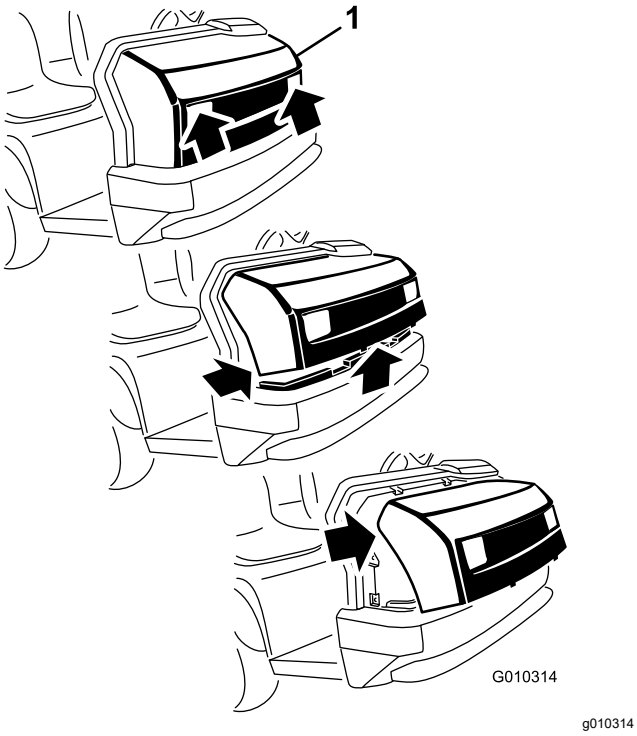

図 1

1. フード

2. フードの下側を手前に持ち上げて、上部の取り付けタブをフレームのスロットから引き抜けるようにする図 1。
3. フードの上側を前に倒し、ヘッドライトからワイヤコネクタを抜く図 1。
4. フードを外す。

3

前側方向指示ライトを取り付ける

この作業に必要なパーツ

2	前側の方向指示ライト
4	プラスボルト#10 x 1¼"
4	フランジナット#10

手順

1. 図 2にあるように、フードの内側の各ヘッドライトの下にある 3 つのドットのうち真ん中のドットを特定する。

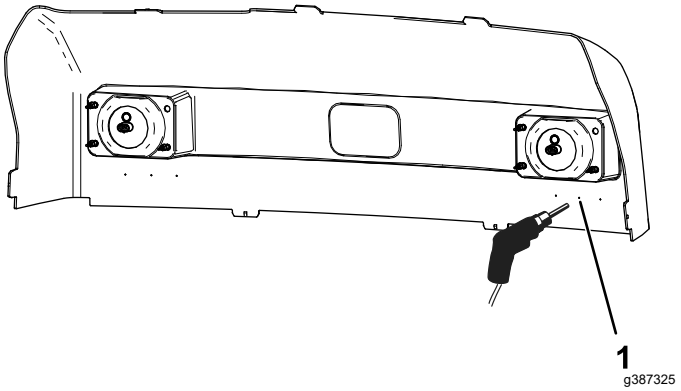

図 2

1. 真ん中のドット

2. 図 3に示す寸法と、真ん中のドットを基準にして、以下の順に 3つの穴を開ける。

   注 真ん中のドットだけを基準にしてください。。他の 2 つのドットは無視してください。

   A. 外側位置にの 2 つの外側穴を開ける直径 6 mm。

   B. 中央位置にの 1 つの穴を開ける直径 32 mm。

   重要 **外側の 2 つの穴が、中央の穴に対して対称となるようにしてください図 3。**

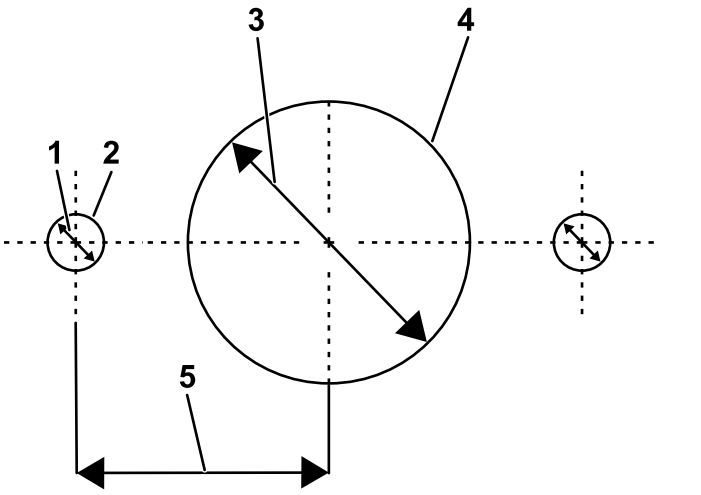

g387277

図 3

1. 直径 6 mm
2. 外側の穴
3. 直径 32 mm
4. 中央の穴
5. 28 mm

3. 前側方向指示ライトをフードに取りつける黄色のレンズを外向けにして以下の要領で取り付ける

   A. ライトにプラスボルト 2 本を通し、フードに開けた 6 mm 穴にそれぞれのボルトを入れる図 4。

   注 黄色のレンズが車体の外側にくるようにライトを取り付けてください。

   B. フランジナットでボルトを固定する図 4。

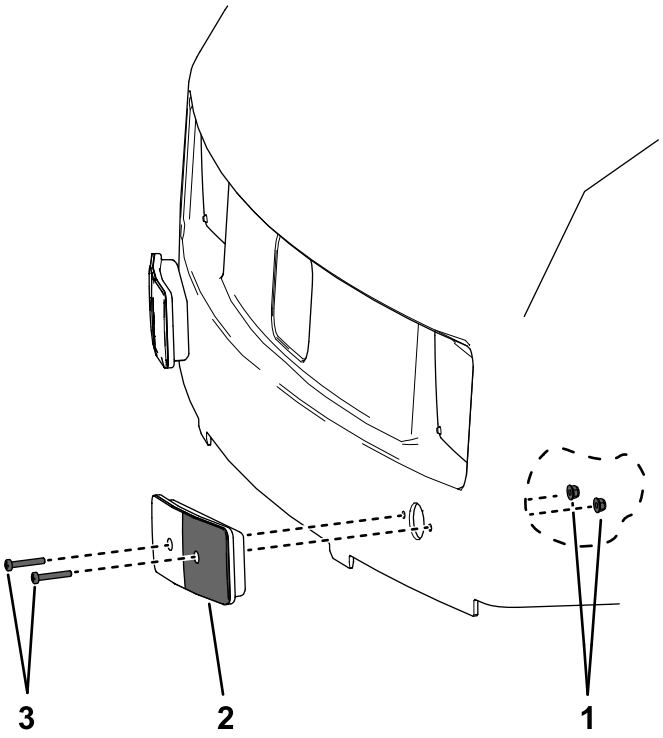

g387336

図 4

1. フランジナット
2. 前側の方向指示ライト
3. プラスヘッドボルト

4. もう 1 つのヘッドライトにもステップ 1-4 の作業を行う。

4

フラッシャリレーを取り付ける

この作業に必要なパーツ

1	フラッシャリレー
1	六角ワッシャヘッドボルト¼ x ⅝"

手順

1. マシンのダッシュサポートチューブ図 5で、フラッシャリレーをダッシュサポートチューブに固定する六角ボルトを使う図 6。

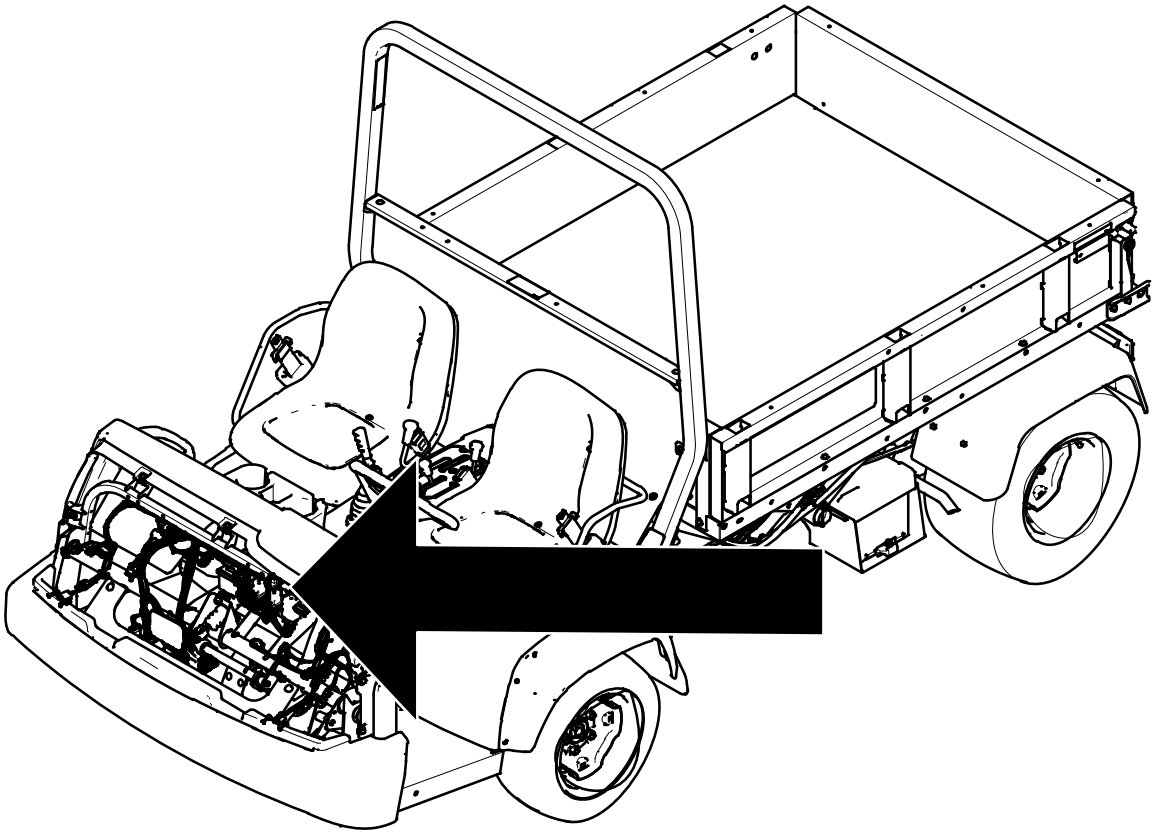

g387635

図 5

2. 車体用のワイヤハーネスのコネクタ SIGNAL MODULE というラベルがついているをフラッシャーのリレーに接続する図 6。

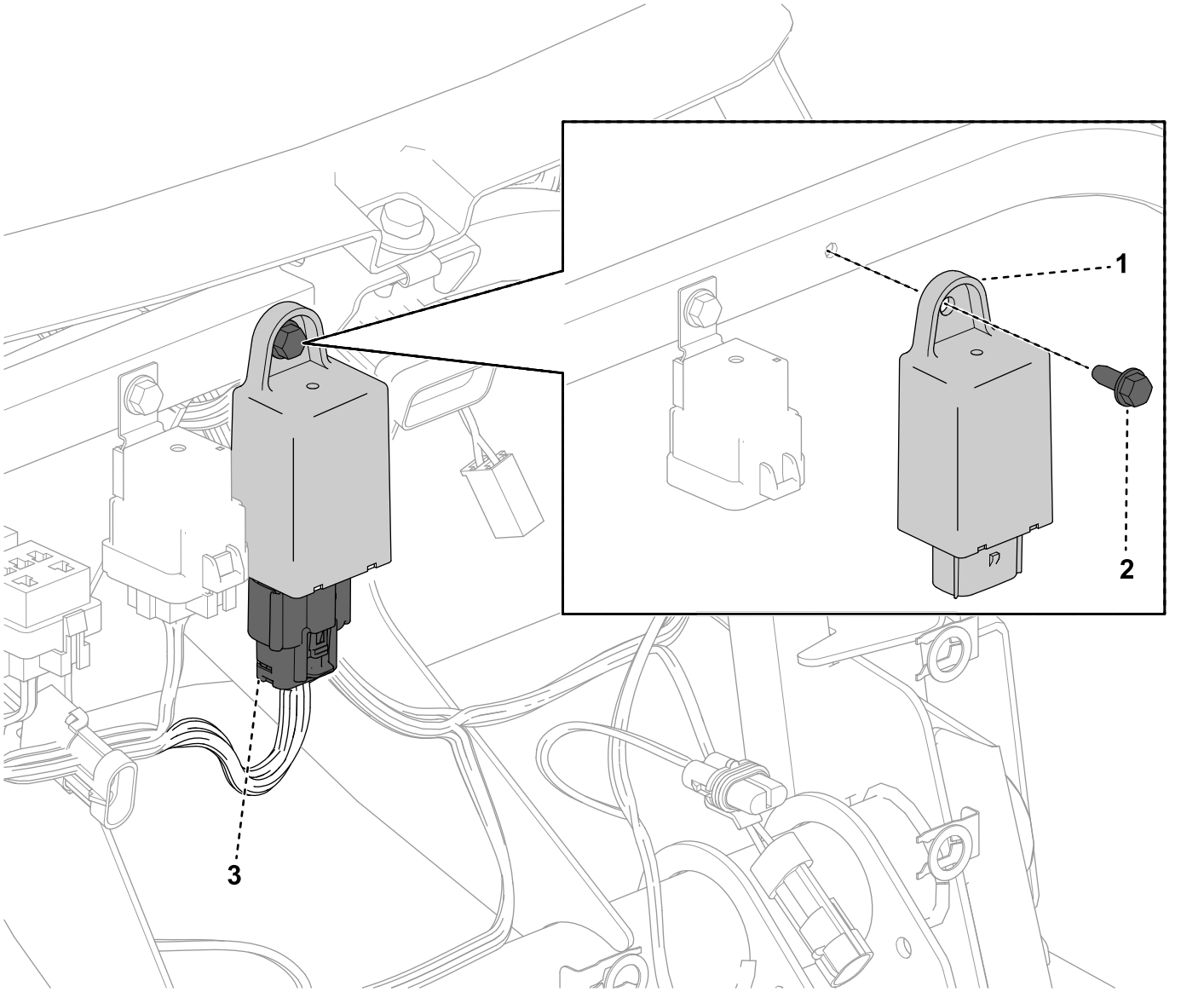

図 6

1. フラッシャリレー
2. 六角ボルト
3. コネクタ

5

ハザードスイッチと方向指示器スイッチを取り付ける

この作業に必要なパーツ

1	ハザードスイッチ
1	方向指示器用スイッチ

手順

1. ダッシュボードの裏側から図 7のようにデカルトに 2 つの穴を開ける

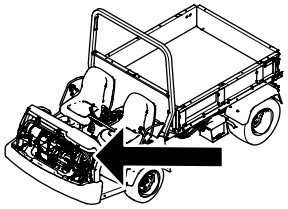

g387638

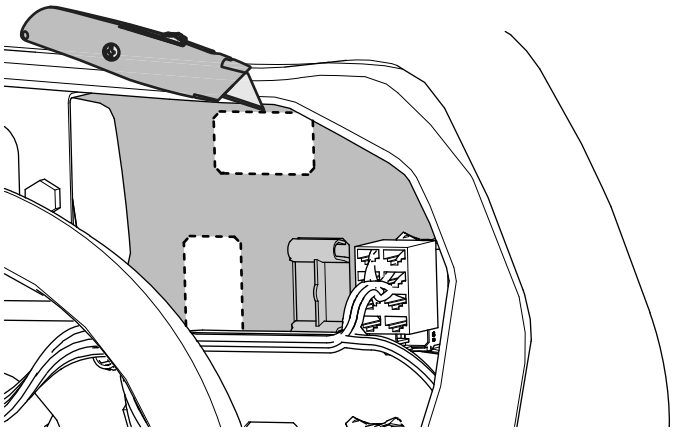

g387637

図 7

2. 図 8のように、それぞれの穴にハザードスイッチと方向指示器スイッチを嵌める。カチッという音がするまで押し込むこと。

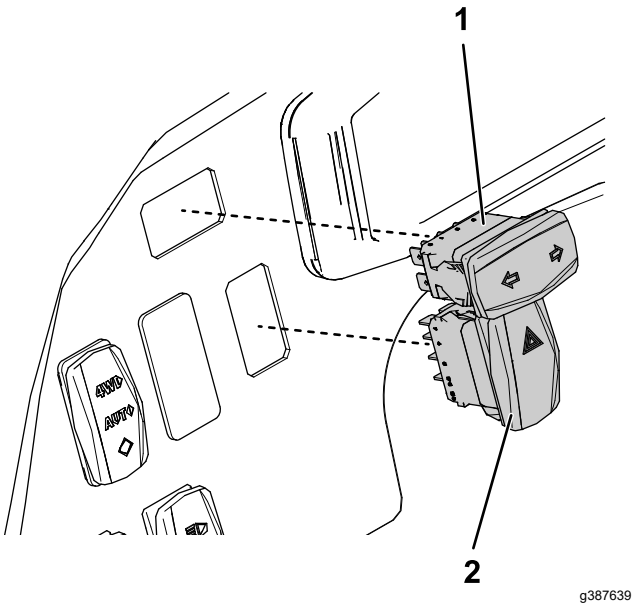

g387639

図 8

1. 方向指示器用スイッチ　　2. ハザードスイッチ

3. ワイヤハーネスのコネクタHAZARDS SWITCH というラベルのものと TURN SIGNAL SWITCHを探し出す。
4. コネクタをハザードスイッチと方向指示器スイッチに接続する。

6
フードを取り付ける

必要なパーツはありません。

手順

1. フードを車体前部にセットする図 1。
2. フードを前に倒してヘッドライトをワイヤハーネスのコネクタラベルは LEFT HEADLIGHT と RIGHT HEADLIGHTに接続する。ハザードライトと方向指示ライトにワイヤハーネスのコネクタラベルは LEFT FRONT LIGHT と RIGHT FRONT LIGHTを接続する。
3. フードを立てた位置に戻し、フード上部にある取り付けタブをダッシュパネルのスロットにはめ込む 図 1。
4. フードを下げて、フード下部にある取り付けタブをバンパーのスロットにはめ込む 図 1。

7
バッテリーを接続する

必要なパーツはありません。

手順

バッテリーを接続する; 各マシンの*オペレーターズマニュアル*を参照。

8
ランプ類の点灯確認

必要なパーツはありません。

手順

注 スイッチを操作する人と点灯を確認する人が組になって行うのがよいでしょう。

1. 運転席に座り、マシンを始動する。
2. ハザードライトスイッチを押す。

注 スイッチ操作に応じて動作すればよい。

3. 方向指示器を左折、右折方向に操作する。

注 左折、右折それぞれの場合に、車体前部でポジションライトが点滅し車体後部でテールライトが点滅すれば問題なし。

4. エンジンを止め、キーを抜き取る。



Count on it.