Form No. 3451-608 Rev A

Ledverlichtingsset met remlichten en richtingaanwijzers

Workman® HD multifunctioneel voertuig met serienummer 410500000 of hoger

Modelnr.: 145-2296

Installatie-instructies

Installatie

Losse onderdelen

Gebruik onderstaande lijst om te controleren of alle onderdelen zijn geleverd.

Procedure	Omschrijving	Hoeveelheid	Gebruik
1	Geen onderdelen vereist	–	Een machine klaarmaken voor de montage.
2	Geen onderdelen vereist	–	De motorkap verwijderen.
3	Voorste richtingaanwijzer Kruiskopbout (nr. 10 x 1¼") Flensmoer (nr. 10)	2 4 4	De voorste richtingaanwijzers monteren.
4	Knipperlichtrelais Inbusbout met rand (¼" x ⅝")	1 1	Het knipperlichtrelais monteren.
5	Schakelaar voor gevarenverlichting Richtingaanwijzerschakelaar	1 1	De schakelaar voor de gevarenverlichting en de richtingaanwijzerschakelaar monteren.
6	Geen onderdelen vereist	–	De motorkap plaatsen.
7	Geen onderdelen vereist	–	De accu aansluiten.
8	Geen onderdelen vereist	–	De lampen testen.

1

Een machine klaarmaken voor de montage

Geen onderdelen vereist

Procedure

1. Parkeer een machine op een horizontaal oppervlak.
2. Stel de parkeerrem in werking.
3. Zet de motor af en haal het sleuteltje uit het contact.
4. Koppel de accu los; raadpleeg de *Gebruikershandleiding* die bij uw hoort.

© 2022—The Toro® Company
8111 Lyndale Avenue South
Bloomington, MN 55420

Registreer uw product op www.Toro.com.

CE UK CA

Vertaling van de oorspronkelijke tekst (NL)
Gedrukt in de VS
Alle rechten voorbehouden

3451-608

2

De motorkap verwijderen

Geen onderdelen vereist

Procedure

1. Pak de motorkap beet via de openingen van de koplampen en til de motorkap op om de montagelipjes uit de sleuven in het frame te laten klikken (Figuur 1).

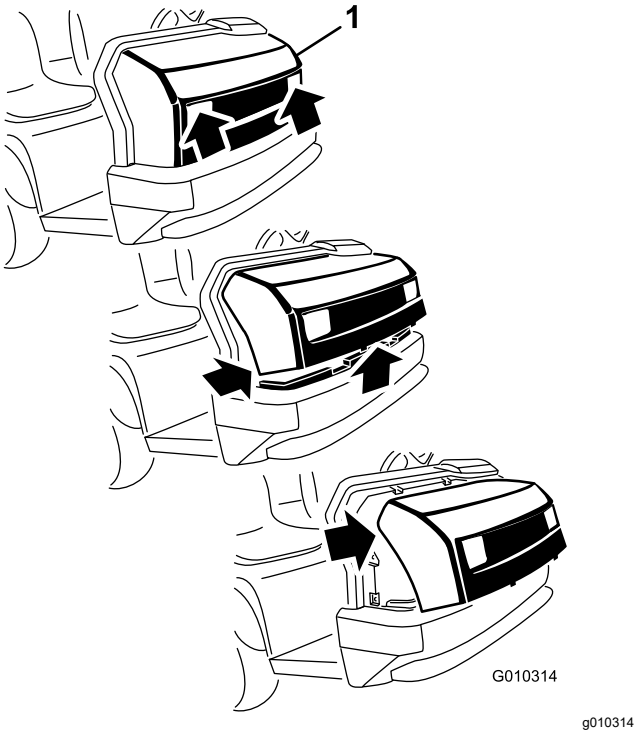

Figuur 1

1. Motorkap

2. Draai de onderkant van de motorkap omhoog tot u de bovenste montagelipjes uit de sleuven in het frame kunt trekken (Figuur 1).
3. Draai de bovenzijde van de motorkap naar voren en koppel de kabelstekkers van de koplampen los (Figuur 1).
4. Verwijder de motorkap.

3

De voorste richtingaanwijzers monteren

Benodigde onderdelen voor deze stap:

2	Voorste richtingaanwijzer
4	Kruiskopbout (nr. 10 x 1¼")
4	Flensmoer (nr. 10)

Procedure

1. Zoek aan de binnenkant van de motorkap de 3 stippen onder elke koplamp en zoek de middelste stip zoals geïllustreerd in Figuur 2.

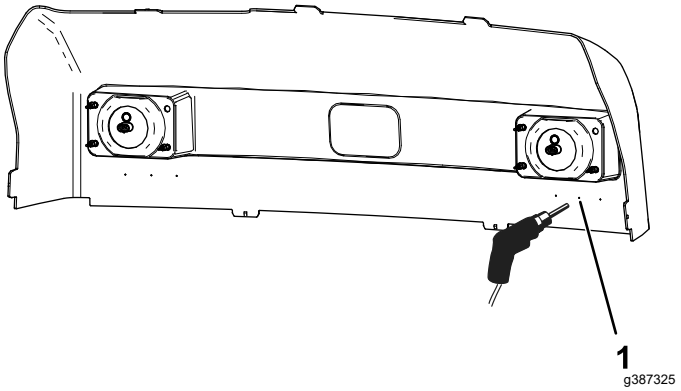

Figuur 2

1. Middelste stip

2. Boor 3 gaten in deze volgorde, met de maten getoond in Figuur 3 en de middelste stip als referentie:

   Opmerking: Gebruik enkel de middelste stip als referentie. Negeer de 2 buitenste stippen.

   A. Boor 2 buitenste gaten (6 mm diameter) in de buitenste posities.

   B. Boor een gat (met een diameter van 32 mm) in het midden.

      Belangrijk: **Zorg ervoor dat de 2 buitenste gaten symmetrisch zijn met het middelste gat (Figuur 3).**

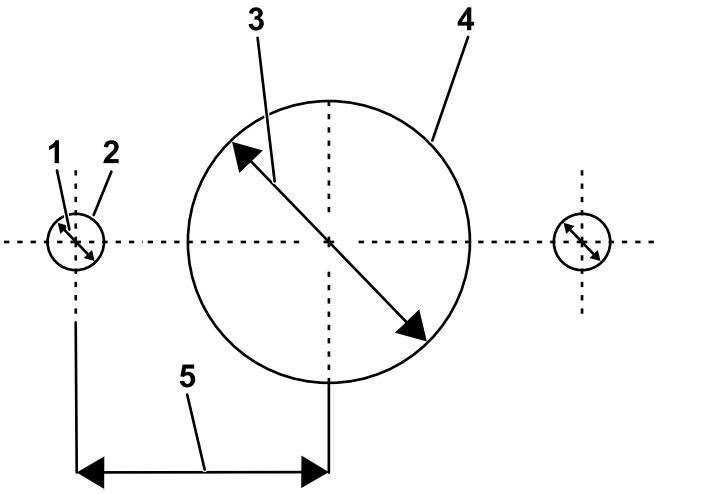

Figuur 3

1. Diameter van 6 mm
2. Buitenste gat
3. Diameter van 32 mm
4. Middelste gat
5. 28 mm

3. Bevestig een voorste richtingaanwijzer aan de motorkap op elke locatie. Richt de oranje lens naar de buitenkant, als volgt:

   A. Steek 2 kruiskopbouten door de lamp en in de buitenste gaten met een diameter van 6 mm in de kap (Figuur 4).

      Opmerking: Oriënteer de lichten met de oranje kap naar buiten.

   B. Bevestig de bouten met de flensmoeren (Figuur 4).

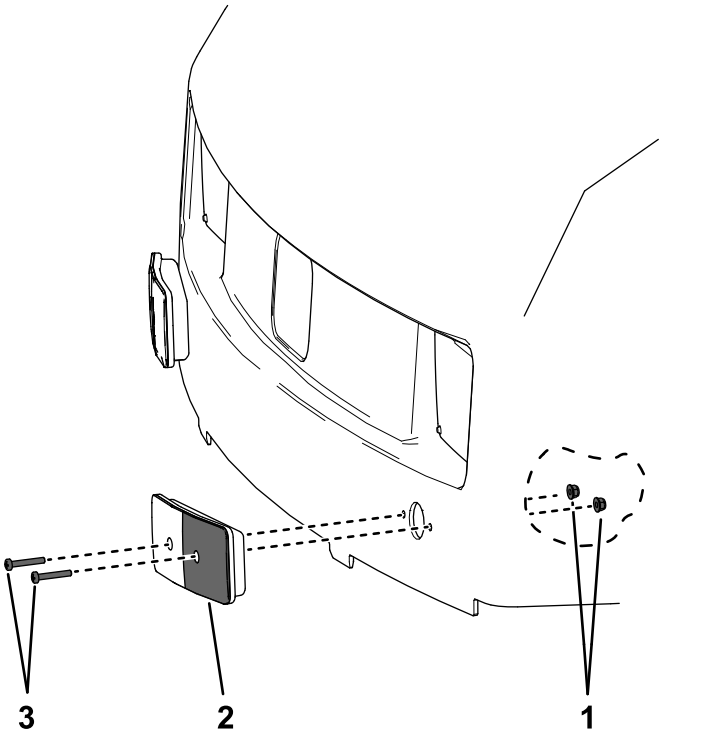

Figuur 4

1. Flensmoer
2. Voorste richtingaanwijzer
3. Kruiskopbout

4. Herhaal stap 1 tot en met 4 voor de andere koplamp.

4

Het knipperlichtrelais monteren

Benodigde onderdelen voor deze stap:

1	Knipperlichtrelais
1	Inbusbout met rand (¼" x ⅝")

Procedure

1. Bevestig het knipperlichtrelais op de steunbuis van de bevestigingsbeugel van het dashboard (Figuur 5) met de zeskantbout (Figuur 6).

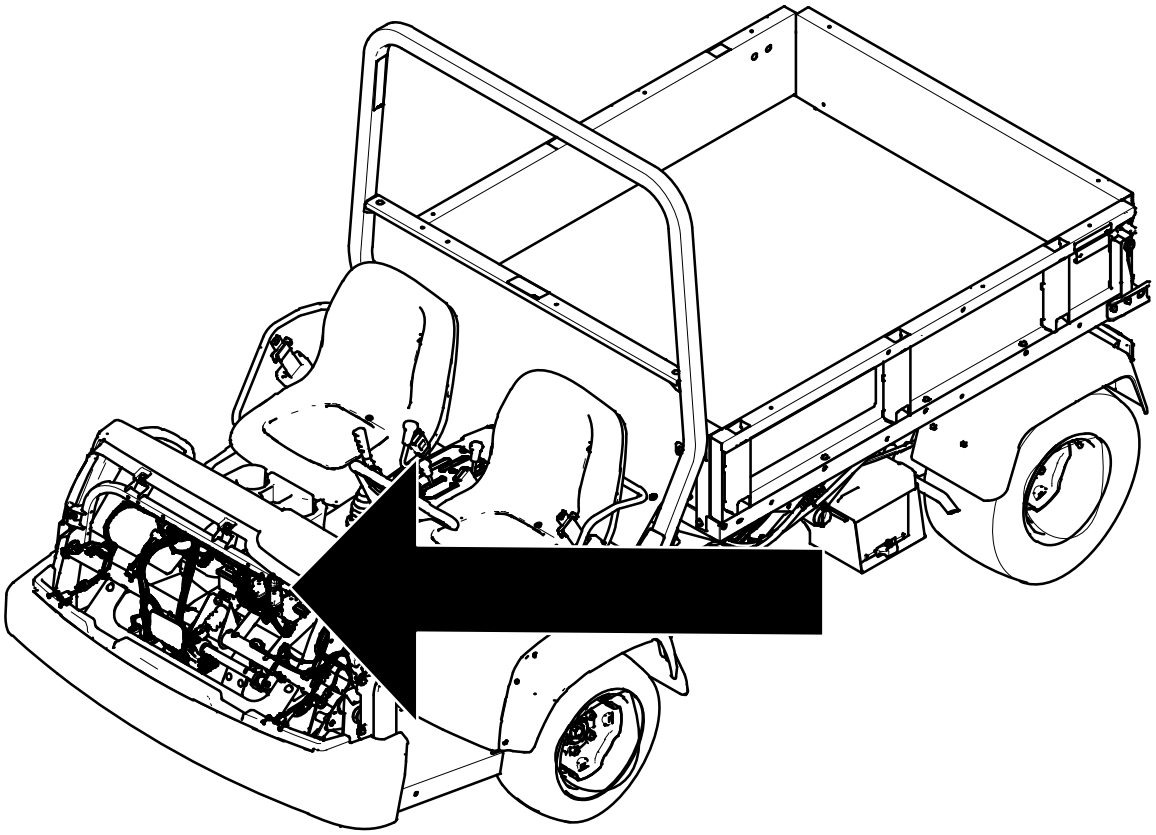

g387635

Figuur 5

2. Zoek de aansluiting van de kabelboom van de machine met de aanduiding SIGNAL MODULE en koppel de aansluiting aan op het knipperrelais (Figuur 6).

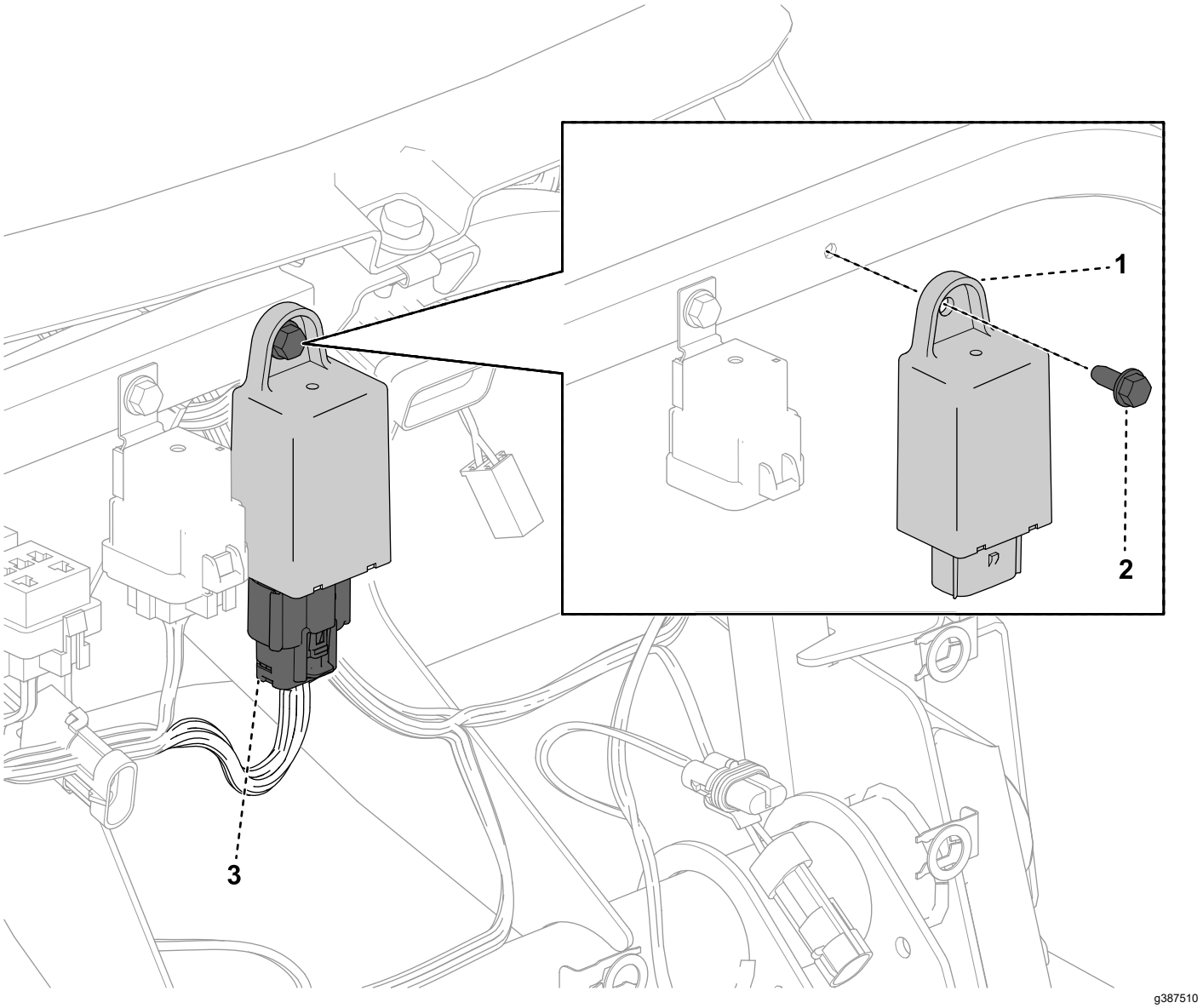

Figuur 6

1. Knipperlichtrelais
2. Zeskantbout
3. Connector

5

De schakelaar voor de gevarenverlichting en de richtingaanwijzerschakelaar monteren

Benodigde onderdelen voor deze stap:

1	Schakelaar voor gevarenverlichting
1	Richtingaanwijzerschakelaar

Procedure

1. Snijd van achter het dashboard 2 gaten in de sticker zoals aangegeven in Figuur 7.

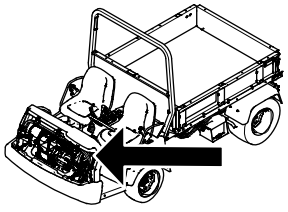

g387638

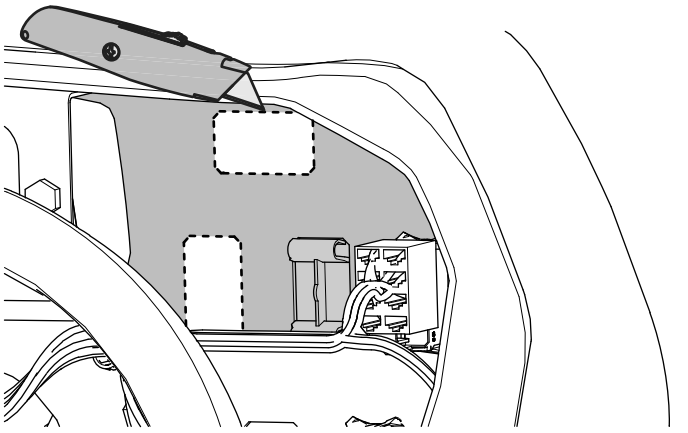

g387637

Figuur 7

2. Steek de schakelaar voor de gevarenverlichting en de richtingaanwijzerschakelaar in de gaten van het dashboardpaneel tot ze vastklikken, zoals afgebeeld in Figuur 8.

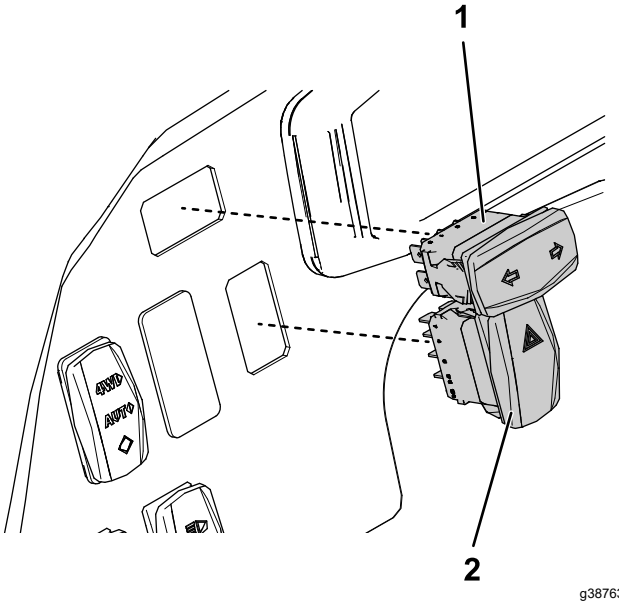

g387639

Figuur 8

1. Richtingaanwijzerschakelaar
2. Schakelaar voor gevarenverlichting

3. Zoek de kabelboom met de connectoren met de aanduiding HAZARDS SWITCH en TURN SIGNAL SWITCH.
4. Steek de connectoren in de schakelaar voor de gevarenverlichting en de richtingaanwijzerschakelaar.

6

De motorkap plaatsen

Geen onderdelen vereist

Procedure

1. Lijn de accu uit met de voorzijde van de machine (Figuur 1).
2. Klap de motorkap naar voren en sluit de koplampen aan op de kabelboomconnectoren met de aanduiding LEFT HEADLIGHT en RIGHT HEADLIGHT en sluit de gevarenverlichting en de richtingaanwijzers aan op de connectoren met de aanduiding LEFT FRONT LIGHT en RIGHT FRONT LIGHT.
3. Draai de motorkap terug en steek de montagelipjes bovenaan de motorkap in de sleuven in het dashboard van de machine (Figuur 1).
4. Draai de motorkap naar beneden en steek de lipjes onderaan de motorkap in de sleuven in de bumper (Figuur 1).

7

De accu aansluiten

Geen onderdelen vereist

Procedure

Sluit de accu aan; raadpleeg de *Gebruikershandleiding* die bij uw hoort.

8

De lampen testen

Geen onderdelen vereist

Procedure

Opmerking: Vraag iemand om te controleren of de lampen werken terwijl u ze test.

1. Ga op de bestuurdersstoel zitten en schakel de machine in.
2. Druk op de schakelaar voor de gevarenverlichting.

   Opmerking: De gevarenverlichting moet gaan branden.
3. Zet de richtingaanwijzer naar links en naar rechts.

   Opmerking: De standlichten moeten knipperen vooraan de machine, en het achterlicht moet knipperen achteraan.
4. Schakel de machine uit en verwijder het contactsleuteltje.



Count on it.