Form No. 3451-609 Rev A

LED-lyssett – bremse- og blinklys

Workman® HD-bruksbil med serienummer 410500000 og nyere

Modellnr. 145-2296

Installasjonsveiledning

Montering

Løse deler

Bruk diagrammet nedenfor som en sjekkliste for å kontrollere at alle delene er sendt.

Prosedyre	Beskrivelse	Ant.	Bruk
1	Ingen deler er nødvendige	–	Klargjøre en maskin.
2	Ingen deler er nødvendige	–	Fjerne panseret.
3	Fremre blinklys Stjerneskrue (nr. 10 x 1¼ tomme) Flensmutter (nr. 10)	2 4 4	Montere fremre blinklys.
4	Blinklysrelé Sekskantet skivehodeskrue (¼ x ⅝ tomme)	1 1	Montere blinklysreleet.
5	Varsellysbryter Blinklysbryter	1 1	Montere varsellys- og blinklysbryterne.
6	Ingen deler er nødvendige	–	Monter panseret.
7	Ingen deler er nødvendige	–	Koble til batteriet.
8	Ingen deler er nødvendige	–	Test lysene.

1

Klargjøre en maskin

Ingen deler er nødvendige

Prosedyre

1. Parker en maskin på et jevnt underlag.
2. Sett på parkeringsbremsen.
3. Slå av motoren og ta ut nøkkelen.
4. Koble fra batteriet. Se *brukerhåndboken*.

© 2022—The Toro® Company
8111 Lyndale Avenue South
Bloomington, MN 55420

Registrer ditt produkt på www.Toro.com.

CE UK CA

Oversettelse av originalen (NO)
Trykt i USA
Med enerett

3451-609

2

Fjerne panseret

Ingen deler er nødvendige

Prosedyre

1. Hold i panseret i frontlysåpningene mens du løfter opp panseret for å frigjøre nedre monteringstapper fra sporene på rammen (Figur 1).

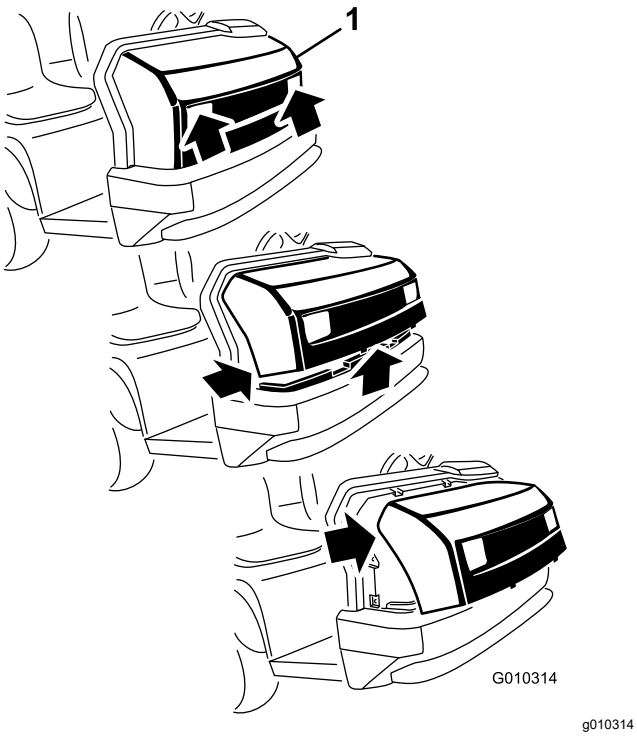

Figur 1

1. Panser

2. Sving bunnen av panseret oppover til du kan trekke de øvre monteringstappene ut av sporene på rammen (Figur 1).
3. Sving toppen av panseret fremover og koble ledningskontaktene fra frontlysene (Figur 1).
4. Fjern panseret.

3

Montere fremre blinklys

Deler som er nødvendige for dette trinnet:

2	Fremre blinklys
4	Stjerneskrue (nr. 10 x 1¼ tomme)
4	Flensmutter (nr. 10)

Prosedyre

1. På innsiden av pansret finner du de tre prikkene under hvert frontlys og finner deretter den midtre prikken, som illustrert i Figur 2.

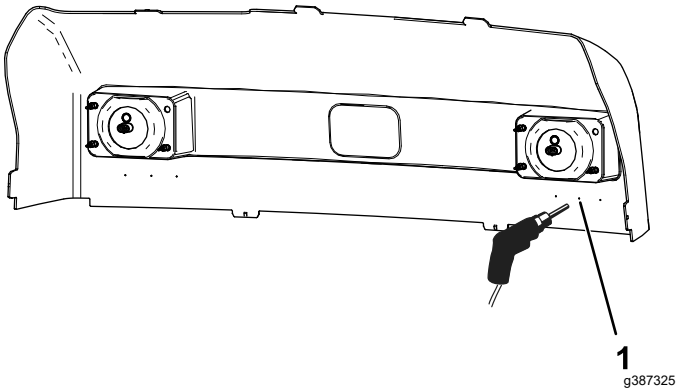

Figur 2

1. Midtre prikk

2. Bruk målene vist i Figur 3 og den midtre prikken som referanse, og bor tre hull i følgende rekkefølge:

   Merk: Bruk kun den midtre prikken som referanse. Ignorer de to ytre prikkene.

   A. Bor to hull (6 mm i diameter) ved de ytre posisjonene.

   B. Bor et midthull (32 mm i diameter) i den midtre posisjonen.

      Viktig: **Påse at de to ytre hullene er symmetriske i forhold til hullet i midten (Figur 3).**

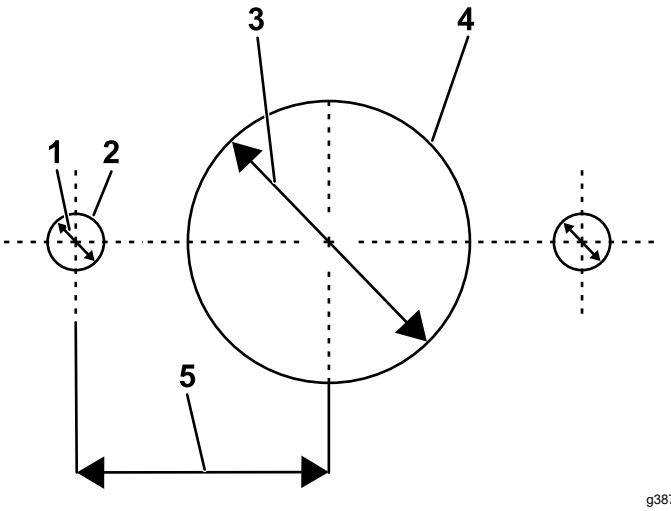

Figur 3

1. 6 mm diameter
2. Ytre hull
3. 32 mm diameter
4. Midthull
5. 28 mm

3. Fest et fremre blinklys til panseret ved hver plassering med den gule linsen på utsiden, som følger:

   A. Sett to stjerneskruer gjennom lyset og inn i de ytterste hullene på 6 mm i panseret (Figur 4).

      Merk: Plasser lysene med den gule linsen vendt utover.

   B. Fest skruene ved hjelp av flensmutterne (Figur 4).

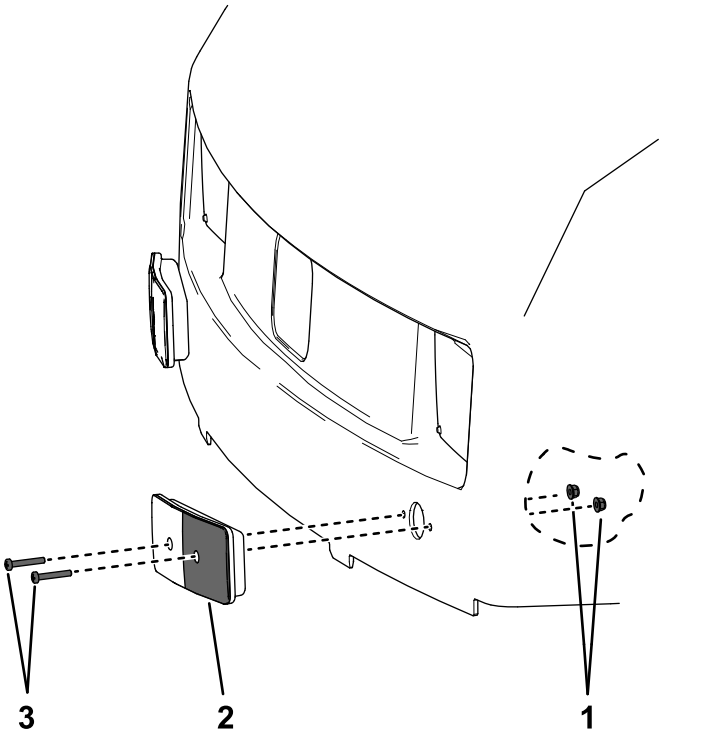

Figur 4

1. Flensmutter
2. Fremre blinklys
3. Stjerneskrue

4. Gjenta trinn 1 til 4 under det andre frontlyset.

4

Montere blinklysreleet

Deler som er nødvendige for dette trinnet:

1	Blinklysrelé
1	Sekskantet skivehodeskrue (¼ x ⅝ tomme)

Prosedyre

1. Ved støtterøret til maskinens dashbord (Figur 5) fester du blinklysreelet til støtterøret ved hjelp av sekskantbolten (Figur 6).

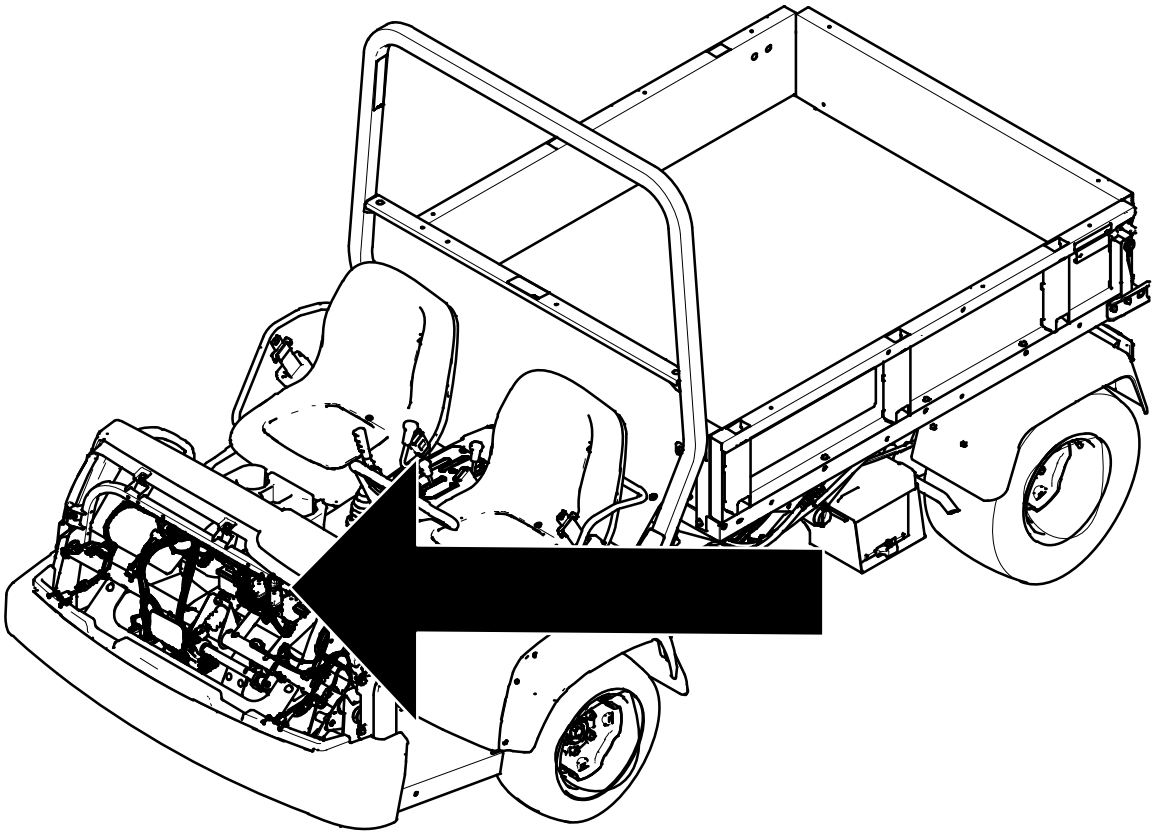

g387635

Figur 5

2. Finn maskinens ledningssatskontakt merket med SIGNAL MODULE (signalmodul), og koble kontakten til blinklysreleet (Figur 6).

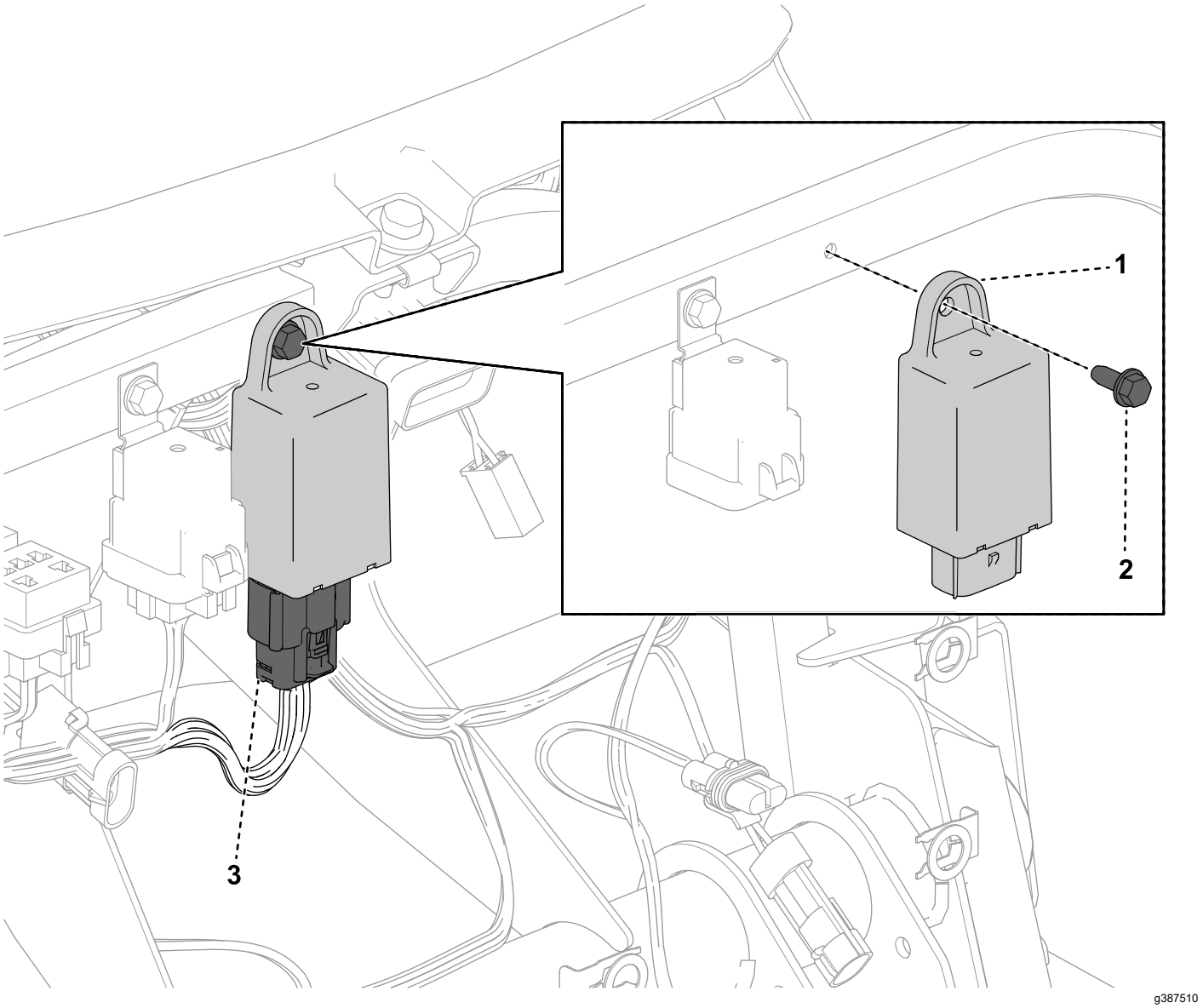

Figur 6

1. Blinklysrelé
2. Sekskanthodebolt
3. Kontakt

5

Montere varsellys- og blinklysbryterne

Deler som er nødvendige for dette trinnet:

1	Varsellysbryter
1	Blinklysbryter

Prosedyre

1. Fra baksiden av dashbordet skjærer du to hull i dashbordmerket, som vist i Figur 7.

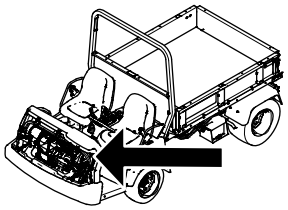

g387638

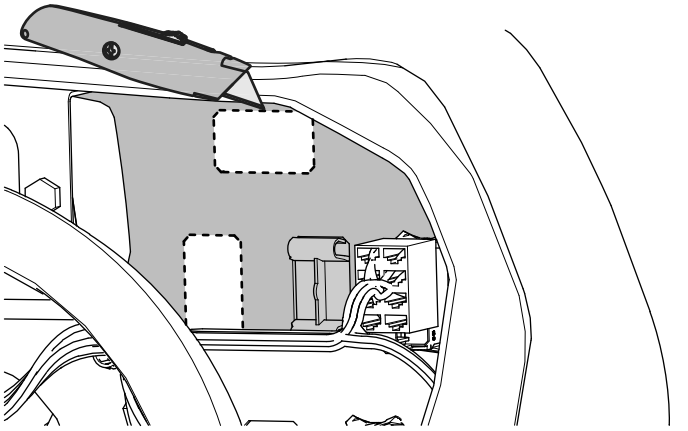

g387637

Figur 7

2. Sett inn varsellys- og blinklyssignalbryterne inn i hullene i dashbordpanelet til de klikker på plass, som vist i Figur 8.

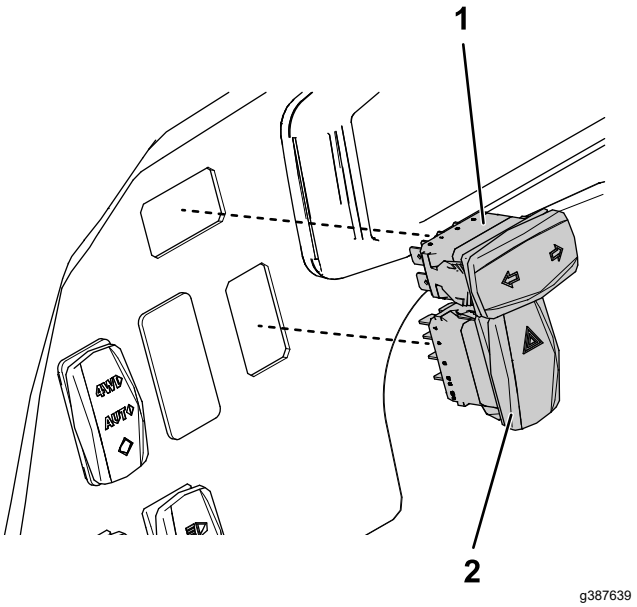

g387639

Figur 8

1. Blinklysbryter
2. Varsellysbryter

3. Finn ledningssatskoblingene merket HAZARDS SWITCH (varsellysbryter) og TURN SIGNAL SWITCH (blinklysbryter).
4. Koble kontaktene til varsellys- og blinklysbryterne.

6

Montere panseret

Ingen deler er nødvendige

Prosedyre

1. Innrett panseret til maskinens forside (Figur 1).
2. Vipp panseret fremover og koble frontlysene til ledningssatskoblingen merketLEFT HEADLIGHT (venstre frontlys) og RIGHT HEADLIGHT (høyre frontlys), og koble varsel- og blinklysene til ledningssatskoblingen merket LEFT FRONT LIGHT (venstre frontlys) og RIGHT FRONT LIGHT (høyre frontlys).
3. Sving panseret tilbake og sett inn monteringstappene øverst på panseret i sporene i maskinens dashbord (Figur 1).
4. Sving panseret ned og sett inn de nederste pansertappene i støtfangerslissene (Figur 1).

7

Koble til batteriet

Ingen deler er nødvendige

Prosedyre

Koble til batteriet. Se *brukerhåndboken*.

8

Teste lysene

Ingen deler er nødvendige

Prosedyre

Merk: Få noen til å se på lysene når du tester dem.

1. Sitt i førersetet og slå på maskinen.
2. Trykk på varsellysbryteren.

   Merk: Varsellysene skal tennes.
3. Flytt blinklyssignalet til venstre og deretter til høyre stilling.

   Merk: Posisjonslysene skal blinke foran på maskinen, og baklysene skal blinke bak på maskinen.
4. Slå av maskinen og ta ut nøkkelen.



Count on it.