Form No. 3451-610 Rev A

Kit de luzes LED de travão e de sinalização

Veículo utilitário Workman® HD com número de série 410500000 e posterior

Modelo nº 145-2296

Instruções de instalação

Instalação

Peças soltas

Utilize a tabela abaixo para verificar se todas as peças foram enviadas.

Procedimento	Descrição	Quanti-dade	Utilização
1	Nenhuma peça necessária	–	Preparação de uma máquina.
2	Nenhuma peça necessária	–	Desmontagem do capot.
3	Luz de sinalização de mudança de direção dianteira Parafuso de cabeça Phillips (n.º 10 x 1½ pol.) Porca flangeada (n.º 10)	2 4 4	Instalação das luzes de sinalização de mudança de direção dianteiras.
4	Relé do pisca Parafuso de cabeça de anilha sextavada (¼ pol. x ⅝ pol.)	1 1	Instalação do relé do pisca.
5	Interruptor de perigo Interruptor de sinalização de mudança de direção	1 1	Instalação do interruptor de sinalização de mudança de direção e do interruptor de perigo.
6	Nenhuma peça necessária	–	Instalação do capot.
7	Nenhuma peça necessária	–	Ligação da bateria.
8	Nenhuma peça necessária	–	Teste das luzes.

1

Preparação de uma máquina

Nenhuma peça necessária

Procedimento

1. Estacione a máquina numa superfície nivelada.
2. Acione o freio de estacionamento.
3. Desligue o motor e retire a chave.
4. Desligue a bateria; consulte o *Manual do utilizador*.

© 2022—The Toro® Company
8111 Lyndale Avenue South
Bloomington, MN 55420

Registe o seu produto em www.Toro.com.

Tradução do original (PT)
Impresso nos EUA
Todos os direitos reservados

3451-610

2

Desmontagem do capot

Nenhuma peça necessária

Procedimento

1. Segurando firmemente no capot pelas aberturas dos faróis, eleve o capot para soltar as patilhas de montagem inferiores das ranhuras da estrutura (Figura 1).

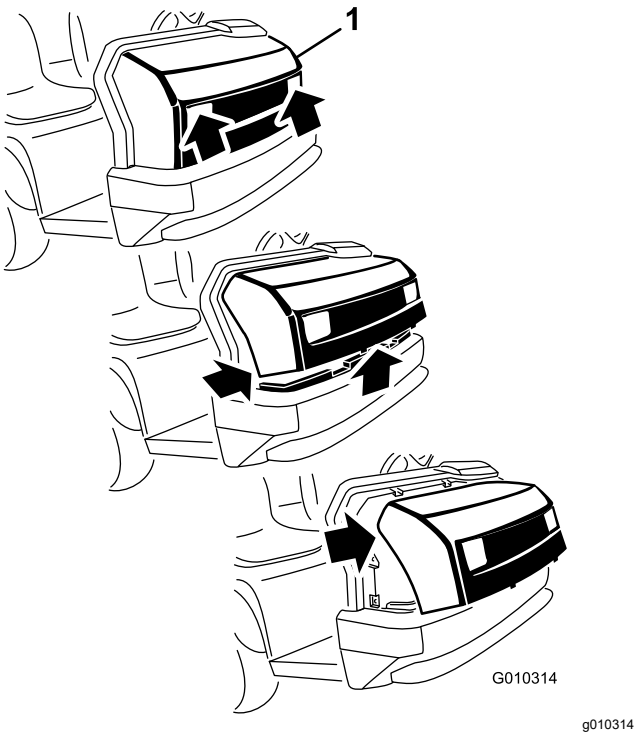

Figura 1

1. Capot

2. Desloque a parte inferior do capot para cima até ser possível retirar as patilhas de montagem superiores das ranhuras da estrutura (Figura 1).
3. Incline a parte superior do capot para a frente e desligue os conectores de fios dos faróis (Figura 1).
4. Desmontagem do capot.

3

Instalação das luzes de sinalização de mudança de direção dianteiras

Peças necessárias para este passo:

2	Luz de sinalização de mudança de direção dianteira
4	Parafuso de cabeça Phillips (n.º 10 x 1½ pol.)
4	Porca flangeada (n.º 10)

Procedimento

1. No interior do capot, localize os três pontos debaixo de cada farol e encontre o ponto central como ilustrado em Figura 2.

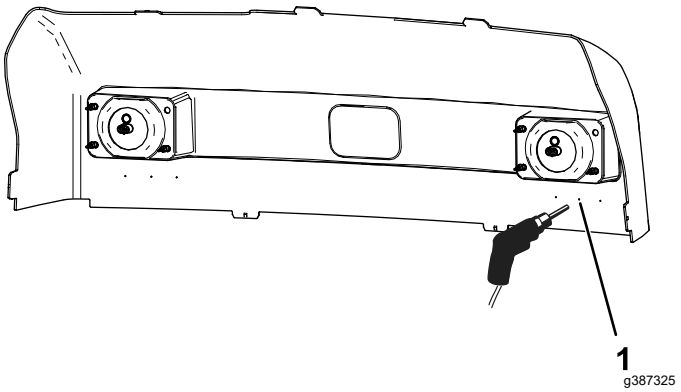

Figura 2

1. Ponto central

2. Utilizando as medidas mostradas em Figura 3 e o ponto central como referência, perfure três orifícios na seguinte ordem:

   Nota: Utilize apenas o ponto central como referência. Ignore os dois pontos exteriores.

   A. Perfure dois orifícios exteriores (6 mm de diâmetro) nas posições exteriores.

   B. Perfure um orifício central (32 mm de diâmetro) na posição central.

      Importante: **Certifique-se de que os dois orifícios exteriores estão simétricos em relação ao orifício central (Figura 3).**

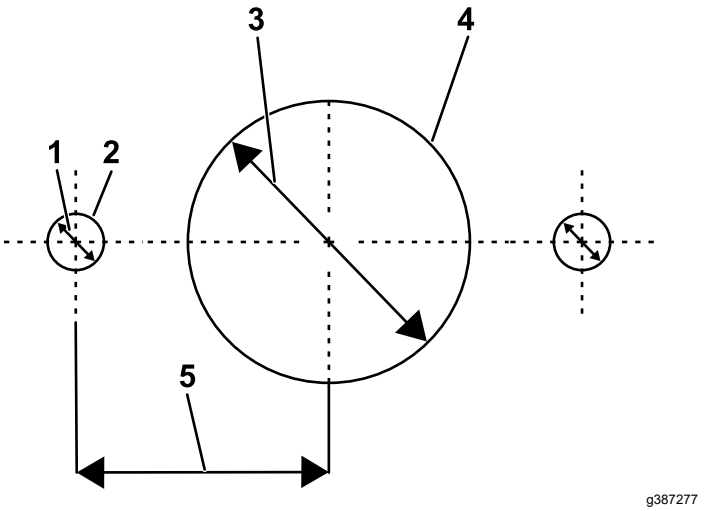

Figura 3

1. 6 mm de diâmetro
2. Furo exterior
3. 32 mm de diâmetro
4. Furo central
5. 28 mm

3. Prenda a luz de sinalização de mudança de direção no capot em cada local com a lente âmbar para o exterior, da seguinte forma:

   A. Insira dois parafusos Phillips através da luz e nos orifícios exteriores de 6 mm de diâmetro no capot (Figura 4).

      Nota: Oriente as luzes com as lentes âmbar para o exterior.

   B. Fixe os parafusos utilizando as porcas flangeadas (Figura 4).

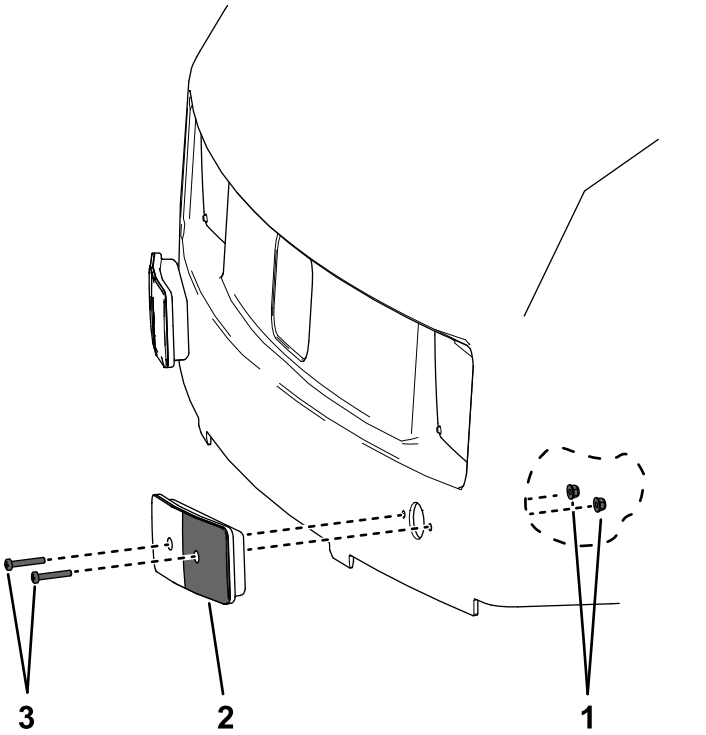

Figura 4

1. Porca flangeada
2. Luz de sinalização de mudança de direção dianteira
3. Parafuso de cabeça Phillips

4. Repita os passos 1 a 4 para o outro farol.

4

Instalação do relé do pisca

Peças necessárias para este passo:

1	Relé do pisca
1	Parafuso de cabeça de anilha sextavada (¼ pol. x ⅝ pol.)

Procedimento

1. No tubo de suporte do painel de instrumentos da máquina (Figura 5), fixe o relé do pisca ao tubo de suporte do painel de instrumentos usando o parafuso sextavado (Figura 6).

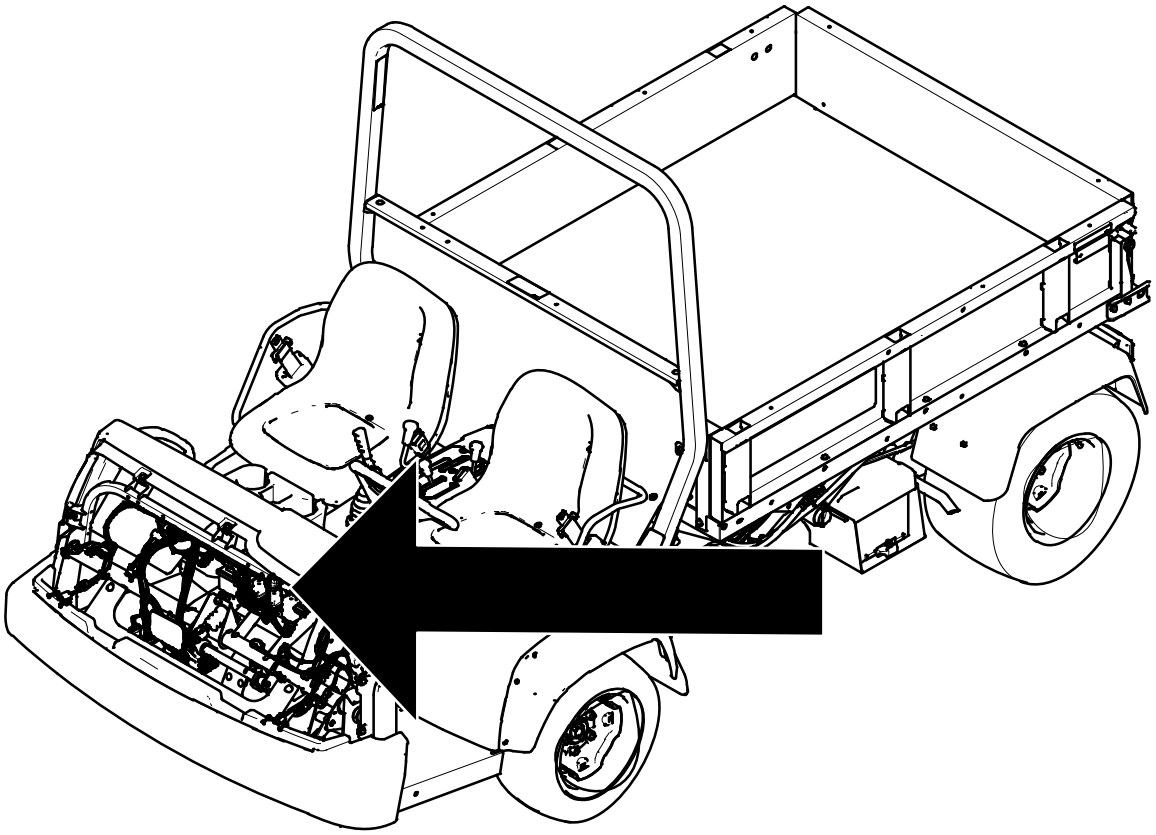

g387635

Figura 5

2. Localize o conector da cablagem para a máquina rotulado SIGNAL MODULE (Módulo de sinalização) e ligue o conector ao relé do pisca (Figura 6).

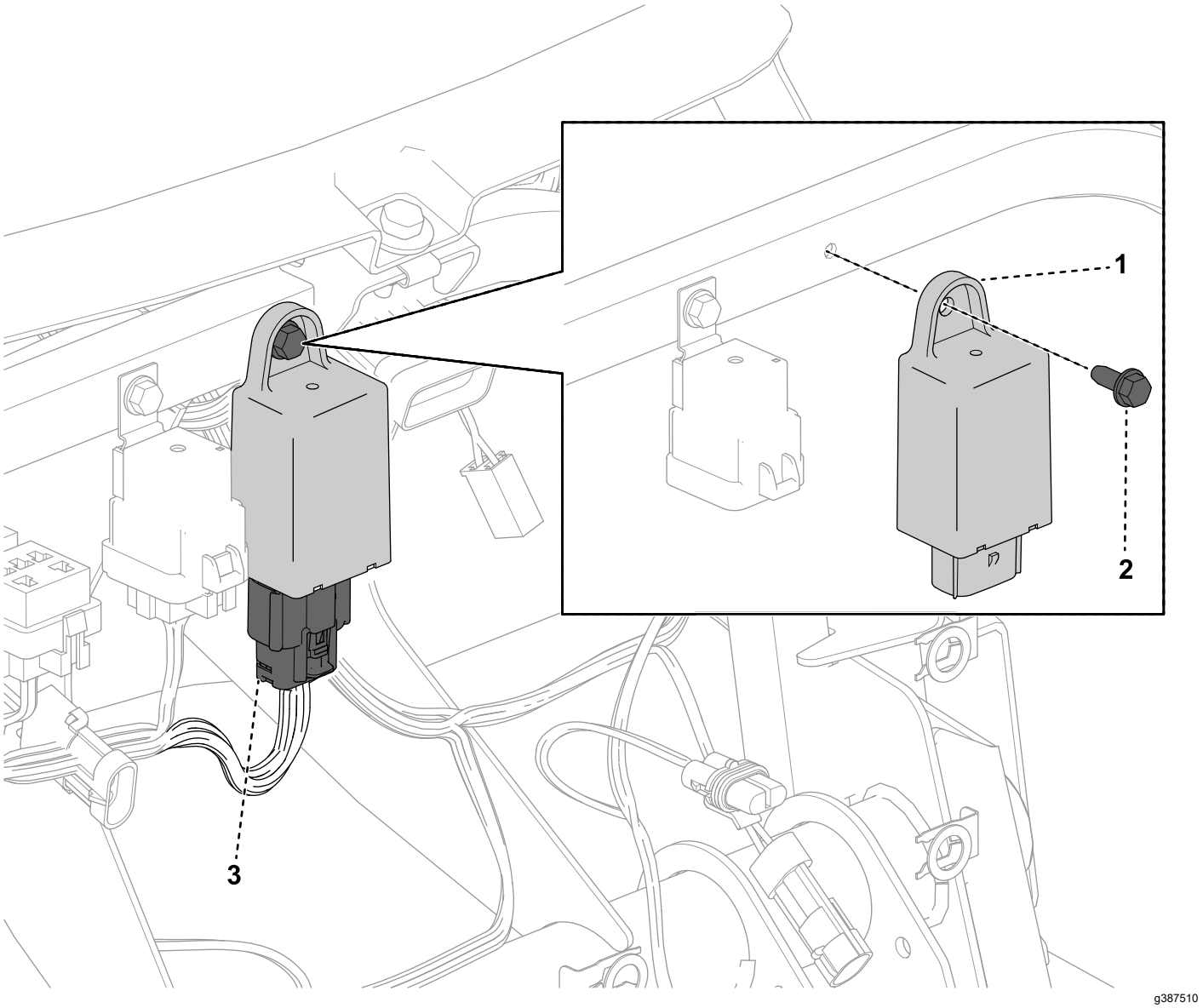

Figura 6

1. Relé do pisca
2. Parafuso sextavado
3. Conector

5

Instalação do interruptor de perigo e do interruptor de sinalização de mudança de direção

Peças necessárias para este passo:

1	Interruptor de perigo
1	Interruptor de sinalização de mudança de direção

Procedimento

1. Por detrás do painel de instrumentos, perfure dois orifícios no autocolante, como se mostra na Figura 7.

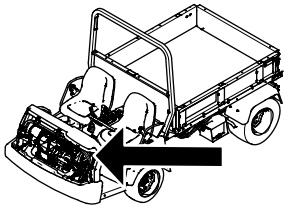

g387638

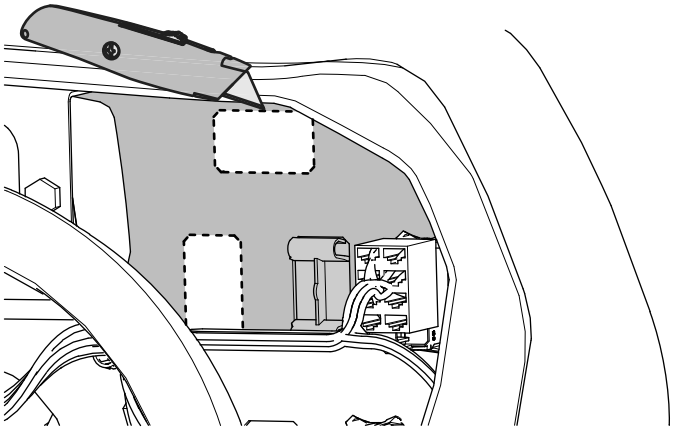

g387637

Figura 7

2. Insira o interruptor de perigo e rode o interruptor de sinalização de mudança de direção nos orifícios do painel de instrumentos até que estes se encaixem no seu lugar, como se mostra na Figura 8.

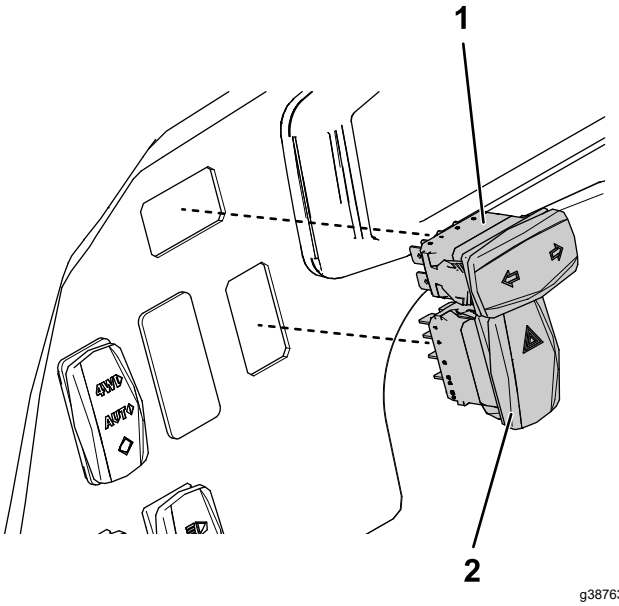

g387639

Figura 8

1. Interruptor de sinalização de mudança de direção
2. Interruptor de perigo

3. Localize a cablagem com os conectores rotulados HAZARDS SWITCH (Interruptor de perigo) e TURN SIGNAL SWITCH (Interruptor de sinalização de mudança de direção).
4. Ligue os conectores ao interruptor de perigo e ligue o interruptor de sinalização de mudança de direção.

6

Instalação do capot

Nenhuma peça necessária

Procedimento

1. Alinhe o capot para a frente da máquina (Figura 1).
2. Incline o capot para a frente e ligue os faróis aos conectores de cablagem rotulados LEFT HEADLIGHT (Farol esquerdo) e RIGHT HEADLIGHT (Farol direito) e ligue as luzes de perigo e de sinalização de mudança de direção aos conectores de cablagem rotulados LEFT FRONT LIGHT (Luz dianteira esquerda) e RIGHT FRONT LIGHT (Luz dianteira direita).
3. Incline o capot para trás e insira as patilhas de montagem no topo do capot nas ranhuras no painel de instrumentos da máquina (Figura 1).
4. Incline o capot para baixo e insira as patilhas no fundo do capot nas ranhuras no pára-choques (Figura 1).

7

Ligação da bateria

Nenhuma peça necessária

Procedimento

Ligue a bateria; consulte o *Manual do utilizador*.

8

Teste das luzes

Nenhuma peça necessária

Procedimento

Nota: Peça ajuda a alguém para ver as luzes quando as testar.

1. Sente-se no banco do operador e ligue a máquina.
2. Carregue no interruptor da luz de perigo.

   Nota: As luzes de perigo deverão ligar-se.
3. Mova o interruptor de sinalização de mudança de direção para a esquerda e para a direita.

   Nota: As luzes de presença deverão piscar na frente da máquina e a luz traseira deverá piscar na parte de trás da máquina.
4. Desligue a máquina e retire a chave da ignição.



Count on it.