Form No. 3451-611 Rev A

Комплект светодиодных стоп-сигналов и указателей поворота

Технологический автомобиль Workman® HD с серийным номером 410500000 и выше

Номер модели 145-2296

Инструкции по монтажу

Монтаж

Незакреплённые детали

Используя таблицу, представленную ниже, убедитесь в том, что все детали отгружены

Процедура	Наименование	Количество	Использование
1	Детали не требуются	–	Подготовьте машину.
2	Детали не требуются	–	Снимите капот.
3	Передний указатель поворота Болт с головкой под крестовую отвертку (на 10 x 1¼ дюйма) Фланцевая гайка (№ 10)	2 4 4	Установите передние указатели поворота
4	Реле указателя поворота Болт с шестигранной головкой с (¼ x ⅝ дюйма)	1 1	Установите реле указателя поворота
5	Выключатель аварийной сигнализации Выключатель указателей поворота	1 1	Установите выключатель указателей поворота и выключатель аварийной сигнализации.
6	Детали не требуются	–	Установите капот.
7	Детали не требуются	–	Подсоедините аккумулятор.
8	Детали не требуются	–	Проверьте фонари.

1

Подготовка машины

Детали не требуются

Процедура

1. Припаркуйте машину на ровной горизонтальной поверхности.
2. Включите стояночный тормоз.
3. Выключите двигатель и извлеките ключ из замка зажигания.
4. Отсоедините аккумуляторную батарею; см. *Руководство оператора*.

© 2022—The Toro® Company
8111 Lyndale Avenue South
Bloomington, MN 55420

Регистрация в www.Toro.com.

EAC

Перевод исходного документа (RU)
Напечатано в США
Все права защищены

3451-611

2

Демонтаж капота

Детали не требуются

Процедура

1. Взявшись за капот в области проемов фар, поднимите его вверх, чтобы высвободить нижние монтажные лапки из пазов рамы (Рисунок 1).

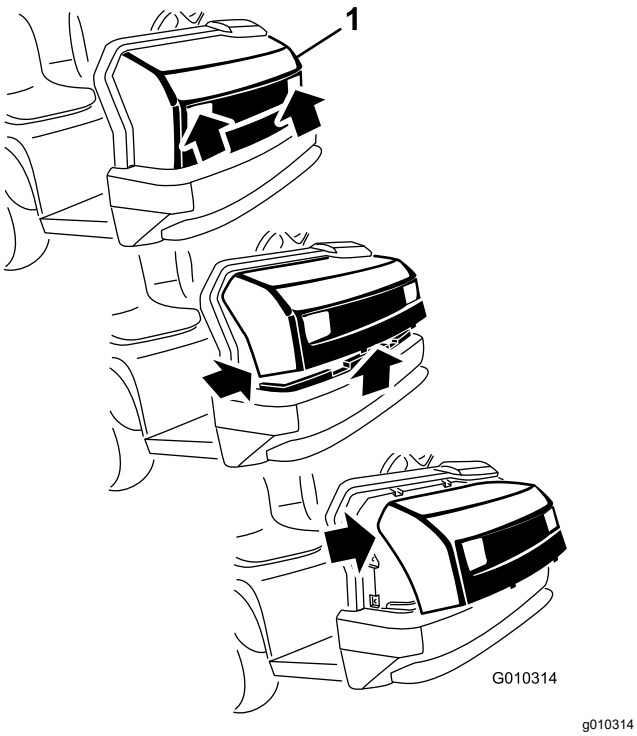

Рисунок 1

1. Капот

2. Потяните низ капота на себя и вверх, чтобы высвободить верхние монтажные лапки из пазов рамы (Рисунок 1).
3. Потяните верх капота на себя и отсоедините кабельные разъемы от фар (Рисунок 1).
4. Снимите капот.

3

Установка передних указателей поворота

Детали, требуемые для этой процедуры:

2	Передний указатель поворота
4	Болт с головкой под крестовую отвертку (на 10 x 1¼ дюйма)
4	Фланцевая гайка (№ 10)

Процедура

1. С внутренней стороны капота найдите 3 точки под каждой фарой и определите центральную точку, как показано на рис. Рисунок 2

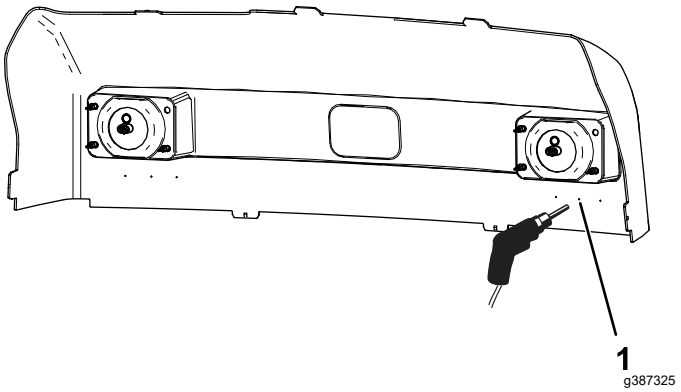

Рисунок 2

1. Центральная точка

2. По размерам, указанным на рис. Рисунок 3, и с использованием центральной точки для измерений просверлите 3 отверстия в следующем порядке:

   Примечание: Для измерений используйте только центральную точку. На 2 боковые точки внимания не обращайте.

   A. Просверлите 2 крайних отверстия (диаметром 6 мм) по бокам.

   B. Просверлите центральное отверстие (диаметром 32 мм) в центре.

      Внимание: **Проследите, чтобы 2 крайних отверстия были расположены симметрично относительно центрального отверстия (Рисунок 3).**

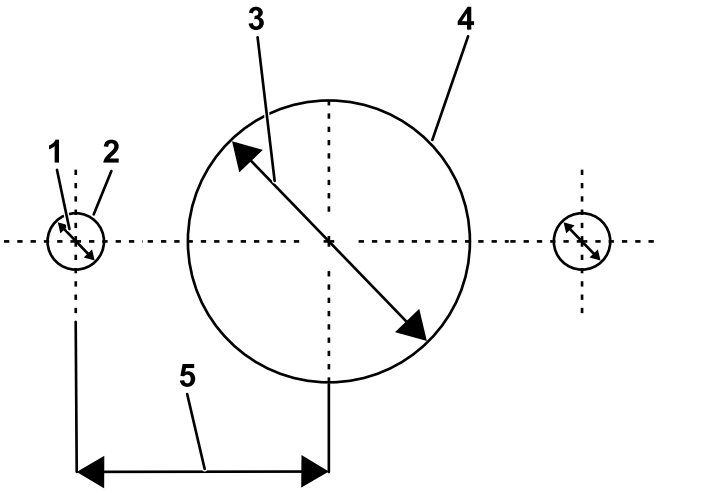

g387277

Рисунок 3

1. Диаметр 6 мм
2. Наружное отверстие
3. Диаметр 32 мм
4. Центральное отверстие
5. 28 мм

3. Закрепите передний указатель поворота на капоте оранжевыми линзами наружу следующим образом:

   A. Вставьте 2 болта под крестовую отвертку в указатель поворота и крайние отверстия диаметром 6 мм в капоте (рис. Рисунок 4).

      Примечание: Установите фонари оранжевыми линзами наружу.

   B. Закрепите болты с помощью фланцевых гаек (рис. Рисунок 4).

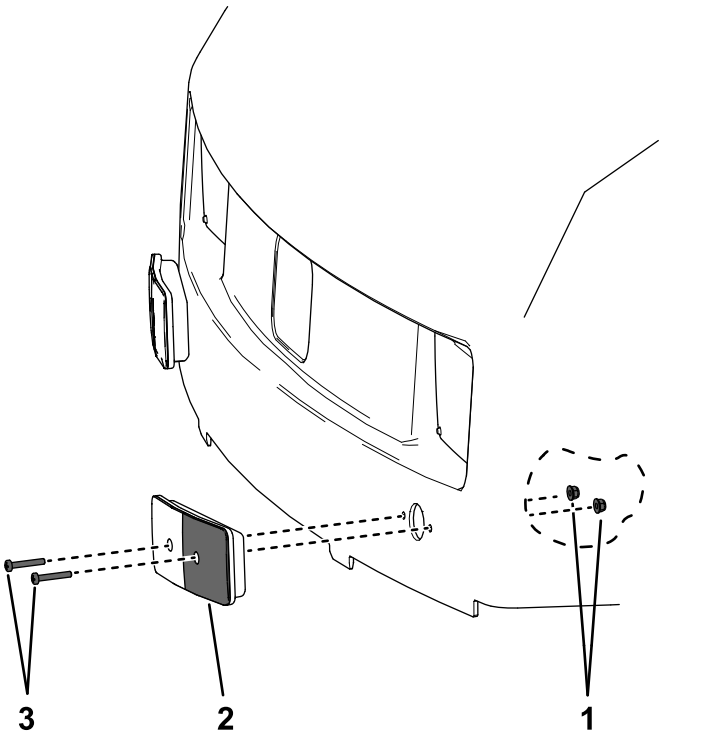

g387336

Рисунок 4

1. Фланцевая гайка
2. Передний указатель поворота
3. Болт с фланцевой головкой

4. Повторите операции 1 - 4 под другой фарой.

4

Установка реле указателя поворота

Детали, требуемые для этой процедуры:

1	Реле указателя поворота
1	Болт с шестигранной головкой с (¼ x ⅝ дюйма)

Процедура

1. Под трубой крепления приборной панели машины (Рисунок 5) с помощью болта шестигранной головкой прикрепите к трубе реле указателя поворота (Рисунок 6).

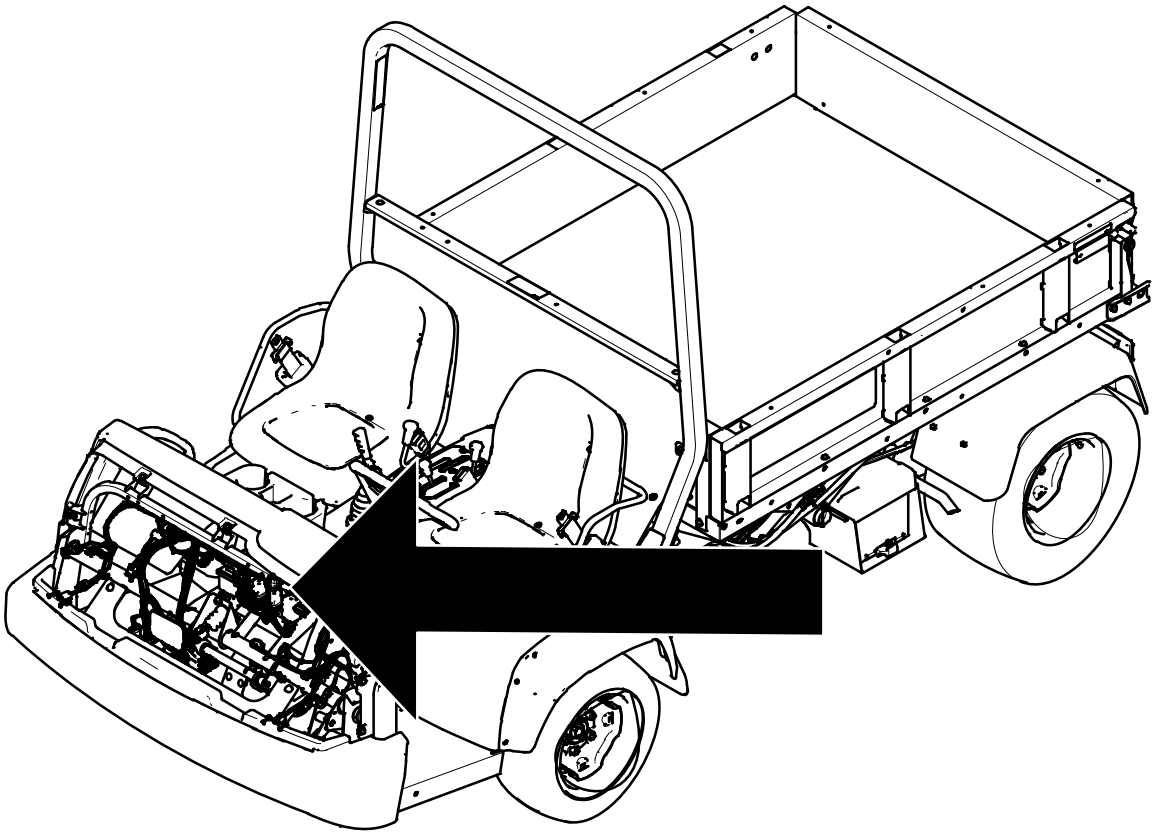

g387635

Рисунок 5

2. Найдите разъем жгута проводки машины с маркировкой SIGNAL MODULE (УКАЗАТЕЛЬ ПОВОРОТА) и вставьте разъем в реле указателя поворота (Рисунок 6).

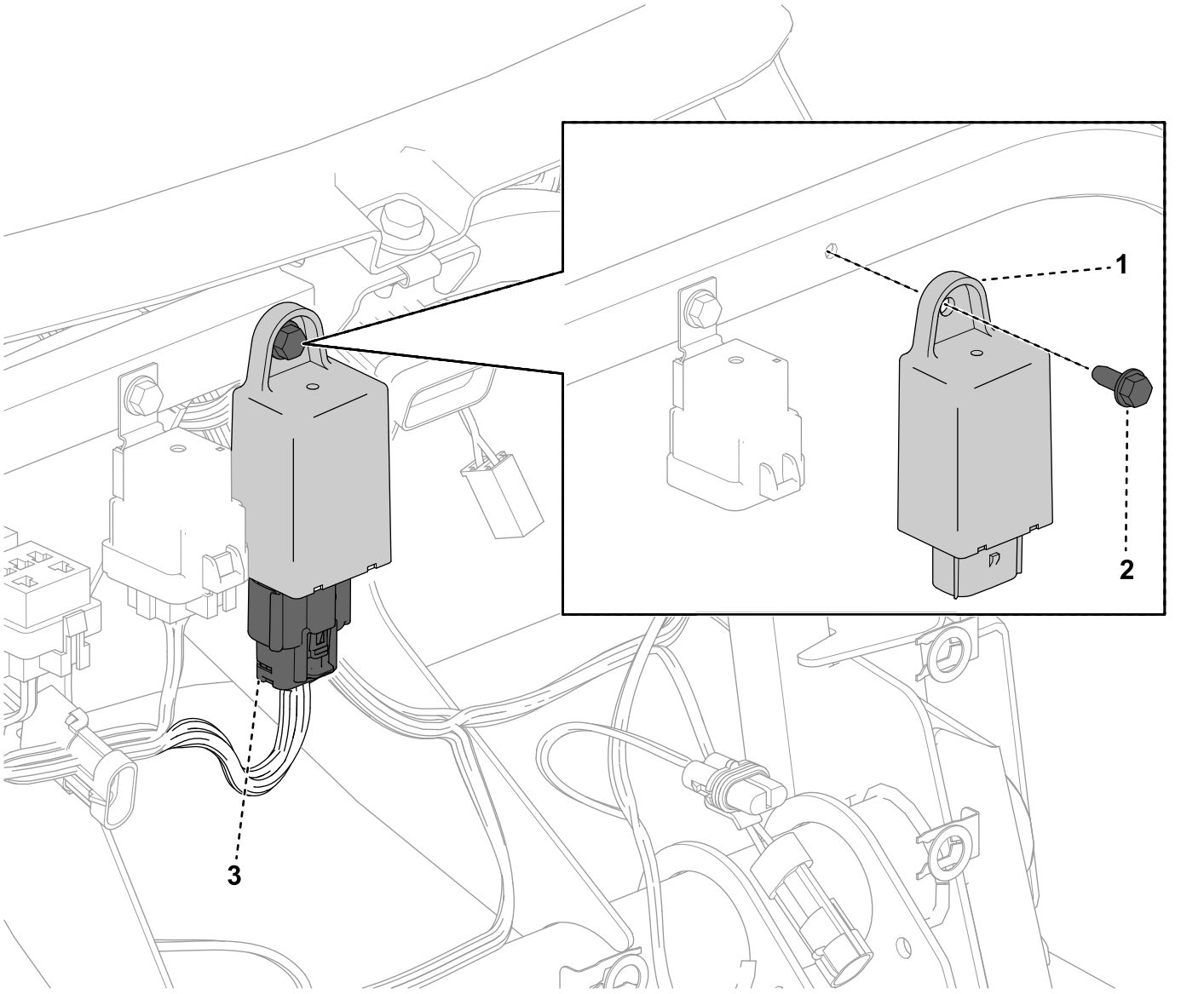

Рисунок 6

1. Реле указателя поворота
2. Болт с шестигранной головкой
3. Разъем

5

Установка выключателя аварийной сигнализации и выключателя указателей поворота

Детали, требуемые для этой процедуры:

1	Выключатель аварийной сигнализации
1	Выключатель указателей поворота

Процедура

1. С задней стороны приборной доски прорежьте 2 отверстия по нанесенному трафарету, как показано на рис. Рисунок 7.

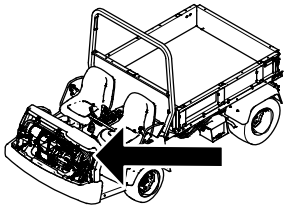

g387638

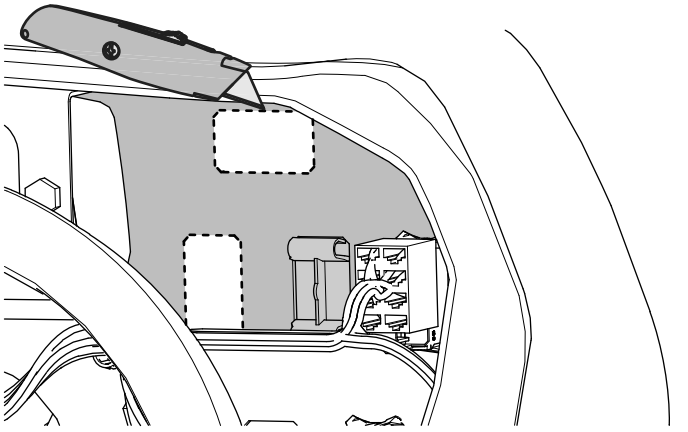

g387637

Рисунок 7

2. Вставьте выключатель аварийной сигнализации и выключатель указателей поворота в отверстия в приборной доске на свое место до щелчка, как показано на рис. Рисунок 8.

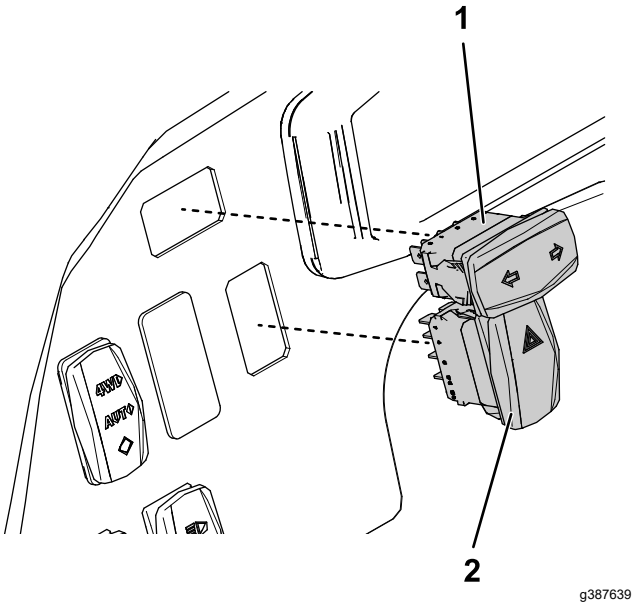

g387639

Рисунок 8

1. Выключатель указателей поворота
2. Выключатель аварийной сигнализации

3. Найдите в жгуте проводов концы с маркировкой HAZARDS SWITCH (ВЫКЛЮЧАТЕЛЬ АВАРИЙНОЙ СИГНАЛИЗАЦИИ) и TURN SIGNAL SWITCH (ВЫКЛЮЧАТЕЛЬ УКАЗАТЕЛЯ ПОВОРОТА).
4. Подключите разъемы к выключателю аварийной сигнализации и выключателю указателей поворота.

6

Установка капота

Детали не требуются

Процедура

1. Выровняйте капот относительно передней части машины (Рисунок 1).
2. Поверните капот вперед и подключите фары к концам жгута проводов с маркировкой LEFT HEADLIGHT (ЛЕВАЯ ФАРА) и RIGHT HEADLIGHT (ПРАВАЯ ФАРА) и подключите аварийную сигнализацию и указатели поворота к разъемам жгута проводов с маркировкой LEFT FRONT LIGHT (ЛЕВЫЙ ПЕРЕДНИЙ УКАЗАТЕЛЬ ПОВОРОТА) и RIGHT FRONT LIGHT (ПРАВЫЙ ПЕРЕДНИЙ УКАЗАТЕЛЬ ПОВОРОТА).
3. Наклоните капот назад и вставьте монтажные лапки в верхней части капота в пазы приборной панели машины (Рисунок 1).
4. Наклоните капот вниз и вставьте монтажные лапки в нижней части капота в пазы бампера (Рисунок 1).

7

Подсоединение аккумулятора

Детали не требуются

Процедура

Подсоедините аккумулятор; см. *Руководство оператора*.

8

Проверка фонарей

Детали не требуются

Процедура

Примечание: Выполняйте проверку осветительных приборов вместе с помощником.

1. Займите место оператора и включите машину.
2. Нажмите выключатель аварийной сигнализации.

   Примечание: Должны загореться огни аварийной сигнализации.
3. Переведите ручку указателя поворота влево и вправо.

   Примечание: Спереди машины должны мигать габаритные фонари, а сзади – задние фонари.
4. Отключите машину и извлеките ключ.



Count on it.