Form No. 3451-612 Rev A

Lysdiodssats med bromsljus och signallampor

Workman® och HD-arbetsfordon, serienummer 410500000 och senare

Modellnr 145-2296

Monteringsanvisningar

Montering

Lösa delar

Använd diagrammet nedan för att kontrollera att alla delar finns med.

Tillvägagångssätt	Beskrivning	Antal	Användning
1	Inga delar krävs	–	Förbereda en maskin.
2	Inga delar krävs	–	Ta bort huven.
3	Främre blinkerslampa Phillips-huvudskruv (nr 10 x 1 ¼ tum) Flänsmutter (nr 10)	2 4 4	Montera de främre blinkerslamporna.
4	Blinkersrelä Sexkantsskruv med bricka (¼ x ⅝ tum)	1 1	Montera blinkerreläet.
5	Varningsbrytare Blinkersomkopplare	1 1	Montera blinkersomkopplaren och varningsbrytaren.
6	Inga delar krävs	–	Montera huven.
7	Inga delar krävs	–	Ansluta batteriet.
8	Inga delar krävs	–	Testa ljusen.

1

Förbereda en maskin

Inga delar krävs

Tillvägagångssätt

1. Parkera maskinen på ett plant underlag.
2. Koppla in parkeringsbromsen.
3. Stäng av motorn och tag ut nyckeln.
4. Koppla loss batteriet. Se *bruksanvisningen*.

© 2022—The Toro® Company
8111 Lyndale Avenue South
Bloomington, MN 55420

Registrera din produkt på www.Toro.com.

Översättning av originalet (SV)
Tryckt i USA
Med ensamrätt

* 3 4 5 1 – 6 1 2 *

2

Ta bort huven

Inga delar krävs

Tillvägagångssätt

1. Fatta tag i strålkastaröppningarna på motorhuven och lyft huven uppåt så att de nedre monteringstapparna lossnar från ramspåren (Figur 1).

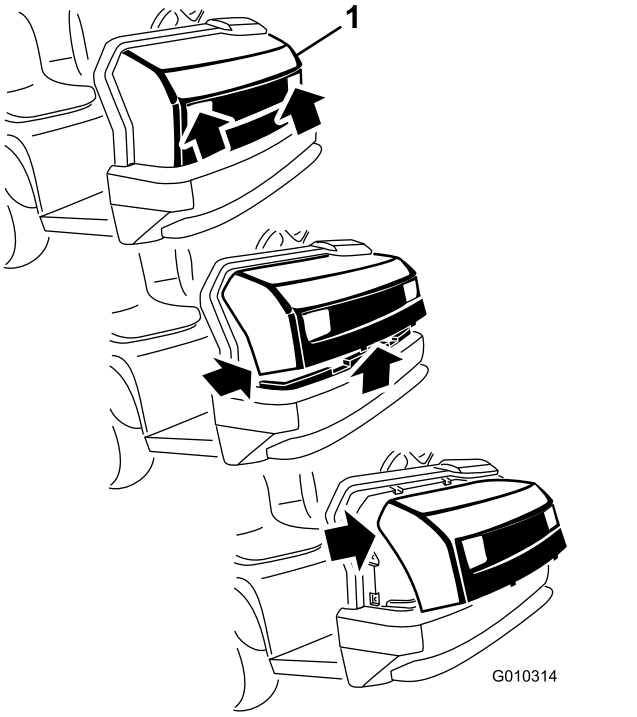

Figur 1

1. Huv

2. Sväng huvens nedre del uppåt tills du kan dra ut de övre monteringstapparna från ramspåren (Figur 1).
3. Sväng huvens övre del framåt och koppla loss kabelkontakterna från strålkastarna (Figur 1).
4. Ta bort huven.

3

Montera de främre blinkerslamporna

Delar som behövs till detta steg:

2	Främre blinkerslampa
4	Phillips-huvudskruv (nr 10 x 1 ¼ tum)
4	Flänsmutter (nr 10)

Tillvägagångssätt

1. Leta reda på de tre punkterna under varje strålkastare på insidan av motorhuven och hitta mittpunkten enligt bilden i Figur 2.

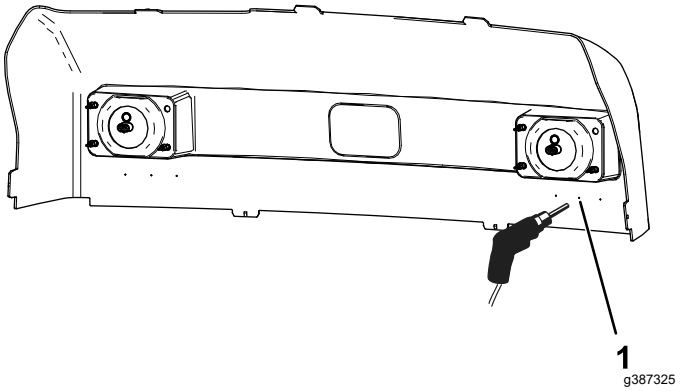

Figur 2

1. Mittpunkt

2. Borra tre hål i följande ordning med hjälp av måtten som visas i Figur 3 och med mittpunkten som referens:

   Obs: Använd endast mittpunkten som referens. Ignorera de två yttre punkterna.

   A. Borra två hål (6 mm i diameter) i de yttre lägena.

   B. Borra ett centrerat hål (32 mm i diameter) i mittläget.

      Viktigt: **Kontrollera att de yttre två hålen är symmetriska med mitthålet (Figur 3).**

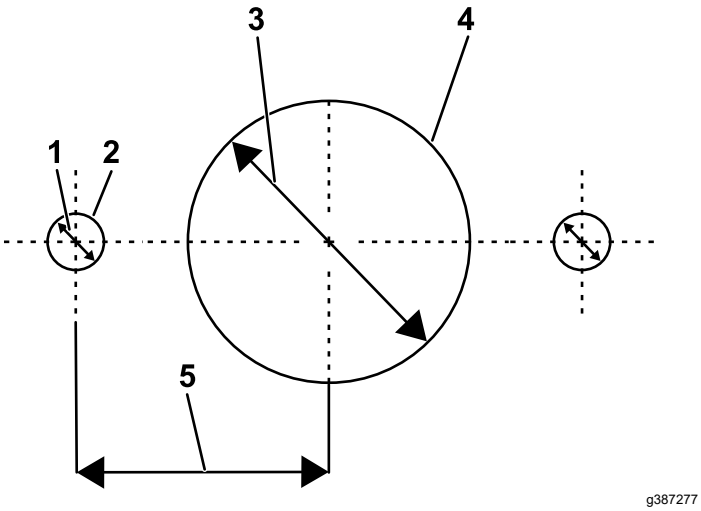

Figur 3

1. 6 mm i diameter
2. Yttre hål
3. 32 mm i diameter
4. Mitthål
5. 28 mm

3. Fäst en främre blinkerslampa på varje plats på motorhuven med det gula lyktglaset utåt enligt följande:

   A. För in två Phillips-huvudskruvar genom ljuset och in i de yttre hålen på 6 mm i huven (Figur 4).

      Obs: Rikta in lamporna med det gula lyktglaset utåt.

   B. Fäst skruvarna med flänsmuttrarna (Figur 4).

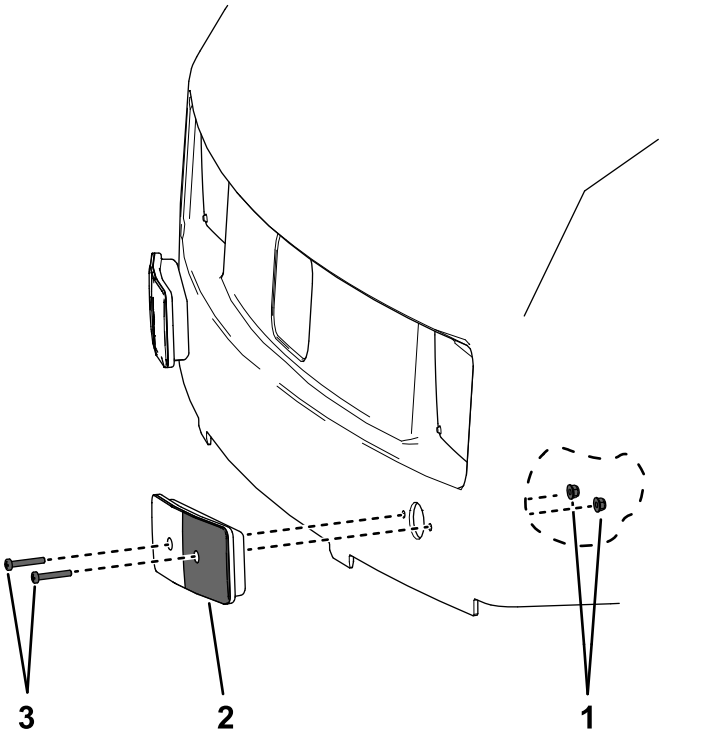

Figur 4

1. Flänsmutter
2. Främre blinkerslampa
3. Phillips-huvudskruv

4. Upprepa steg 1 till 4 under den andra strålkastaren.

4

Montera blinkerreläet

Delar som behövs till detta steg:

1	Blinkersrelä
1	Sexkantsskruv med bricka (¼ x ⅝ tum)

Tillvägagångssätt

1. Fäst blinkerreläet på stödröret på maskinens instrumentbräda (Figur 5) med hjälp av sexkantsskruven (Figur 6).

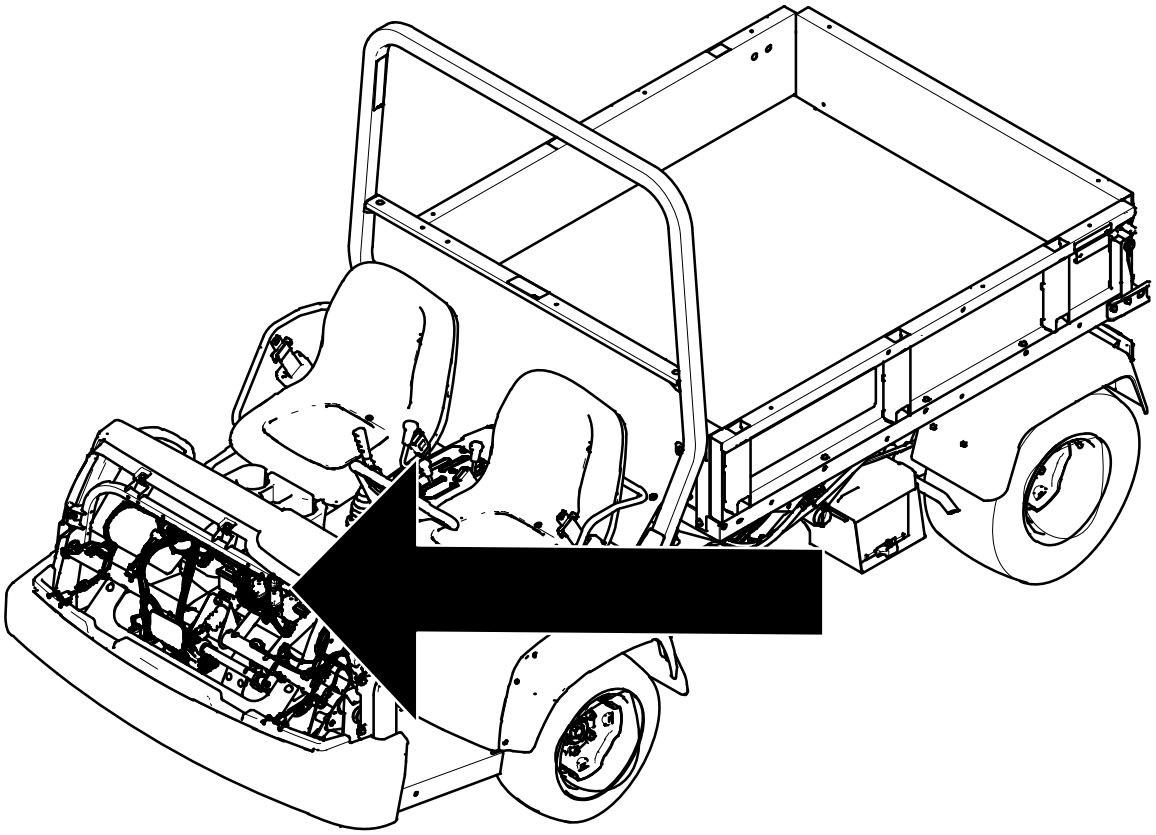

g387635

Figur 5

2. Hitta den kablagekontakt för maskinen som är märkt SIGNALMODUL och anslut kontakten till blinkerreläet (Figur 6).

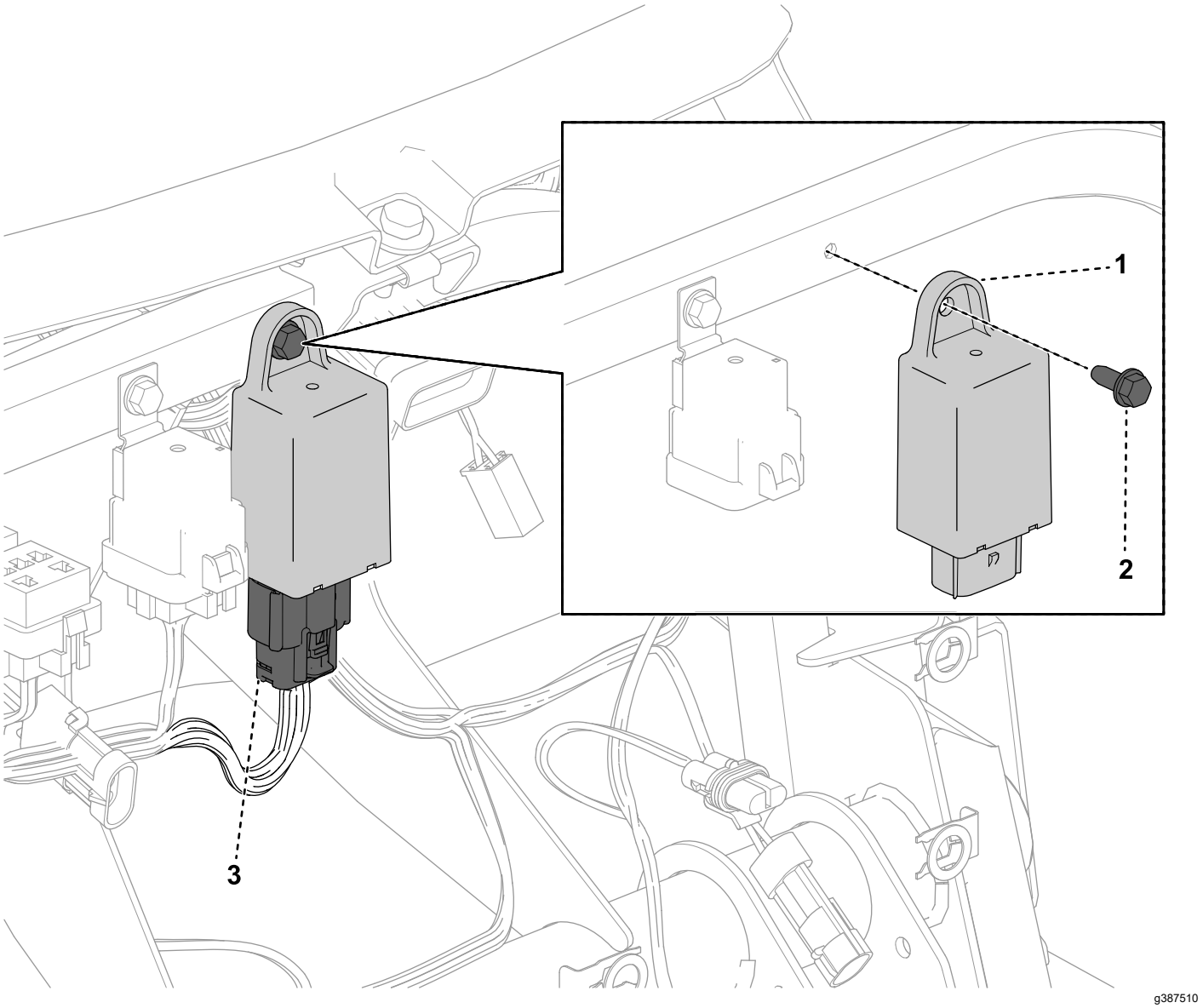

Figur 6

1. Blinkerrelä
2. Sexkantsskruv
3. Kontakt

5

Montera varningsbrytaren och blinkersomkopplaren

Delar som behövs till detta steg:

1	Varningsbrytare
1	Blinkersomkopplare

Tillvägagångssätt

1. Klipp två hål i dekalen bakom instrumentbrädan enligt Figur 7.

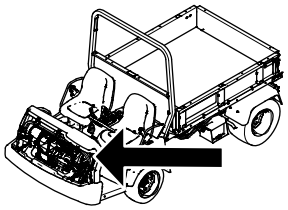

g387638

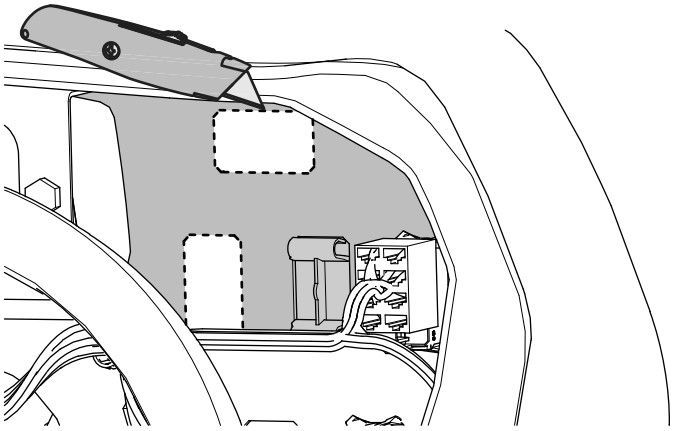

g387637

Figur 7

2. För in varningsbrytaren och blinkersomkopplaren i instrumentbrädans hål tills de klickar fast på plats enligt Figur 8.

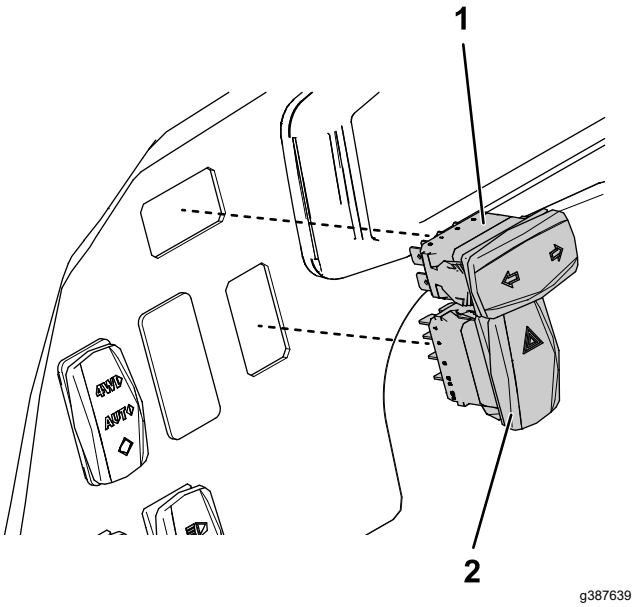

g387639

Figur 8

1. Blinkersomkopplare
2. Varningsbrytare

3. Hitta de kablagekontakter som är märkta med VARNINGSBRYTARE och BLINKERSOMKOPPLARE.
4. Anslut kontakterna till varningsbrytaren och blinkersomkopplaren.

6

Montera huven

Inga delar krävs

Tillvägagångssätt

1. Rikta in motorhuven mot maskinens främre del (Figur 1).
2. Luta huven framåt och anslut strålkastarna till kablagekontakterna som är märkta med VÄNSTER STRÅLKASTARE och HÖGER STRÅLKASTARE och anslut lamporna för varningsbrytaren och blinkrarna till kablagekontakterna som är märkta med VÄNSTER FRAMLAMPA och HÖGER FRAMLAMPA.
3. Sväng huven bakåt och för in monteringsflikarna högst upp på huven i skårorna på maskinens instrumentbräda (Figur 1).
4. Sväng huven nedåt och för in flikarna längst ned på huven i skårorna på stötdämparen (Figur 1).

7

Ansluta batteriet

Inga delar krävs

Tillvägagångssätt

Anslut batteriet. Se *bruksanvisningen*.

8

Testa ljusen

Inga delar krävs

Tillvägagångssätt

Obs: Be någon att titta på lamporna när du testar dem.

1. Sitt på förarsätet och sätt igång maskinen.
2. Tryck på varningsljusomkopplaren.

   Obs: Varningslamporna ska då tändas.
3. För blinkern till vänster och sedan till höger.

   Obs: Positionsljusen ska blinka på maskinens framsida och baklamporna ska blinka på maskinens baksida.
4. Stäng av maskinen och ta ut nyckeln.



Count on it.