Form No. 3452-133 Rev A

Rimorchio di traino TransPro™ 200

Nº del modello 04219—Nº di serie 400000000 e superiori

Nº del modello 04229—Nº di serie 400000000 e superiori

Nº del modello 04239—Nº di serie 400000000 e superiori

Istruzioni di installazione

Sicurezza

- Il rimorchio TransPro 200 è indicato per l'uso esclusivamente con macchine Greensmaster con operatore a piedi. Il rimorchio di prodotti non compatibili può provocare danni al rimorchio e/o lesioni all'operatore. Fate riferimento a Macchine compatibili (pagina 9) per un elenco completo di macchine compatibili.
- Utilizzate esclusivamente veicoli con peso di traino adeguato. Il rimorchio TransPro 200 e 2 tosaerba pesano approssimativamente 522 kg. Accertatevi che il veicolo di traino possegga una capacità di frenata e di movimentazione adeguate controllando i consigli del produttore del veicolo.
- Prima di caricare o scaricare i tosaerba accertatevi che il rimorchio sia collegato correttamente al veicolo di traino per evitare il movimento o il ribaltamento improvviso e accidentale del timone. Il timone del rimorchio deve essere parallelo al suolo quando è allineato all'attacco di traino del veicolo di traino.
- Il rimorchio aggiunge un peso di traino aggiuntivo al veicolo. Guidate il veicolo in sicurezza.
  - Non guidate la macchina su strade di scorrimento o pubbliche.
  - Rallentate sempre quando vi apprestate a effettuare una curva o durante la svolta alla guida del veicolo di traino.
  - Rallentate sempre quando guidate il veicolo di traino in aree poco familiari o su terreni accidentati.
  - Rallentate sempre quando cambiate direzione di marcia o vi preparate ad arrestare il veicolo di traino.
  - Rallentate sempre quando effettuate una svolta o guidate il veicolo di traino in pendenza.
  - Non svoltate bruscamente o improvvisamente. Non cambiate improvvisamente direzione su pendenze, rampe, pendii, discese o superfici simili.
  - La velocità di rimorchio massima è 24 km/h. Adattate sempre la velocità del veicolo di traino alle condizioni del terreno, prestando attenzione a superfici bagnate sdrucciolevoli, sabbia instabile o ghiaia e/o bassa visibilità dovuta a oscurità, abbagliamento, nebbia, foschia o pioggia.
  - Prestate particolare attenzione se guidate un veicolo sovraccarico in salita o in discesa. Quando possibile percorrete in salita e in discesa declivi, pendenze o pendii. Non guidate trasversalmente al pendio, se possibile. Il veicolo potrebbe ribaltarsi causando gravi infortuni o la morte.
- Prima di fare retromarcia, guardate dietro di voi e accertatevi che non vi siano persone od oggetti. Retrocedete lentamente osservando con attenzione i movimenti del rimorchio.
- Quando indietreggiate con veicolo di traino e rimorchio prestate la massima attenzione e riducete la velocità.
- Prestate attenzione al traffico in prossimità o in caso di attraversamento di strade. Date sempre la precedenza a pedoni e altri veicoli.
- Se il rimorchio inizia a vibrare in modo anomalo, fermate immediatamente il veicolo di traino. Spegnete il motore del veicolo di traino. Prima di iniziare il traino, riparate tutti i danni.
- Prima di eseguire interventi di revisione o di regolazione sul rimorchio, procedete come segue:
  - Fermate il veicolo di traino e inserite il freno di stazionamento.
  - Spegnete il motore del veicolo di traino e togliete la chiave.
- Quando il rimorchio è scollegato dal veicolo di traino:
  - Rimessate il rimorchio su terreno pianeggiante.
  - Bloccate le ruote con zeppe per prevenire eventuali spostamenti del rimorchio.
- Mantenete tutti i dispositivi di fissaggio saldamente serrati. Riposizionate eventuali pezzi rimossi durante la revisione o regolazione.

© 2021— The Toro® Company
8111 Lyndale Avenue South
Bloomington, MN 55420

Registrate il vostro prodotto presso www.Toro.com.

Traduzione dell'originale (IT)
Stampato negli USA
Tutti i diritti sono riservati

3452-133

Adesivi di sicurezza e informativi

Adesivi e istruzioni di sicurezza sono chiaramente visibili all'operatore e ubicate vicino a qualsiasi area di potenziale pericolo. Sostituite eventuali adesivi se danneggiati o mancanti.



decal133-8061

133-8061

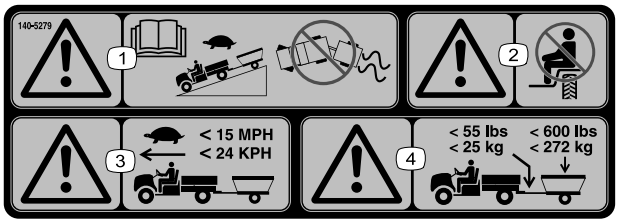

decal140-5279

140-5279

1. Avvertenza – leggete il *Manuale dell'operatore*; procedete lentamente quando guidate in discesa con un rimorchio; non perdete il controllo del veicolo e del rimorchio.
2. Avvertenza – non trasportate passeggeri.
3. Avvertenza – procedete lentamente quando guidate con un rimorchio; non superate la velocità di 24 km/h.
4. Avvertenza – il peso massimo del rimorchio è 272 kg, e il peso massimo del timone è 25 kg.

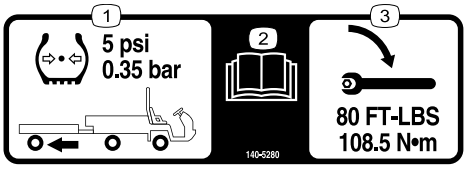

decal140-5280

140-5280

1. Gli pneumatici del rimorchio dovranno essere gonfiati a 0,35 bar
2. Leggete il *Manuale dell'operatore*.
3. Serrate i dadi delle ruote del rimorchio a 108,5 Nm.



decal140-5281

140-5281

1. Avvertenza – non trasportate passeggeri sul rimorchio.

Installazione

Montaggio del kit di configurazione appropriato

È possibile montare uno dei seguenti kit a seconda della configurazione desiderata:

- Kit di carico su guide (Modello 04229); fate riferimento a Montaggio del kit di carico su guide (pagina 3)
- Kit di carico su ruote (Modello 04219); fate riferimento a Montaggio del kit di carico su ruote (pagina 5)

Montaggio del kit di carico su guide

Nota: Eseguite i seguenti passaggi per montare le guide laterali di destra e di sinistra. Le seguenti illustrazioni mostrano il lato destro del kit di carico su guide.

1. Montate un bullone a testa tonda e un dado flangiato (¼") sul gruppo rampa (Figura 1).

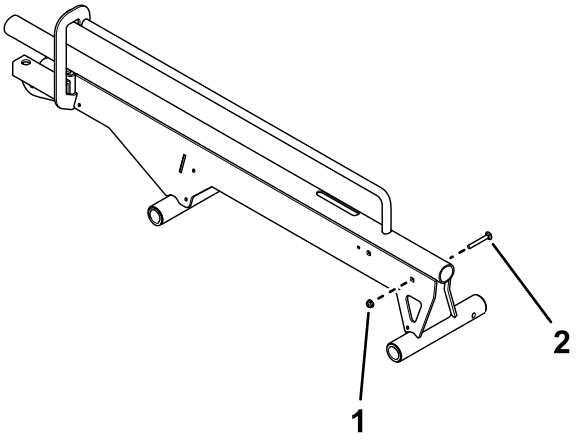

Figura 1

Lato destro.

1. Dado flangiato (¼")
2. Bullone a testa tonda

2. Utilizzate un perno e una vite a testa esagonale per fissare il fermo della ruota al gruppo guida (Figura 2)

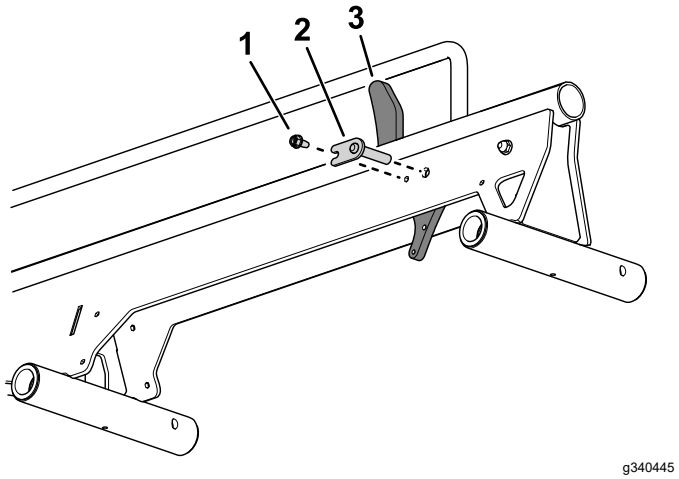

Figura 2

1. Vite a testa esagonale
2. Perno
3. Fermo della ruota

3. Utilizzate un tirante a catena per montare la catena al tenditore della catena (Figura 3).

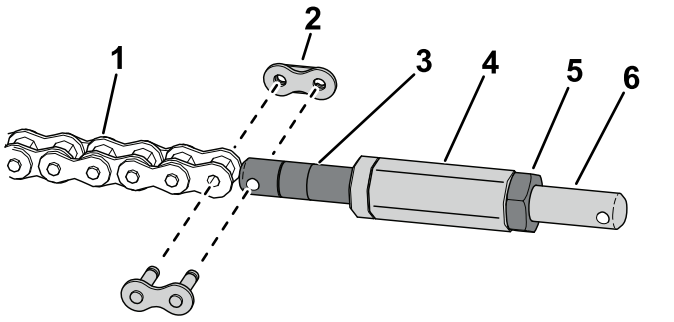

Figura 3

1. Catena
2. Tirante a catena
3. Tenditore della catena
4. Albero esagonale
5. Controdado
6. Tenditore del tirante a catena

4. Montate l'albero esagonale al tenditore della catena (Figura 3).
5. Utilizzate un controdado per montare il tenditore del tirante a catena all'albero esagonale (Figura 3).
6. Utilizzate un tirante a catena per montare il tenditore del tirante a catena al fermo della ruota (Figura 4).

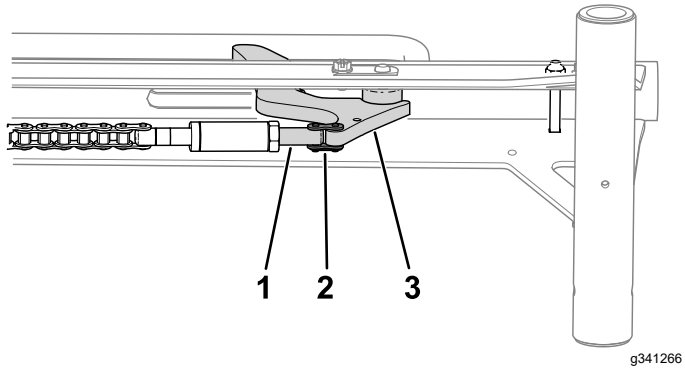

Figura 4

1. Tenditore del tirante a catena
2. Tirante a catena
3. Fermo della ruota

7. Collegate la molla al fermo della ruota e al bullone all'interno del gruppo rotaia (Figura 5).

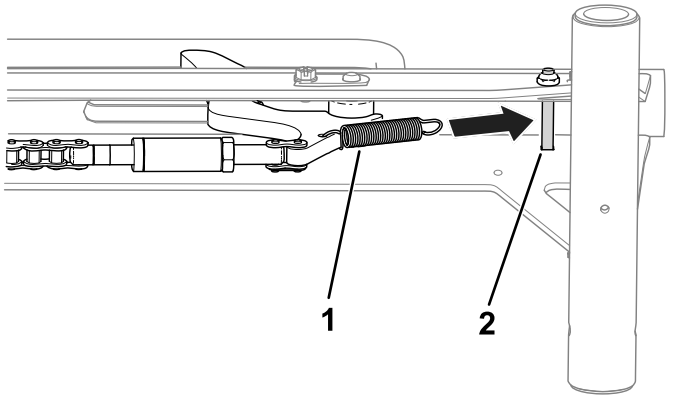

Figura 5

1. Molla
2. Bullone

8. Utilizzate un dado flangiato (5/16"), 2 rondelle e un bullone di spallamento per fissare il gruppo rampa al gruppo guida (Figura 6).

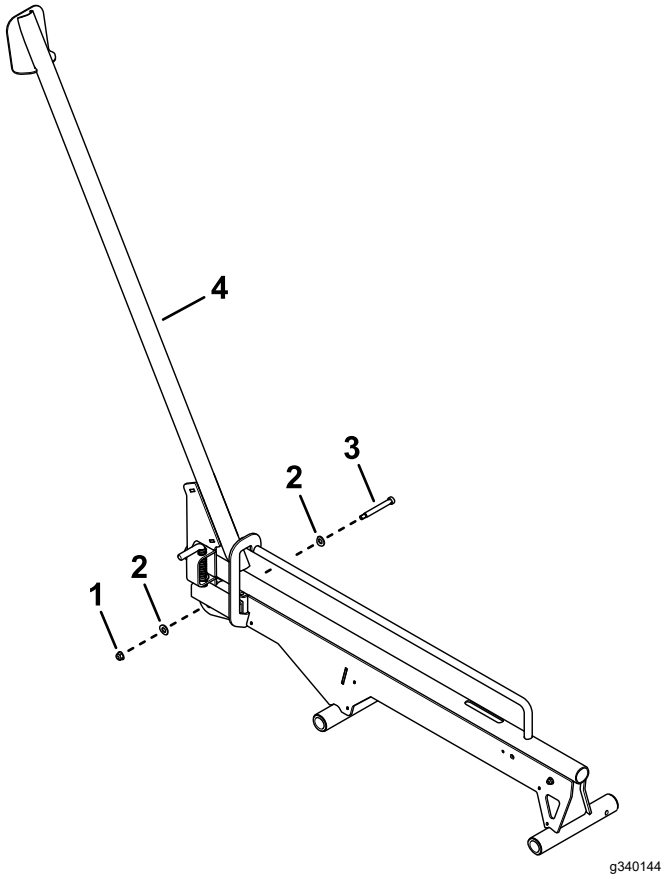

Figura 6

1. Dado flangiato (5/16")
2. Rondelle
3. Bullone di spallamento
4. Gruppo guida

9. Utilizzate un tirante a catena per collegare la catena al gruppo rampa (Figura 7).

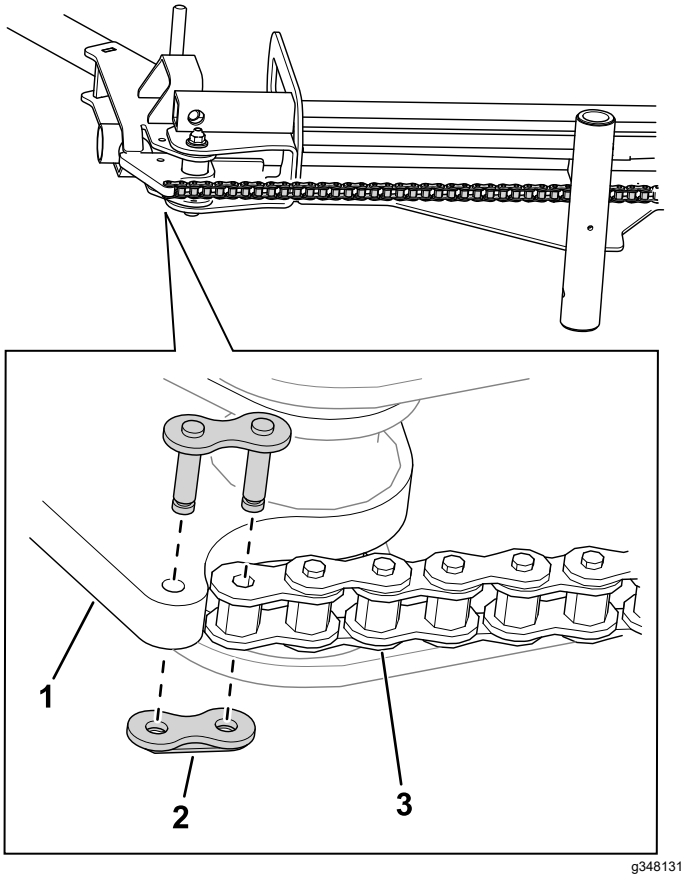

Figura 7

1. Gruppo rampa
2. Tirante a catena
3. Catena

10. Utilizzate 10 viti a testa esagonale per fissare i coperchi della catena ai gruppi rampa (Figura 8).

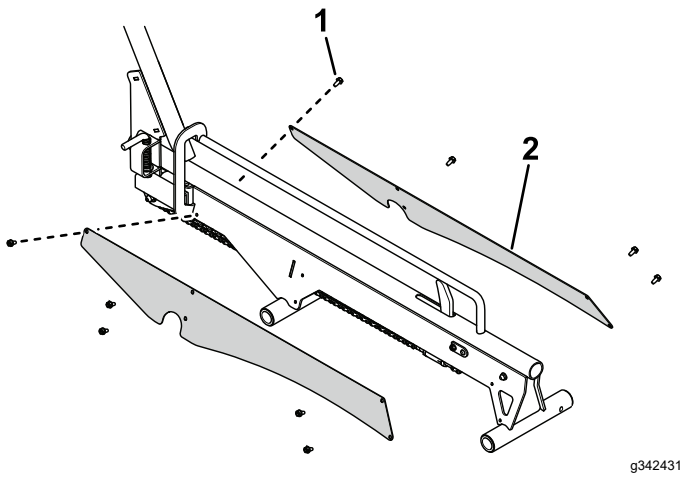

Figura 8

1. Vite a testa esagonale
2. Coperchio della catena

11. Controllate la lunghezza della distanza di arresto; fate riferimento a Controllo dello spazio di arresto (pagina 16).

Montaggio del kit di carico su ruote

Nota: Eseguite i seguenti passaggi per montare le rampe della ruota di destra e di sinistra. Le seguenti illustrazioni mostrano il lato destro del kit di carico su ruote.

1. Utilizzate 4 viti a testa Torx e 4 dadi (5/16") per fissare la staffa del perno del fermo alla piastra di guida sul gruppo rampa (Figura 9).

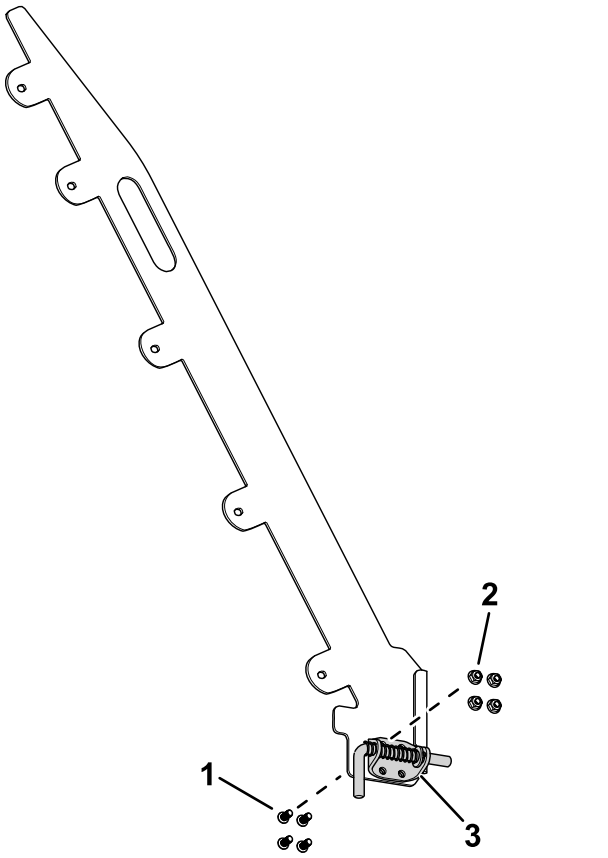

Figura 9

Lato destro.

1. Vite a testa Torx
2. Dado (5/16")
3. Staffa del perno del fermo

2. Utilizzate 10 bulloni (5/16" x ¾") e 10 dadi autobloccanti (5/16") per fissare la piastra di guida al gruppo rampa (Figura 10).

   Le piastre di guida devono essere montate con i perni del fermo rivolti verso l'esterno. Fate riferimento a Figura 30 in Carico del rimorchio (pagina 12) per un'illustrazione delle piastre di guida montate correttamente.

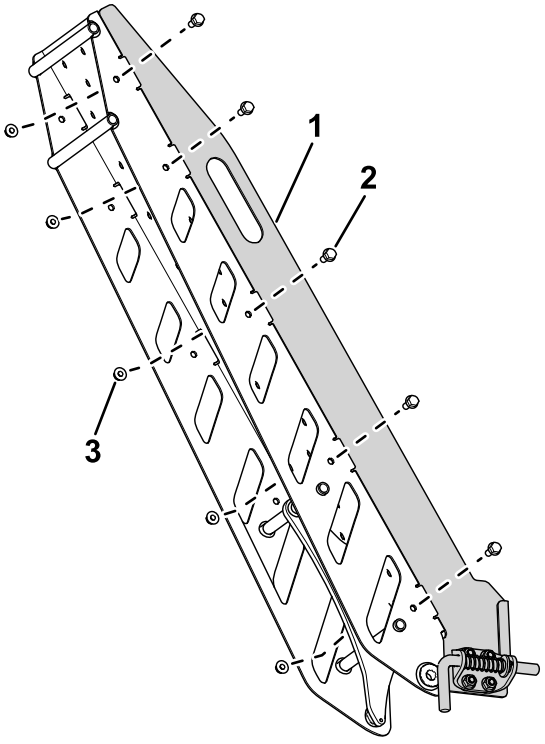

g345954

Figura 10

1. Piastra di guida
2. Bullone (5/16" x ¾")
3. Dado autobloccante (5/16")

3. Utilizzate un dado (¼") per montare un paraurti al gruppo rampa (Figura 11).

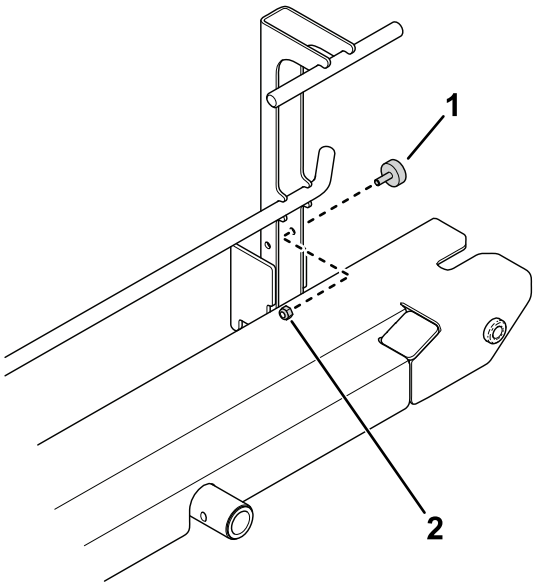

g340443

Figura 11

1. Paraurti
2. Dado (¼")

4. Utilizzate un perno a bandiera e una vite a testa esagonale per fissare il fermo della ruota al gruppo rampa (Figura 12)

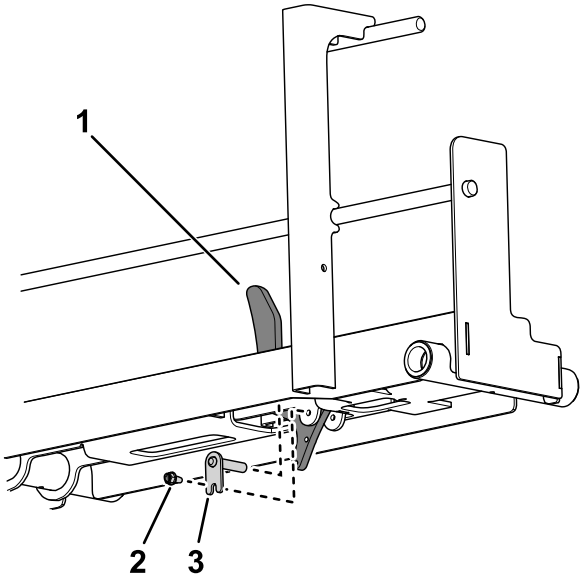

g340442

Figura 12

1. Fermo della ruota
2. Vite a testa esagonale
3. Perno a bandiera

5. Utilizzate un tirante a catena per montare la catena al tenditore della catena (Figura 13).

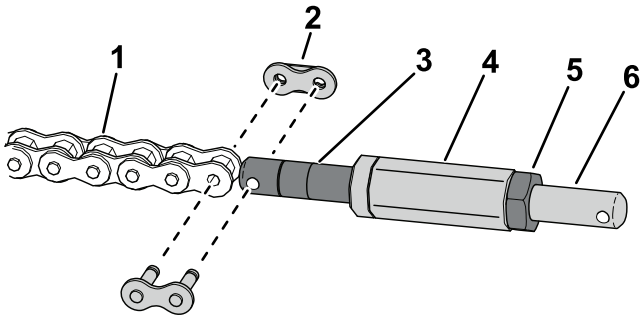

g348128

Figura 13

1. Catena
2. Tirante a catena
3. Tenditore della catena
4. Albero esagonale
5. Controdado
6. Tenditore del tirante a catena

6. Montate l'albero esagonale al tenditore della catena (Figura 13).
7. Utilizzate un controdado per montare il tenditore del tirante a catena all'albero esagonale (Figura 13).
8. Utilizzate un tirante a catena per montare il tenditore del tirante a catena al fermo della ruota (Figura 14).

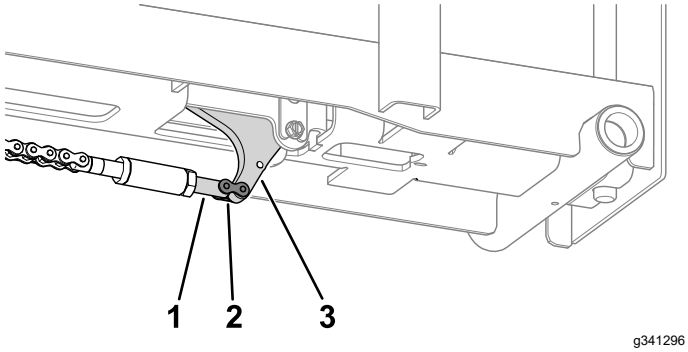

Figura 14

1. Tenditore del tirante a catena
2. Tirante a catena
3. Fermo della ruota

9. Collegate la molla al fermo della ruota e alla parte inferiore della rampa (Figura 15).

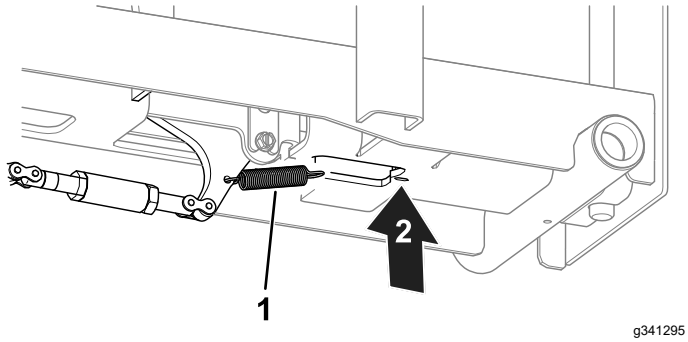

Figura 15

1. Molla
2. Collegate la molla qui.

10. Utilizzate un perno girevole e una coppiglia per fissare il gruppo rampa al gruppo guida (Figura 16).

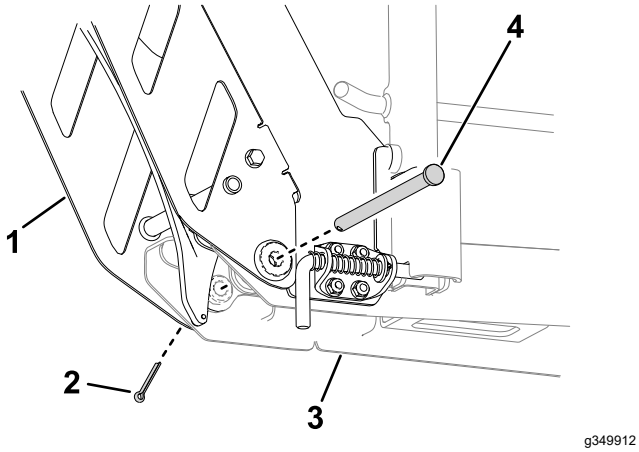

Figura 16

1. Gruppo rampa
2. Coppiglia
3. Gruppo guida
4. Perno girevole

11. Utilizzate un tirante a catena per collegare ogni catena ai gruppi rampa (Figura 17).

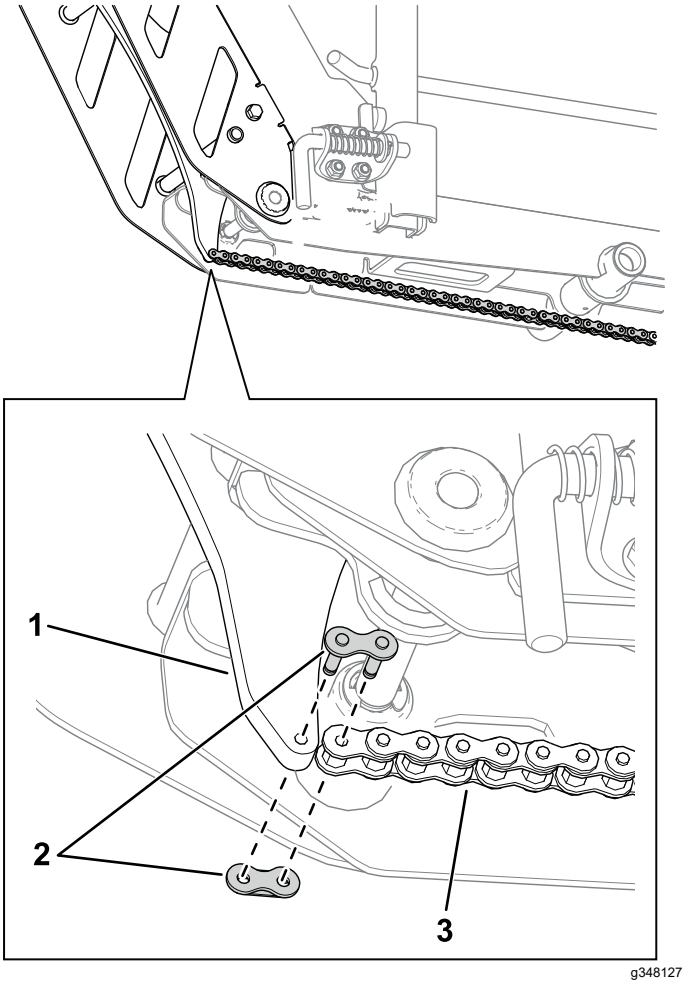

Figura 17

1. Gruppo rampa
2. Tirante a catena
3. Catena

Montaggio del rimorchio

Montaggio delle aste di supporto al telaio principale

1. Posizionate il supporto centrale sul telaio principale come illustrato nella Figura 18.

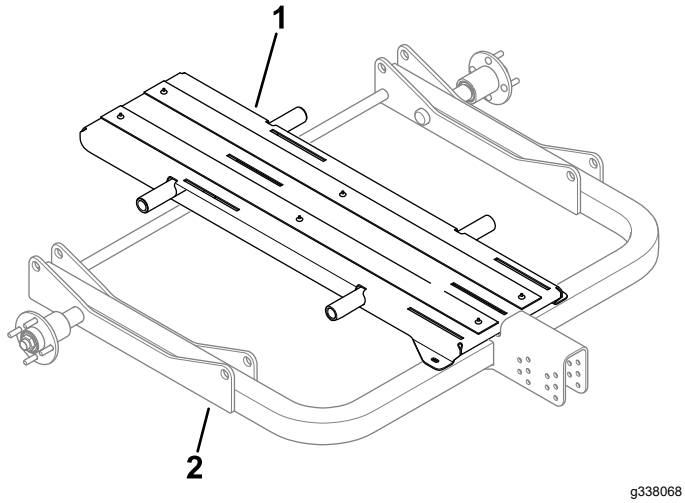

g338068

Figura 18

1. Supporto centrale
2. Telaio principale

2. Servitevi di un assistente per tenere in posizione il kit ruote o il kit guide e il supporto centrale mentre montate le aste di supporto attraverso i fori presenti nel kit, il supporto centrale e il telaio principale (Figura 19).

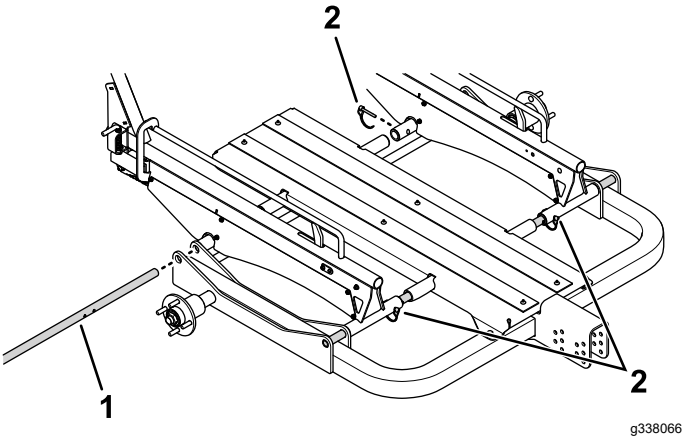

g338066

Figura 19

1. Asta di supporto
2. Perni

3. Montate i 4 perni attraverso i fori presenti nel kit ruote o nel kit guide a seconda della larghezza specifica della vostra macchina; fate riferimento a Configurazione della larghezza del rimorchio (pagina 10).

Fissaggio del supporto centrale al telaio principale

Utilizzate 2 viti (⅜") per fissare il supporto centrale al telaio principale (Figura 20).

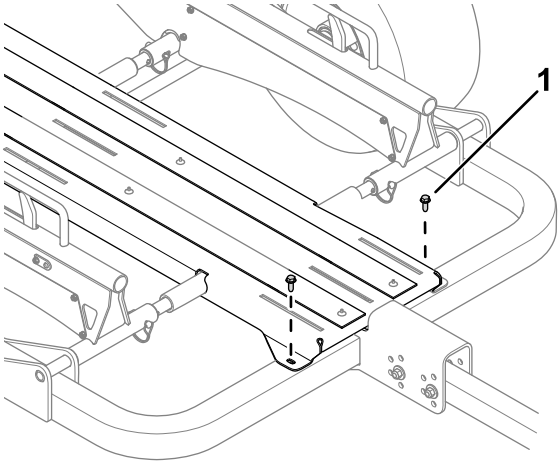

g339765

Figura 20

1. Vite (⅜")

Montaggio delle ruote

1. Montate un gruppo ruota su ogni mozzo dell'assale con 4 dadi ad alette (Figura 21).

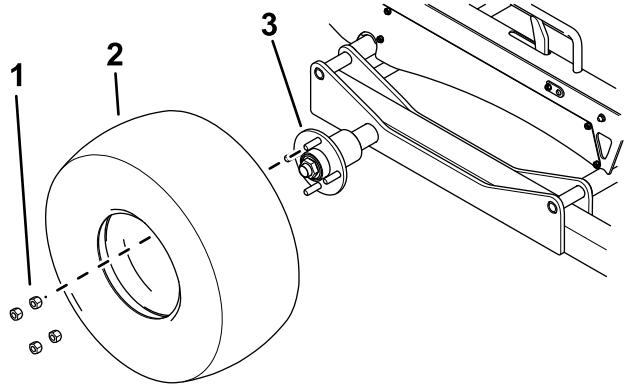

g338044

Figura 21

1. Dadi per bloccaggio ruote
2. Pneumatico
3. Assale

2. Serrate i dadi per bloccaggio ruote come indicato nella Controllo della coppia dei dadi ad alette delle ruote (pagina 16).
3. Sgonfiate gli pneumatici seguendo le indicazioni riportate nella Controllo della pressione degli pneumatici (pagina 15).

Montaggio dei supporti del rullo al supporto centrale

Utilizzate 6 bulloni a testa tonda e 6 dadi flangiati (5/16") per fissare le staffe del rullo al supporto centrale (Figura 22).

Montate senza serrare i dispositivi di fissaggio in modo tale che il supporto del rullo possa scorrere

avanti e indietro sul supporto centrale. Serrate i dispositivi di fissaggio per fissare i supporti del rullo in posizione dopo aver caricato il rimorchio; fate riferimento a Carico del rimorchio (pagina 12).

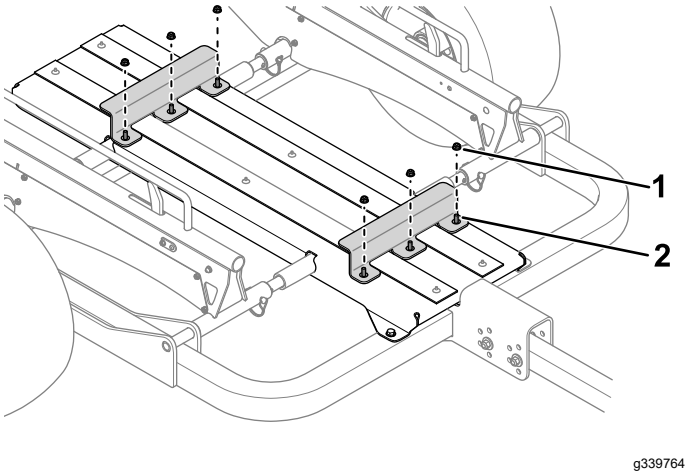

Figura 22

1. Dado flangiato (5/16")
2. Bullone a testa tonda

Montaggio del timone del rimorchio al telaio principale

1. Utilizzate 2 bulloni (7/16"), 4 rondelle e 2 dadi di bloccaggio per fissare il timone del rimorchio al telaio principale (Figura 23).

   Il timone del rimorchio deve essere parallelo al suolo quando il rimorchio è fissato al veicolo di traino. Accertatevi che il timone sia parallelo al suolo prima di serrare la bulloneria.

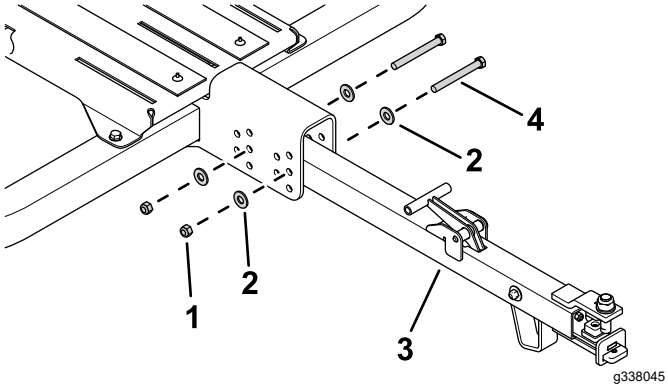

Figura 23

1. Dado di bloccaggio
2. Rondella
3. Timone del rimorchio
4. Bullone (7/16")

2. Serrate la bulloneria a 95 N·m.

Funzionamento

Macchine compatibili

Questo rimorchio è progettato per essere configurato per le seguenti macchine Greensmaster con operatore a piedi senza bisogno di ulteriori kit:

Macchina	Modello
Greensmaster 1018	04820
Greensmaster 1021	04830
Greensmaster Flex 1018	04850
Greensmaster Flex 1021	04860
Greensmaster e1021	04831
Greensmaster eFlex 1021	04861

Questo rimorchio può essere configurato per le seguenti macchine Greensmaster con operatore a piedi con un kit di configurazione aggiuntivo (venduto separatamente):

- Greensmaster serie Flex 18/21
- Greensmaster serie Flex 1800/2100 (incluso eFlex)
- Greensmaster serie 800/1000

Per maggiori informazioni rivolgetevi al Distributore Toro autorizzato di zona.

Configurazione della larghezza del rimorchio

Nota: I tosaerba con una larghezza maggiore di 53 cm (per esempio, Greensmaster 1026) non possono essere caricati sul rimorchio.

- Configurazione del rimorchio per tosaerba da 45 cm: utilizzate i perni per fissare i perni della guida ai fori interni (Figura 24).

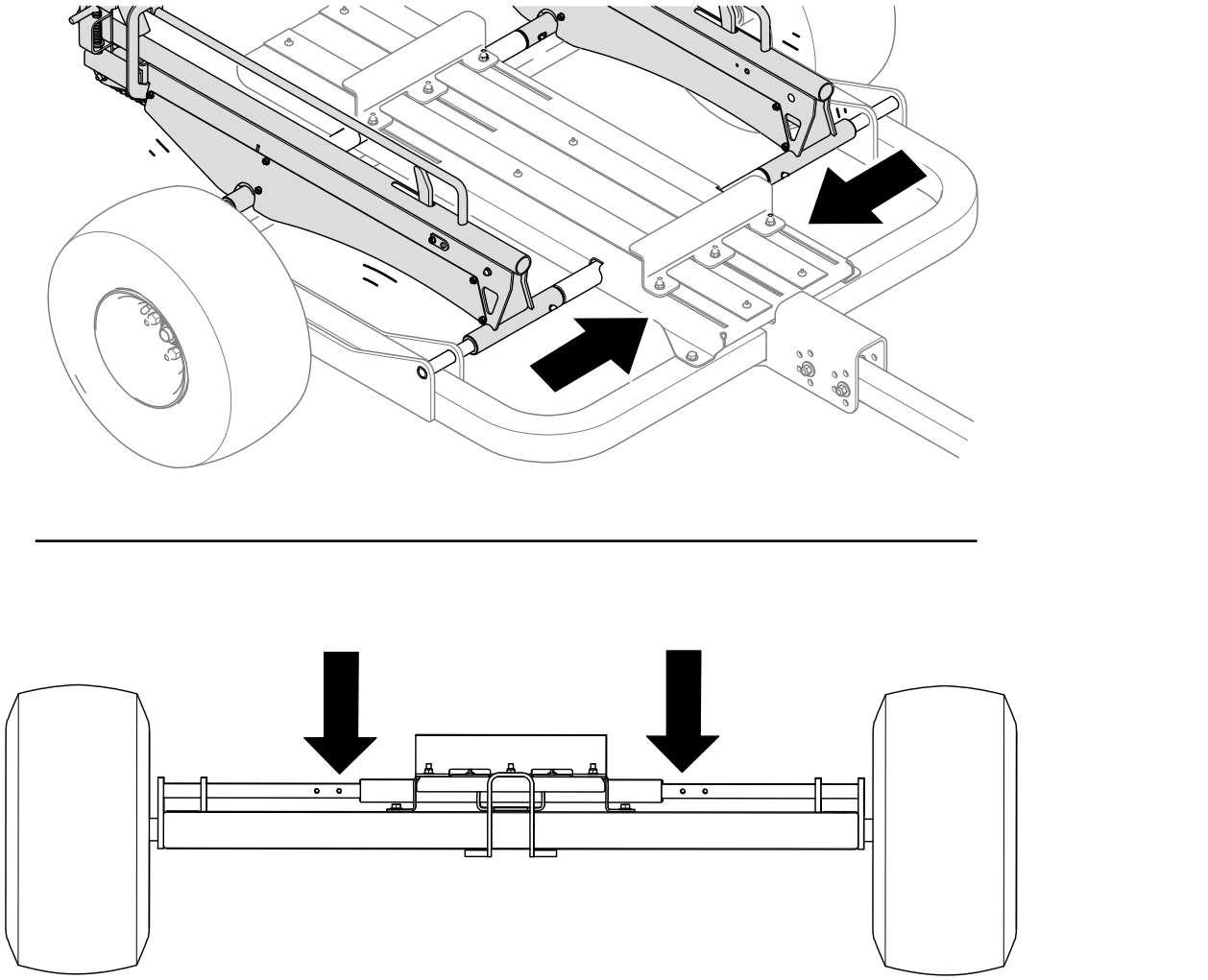

g341332

Figura 24

- Configurazione del rimorchio per tosaerba da 53 cm: utilizzate i perni per fissare i perni della guida ai fori esterni (Figura 25).

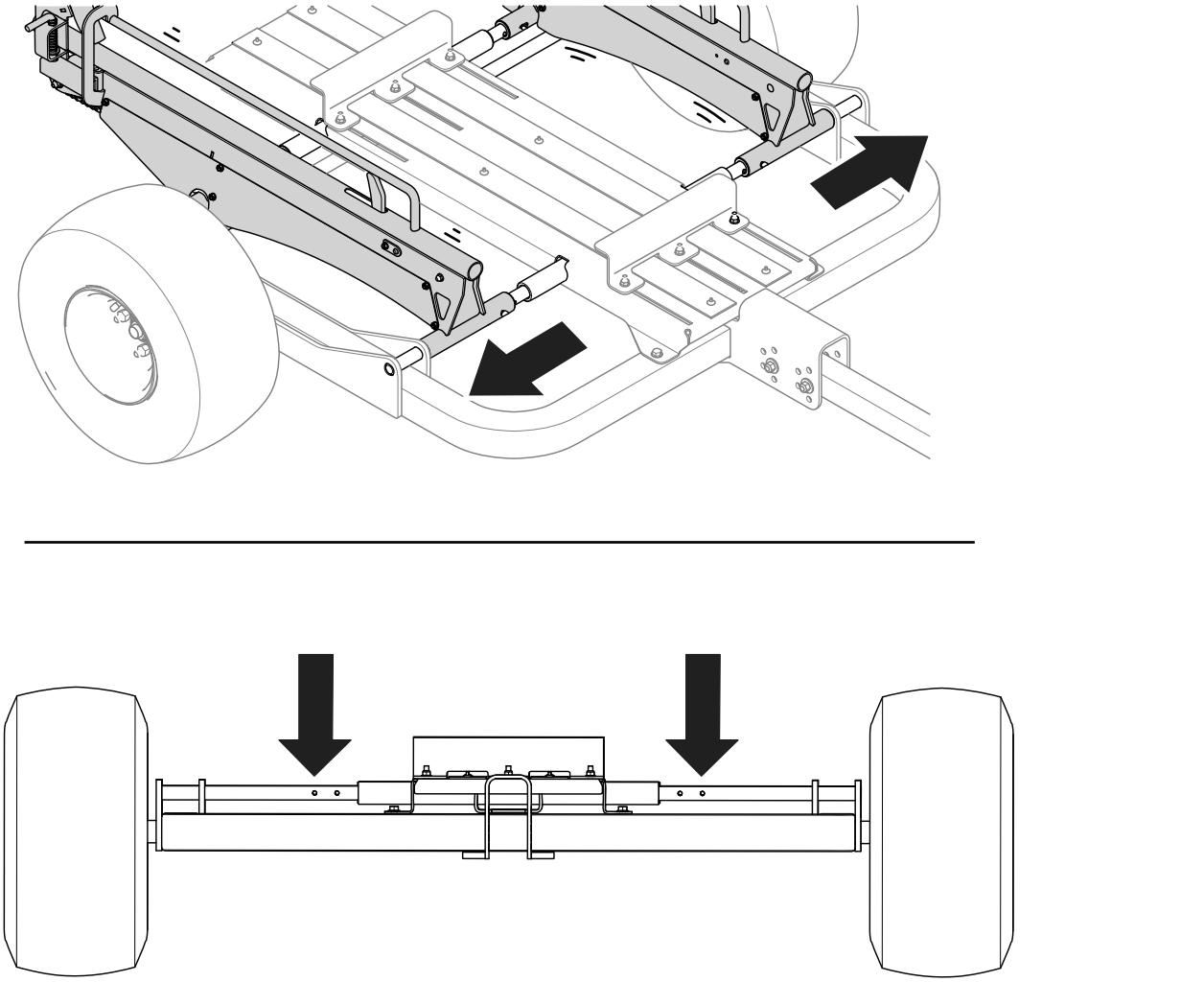

g341333

Figura 25

Fissaggio del rimorchio al veicolo di traino

1. Sollevate la maniglia del timone (Figura 26).

   Nota: Il sollevamento della maniglia ritrae il gruppo a scorrimento.

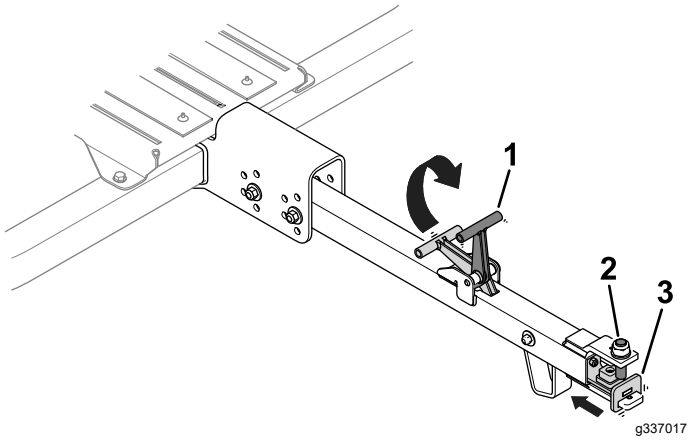

Figura 26

1. Maniglia del timone
2. Perno del timone
3. Gruppo a scorrimento

2. Allineate il perno del timone con l'attacco di traino del veicolo di traino (Figura 27).

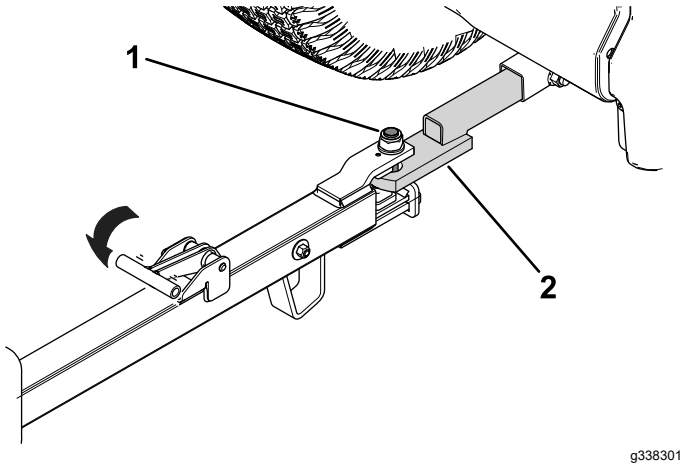

Figura 27

1. Perno del timone
2. Attacco di traino del veicolo di traino

3. Rilasciate la maniglia del timone (Figura 27) per fissare il rimorchio all'attacco di traino del veicolo di traino.

   Accertatevi che il gruppo a scorrimento sia centrato sotto il perno del timone.

Carico del rimorchio

Preparazione del carico del rimorchio

1. Bloccate le ruote del rimorchio.
2. Tirate i perni del fermo su entrambi i lati del rimorchio per rilasciare le guide o le rampe e abbassatele al suolo (Figura 28).

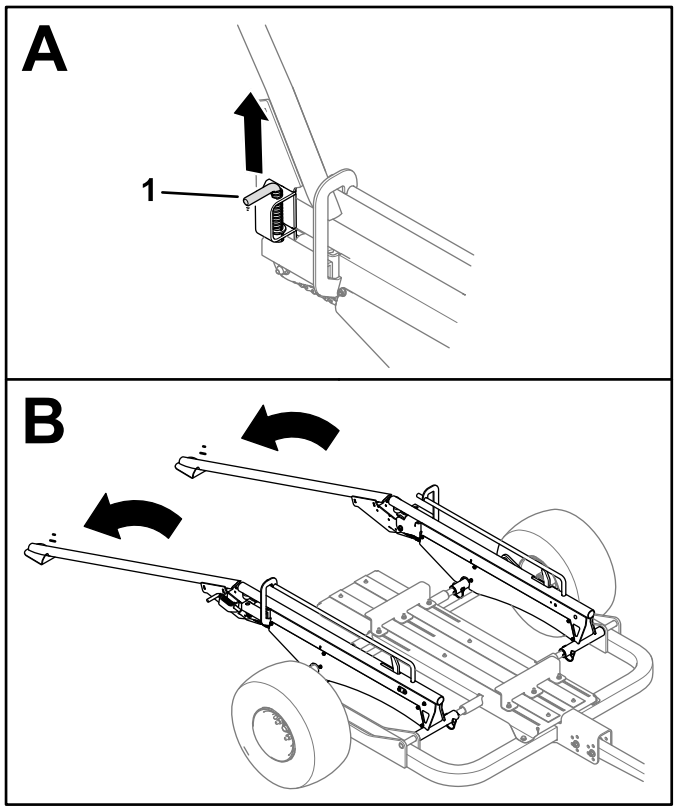

Figura 28

Kit guide in dotazione

1. Perno del fermo (immagine lato destro)

3. Rimuovete i cesti di raccolta dell'erba dal tosaerba.

   Nota: Potete riporre i cesti di raccolta dell'erba nel veicolo di traino.

4. Fate riferimento alle istruzioni appropriate per un kit guide o rampe in dotazione come segue:

   - **Kit guide:** Montate le ruote delle guide sugli alberi esagonali (Figura 29).

     Nota: Le fessure dei morsetti della ruota della guida sono rivolte verso l'esterno per tutte le macchine Greensmaster con operatore a piedi.

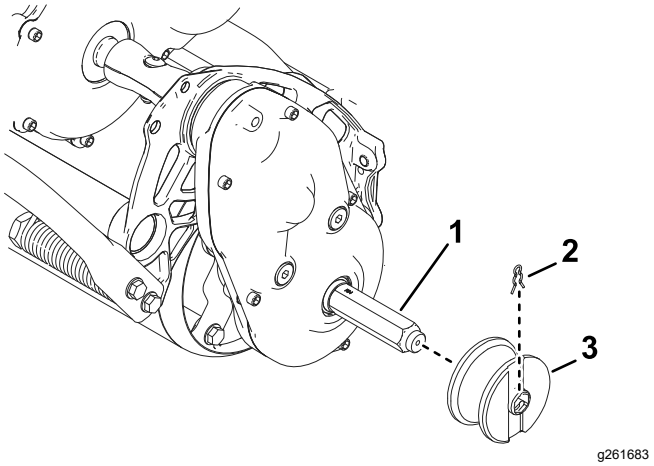

Figura 29

1. Albero esagonale
2. Clip
3. Ruota della guida

- **Kit ruote:** Montate le ruote di trasferimento sugli alberi esagonali; fate riferimento al *Manuale dell'operatore* del vostro trattorino.

Caricamento di una macchina sul rimorchio

1. Utilizzate le rampe o le guide piatte per guidare lentamente la macchina sul rimorchio fino a quando il rullo anteriore non viene collocato all'interno del supporto del rullo (Figura 30).

   Nota: Quando caricate una macchina sul rimorchio per la prima volta, i dispositivi di fissaggio del supporto del rullo dovranno essere allentati e consentire al supporto del rullo di scorrere in avanti.
2. Spegnete la macchina e inserite il freno di stazionamento.
3. Se state trainando 2 macchine, ripetete i passaggi 1 e 2 per la seconda macchina.. Accertatevi che il rullo anteriore sia collocato all'interno del supporto del rullo.
4. Sollevate le rampe e inserite i perni del fermo (Figura 30).
   - Kit ruote in dotazione: quando sollevate le rampe, i perni del fermo inseriscono automaticamente la staffa di bloccaggio e tengono le rampe in posizione sollevata.
   - Kit guide in dotazione: sollevate i perni del fermo, le rampe, e rilasciate i perni del fermo per tenere le rampe in posizione sollevata.

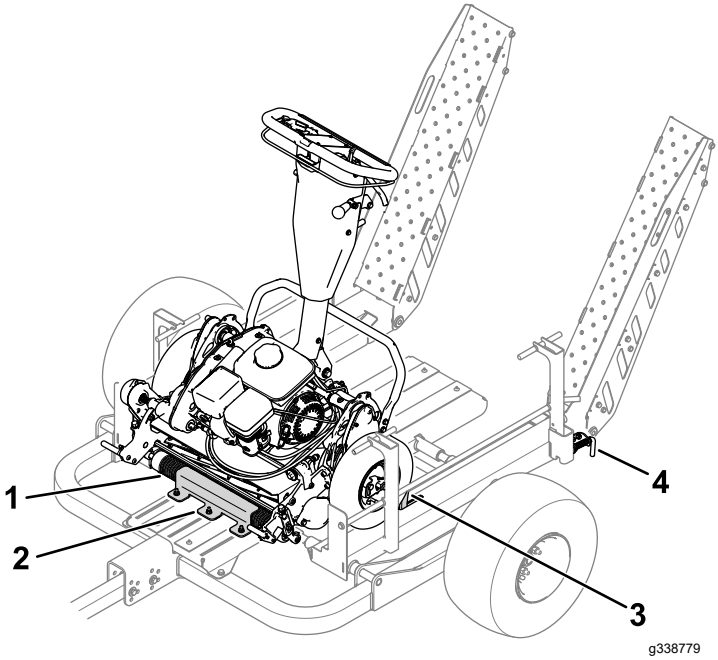

Figura 30

Kit ruote in dotazione

1. Rullo anteriore
2. Supporto del rullo
3. Fermo della ruota
4. Perno del fermo (immagine lato sinistro)

5. Se state caricando il rimorchio per la prima volta, eseguite i seguenti passaggi per fissare le macchine in posizione:
   A. Con le rampe bloccate in posizione sollevata, spostate la macchina posteriore verso il retro del rimorchio fino a quando le ruote di trasferimento o le ruote di guida non entrano a contatto con la rampa.
   B. Fate scorrere verso dietro il supporto del rullo posteriore (Figura 31) fino a quando non entra a contatto con il rullo anteriore della macchina posteriore.

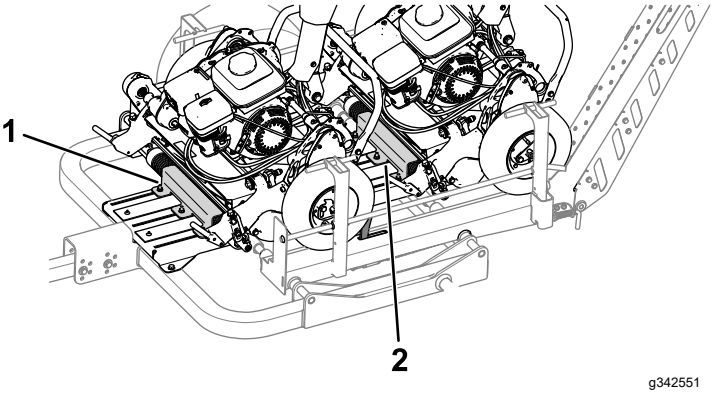

Figura 31

Ruota sinistra rimossa per questioni di chiarezza.

1. Supporto del rullo anteriore
2. Supporto del rullo posteriore

C. Accertatevi che il rullo anteriore sia completamente collocato sotto il supporto del rullo, e serrate i dadi flangiati che fissano il supporto del rullo in posizione; fate riferimento a Controllo della coppia dei dispositivi di fissaggio del supporto del rullo (pagina 15).

D. Spostate la macchina anteriore verso dietro fino a quando le ruote di trasferimento o le ruote di guida non entrano a contatto con i fermi della ruota sollevati.

E. Fate scorrere verso dietro il supporto del rullo anteriore (Figura 31) fino a quando non entra a contatto con il rullo anteriore della macchina anteriore.

Se caricate varie macchine o una macchina con diverse configurazioni (per esempio, una macchina con un kit di guida del battipista in dotazione), eseguite questi passaggi per accertarvi che la macchina sia fissata correttamente sul rimorchio.

Manutenzione

Programma di manutenzione raccomandato

Cadenza di manutenzione	Procedura di manutenzione
Dopo le prime 10 ore	• Controllo della coppia dei dadi ad alette delle ruote.
Prima di ogni utilizzo o quotidianamente	• Controllo della pressione degli pneumatici.
Ogni anno	• Controllo dei cuscinetti delle ruote per la verifica del gioco. • Lubrificazione delle catene. • Controllo della coppia dei dispositivi di fissaggio del supporto del rullo. • Controllate la distanza di arresto (solo kit di carico su guide).

Controllo della pressione degli pneumatici

Intervallo tra gli interventi tecnici: Prima di ogni utilizzo o quotidianamente

Specifiche sulla pressione degli pneumatici: 0,34 bar

Verificate la pressione degli pneumatici (Figura 32). Aggiungete o rimuovete aria come necessario per impostare la pressione degli pneumatici alle specifiche sulla pressione degli pneumatici.

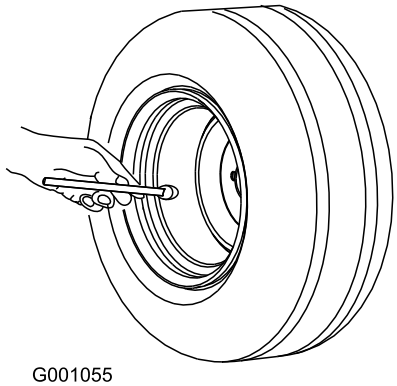

Figura 32

Controllo dei cuscinetti delle ruote per la verifica del gioco

Intervallo tra gli interventi tecnici: Ogni anno

1. Rimuovete le macchine che possono essere riposte sul rimorchio.
2. Utilizzate un martinetto per sollevare il rimorchio, e posizionate dei cavalletti sotto il rimorchio.
3. Controllate ogni ruota per verificare la presenza di un gioco eccessivo (vale a dire, un movimento libero dello pneumatico e del gruppo mozzo).

   Se rilevate la presenza di un gioco eccessivo, rivolgetevi al Distributore Toro autorizzato di zona.

Lubrificazione delle catene

Intervallo tra gli interventi tecnici: Ogni anno

Applicate un grasso per uso generico a ogni catena.

Controllo della coppia dei dispositivi di fissaggio del supporto del rullo

Intervallo tra gli interventi tecnici: Ogni anno

Serrate i dispositivi di fissaggio del supporto del rullo (Figura 33) a 79 N·m.

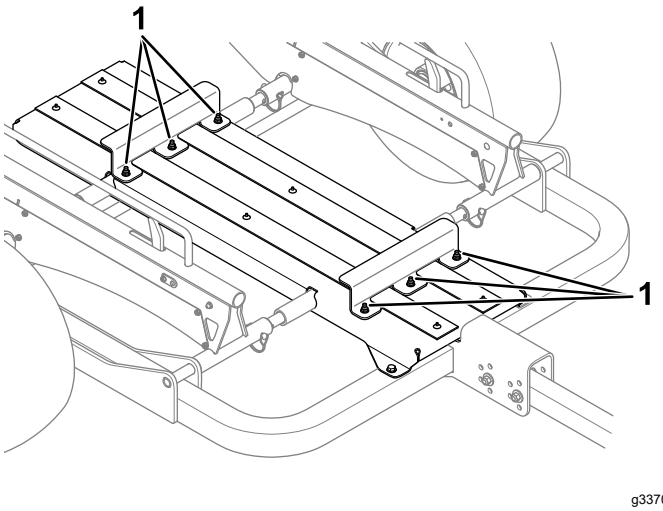

g337082

Figura 33

1. Dispositivi di fissaggio del supporto del rullo

Controllo della coppia dei dadi ad alette delle ruote

Intervallo tra gli interventi tecnici: Dopo le prime 10 ore

Specifiche della coppia: 108 Nm

Controllate la coppia dei dadi a staffa delle ruote ogni volta che montate le ruote e dopo le prime 10 ore di funzionamento.

Serrate i dadi del mozzo della ruota nel modello come illustrato nella Figura 34 alla coppia specificata.

⚠ AVVERTENZA

Il mancato mantenimento di una coppia corretta può comportare un guasto o la perdita della ruota e causare lesioni personali.

Serrate i dadi del mozzo della ruota alla coppia specificata.

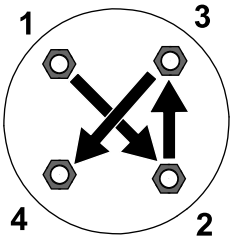

g274650

Figura 34

Controllo dello spazio di arresto

Solo kit di carico su guide

Intervallo tra gli interventi tecnici: Ogni anno

Con le rampe fissate in posizione sollevata, controllate la misurazione della distanza tra l'arresto e la parte inferiore della guida.

La misurazione appropriata dovrà essere pari a 2,5 mm, come illustrato nella Figura 35. Se osservate una misurazione diversa, regolate il tenditore e il controdado fino a quando non ottenete la misurazione corretta.

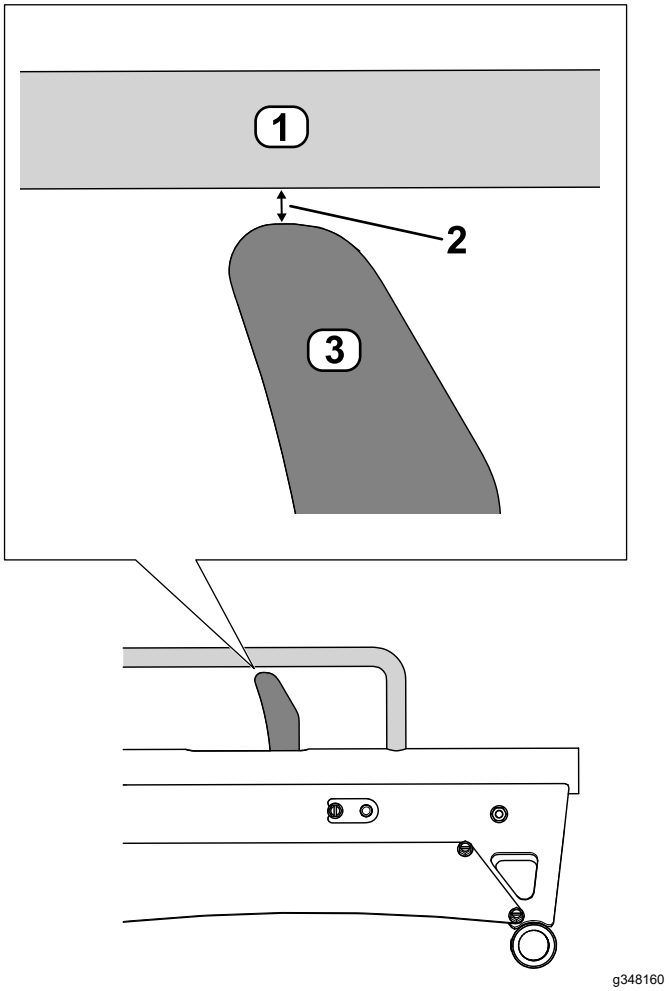

g348160

Figura 35

1. Guida
2. Distanza – 2,5 mm
3. Arresto

Note:

Informativa sulla privacy SEE/Regno Unito

Utilizzo delle vostre informazioni personali da parte di Toro

The Toro Company (“Toro”) rispetta la vostra privacy. Quando acquistate i nostri prodotti, possiamo raccogliere determinate informazioni personali su di voi, direttamente da voi o tramite la vostra azienda o distributore Toro. Toro utilizza queste informazioni per adempiere ai propri obblighi contrattuali, come registrare la vostra garanzia, elaborare la vostra richiesta in garanzia o contattarvi in caso di un richiamo di prodotto, e per finalità aziendali legittime, come valutare la soddisfazione dei clienti, migliorare i nostri prodotti o fornirvi informazioni su prodotti che potrebbero essere di vostro interesse. Toro può condividere i vostri dati con le nostre consociate, affiliate, rivenditori e altri partner commerciali collegati a tali attività. Inoltre, possiamo divulgare le informazioni personali ove richiesto ai sensi della legge o in relazione alla vendita, acquisto o fusione di un’attività. Non venderemo mai le vostre informazioni personali a nessun’altra società a scopi di marketing.

Conservazione delle vostre informazioni personali

Toro conserverà le vostre informazioni personali per tutto il tempo pertinente alle finalità di cui sopra e in conformità con i requisiti normativi. Per maggiori informazioni sui periodi di conservazione dei dati applicabili, contattate legal@toro.com.

L’impegno di Toro per la sicurezza

Le vostre informazioni personali possono essere elaborate negli Stati Uniti o in altri paesi in cui possono essere in vigore leggi sulla protezione dei dati meno rigorose di quelle del vostro paese di residenza. Ogniqualvolta trasferiamo le vostre informazioni al di fuori del vostro paese di residenza, adotteremo tutte le misure richieste per legge al fine di garantire l’implementazione delle opportune tutele per proteggere le vostre informazioni e assicurarci che vengano trattate in sicurezza.

Accesso e correzione

È vostro diritto correggere o riesaminare i vostri dati personali, oppure rifiutare o limitare il trattamento dei vostri dati. A tale scopo, contattateci via email all’indirizzo legal@toro.com. In caso di perplessità in relazione al modo in cui Toro gestisce le vostre informazioni, vi invitiamo a parlarne direttamente con noi. Tenete presente che i residenti europei hanno diritto a sporgere reclamo presso la propria Autorità di protezione dei dati.

La garanzia del marchio Toro

Garanzia limitata di due anni o 1.500 ore

Condizioni e prodotti coperti

The Toro Company e la sua affiliata, Toro Warranty Company, ai sensi di un accordo tra le medesime, garantiscono che il vostro Prodotto Commerciale Toro (il "Prodotto") è esente da difetti di materiale o lavorazione per 2 anni o 1.500 ore di servizio*, al primo dei due termini raggiunto. Questa garanzia si applica a tutti i prodotti ad eccezione degli arieggiatori (per questi prodotti vedere le dichiarazioni di garanzia a parte). Nei casi coperti dalla garanzia, provvederemo alla riparazione gratuita del Prodotto, ad inclusione di diagnosi, manodopera, parti e trasporto. La presente garanzia è valida con decorrenza dalla data di consegna del Prodotto all'acquirente iniziale.
* Prodotto provvisto di contaore.

Istruzioni per ottenere il servizio in garanzia

Il proprietario è responsabile della notifica al Distributore Commerciale dei Prodotti o al Concessionario Commerciale Autorizzato dei Prodotti dal quale è stato acquistato il Prodotto, non appena si ritiene che esista una condizione prevista dalla garanzia. Per informazioni sul nominativo di un Distributore Commerciale dei Prodotti o di un Concessionario Autorizzato e per qualsiasi chiarimento in merito ai propri diritti e responsabilità in termini di garanzia, contattare:

Toro Commercial Products Service Department
Toro Warranty Company
8111 Lyndale Avenue South
Bloomington, MN 55420-1196

952–888–8801 o 800–952–2740
E-mail: commercial.warranty@toro.com

Responsabilità del proprietario

Quale proprietario del prodotto siete responsabile della manutenzione e delle regolazioni necessarie citate nel *Manuale dell'operatore*. Le riparazioni per problemi determinati dalla mancata esecuzione della manutenzione e delle regolazioni richieste non sono coperte dalla presente garanzia.

Articoli e condizioni non coperti da garanzia

Non tutte le avarie o i guasti che si verificano durante il periodo di garanzia sono difetti di materiale o lavorazione. Quanto segue è escluso dalla presente garanzia:

- Avarie del prodotto risultanti dall'utilizzo di parti di ricambio non originali Toro, o dal montaggio e utilizzo di parti aggiuntive, o dall'impiego di accessori e prodotti modificati non a marchio Toro.
- Avarie del prodotto risultanti dalla mancata esecuzione della manutenzione e/o delle regolazioni consigliate.
- Avarie risultanti dall'utilizzo del Prodotto in maniera errata, negligente o incauta.
- Componenti consumati tramite l'uso che non siano difettosi. I seguenti sono solo alcuni esempi di parti che si consumano o usurano durante il normale utilizzo del prodotto: pastiglie e guarnizioni dei freni, ferodi della frizione, lame, cilindri, rulli e cuscinetti (sigillati o che possono essere ingrassati), controlame, candele, ruote orientabili e cuscinetti, pneumatici, filtri, cinghie e alcuni componenti di irrigatori, come membrane, ugelli, flussimetri e valvole di ritegno.
- Avarie causate da influssi esterni, compresi, senza limitazione, condizioni atmosferiche, pratiche di rimessaggio, contaminazione, uso di carburante, refrigeranti, lubrificanti, additivi, fertilizzanti, acqua o sostanze chimiche non approvati.
- Avarie o problemi relativi alle prestazioni dovuti all'uso di carburanti (per esempio benzina, diesel o biodiesel) non conformi ai rispettivi standard di fabbrica.
- Rumore, vibrazione, usura e deterioramento normali. L'usura normale dovuta all'uso comprende, senza limitazione alcuna, danni a sedili causati da usura o abrasione, superfici verniciate usurate, adesivi o finestrini graffiati.

Parti

Le parti previste per la sostituzione come parte della manutenzione sono garantite per il periodo fino al tempo previsto per la sostituzione di tale parte. Le parti sostituite ai sensi della presente garanzia sono coperte per tutta la durata della garanzia del prodotto originale e diventano proprietà di Toro. Toro si riserva il diritto di prendere la decisione finale in merito alla riparazione di parti o gruppi esistenti, o alla loro sostituzione. Per le riparazioni in garanzia Toro può utilizzare parti ricostruite.

Garanzia sulle batterie deep-cycle e agli ioni di litio

Durante la loro vita, le batterie deep-cycle e agli ioni di litio possono fornire una specifica quantità di chilowattora. Le modalità di utilizzo, ricarica e manutenzione possono allungare o abbreviare la vita totale della batteria. Man mano che le batterie di questo prodotto si consumano, la quantità di lavoro utile tra gli intervalli di carica si ridurrà lentamente, fino a che la batteria sarà del tutto esaurita. La sostituzione di batterie che, a seguito del normale processo di usura, risultano inutilizzabili, è responsabilità del proprietario del prodotto.
N.B.: (solo per batterie agli ioni di litio): Per ulteriori informazioni si rimanda alla garanzia della batteria.

Garanzia a vita per l'albero motore (solo modello ProStripe 02657)

Il modello Prostripe, che è dotato di un disco della frizione originale Toro e di una frizione del freno lama con protezione dell'albero a gomiti (gruppo integrato frizione freno lama o BBC, Blade Brake Clutch, + gruppo disco frizione) come equipaggiamento originale e che viene usato dall'acquirente originale in conformità con le procedure di azionamento e di manutenzione consigliate, è coperto da una garanzia a vita sulla flessione dell'albero a gomiti. Le macchine dotate di rondelle di frizione, unità frizione freno lama (BBC) e altri dispositivi analoghi non sono coperte dalla Garanzia a vita per l'albero motore.

La manutenzione è a spese del proprietario.

La messa a punto, la lubrificazione e la pulizia del motore, la sostituzione dei filtri, del refrigerante e l'esecuzione delle procedure di manutenzione consigliata sono alcuni dei normali servizi richiesti dai prodotti Toro a carico del proprietario.

Condizioni generali

La riparazione da parte di un Distributore o Concessionario Toro autorizzato è l'unico rimedio previsto dalla presente garanzia.

Né The Toro Company né Toro Warranty Company sono responsabili di danni indiretti, incidentali o consequenziali in merito all'utilizzo dei Prodotti Toro coperti dalla presente garanzia, ivi compresi costi o spese per apparecchiature sostitutive o assistenza per periodi ragionevoli di avaria o di mancato utilizzo in attesa della riparazione ai sensi della presente garanzia. Ad eccezione della garanzia sulle emissioni, citata di seguito, se pertinente, non vi sono altre espresse garanzie. Tutte le garanzie implicite di commerciabilità e idoneità all'uso sono limitate alla durata della presente garanzia esplicita.

In alcuni Stati non è permessa l'esclusione di danni incidentali o consequenziali, né sono previste limitazioni sulla durata di una garanzia implicita; di conseguenza, nel vostro caso le suddette esclusioni e limitazioni potrebbero non essere applicabili. La presente garanzia concede diritti legali specifici; potreste inoltre godere di altri diritti, che variano da uno Stato all'altro.

Nota relativa alla garanzia sulle emissioni

Il Sistema di Controllo delle Emissioni presente sul vostro Prodotto può essere coperto da garanzia a parte, rispondente ai requisiti stabiliti dall'Environmental Protection Agency (EPA) degli Stati Uniti e/o dall'Air Resources Board (CARB) della California. Le limitazioni di cui sopra, in termini di ore, non sono applicabili alla garanzia del Sistema di Controllo delle Emissioni. Fate riferimento alla Dichiarazione di Garanzia sul Controllo delle Emissioni del Motore, fornita insieme al prodotto o contenuta nella documentazione del costruttore del motore.

Paesi oltre gli Stati Uniti e il Canada.

I clienti acquirenti di prodotti Toro esportati dagli Stati Uniti o dal Canada devono contattare il proprio Distributore (Concessionario) Toro per ottenere le polizze di garanzia per il proprio paese, regione o stato. Se per qualsiasi motivo non siete soddisfatti del servizio del vostro Distributore o avete difficoltà nell'ottenere informazioni sulla garanzia, siete pregati di rivolgervi al Centro assistenza Toro autorizzato di zona.

Proposizione 65 della California, Informazioni di avvertenza

Che cos'è questa avvertenza?

Potreste notare che un prodotto in vendita presenta un'etichetta di avvertenza simile alla seguente:



AVVERTENZA: Cancro e problematiche della riproduzione - www.p65Warnings.ca.gov.

Che cos'è la Prop 65?

La Prop 65 si applica a qualsiasi azienda che operi in California, venda prodotti in California o fabbrichi prodotti che possano essere venduti o importati in California. Stabilisce che il Governatore della California mantenga e pubblichi un elenco di sostanze chimiche note come causa di cancro, difetti di nascita e/o altre problematiche della riproduzione. L'elenco, aggiornato annualmente, include centinaia di sostanze chimiche riscontrate in molti articoli d'uso quotidiano. Lo scopo della Prop 65 è informare il pubblico riguardo l'esposizione a tali sostanze chimiche.

La Prop 65 non vieta la vendita di alcun prodotto contenente tali sostanze chimiche ma richiede l'indicazione delle avvertenze su qualsiasi prodotto, imballaggio di prodotti o documentazione in dotazione con il prodotto. Inoltre, un'avvertenza Prop 65 non implica una violazione da parte del prodotto di alcuno standard o requisito di sicurezza dei prodotti. In effetti, il governo della California ha chiarito che un'avvertenza Prop 65 “non equivale alla decisione normativa di “sicurezza“ o “non sicurezza” di un prodotto”. Molte di queste sostanze chimiche sono state utilizzate per anni nei prodotti d'uso quotidiano senza alcun danno documentato. Per maggiori informazioni, visitate https://oag.ca.gov/prop65/faqs-view-all.

Un'avvertenza Prop 65 indica che una società ha (1) valutato l'esposizione e ha concluso che supera il livello “nessun rischio significativo”; oppure (2) ha scelto di fornire un'avvertenza sulla base delle proprie informazioni riguardo la presenza di una sostanza chimica elencata, senza tentare di valutarne l'esposizione.

Questa legge si applica ovunque?

Le avvertenze Prop 65 sono richieste unicamente ai sensi della legge della California. Queste avvertenze si riscontrano in tutta la California in un'ampia gamma di ambienti, compresi, senza limitazione ristoranti, negozi di alimentari, hotel, scuole, ospedali e su una grande varietà di prodotti. Inoltre, alcuni rivenditori online e per corrispondenza forniscono avvertenze Prop 65 sui propri siti Web o cataloghi.

Dove si collocano le avvertenze della California in confronto ai limiti federali?

Gli standard Prop 65 sono spesso più rigidi degli standard federali e internazionali. Vi sono varie sostanze che richiedono un'avvertenza Prop 65 a livelli molto inferiori rispetto ai limiti d'azione federali. Ad esempio, lo standard della Prop 65 per le avvertenze relative al piombo è pari a 0,5 microgrammi/giorno, un limite molto inferiore rispetto agli standard federali e internazionali.

Perché non tutti i prodotti simili riportano l'avvertenza?

- I prodotti venduti in California richiedono l'etichettatura Prop 65, mentre prodotti simili venduti altrove non la richiedono.
- A un'azienda coinvolta in un'azione giuridica relativa alla Prop 65 che raggiunga un accordo può essere richiesto l'utilizzo di avvertenze Prop 65 per i propri prodotti, mentre ad altre aziende che producono prodotti analoghi può non essere imposto tale requisito.
- L'applicazione della Prop 65 non è omogenea.
- Le aziende possono scegliere di non fornire avvertenze perché stabiliscono di non essere tenute a farlo ai sensi della Prop 65; una mancanza di avvertenze per un prodotto non significa che il prodotto sia privo delle sostanze chimiche elencate a livelli simili.

Perché Toro include questa avvertenza?

Toro ha scelto di fornire ai consumatori quante più informazioni possibile, in modo da consentire loro di prendere decisioni informate sui prodotti che acquistano e utilizzano. Toro fornisce avvertenze in determinati casi, sulla base delle proprie conoscenze in merito alla presenza di una o più sostanze chimiche elencate, senza valutarne il livello di esposizione, dal momento che non tutte le sostanze chimiche elencate presentano requisiti riguardo i limiti di esposizione. Benché l'esposizione da prodotti Toro possa essere trascurabile o nettamente all'interno del range “nessun rischio significativo”, scegliendo di eccedere nel senso della cautela, Toro fornisce le avvertenze Prop 65. Inoltre, qualora Toro non fornisca tali avvertenze, può essere citata in giudizio dallo Stato della California o da soggetti privati che mirino all'applicazione della Prop 65 e può essere soggetta a gravi sanzioni.