Form No. 3452-169 Rev A

Count on it.

Návod k obsluze

Hnací jednotka Greensmaster® Flex™ 1018 nebo 1021

Číslo modelu 04850—Výrobní číslo 410300000 a vyšší
Číslo modelu 04860—Výrobní číslo 410300000 a vyšší

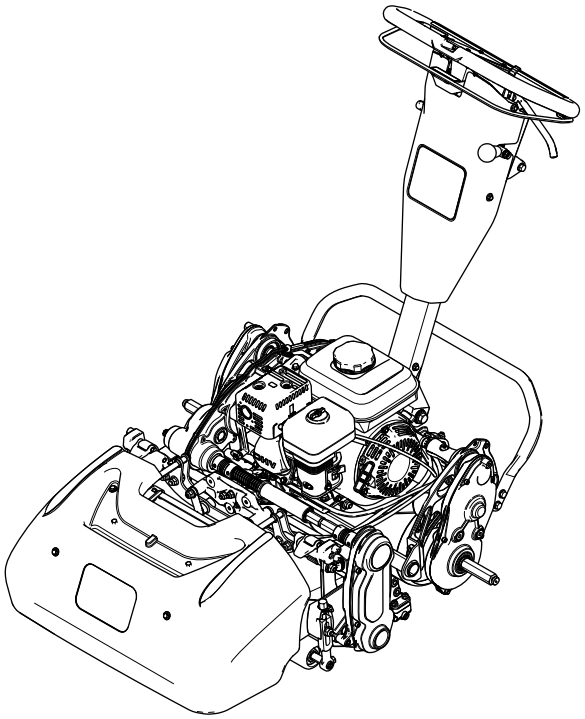

Zaregistrujte svůj výrobek na adrese www.Toro.com.
Překlad originálu (CS)

3452-169

Tento výrobek splňuje všechny relevantní směrnice Evropské unie. Podrobné informace naleznete v Prohlášení o shodě k tomuto výrobku.

Použití nebo provoz motoru v zalesněných, křovinatých nebo travnatých místech bez řádně funkčního a udržovaného lapače jisker (jak je uvedeno v části 4442) nebo motoru, který není vhodným způsobem zkonstruován, vybaven a udržován k zajištění prevence vzniku požáru, je porušením článku 4442 a 4443 zákona o veřejných zdrojích státu Kalifornie.

Přiložená provozní příručka k motoru obsahuje informace o předpisech vydaných organizacemi EPA (US Environmental Protection Agency) a Řízení kontroly emisí státu Kalifornie (California Emission Control Regulation) týkajících se emisních systémů, údržby a záruky. Náhradní uživatelskou příručku k motoru je možné objednat u výrobce motoru.

V případě provozu tohoto stroje v nadmořské výšce 1 500 m je vyžadována souprava pro vysoké nadmořské výšky. Viz návod k obsluze motoru Honda.

⚠ DŮLEŽITÉ UPOZORNĚNÍ

CALIFORNIA
Důležité upozornění, poučka 65

Výfukové plyny tohoto výrobku obsahují chemikálie, které podle znalostí státu Kalifornie mohou způsobit rakovinu, vrozené vady a jiná poškození spojená s reprodukčním systémem.

Používání tohoto výrobku může způsobit vystavení účinkům chemikálií, které jsou státu Kalifornie známy jako karcinogenní, mutagenní nebo reprotoxické.

Úvod

Tento stroj je ručně vedená vřetenová sekačka na trávu, která je určena k provozu profesionálními pracovníky najímanými pro komerční účely. Je určen zejména k sekání trávy na dobře udržovaném trávníku. Používání tohoto výrobku pro jiné účely, než ke kterým je určen, může být nebezpečné uživateli a okolostojícím.

Přečtěte si pečlivě následující informace, abyste věděli, jak máte správně používat a pečovat o svůj výrobek a jak se vyhnout zranění a poškození výrobku. Za správný a bezpečný provoz výrobku nese odpovědnost majitel.

Na stránkách www.Toro.com najdete informace o bezpečnosti výrobku, podklady pro zaškolení obsluhy a informace o příslušenství. Můžete zde také vyhledat prodejce výrobků Toro nebo zaregistrovat svůj výrobek.

Kdykoli budete potřebovat servis, originální díly Toro nebo doplňující informace, obraťte se na autorizované servisní středisko nebo zákaznický servis Toro a uveďte model a výrobní číslo svého výrobku. Obrázek 1 znázorňuje umístění typového a sériového čísla na výrobku. Zapište obě čísla do příslušných řádků.

Důležité: **Potřebujete-li informace o záruce, náhradních dílech a jiné údaje o výrobku, pomocí mobilního zařízení můžete naskenovat QR kód (dle výbavy) na štítku sériového čísla.**

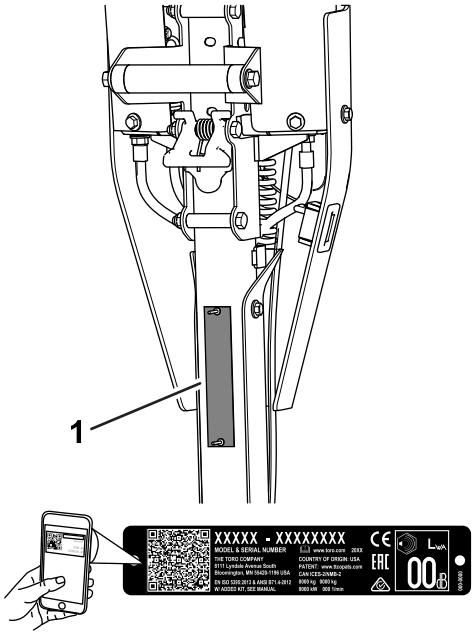

g271512

Obrázek 1

1. Umístění štítku s číslem modelu a výrobním číslem

Číslo modelu _____

Výrobní číslo _____

Tato příručka identifikuje potenciální rizika a obsahuje bezpečnostní sdělení označená varovným bezpečnostním symbolem (Obrázek 2) signalizujícím riziko, které může způsobit vážný úraz nebo usmrcení, nebudete-li dodržovat doporučená opatření.

© 2022—The Toro® Company
8111 Lyndale Avenue South
Bloomington, MN 55420

Navštivte nás na adrese www.Toro.com.
Vytištěno v USA
Všechna práva vyhrazena

g000502

Obrázek 2

Varovný bezpečnostní symbol

V této příručce jsou pro zdůraznění informací používána dvě slova. **Důležité** upozorňuje na speciální technické informace a **Poznámka** zdůrazňuje obecné informace, které stojí za zvláštní pozornost.

Obsah

Bezpečnost 4
Obecné bezpečnostní informace 4
Bezpečnostní a instrukční štítky 4
Nastavení 6
1 Seřízení a montáž žací jednotky 7
2 Montáž přepravních kol 7
3 Připevnění sběracího koše 7
4 Nastavení otáček motoru 8
5 Kontrola polohy pojezdového bubnu 8
Součásti stroje 9
Ovládací prvky 10
Technické údaje 12
Přídavná zařízení / příslušenství 13
Před provozem 13
Bezpečnostní kroky před použitím 13
Provádění denní údržby 14
Kontrola hladiny motorového oleje 14
Specifikace paliva 14
Doplňování paliva do nádrže 14
Nastavení frekvence střihu 14
Nastavení otáček vřetena 15
Nastavení výšky rukojeti 15
Přeprava stroje na místo sekání 15
Demontáž přepravních kol 15
Použití páčky sytiče 16
Otevření a zavření uzavíracího ventilu paliva 16
Během provozu 17
Bezpečnostní kroky během použití 17
Spuštění motoru 18
Provozní tipy 18
Vypnutí motoru 19
Po provozu 19
Bezpečnostní kroky po použití 19
Použití ovládacích prvků po dokončení sekání 19
Přeprava stroje 19
Montáž přepravních kol 20
Připojení nebo odpojení převodovky 20
Údržba 21
Bezpečnost při provádění úkonů údržby 21
Doporučený harmonogram údržby 21
Kontrolní seznam každodenní údržby 22
Postupy před údržbou stroje 23
Příprava stroje na provedení údržby 23
Údržba motoru 23
Bezpečnost při údržbě motoru 23
Údržba motorového oleje 23
Údržba vzduchového filtru 24
Údržba zapalovací svíčky 25
Údržba ovládacích prvků 26
Seřízení lanka pojezdu 26
Seřízení provozní/parkovací brzdy 27
Seřízení ovládacího lanka vřetena 28
Seřízení lanka škrticí klapky 29
Údržba žací jednotky 30
Bezpečnost týkající se použití žacího nože 30
Montáž žací jednotky 30
Demontáž žací jednotky 31
Přelapování žací jednotky 31
Uskladnění 32
Bezpečnost při odstavení 32
Odstavení stroje 32

Bezpečnost

Tento stroj byl vyroben v souladu s normou EN ISO 5395 a ANSI B71.4–2017.

Obecné bezpečnostní informace

Tento výrobek může amputovat ruce a nohy a odmršťovat předměty.

- Před spuštěním stroje si pozorně přečtěte tuto *provozní příručku*, abyste porozuměli jejímu obsahu.
- Při práci se strojem věnujte jeho provozu maximální pozornost. Neprovádějte žádné činnosti, jež by mohly vaši pozornost odvádět. V takovém případě by mohlo dojít ke zranění nebo poškození majetku.
- Nepřibližujte ruce ani nohy do blízkosti rotujících částí stroje.
- Nikdy neprovozujte stroj, pokud nejsou všechny jeho kryty ve správné poloze nebo pokud nejsou řádně funkční další bezpečnostní ochranná zařízení.
- Přihlížející osoby a děti se musí zdržovat mimo pracovní prostor. Nikdy nedovolte dětem stroj řídit.
- Před opuštěním místa obsluhy vypněte motor, vyjměte klíč (dle výbavy) a počkejte, až se zastaví všechny pohybující se části. Před seřizováním, údržbou, čištěním nebo skladováním nechejte stroj vychladnout.

Nesprávné používání nebo údržba tohoto stroje mohou vést ke zranění. Z důvodu snížení možného rizika zranění dodržujte tyto bezpečnostní pokyny a vždy věnujte pozornost výstražnému symbolu ⚠, který označuje upozornění, výstrahu nebo nebezpečí – pokyny k zajištění osobní bezpečnosti. Nedodržení těchto pokynů může mít za následek zranění osob nebo jejich usmrcení.

Bezpečnostní a instrukční štítky

Bezpečnostní štítky a pokyny jsou umístěny na místě viditelném obsluhou a v blízkosti každého prostoru představujícího potenciální nebezpečí. V případě ztráty nebo poškození původní nálepky nahraďte nálepku novou.

decal120-9570

120-9570

1. Výstraha – Nepřibližujte se k pohybujícím se součástem; mějte vždy namontované všechny ochranné kryty a štíty.

decal133-8062

133-8062

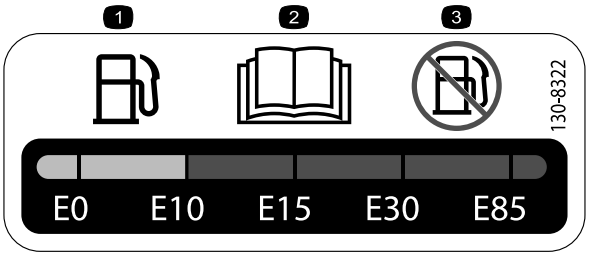

decal130-8322

130-8322

1. Používejte pouze palivo s obsahem alkoholu nižším než 10 %.
2. Více informací o palivu naleznete v *provozní příručce*.
3. Nepoužívejte palivo s obsahem alkoholu vyšším než 10 %.

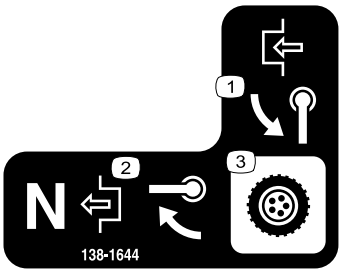

decal138-1644

138-1644

1. Rukojeť zajistíte jejím otočením.
2. Je-li stroj v neutrální poloze, rukojeť uvolníte jejím otočením.
3. Ovládání převodovky

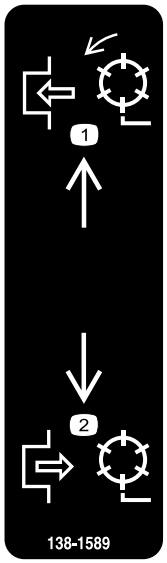

decal138-1589

138-1589

1. Zapnout žací vřetena.
2. Vypnout žací vřetena.

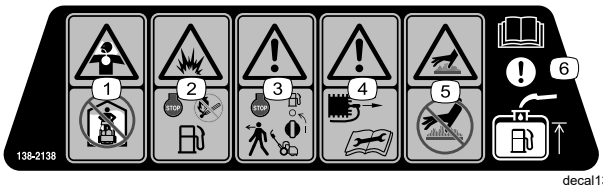

decal138-2138

138-2138

1. Jedovaté výpary nebo toxické plyny, nebezpečí udušení – nenechávejte motor pracovat v uzavřeném prostoru.
2. Nebezpečí výbuchu – před doplňováním paliva vypněte motor. Při doplňování paliva nerozdělávejte oheň, nemanipulujte s otevřeným ohněm ani nekuřte.
3. Výstraha – před opuštěním stroje zastavte motor a vypněte přívod paliva.
4. Výstraha – před prováděním údržby odpojte kabel zapalovací svíčky.
5. Nebezpečí popálení o horký povrch – nedotýkejte se horkých povrchů.
6. Upozornění – Více informací o doplňování palivové nádrže naleznete v *provozní příručce*.

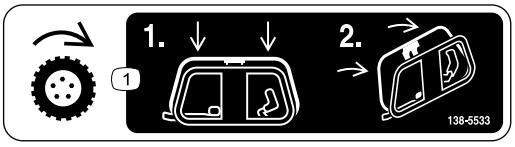

decal138-5533

138-5533

1. Ovládání pojezdu – stlačte ovládání pojezdu dolů a poté jej přitáhněte k rukojeti.

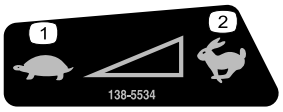

decal138-5534

138-5534

1. Pomalu
2. Rychle

decal138-5532

138-5532

1. Přesunutím nahoru uvolníte brzdu.
2. Přesunutím dolů zatáhnete brzdu.
3. Parkovací brzda – zajištěna
4. Parkovací brzda – uvolněna
5. Výstraha – přečtěte si *uživatelskou příručku*.
6. Výstraha – Tento stroj smějí používat pouze zaškolené osoby.
7. Výstraha – používejte ochranu sluchu.
8. Nebezpečí zranění odlétávajícími předměty – přihlížející osoby musí vždy zůstat v bezpečné vzdálenosti.
9. Výstraha – Nepřibližujte se k pohybujícím se součástem; mějte vždy namontované všechny ochranné kryty a štíty.
10. Stroj nevlečte.

Nastavení

Vyjímatelné díly

Pro ověření, že byly dodány všechny součásti, použijte tabulku níže.

Postup	Popis	Množ-ství	Použití
1	Žací jednotka (objednávejte samostatně; obraťte se na autorizovaného prodejce Toro) Trubka s vnitřním šestihranem Pružina Kroužek	1 1 1 1	Seřiďte a namontujte žací jednotku na stroj.
2	Souprava přepravních kol (objednávejte samostatně; obraťte se na autorizovaného prodejce Toro)	1	Namontujte přepravní kola (volitelná výbava).
3	Sběrací koš	1	Připevněte sběrací koš.
4	Štítek CE	1	Upravte otáčky motoru (pouze pro použití v zemích splňujících požadavky CE).
5	Nejsou potřeba žádné díly	–	Zkontrolujte polohu pojezdového bubnu.

Média a doplňky

Popis	Množ-ství	Použití
Provozní příručka Uživatelská příručka k motoru Osvědčení o shodě	1 1 1	Tyto položky si přečtěte nebo prohlédněte před zahájením práce se strojem.

Poznámka: Levou a pravou stranu stroje určete z normálního místa obsluhy.

1

Seřízení a montáž žací jednotky

Díly potřebné k provedení tohoto kroku:

1	Žací jednotka (objednávejte samostatně; obraťte se na autorizovaného prodejce Toro)
1	Trubka s vnitřním šestihranem
1	Pružina
1	Kroužek

Postup

1. Nastavte žací jednotku na požadované nastavení, viz *provozní příručka* k žací jednotce.
2. Namontujte pružinu, kroužek a trubku s vnitřním šestihranem na spojovací hřídel převodovky (Obrázek 3).

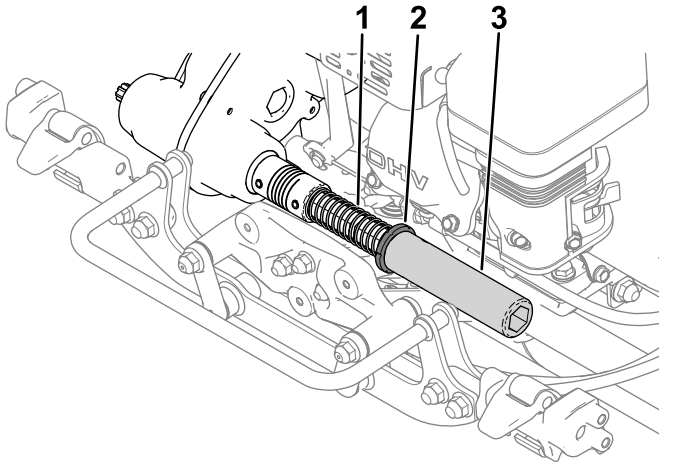

Obrázek 3

1. Pružina
2. Kroužek
3. Trubka s vnitřním šestihranem

3. Namontujte žací jednotku na stroj, viz Montáž žací jednotky (strana 30).

2

Montáž přepravních kol

Volitelně

Díly potřebné k provedení tohoto kroku:

1	Souprava přepravních kol (objednávejte samostatně; obraťte se na autorizovaného prodejce Toro)

Postup

Chcete-li namontovat přepravní kola, nejprve si musíte pořídit soupravu přepravních kol (model 04123). Tuto soupravu vám poskytne autorizovaný prodejce Toro.

1. Namontujte přepravní kola, viz Montáž přepravních kol (strana 20).
2. Nahustěte pneumatiky na tlak v rozsahu 0,83 až 1,03 bar (12 až 15 psi).

3

Připevnění sběracího koše

Díly potřebné k provedení tohoto kroku:

1	Sběrací koš

Postup

1. Uchopte sběrací koš za rukojeť.
2. Zaveďte okraj koše mezi boční desky žací jednotky a nad přední válec (Obrázek 4).

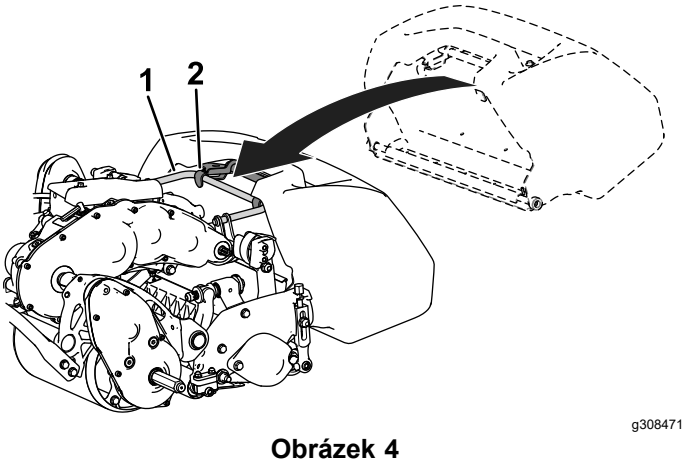

Obrázek 4

1. Oko rámu
2. Háky koše

3. Umístěte háky koše nad oka rámu (Obrázek 4).

Důležité: **Pokud náhodou koš upustíte, zkontrolujte, zda nedošlo k poškození stykových bodů šikmých ramen v blízkosti dolního okraje koše (Obrázek 5). Před použitím koše tyto body narovnejte.**

Při použití sběracího koše s ohnutými stykovými body šikmých ramen může dojít ke kontaktu koše s žací jednotkou a vzniku nežádoucího hluku a/nebo k poškození koše a žací jednotky.

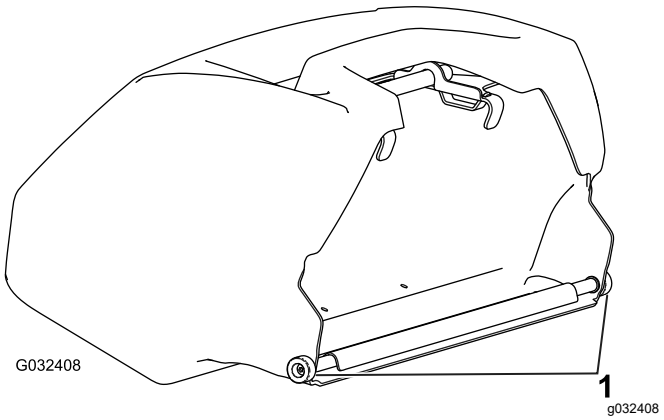

Obrázek 5

1. Stykový bod šikmého ramena

4

Nastavení otáček motoru

Pouze pro země splňující požadavky CE

Díly potřebné k provedení tohoto kroku:

1	Štítek CE

Postup

Pokud používáte stroj v zemi, která vyhovuje požadavkům CE, dodržujte předpisy o hlučnosti tím, že nastavíte vysoké volnoběžné otáčky a nainstalujete štítek CE:

- Nastavte vysoké volnoběžné otáčky motoru podle následujících specifikací:
  - Stroje 1018: až **3 000 ot/min**
  - Stroje 1021 a 1026: **3 150 ot/min**

  Viz Seřízení vysokých volnoběžných otáček motoru (strana 29).
- Vedle výrobního štítku připevněte štítek CE (Obrázek 6).

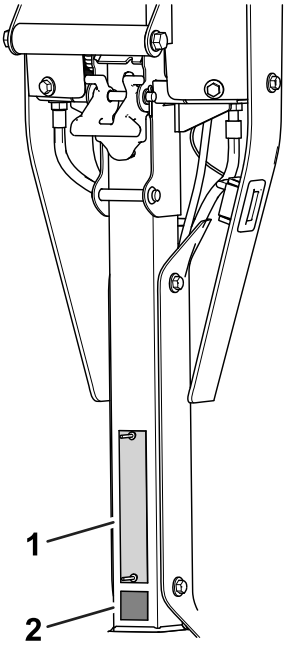

Obrázek 6

1. Typový štítek
2. Štítek CE

5

Kontrola polohy pojezdového bubnu

Nejsou potřeba žádné díly

Postup

Polohu pojezdového bubnu lze nastavit do polohy NÍZKÉ nebo VYSOKÉ výšky sekání.

Výchozí poloha pojezdového bubnu je NÍZKÁ (Obrázek 7). Nenastavujte buben do VYSOKÉ polohy; tato poloha negativně ovlivňuje kvalitu sekání.

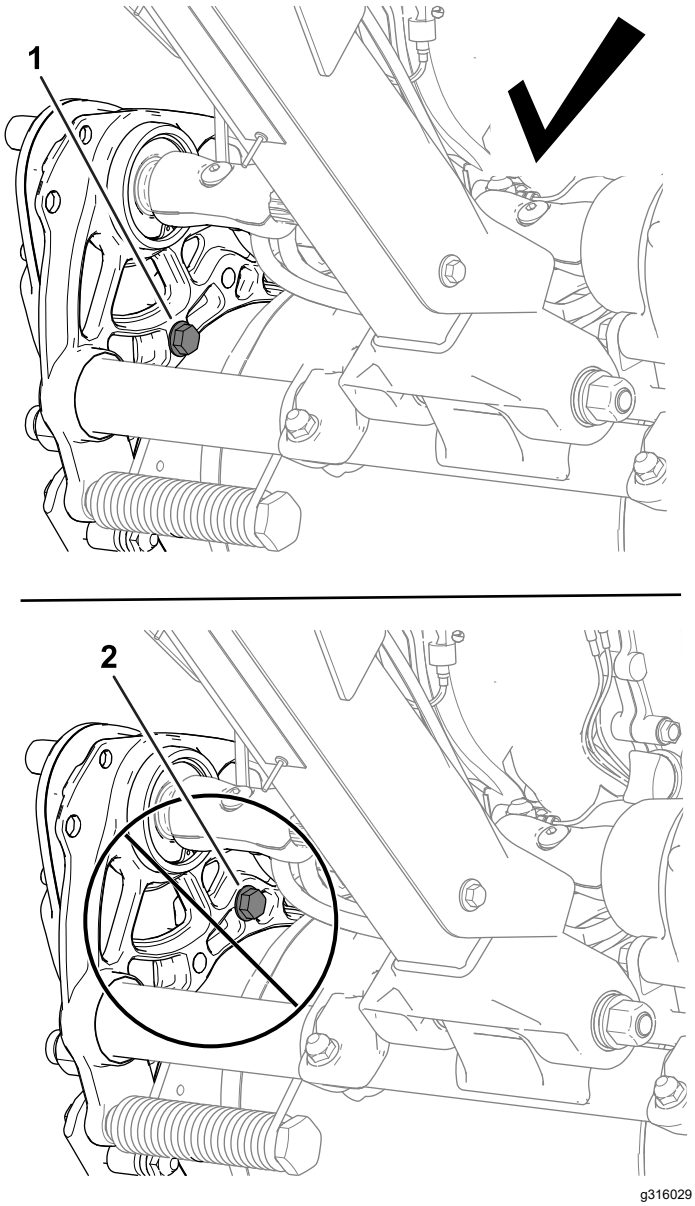

Obrázek 7

1. NÍZKÁ poloha
2. VYSOKÁ poloha

Součásti stroje

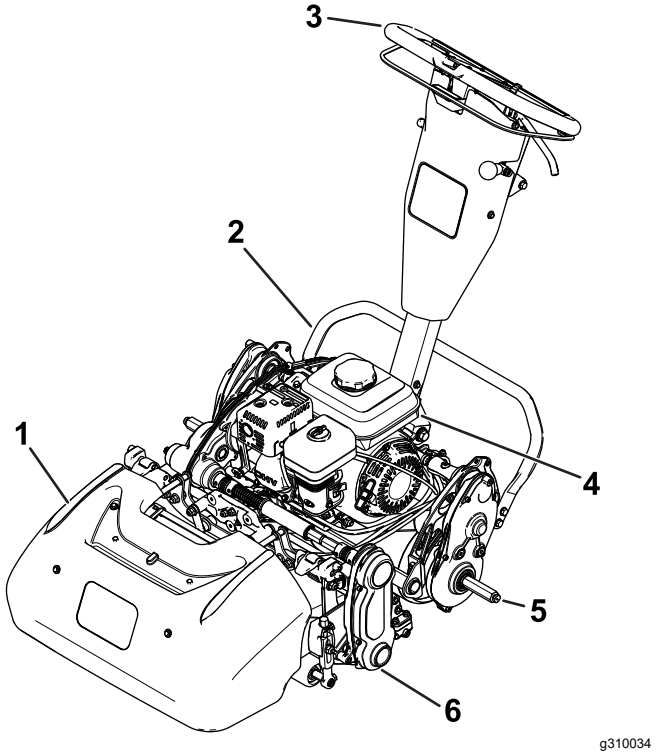

Obrázek 8

1. Sběrací koš
2. Nohou ovládaný stojan
3. Rukojeť
4. Palivová nádrž
5. Hřídel přepravního kola
6. Žací jednotka

Ovládací prvky

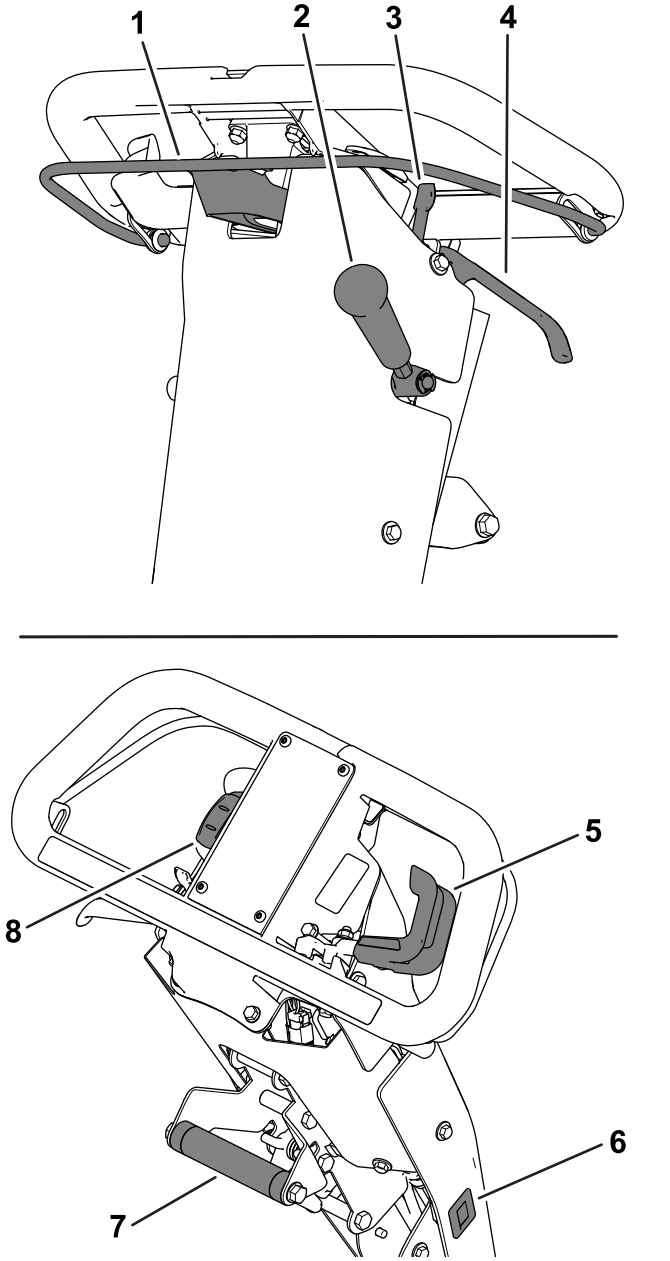

Obrázek 9

1.	Ovládací tyč spojky	5.	Ovladač škrticí klapky
2.	Páka pohonu žací jednotky	6.	Měřič provozních hodin
3.	Západka parkovací brzdy	7.	Pomocná rukojeť pro zvedání
4.	Páka provozní brzdy	8.	Vypínač

Ovládací tyč spojky

Pomocí ovládací tyče spojky (Obrázek 9) se zapíná nebo vypíná pohon pojezdu.

- **Zapnutí pohonu pojezdu:** přitáhněte tyč nahoru k rukojeti a podržte ji.
- **Vypnutí pohonu pojezdu:** tyč uvolněte.

Ovladač škrticí klapky

Ovladač škrticí klapky (Obrázek 9) slouží k nastavení otáček motoru.

- **Zvýšení otáček motoru:** otočte páku dolů.
- **Snížení otáček motoru:** otočte páku nahoru.

Vypínač

Vypínač (Obrázek 9) umožňuje startování nebo vypnutí motoru.

- **Nastartování motoru:** stiskněte horní část vypínače.
- **Vypnutí motoru:** stiskněte dolní část vypínače.

Páka provozní brzdy

Provozní brzdu (Obrázek 9) používejte ke zpomalení nebo zastavení stroje. Provozní brzdu aktivujete přitažením páky k rukojeti.

Západka parkovací brzdy

Pomocí západky parkovací brzdy (Obrázek 9) zajistíte parkovací brzdu, když se nacházíte mimo stroj.

- **Zajištění parkovací brzdy:** zatáhněte a podržte páku provozní brzdy a otočte západku parkovací brzdy směrem k sobě.
- **Uvolnění parkovací brzdy:** přitáhněte páku provozní brzdy k rukojeti.

Páka pohonu žací jednotky

Pomocí páky pohonu žací jednotky (Obrázek 9) zapnete nebo vypnete žací jednotku, když je přitažena ovládací tyč spojky.

- **Zapnutí žací jednotky:** přesuňte páku dolů.
- **Vypnutí žací jednotky:** přesuňte páku nahoru.

Měřič provozních hodin

Měřič provozních hodin (Obrázek 9) zaznamenává celkový počet hodin provozu motoru. Podle měřiče plánujte pravidelnou údržbu.

Pomocná rukojeť pro zvedání

Pomocnou rukojetí pro zvedání (Obrázek 9) snadněji nastavíte výšku rukojeti nebo zvednete nebo snížíte nohou ovládaný stojan.

Nastavovací prvek výšky rukojeti

Nastavovací prvek výšky rukojeti (Obrázek 10) používejte k úpravě výšky rukojeti do pohodlné polohy pro ovládání. Zvedněte nastavovací prvek a pomocí pomocné rukojeti pro zvedání zvedněte nebo snižte rukojeť.

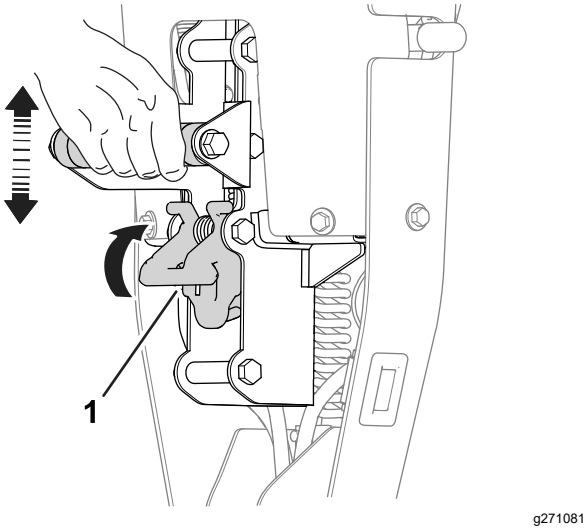

Obrázek 10

1. Nastavovací prvek výšky rukojeti

Páčka sytiče

Páčka sytiče (Obrázek 11) se nachází na levé přední straně motoru. Páčku sytiče použijte pro snadnější startování studeného motoru, viz Použití páčky sytiče (strana 16).

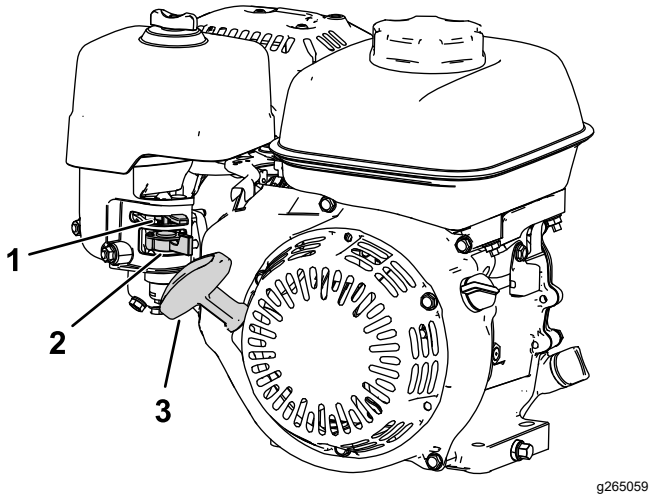

Obrázek 11

1. Páčka sytiče
2. Uzavírací ventil paliva
3. Rukojeť ručního startéru

Uzavírací ventil paliva

Uzavírací ventil paliva se nachází na straně motoru pod ovládacím prvkem sytiče (Obrázek 11).

Poznámka: Uzavírací ventil paliva uzavřete, pokud stroj nebudete několik dní používat, během přepravy mezi pracovišti nebo při parkování stroje uvnitř budovy, viz Otevření a zavření uzavíracího ventilu paliva (strana 16).

Rukojeť ručního startéru

Zatažením za rukojeť ručního startéru (Obrázek 11) spusťte motor.

Nohou ovládaný stojan

Nohou ovládaný stojan (Obrázek 12) je namontován v zadní části stroje. Stojan používejte k montáži nebo demontáži přepravních kol nebo žací jednotky.

- **SERVISNÍ POLOHA PŘEPRAVNÍHO kola:**

  Chcete-li nohou ovládaný stojan použít k montáži přepravních kol, chodidlem sešlápněte stojan a současně zatáhněte za pomocnou rukojeť pro zvedání směrem nahoru a dozadu (Obrázek 12).

⚠ VÝSTRAHA

Stroj je těžký a při nesprávném postupu zvedání může způsobit namožení páteře.

Chcete-li stroj zvednout, chodidlem sešlápněte nohou ovládaný stojan a zatáhněte jen za pomocnou rukojeť pro zvedání. Pokus o zvednutí stroje na nohou ovládaný stojan jakýmikoli jinými prostředky může způsobit zranění.

- **SERVISNÍ POLOHA ŽACÍ JEDNOTKY:**

  Abyste při demontáži žací jednotky zabránili převrácení stroje dozadu, snižte nohou ovládaný stojan a vysunutím pružinového kolíku stojan zajistěte ve znázorněné poloze, viz Obrázek 13.

- **Přemístění nohou ovládaného stojanu do ÚLOŽNÉ POLOHY:**

  1. Při spouštění pojezdového bubnu na zem mějte nohu položenou na stojanu.
  2. Sundejte nohu ze stojanu a zajistěte, aby byl k dispozici dostatečný prostor pro přemístění stojanu do ÚLOŽNÉ polohy.

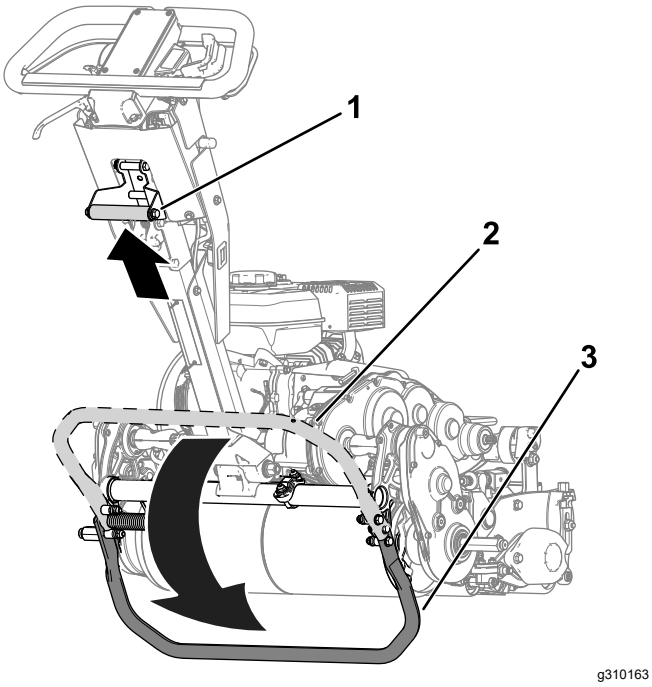

Obrázek 12

1. Pomocná rukojeť pro zvedání
2. Nohou ovládaný stojan – ÚLOŽNÁ poloha
3. Nohou ovládaný stojan – SERVISNÍ POLOHA přepravního kola

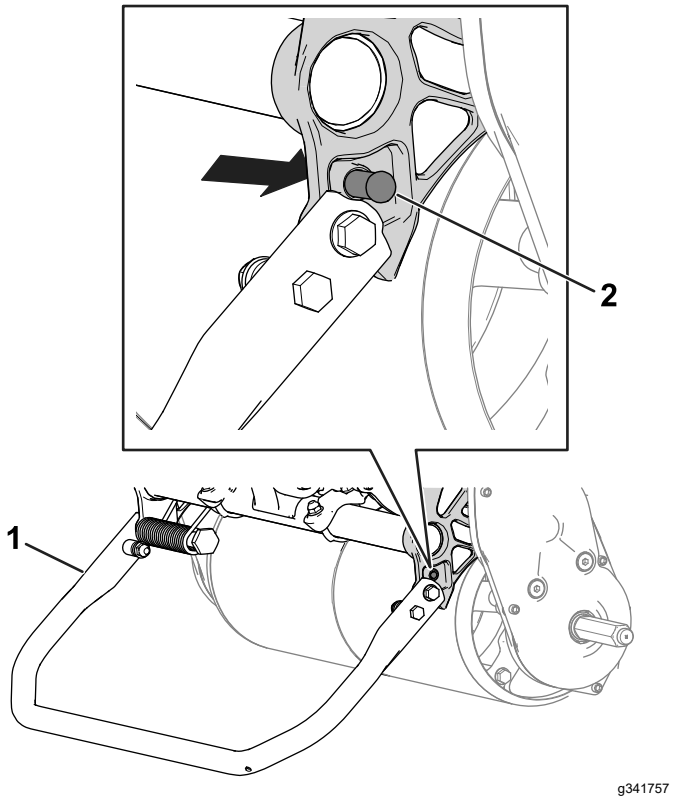

Obrázek 13

1. Nohou ovládaný stojan – SERVISNÍ POLOHA ŽACÍ JEDNOTKY
2. Pružinový kolík

Technické údaje

	Model 04850	Model 04860
Šířka	84 cm	91 cm
Hmotnost bez náplní*	84 kg	86 kg
Šířka sekání	46 cm	53 cm
Výška sekání	Viz *provozní příručka* k žací jednotce.	
Frekvence střihu	V závislosti na otáčkách vřetena a poloze řemenice pohonu vřetena; viz Nastavení frekvence střihu (strana 14).	
Otáčky motoru	Nízké volnoběžné otáčky: 1 900 ± 100 ot/min; vysoké volnoběžné otáčky: 3 450 ± 100 ot/min	
Rychlost sekání	3,2 km/h až 5,6 km/h	
Přepravní rychlost	8,5 km/h	
*Jen hnací jednotka. Hmotnosti jednotlivých žacích jednotek jsou uvedeny v *provozní příručce* k žací jednotce.		

Přídavná zařízení / příslušenství

Pro stroj je k dispozici řada přídavných zařízení a příslušenství schválených firmou Toro, která vylepšují a rozšiřují možnosti stroje. Seznam schválených přídavných zařízení a příslušenství můžete získat u svého autorizovaného prodejce nebo distributora nebo na stránkách www.Toro.com.

K zajištění optimální výkonnosti a dodržení požadavků na bezpečnost stroje je nutné používat pouze originální náhradní díly a příslušenství od společnosti Toro. Náhradní díly a příslušenství jiných výrobců mohou být nebezpečné a jejich použití může mít za následek zneplatnění záruky.

Obsluha

Poznámka: Levou a pravou stranu stroje určete z normálního místa obsluhy.

Před provozem

Bezpečnostní kroky před použitím

Obecné bezpečnostní informace

- Nikdy nedovolte, aby nezaškolené osoby nebo děti stroj obsluhovaly nebo na něm prováděly servis. Věková hranice obsluhy může být omezena místními předpisy. Za proškolení všech operátorů a mechaniků je zodpovědný majitel.
- Dobře se seznamte s bezpečným použitím zařízení, ovládacími prvky a významem bezpečnostních nápisů.
- Před opuštěním místa obsluhy vypněte stroj, vyjměte klíč (dle výbavy) a počkejte, až se zastaví všechny pohybující se části. Před seřizováním, údržbou, čištěním nebo skladováním nechejte stroj vychladnout.
- Naučte se, jak rychle stroj zastavit a vypnout.
- Přesvědčte se, zda jsou namontovány kontrolní prvky přítomnosti obsluhy, bezpečnostní spínače a bezpečnostní ochranná zařízení a zda správně fungují. Stroj nepoužívejte, pokud tyto prvky nefungují správně.
- Zkontrolujte prostor, kde budete stroj používat, a odstraňte všechny předměty, jež mohou být strojem vymrštěny.

Bezpečnost týkající se paliva

- Při manipulaci s palivem buďte velmi opatrní. Palivo je vysoce hořlavé a jeho výpary jsou výbušné.
- Uhaste všechny cigarety, doutníky, dýmky a ostatní zdroje vznícení.
- Používejte jen schválenou nádobu na palivo.
- Nikdy neodstraňujte uzávěr nádrže ani nedoplňujte palivo při spuštěném motoru nebo je-li motor horký.
- Nedoplňujte ani nevypouštějte palivo v uzavřeném prostoru.
- Neskladujte stroj ani nádobu s palivem v blízkosti otevřeného ohně, zdroje jisker nebo tepla, například u ohřívače vody nebo jiného zařízení.

- V případě rozlití paliva se nepokoušejte nastartovat motor a vyhněte se použití jakéhokoli zdroje vznícení, dokud se palivové výpary nerozptýlí.
- Nádoby neplňte ve voze nebo na přívěsu či korbě automobilu s plastovým povrchem. Před tankováním vždy pokládejte nádoby na palivo na zem, stranou od vozidla.
- Stroj přemístěte z korby nebo přívěsu na zem a palivo doplňte na zemi. Jestliže to není možné, doplňujte palivo do takového stroje z přenosného kanystru, nikoliv plnicí pistolí.
- Pokud musíte použít pistoli, dotýkejte se tryskou obruby palivové nádrže nebo hrdla kanystru po celou dobu až do úplného načerpání paliva.

Provádění denní údržby

Proveďte postupy denní údržby; viz Kontrolní seznam každodenní údržby (strana 22).

Kontrola hladiny motorového oleje

Před každým použitím stroje a každých 8 pracovních hodin zkontrolujte hladinu motorového oleje, viz Kontrola hladiny motorového oleje (strana 23).

Specifikace paliva

Objem palivové nádrže: 2,0 l

Doporučené palivo: bezolovnatý benzin s oktanovým číslem 87 nebo vyšším (metoda stanovení (R+M)/2)

Etanol: Přijatelná jsou i paliva až s 10 % etanolu (gasohol) nebo 15 % MTBE (metyltercbutyléter). Etanol a MTBE jsou odlišné látky. Paliva s více než 15 % etanolu (E15) nejsou schválena k použití.

- **Nikdy nepoužívejte paliva obsahující více než 10 % etanolu**, například E15 (obsahuje 15 % etanolu), E20 (obsahuje 20 % etanolu) nebo E85 (obsahuje až 85 % etanolu).
- **Nepoužívejte** benzín obsahující metanol.
- **Neuchovávejte** palivo přes zimu v palivové nádrži či nádobách na palivo bez použití stabilizátoru paliva.
- **Nepřidávejte** do benzínu olej.
- Nejlepších výsledků dosáhnete, budete-li používat pouze čisté čerstvé (ne starší než 30 dní) palivo.
- Použití neschváleného paliva může mít za následek problémy s výkonem nebo poškození motoru, na které se nemusí vztahovat záruka.

Doplňování paliva do nádrže

1. Očistěte okolí uzávěru palivové nádrže a uzávěr odšroubujte (Obrázek 14). Naplňte palivovou nádrž až po spodní část hrdla palivové nádrže; viz *provozní příručka* k motoru.

   Důležité: **Nádrž palivem nepřeplňujte.**

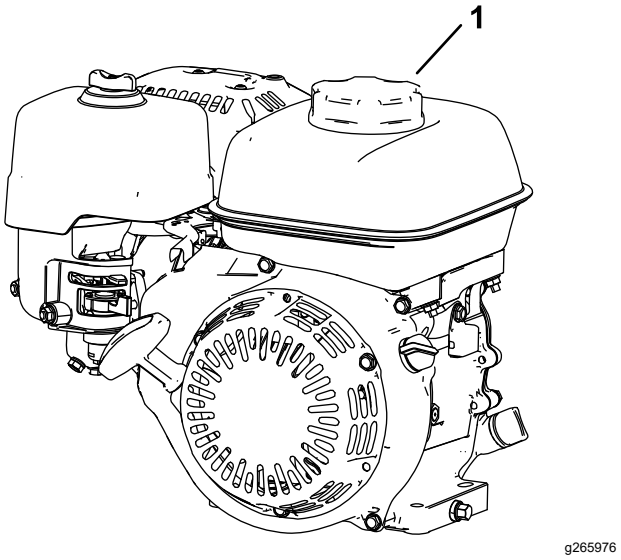

Obrázek 14

1. Uzávěr palivové nádrže

2. Namontujte uzávěr hrdla palivové nádrže a otřete případně rozlité palivo.

Nastavení frekvence střihu

Frekvence střihu je podmíněna následujícími nastaveními stroje:

- **Otáčky vřetena**: otáčky vřetena lze nastavit na vysoké nebo nízké hodnoty, viz Nastavení otáček vřetena (strana 15).
- **Poloha řemenice pohonu vřetena**: řemenice pohonu vřetena lze nastavit do 2 poloh; viz *provozní příručka* k žací jednotce.

Pro určení otáček vřetena a polohy řemenice pohonu vřetena pro příslušnou frekvenci střihu použijte následující tabulku:

Frekvence střihu

Otáčky vřetena	Poloha řemenu	Žací jednotka		
		8 nožů	*11 nožů*	*14 nožů*
Nízká	*Nízká*	7,3 mm	5,3 mm	4,2 mm
Nízká	*Vysoká*	8,7 mm	4,4 mm	3,5 mm

Frekvence střihu (cont'd.)

Vysoká	***Nízká***	5,9 mm	4,3 mm	3,4 mm
Vysoká	***Vysoká***	5,0 mm	3,6 mm	2,8 mm

Nastavení otáček vřetena

Otáčky vřetena nastavíte pomocí ovládacího knoflíku otáček vřetena (Obrázek 15).

- **Vysoké otáčky vřetena**: Otočte knoflík tak, aby značka „H“ na knoflíku směřovala k přední straně stroje.
- **Nízké otáčky vřetena**: Otočte knoflík tak, aby značka „L“ na knoflíku směřovala k přední straně stroje.

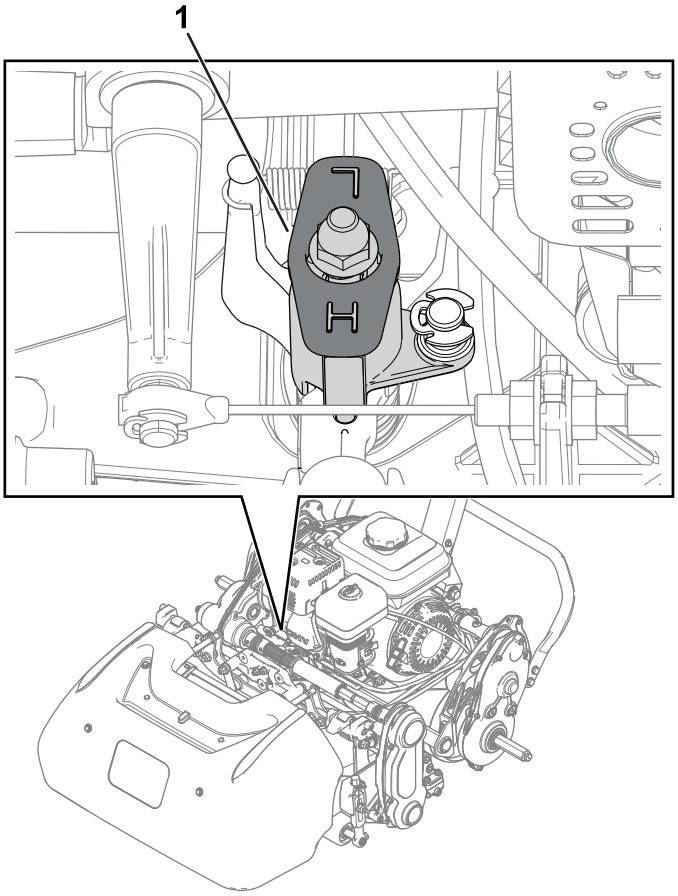

Obrázek 15

1. Ovládací knoflík otáček vřetena (vyobrazen v poloze vysokých otáček vřetena)

Nastavení výšky rukojeti

Pomocí nastavovacího prvku výšky rukojeti upravte výšku rukojeti do pohodlné polohy pro ovládání, viz Nastavovací prvek výšky rukojeti (strana 11).

Přeprava stroje na místo sekání

Přeprava stroje pomocí přepravních kol

Na menší vzdálenost lze stroj přepravit pomocí přepravních kol.

1. Namontujte přepravní kola, viz Montáž přepravních kol (strana 20).
2. Ovládací páky pojezdu a žacího vřetena musí být nastaveny v NEUTRÁLNÍ poloze.
3. Nastartujte motor, viz Spuštění motoru (strana 18).
4. Nastavte ovladač škrticí klapky do polohy pro NÍZKÉ otáčky, nadzvedněte přední část stroje, postupně zapojte pohon pojezdu a pomalu zvyšte otáčky motoru.
5. Nastavte škrticí klapku do polohy odpovídající požadované rychlosti pojezdu a přepravte stroj na místo určení.

Přeprava stroje pomocí přívěsu

K přepravě vozidla na větší vzdálenosti použijte přívěs. Při nakládání a vykládání stroje z přívěsu buďte opatrní.

1. Opatrně vyjeďte se strojem na přívěs.
2. Vypněte motor, zatáhněte parkovací brzdu a otočte palivový ventil do VYPNUTÉ polohy.
3. Při nakládání stroje na přívěs nebo nákladní vozidlo používejte nájezdovou plošinu stejně širokou jako stroj.
4. Stroj na přívěsu bezpečně upevněte.

Poznámka: K přepravě stroje můžete použít přívěs Toro Trans Pro. Pokyny k nakládání stroje na přívěs naleznete v *provozní příručce* k přívěsu.

Důležité: **Během přepravy na přívěsu nespouštějte motor stroje, protože by mohlo dojít k jeho poškození.**

Demontáž přepravních kol

1. Uvolněte ovládací tyč spojky, pomocí ovladače škrticí klapky snižte otáčky motoru a vypněte motor.

2. Přemístěte nohou ovládaný stojan do SERVISNÍ POLOHY PŘEPRAVNÍHO KOLA; viz Nohou ovládaný stojan (strana 11).
3. Demontujte přepravní kola vytlačením pojistných spon kol z hřídelí (Obrázek 16).

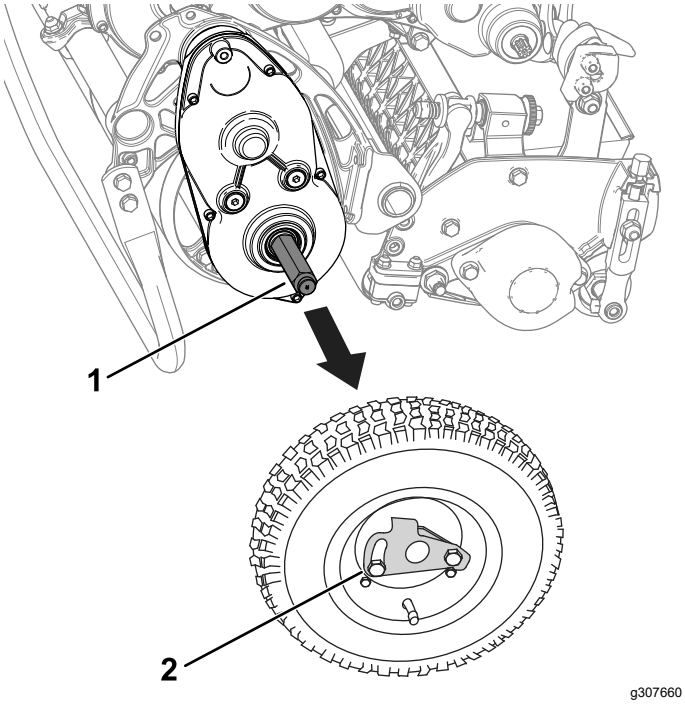

Obrázek 16

1. Hřídel
2. Pojistná spona kola

4. Opatrně spusťte stroj z nohou ovládaného stojanu dolů tak, že jej pomalu zatlačíte dopředu nebo zvednete opěru dolní části rukojeti; nohou ovládaný stojan se silou pružiny vrátí do ÚLOŽNÉ polohy, viz Nohou ovládaný stojan (strana 11).

Použití páčky sytiče

Páčku sytiče použijte pro snadnější startování studeného motoru. Při startování studeného motoru přesuňte páčku sytiče do polohy SYTIČ. Po spuštění motoru páčku přesuňte do PROVOZNÍ polohy.

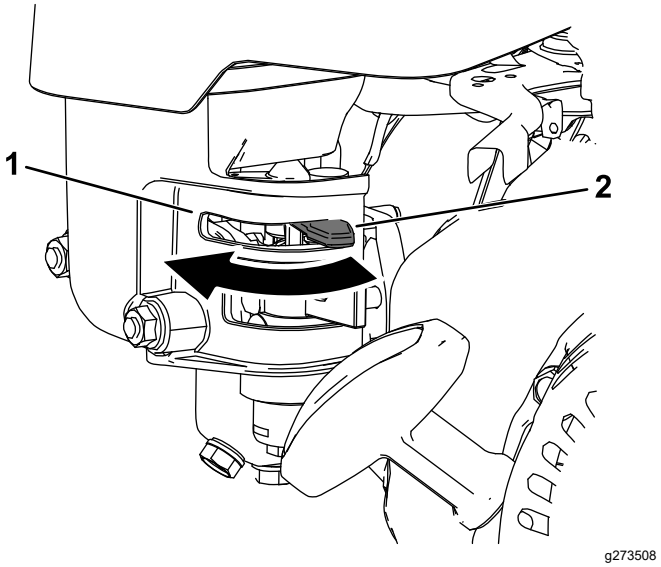

Obrázek 17

1. Páčka sytiče – poloha SYTIČE
2. Páčka sytiče – PROVOZNÍ poloha

Otevření a zavření uzavíracího ventilu paliva

Pomocí uzavíracího ventilu paliva regulujte průtok paliva do motoru následovně:

- Chcete-li palivový ventil otevřít, otočte páčku uzavíracího ventilu paliva směrem k rukojeti ručního startéru (Obrázek 18).
- Chcete-li palivový ventil zavřít, otočte páčku uzavíracího ventilu paliva směrem od rukojeti ručního startéru (Obrázek 18).

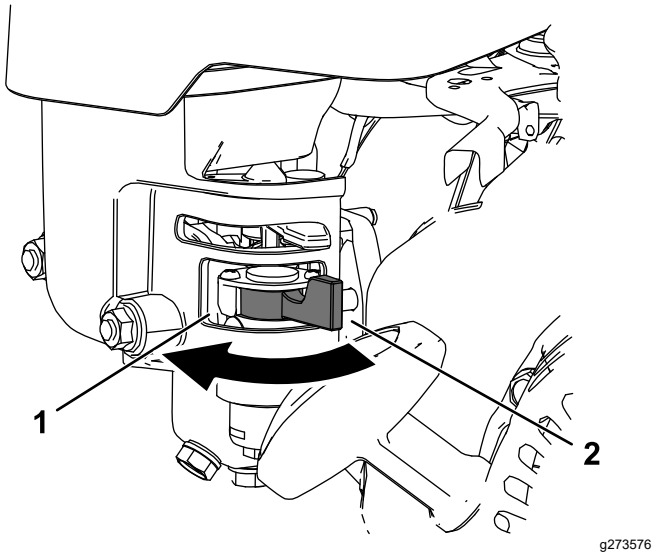

Obrázek 18

1. Páčka uzavíracího ventilu paliva – ZAVŘENÁ poloha
2. Páčka uzavíracího ventilu paliva – ZAVŘENÁ poloha

Během provozu

Bezpečnostní kroky během použití

Obecné bezpečnostní informace

- Majitel nebo obsluha odpovídá za nehody, jež by mohly vést ke zranění osob nebo poškození majetku, a má jim předcházet.
- Používejte vhodné oblečení a pomůcky, včetně ochranných brýlí, dlouhých kalhot, pevné protiskluzové obuvi a chráničů sluchu. Svažte si dlouhé vlasy a nenoste volný oděv či volně se pohybující šperky.
- Stroj neobsluhujte, jste-li nemocní, unaveni nebo pod vlivem alkoholu nebo drog.
- Při práci se strojem věnujte jeho provozu maximální pozornost. Neprovádějte žádné činnosti, jež by mohly vaši pozornost odvádět. V takovém případě by mohlo dojít ke zranění nebo poškození majetku.
- Před spuštěním stroje se přesvědčte, zda jsou všechny pohony v neutrální poloze, zda je zatažena parkovací brzda a zda zaujímáte správnou pracovní pozici.
- Přihlížející osoby a děti se musí zdržovat mimo pracovní prostor. Pokud musí být přítomni další pracovníci, postupujte opatrně a ujistěte se, že na stroj je nasazen koš na trávu.
- Se strojem pracujte jen za dobré viditelnosti, abyste se mohli vyhnout výmolům a skrytým nebezpečným místům.
- Nepracujte se strojem, pokud hrozí nebezpečí zásahu bleskem.
- Při sekání mokré trávy si počínejte opatrně. Pokud při práci nestojíte pevně, můžete uklouznout a spadnout.
- Udržujte ruce a nohy v bezpečné vzdálenosti od žací jednotky.
- Před couváním se pohledem dozadu a dolů ujistěte, že máte volnou cestu.
- Buďte opatrní, pokud se blížíte k nepřehledným zatáčkám, křovinám, stromům nebo jiným objektům, jež vám mohou bránit ve výhledu.
- Vypínejte žací jednotku pokaždé, když nesečete.
- Před nastavováním výšky sekání vyřaďte pohon žací jednotky a vypněte stroj.
- Nikdy nespouštějte motor v prostoru, kde se mohou hromadit výfukové plyny.
- Nikdy nenechávejte přístroj v provozu bez dozoru.
- Před opuštěním polohy obsluhy proveďte následující:
  - Zaparkujte sekačku na rovném povrchu.
  - Vyřaďte pohon žacích jednotek.
  - Zatáhněte parkovací brzdu.
  - Vypněte stroj a vyjměte klíč (dle výbavy).
  - Počkejte, dokud se nezastaví všechny pohyby.
- Před vyprazdňováním koše stroj vypněte.
- Při spuštěném motoru nebo krátce po jeho zastavení se nedotýkejte motoru, tlumiče výfuku ani výfukového potrubí, protože tyto součásti jsou natolik horké, že mohou způsobit popáleniny.
- Vypněte stroj a vyřaďte pohon žací jednotky v následujících situacích:
  - před tankováním;
  - před čištěním a uvolňováním ucpání;
  - před sejmutím sběracího koše;
  - před kontrolou, čištěním nebo údržbou žací jednotky;
  - po nárazu na cizí předmět nebo při výskytu abnormálních vibrací. Zkontrolujte, zda žací jednotka není poškozená, a před spuštěním motoru a uvedením stroje do provozu proveďte nezbytné opravy.
  - před opuštěním místa obsluhy;
- Používejte pouze příslušenství a přídavná zařízení schválená společností The Toro® Company.

Bezpečnost při práci ve svahu

- Svahy jsou významným faktorem při nehodách způsobených ztrátou kontroly nebo převrácením, které mohou vést k vážnému poranění nebo smrti. Za bezpečný provoz při práci na svahu odpovídáte vy. Práce se strojem na jakémkoli svahu vyžaduje zvýšenou pozornost. Před použitím stroje na svahu proveďte následující opatření:
  - Důkladně se seznamte s pokyny pro práci na svahu uvedenými v příručce a na stroji.
  - Vyhodnoťte stav pracoviště v konkrétní den a určete, zda je svah pro práci se strojem bezpečný. Při provádění tohoto vyhodnocení se řiďte zásadami zdravého rozumu. Změny v terénu, jako je vlhkost, mohou rychle ovlivnit provoz stroje na svahu.
- Pracujte napříč svahem, nikdy nahoru a dolů. Nepracujte na nadměrně prudkých nebo mokrých svazích. Pokud při práci nestojíte pevně, můžete uklouznout a spadnout.
- Nebezpečí vyhodnoťte na úpatí svahu. Nepracujte se strojem v blízkosti prudkých srázů, příkopů, náspů, vodních ploch nebo jiných nebezpečných míst. Pokud kolo přejede přes okraj nebo se okraj propadne, stroj se může náhle převrhnout. Mezi strojem a jakýmkoli nebezpečným místem udržujte

dostatečnou vzdálenost. V těchto místech pracujte s ručním nářadím.

- Na svahu stroj nerozjíždějte, nezastavujte ani jej neotáčejte. Neměňte náhle rychlost ani směr. Zatáčejte pomalu a postupně.
- Nepracujte se strojem v podmínkách, kde je ohrožena trakce, ovladatelnost stroje nebo jeho stabilita. Mějte na paměti, že při práci se strojem na mokré trávě, napříč svahem nebo po svahu dolů může dojít ke ztrátě trakce. V případě ztráty trakce hrozí sklouznutí a ztráta brzdného účinku nebo ovladatelnosti. Stroj může sklouznout i při vypnutém pohonu.
- Odstraňte nebo vyznačte překážky, jako jsou příkopy, výmoly, koleje, hrboly, kameny nebo jiné skryté nebezpečné předměty. Vysoká tráva může překážky skrýt. Stroj se může na nerovném terénu převrhnout.
- Pokud nad strojem ztratíte kontrolu, ustupte stranou mimo směr pohybu stroje.
- Při sjíždění svahů se strojem mějte vždy zařazený převodový stupeň. Svahy nesjíždějte na volnoběh (platí pouze pro jednotky s převodovkami).

Spuštění motoru

Poznámka: Obrázky a popis ovládacích prvků, jež jsou uvedeny v této části, viz Ovládací prvky (strana 10).

Poznámka: K zapalovací svíčce musí být připojen její kabel.

1. Uveďte ovládací páku pohonu pojezdu do neutrální polohy.
2. Otevřete uzavírací ventil paliva, viz Otevření a zavření uzavíracího ventilu paliva (strana 16).
3. Přepněte vypínač do ZAPNUTÉ polohy.
4. Pomocí ovladače škrticí klapky zvyšte otáčky motoru.
5. Při spouštění studeného motoru přesuňte páčku sytiče do poloviny otevřené polohy mezi polohou SYTIČ a PROVOZNÍ polohou, viz Použití páčky sytiče (strana 16).

   Poznámka: Při startování zahřátého motoru bude sytič pravděpodobně zbytečný.
6. Vytáhněte rukojeť ručního startéru do polohy, ve které pocítíte odpor, a poté prudkým zatažením spusťte motor.

   Důležité: **Netahejte za ruční lanko až do krajní polohy ani neuvolňujte rukojeť startéru, pokud je lanko vytažené; lanko by se mohlo přetrhnout nebo by mohlo dojít k poškození montážního celku ručního startéru.**
7. Po zahřátí motoru přesuňte páčku sytiče do PROVOZNÍ polohy.

Provozní tipy

Důležité: **Rozsekané kousky trávy působí při sekání jako mazivo. Nadměrná činnost žací jednotky bez kousků trávy může způsobit poškození žací jednotky.**

- Greeny je třeba sekat v přímém střídavém směru napříč celou plochou.
- Nesekejte v kruhu a neotáčejte stroj na greenu, jelikož by mohlo dojít ke vzniku vydřených míst.
- Otáčení stroje by se mělo provádět mimo green, a to zvednutím žacího vřetena (zatlačením rukojeti dolů) a provedením manévru otočení ve tvaru slzy na pojezdovém bubnu (Obrázek 19).

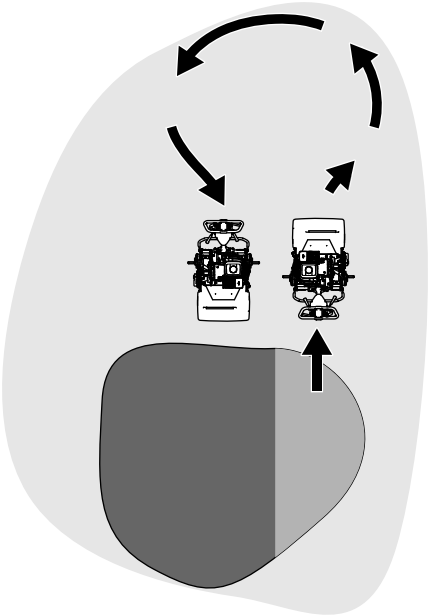

Obrázek 19

- Sekání by se mělo provádět rychlostí odpovídající běžnému tempu chůze. Sekání vyšší rychlostí ušetří jen velmi málo času a bude mít za následek zhoršenou kvalitu posekané plochy.
- K usnadnění udržování přímé dráhy napříč celým greenem a zachování rovnoměrné vzdálenosti stroje od okraje předchozí dráhy sekání používejte vyrovnávací pruhy na sběracím koši (Obrázek 20).

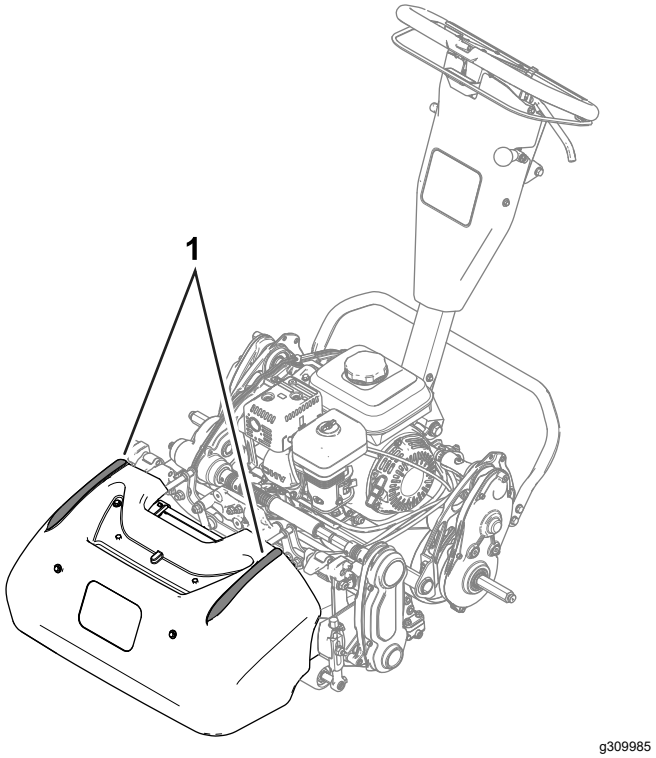

Obrázek 20

1. Vyrovnávací pruhy

Použití stroje v podmínkách s nedostatečným osvětlením.

Pokud používáte stroj v podmínkách s nedostatečným osvětlením, použijte soupravu LED světel. Tuto soupravu vám poskytne autorizovaný prodejce Toro.

Důležité: **K tomuto stroji nepřipojujte jiné osvětlovací systémy; s výstupem střídavého proudu, kterým je vybaven motor sekačky, nebudou totiž správně fungovat.**

Použití ovládacích prvků během sekání

1. Nastartujte motor, nastavte škrticí klapku do polohy snížených otáček, stlačením rukojeti zvedněte žací jednotku, zapněte pohon pojezdu a přepravte stroj na výše střižený okraj nebo na přechod greenu.
2. Zastavte stroj na výše střiženém okraji nebo na přechodu.
3. Zvyšte otáčky škrticí klapkou, zapněte žací jednotku, zapnutím pohonu pojezdu přepravte stroj na green, spusťte žací jednotku na zem a začněte sekat.

Vypnutí motoru

1. Uvolněte ovládací tyč spojky.
2. Přesuňte ovladač škrticí klapky do polohy pro POMALÝ CHOD.
3. Přepněte vypínač do VYPNUTÉ polohy.
4. Před odstavením nebo přepravou stroje uzavřete uzavírací ventil paliva.

Po provozu

Bezpečnostní kroky po použití

Obecné bezpečnostní informace

- Před opuštěním místa obsluhy vypněte stroj, vyjměte klíč (dle výbavy) a počkejte, až se zastaví všechny pohybující se části. Před seřizováním, údržbou, čištěním nebo skladováním nechejte stroj vychladnout.
- Aby nedošlo k požáru, odstraňte ze stroje trávu a nečistoty. Místa potřísněná uniklým olejem nebo palivem vždy očistěte.
- Před uskladněním stroje v jakýchkoli uzavřených prostorech jej vždy nechejte vychladnout.
- Neskladujte stroj ani nádobu s palivem v blízkosti otevřeného ohně, zdroje jisker nebo tepla, například u ohřívače vody nebo jiného zařízení.
- Před vypnutím motoru uberte plyn a po skončení sekání uzavřete uzavíracím ventilem (dle výbavy) přívod paliva.

Použití ovládacích prvků po dokončení sekání

1. Přemístěte stroj mimo green, stlačením rukojeti dolů zvedněte žací jednotku, uvolněte ovládací tyč spojky, vypněte žací jednotku a vypněte motor.
2. Sejměte sběrací koš a vysypte z něj nasekanou trávu.
3. Nasaďte sběrací koš zpět na stroj a přepravte stroj na místo uložení.

Přeprava stroje

Po dokončení sekání přepravte stroj z místa sekání, viz Přeprava stroje pomocí přepravních kol (strana 15) nebo Přeprava stroje pomocí přívěsu (strana 15).

Montáž přepravních kol

1. Přemístěte nohou ovládaný stojan do SERVISNÍ POLOHY PŘEPRAVNÍHO KOLA; viz Nohou ovládaný stojan (strana 11).
2. Nasuňte kolo na hřídel (Obrázek 21).

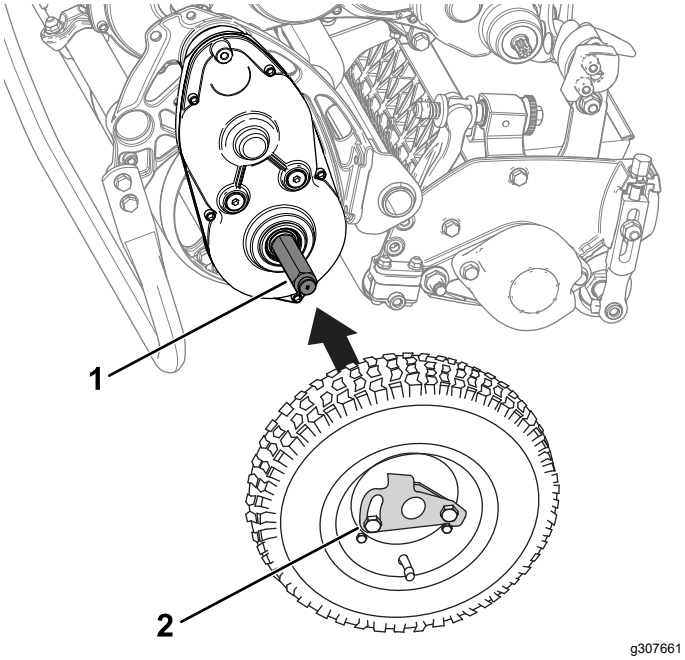

Obrázek 21

1. Hřídel
2. Pojistná spona kola

3. Otočte pojistnou sponu kola (Obrázek 21) od středu kola, abyste jej mohli nasunout dále na hřídel.
4. Otáčejte kolem dopředu a dozadu, dokud se zcela nenasune na hřídel a pojistná spona nezapadne do drážky na hřídeli nápravy.
5. Uvedený postup zopakujte i na protilehlé straně stroje.
6. Opatrně spusťte stroj dolů z nohou ovládaného stojanu.

Připojení nebo odpojení převodovky

Můžete odpojit buben od převodovky, aby bylo umožněno manévrování se strojem. Převodovku odpojte, jestliže potřebujete stroj přemístit bez nutnosti startování motoru (např. k provedení údržby v uzavřeném prostoru).

Před zahájením práce se strojem je třeba převodovku připojit.

1. Vyhledejte odpojovací páku pojezdu na skříni převodovky (Obrázek 19).

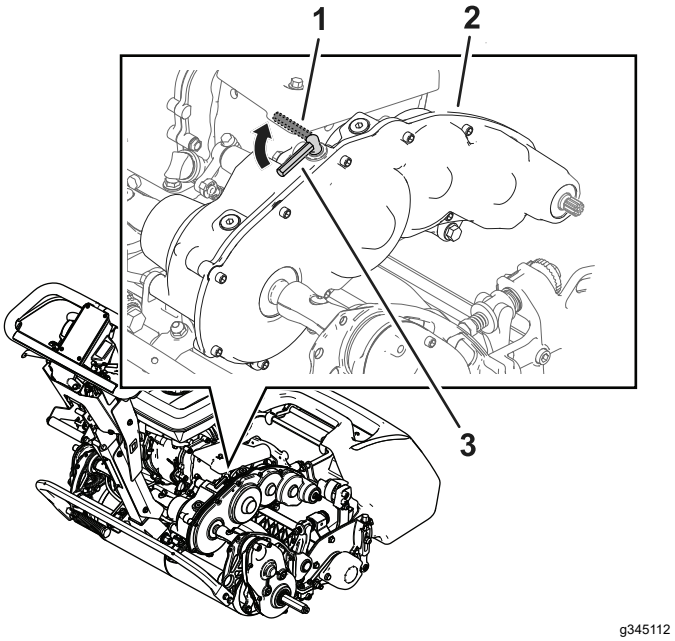

Obrázek 22

1. Odpojovací páka pojezdu – ODPOJENÁ poloha
2. Skříň převodovky
3. Odpojovací páka pojezdu – PŘIPOJENÁ poloha

2. Převodovku odpojíte nebo připojíte podle následujícího postupu:
   - **Odpojení převodovky:** otočte páku do ODPOJENÉ polohy.
   - **Připojení převodovky:** otočte páku do PŘIPOJENÉ polohy.

Údržba

⚠ DŮLEŽITÉ UPOZORNĚNÍ

V případě nesprávné údržby stroje může dojít k předčasnému selhání systémů stroje, což by mohlo vám nebo jiným osobám způsobit vážné zranění.

Věnujte stroji náležitou péči a udržujte jej v dobrém provozním stavu, jak je uvedeno v těchto pokynech.

Poznámka: Levou a pravou stranu stroje určete z normálního místa obsluhy.

Důležité: **Nenaklánějte stroj v úhlu větším než 25°. Naklonění stroje přes úhel 25° povede k úniku oleje do spalovací komory a/nebo vytékání paliva z uzávěru palivové nádrže.**

Důležité: **Další pokyny k postupům údržby naleznete v návodu k obsluze motoru.**

Bezpečnost při provádění úkonů údržby

- Před opuštěním polohy obsluhy proveďte následující:
  - Zaparkujte sekačku na rovném povrchu.
  - Přesuňte ovládání škrticí klapky do polohy pro nízké volnoběžné otáčky.
  - Vyřaďte pohon žacích jednotek.
  - Přesvědčte se, zda je pohon v neutrálu.
  - Zatáhněte parkovací brzdu.
  - Vypněte stroj a vyjměte klíč (dle výbavy).
  - Počkejte, dokud se nezastaví všechny pohyby.
- Před prováděním údržby nechejte vychladnout všechny součásti stroje.
- Je-li to možné, neprovádějte údržbu, pokud je stroj spuštěný. Nepřibližujte se k pohybujícím se částem.
- Pokud musí při údržbě motor běžet, nepřibližujte ruce, nohy, žádné jiné části těla ani oděv k žací jednotce, přídavným zařízením a jakýmkoli pohybujícím se částem. Přihlížející osoby musí být vždy v bezpečné vzdálenosti.
- Abyste zabránili vzniku požáru, odstraňujte ze žací jednotky, pohonu, tlumiče výfuku, chladicí mřížky a motoru trávu a nečistoty. Místa potřísněná uniklým olejem nebo palivem vždy očistěte.
- Udržujte všechny díly v dobrém provozním stavu. Veškeré opotřebené, poškozené nebo chybějící díly a štítky nahraďte novými. Veškeré upevňovací prvky udržujte utažené, abyste zajistili bezpečný provozní stav stroje.
- Pravidelně kontrolujte součásti sběracího koše a v případě potřeby je vyměňte za nové.
- K zajištění bezpečnosti a optimálního výkonu stroje používejte pouze originální náhradní díly společnosti Toro. Náhradní díly jiných výrobců mohou být nebezpečné a jejich použití může mít za následek zneplatnění záruky.
- Pokud potřebujete rozsáhlejší opravu nebo pomoc, obraťte se na autorizovaného prodejce společnosti Toro.

Doporučený harmonogram údržby

Servisní interval	Postup při údržbě
Po prvních 20 hodinách	• Vyměňte motorový olej.
Při každém použití nebo denně	• Zkontrolujte hladinu motorového oleje. • Zkontrolujte vložky vzduchového filtru.
Po každých 50 hodinách provozu	• Vyčistěte vložky vzduchového filtru.
Po každých 100 hodinách provozu	• Vyměňte motorový olej. • Zapalovací svíčku zkontrolujte a seřiďte, případně ji vyměňte.
Po každých 300 hodinách provozu	• Vyměňte papírovou filtrační vložku (častěji při provozu v prašném prostředí). • Vyměňte zapalovací svíčku.

Kontrolní seznam každodenní údržby

Důležité: **Tuto stránku si zkopírujte pro každodenní použití.**

Úkon údržby	Pro týden:						
	Pondělí	Úterý	Středa	Čtvrtek	Pátek	Sobota	Neděle
Zkontrolujte funkci blokovací páky brzdy.							
Zkontrolujte hladinu paliva.							
Zkontrolujte hladinu motorového oleje.							
Zkontrolujte vzduchový filtr.							
Vyčistěte chladicí žebra motoru.							
Zkontrolujte, zda nedochází k nezvyklému hluku motoru.							
Zkontrolujte, zda nedochází k nezvyklému hluku při provozu.							
Zkontrolujte seřízení vřetena vůči plochému noži.							
Zkontrolujte seřízení výšky sekání.							
Opravte poškozený lak.							
Vyčistěte stroj.							

Zápis problematických oblastí

Kontrolu provedl(a):		
Položka	**Datum**	**Informace**

Postupy před údržbou stroje

Příprava stroje na provedení údržby

⚠ DŮLEŽITÉ UPOZORNĚNÍ

Pokud provádíte údržbu nebo opravu stroje, může se stát, že jiná osoba nastartuje motor. Nechtěné nastartování motoru může vést k vážnému zranění vás nebo okolostojících osob.

Před zahájením jakýchkoli úkonů údržby uvolněte ovládací tyč spojky, zatáhněte parkovací brzdu a odpojte kabel zapalovací svíčky. Umístěte kabel stranou tak, aby náhodně nepřišel do styku se zapalovací svíčkou.

Před opravou, čištěním nebo seřizováním stroje proveďte následující:

1. Zaparkujte sekačku na rovném povrchu.
2. Vypněte motor.
3. Zatáhněte parkovací brzdu.
4. Před údržbou, uskladněním nebo provedením oprav počkejte, dokud se nezastaví všechny pohybující se součásti a nevychladne motor.
5. Odpojte kabel zapalovací svíčky (Obrázek 23).

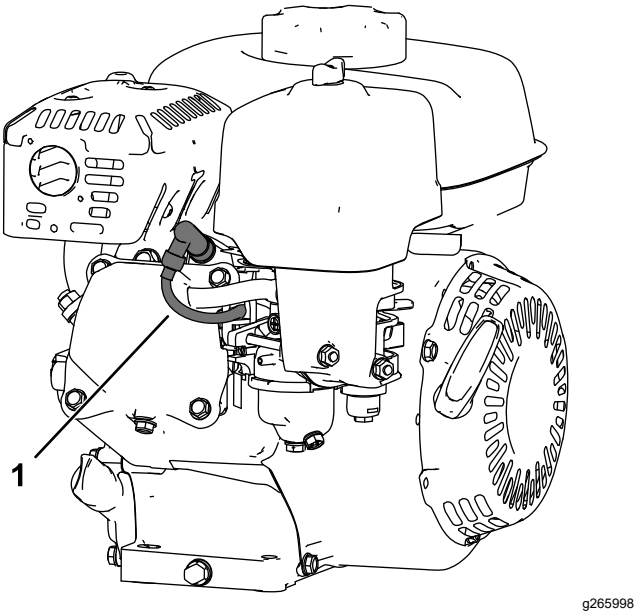

Obrázek 23

1. Kabel zapalovací svíčky

Údržba motoru

Bezpečnost při údržbě motoru

- Neměňte otáčky regulátoru a nepřekračujte maximální otáčky motoru.
- Spotřebujte palivo provozem nebo je odčerpejte ručním čerpadlem; nikdy ne násoskou. Pokud musíte vypustit palivovou nádrž, učiňte tak ve venkovním prostředí.

Údržba motorového oleje

Před spuštěním motoru nalijte do klikové skříně přibližně 0,56 l oleje o správné viskozitě. Motor používá olej vysoké kvality s provozní klasifikací API (American Petroleum Institute) SJ nebo vyšší. Správnou viskozitu oleje (hmotnost) zvolte podle okolní teploty. Obrázek 24 uvádí doporučované hodnoty teploty a viskozity oleje.

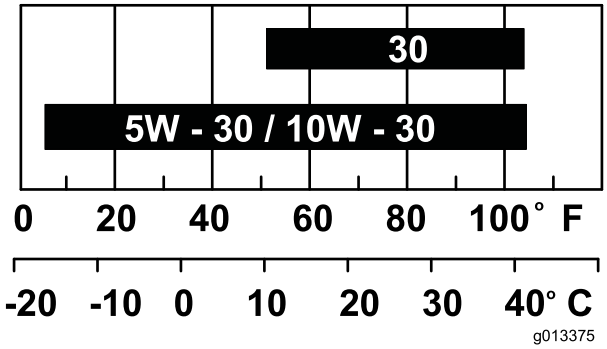

Obrázek 24

Poznámka: Vícerozsahové oleje (5W-20, 10W-30 a 10W-40) zvyšují spotřebu oleje. Pokud tyto oleje používáte, hladinu motorového oleje kontrolujte častěji.

Kontrola hladiny motorového oleje

Servisní interval: Při každém použití nebo denně

Nejvhodnější doba pro kontrolu hladiny motorového oleje je před nastartováním motoru před zahájením každodenní práce nebo když je motor studený. Pokud již byl motor spuštěn, před kontrolou hladiny motorového oleje jej nechejte alespoň 10 minut stékat zpět do olejové vany.

1. Vypněte motor a počkejte, dokud se všechny pohybující se součásti nezastaví, viz Vypnutí motoru (strana 19).

2. Umístěte stroj tak, aby byl motor ve vodorovné poloze, a očistěte okolí plnicí trubky oleje (Obrázek 25).

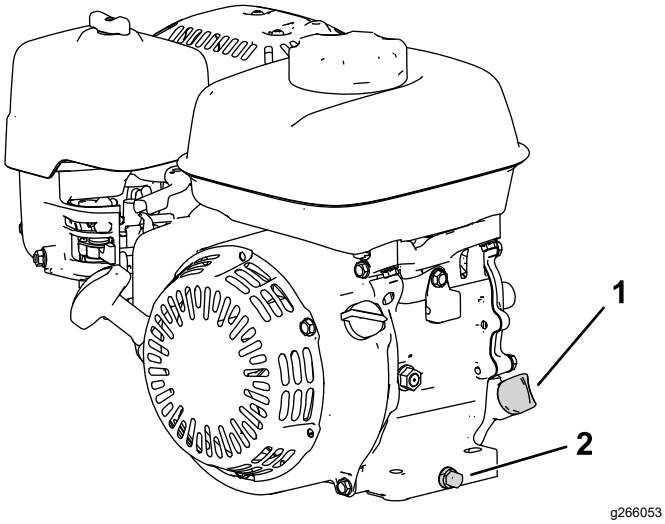

Obrázek 25

1. Měrka hladiny
2. Vypouštěcí zátka a podložka

3. Vyjměte měrku tak, že ji otočíte proti směru hodinových ručiček.
4. Vyjměte měrku a otřete její konec.
5. Zasuňte měrku do plnicí trubky oleje, **ale nezašroubovávejte ji**.
6. Vytáhněte měrku a zkontrolujte hladinu motorového oleje (Obrázek 26).

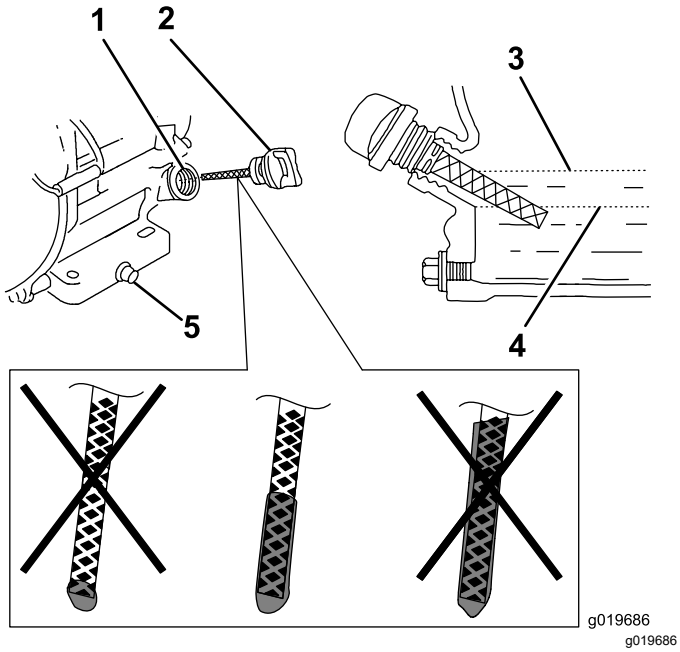

Obrázek 26

1. Plnicí trubka
2. Měrka hladiny
3. Horní mez
4. Dolní mez
5. Vypouštěcí zátka

7. Je-li množství motorového oleje nesprávné, doplňte jej nebo vypusťte tak, aby jeho hladina sahala do správné výše, viz Kontrola hladiny motorového oleje (strana 23).

Výměna motorového oleje

Servisní interval: Po prvních 20 hodinách/Po prvním měsíci (podle toho, co nastane dříve)

Po každých 100 hodinách provozu/Každých 6 měsíců (podle toho, co nastane dříve)

⚠ DŮLEŽITÉ UPOZORNĚNÍ

Po delší době běhu motoru může být olej horký a kontakt s horkým olejem může způsobit vážné zranění.

Při vypouštění horkého motorového oleje dávejte pozor, abyste s ním nepřišli do styku.

1. Vypněte motor a počkejte, dokud se všechny pohybující se součásti nezastaví, viz Vypnutí motoru (strana 19).
2. Pod vypouštěcí zátku palivové nádrže umístěte nádobu na zachycení oleje.
3. Demontujte vypouštěcí zátku, podložku a vytáhněte měrku (Obrázek 25).
4. Nastavte motor do takové polohy, aby z něho vytékal olej.
5. Po vypuštění veškerého obsahu oleje nastavte motor do rovné polohy a namontujte vypouštěcí zátku s novou podložkou.

   Poznámka: Použitý olej odevzdejte do certifikovaného recyklačního střediska.
6. Pomalu nalijte olej do plnicího otvoru tak, aby jeho hladina sahala do správné výše.
7. Ujistěte se, že hladina oleje dosahuje na měrce ke správné výši, viz Kontrola hladiny motorového oleje (strana 23).
8. Zašroubujte měrku do plnicího otvoru oleje.
9. Případný rozlitý olej utřete.
10. Připojte koncovku zapalovací svíčky ke svíčce.

Údržba vzduchového filtru

Servisní interval: Při každém použití nebo denně

Po každých 50 hodinách provozu/Po každých 3 měsících (podle toho, co nastane dříve)

Po každých 300 hodinách provozu/Každý rok (podle toho, co nastane dříve)

Důležité: **Nenechávejte běžet motor bez sestavy vzduchového filtru, mohlo by dojít k vážnému poškození motoru.**

1. Vypněte motor a počkejte, dokud se všechny pohybující se součásti nezastaví, viz Vypnutí motoru (strana 19).
2. Uvolněte křídlovou matici, která upevňuje kryt vzduchového filtru (Obrázek 27).
3. Kryt vzduchového filtru sejměte.

   Poznámka: Dávejte pozor, aby do pouzdra nepronikly žádné nečistoty z krytu vzduchového filtru.
4. Vyjměte z pouzdra pěnové a papírové vložky.
5. Oddělte pěnovou vložku od papírové vložky.
6. Zkontrolujte pěnové a papírové vložky; vyměňte je, pokud jsou poškozené nebo nadměrně znečištěné.

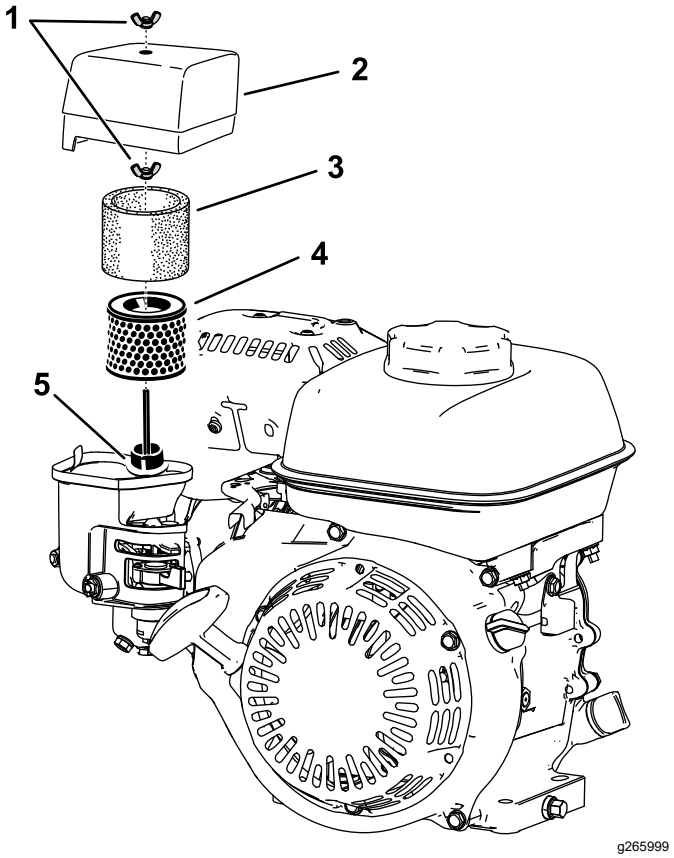

Obrázek 27

1. Křídlatá matice
2. Kryt vzduchového filtru
3. Pěnová vložka
4. Papírová filtrační vložka
5. Těsnění a vzduchové potrubí

7. Papírovou vložku zbavte nečistot lehkým poklepáním.

   Poznámka: Nesnažte se nečistoty z papírové vložky kartáčovat, jen byste je zatlačili do vláken. Pokud vložku nelze poklepáním vyčistit, vyměňte ji.
8. Pěnovou vložku čistěte v teplé mýdlové vodě nebo v nehořlavém rozpouštědle.

   Poznámka: Pěnovou vložku nečistěte benzinem, neboť by mohlo dojít ke vzniku požáru nebo explozi.
9. Pěnovou vložku pečlivě opláchněte a vysušte.
10. Otřete nečistoty z pouzdra a krytu pomocí vlhkého hadru.

    Poznámka: Dávejte pozor, aby do vzduchového potrubí, které vede do karburátoru, nepronikly nečistoty.
11. Nainstalujte vložky vzduchového filtru a přesvědčte se, zda jsou ve správné poloze. Namontujte spodní křídlovou matici.
12. Nasaďte kryt a upevněte jej horní křídlovou maticí.

Údržba zapalovací svíčky

Servisní interval: Po každých 100 hodinách provozu/Každých 6 měsíců (podle toho, co nastane dříve)

Po každých 300 hodinách provozu/Každý rok (podle toho, co nastane dříve)

Použijte zapalovací svíčku NGK BPR6ES nebo ekvivalentní.

1. Vypněte motor a počkejte, dokud se všechny pohybující se součásti nezastaví, viz Vypnutí motoru (strana 19).
2. Vyčistěte okolí zapalovací svíčky.
3. Vytáhněte svíčku z hlavy válce.

   Důležité: **Prasklou, zanesenou nebo znečištěnou svíčku vyměňte. Nečistěte elektrody pískováním nebo jiným způsobem ani z nich nečistoty neseškrabujte, protože nečistoty pronikající do válce by mohly poškodit motor.**
4. Nastavte vzdálenost mezi elektrodami zapalovací svíčky na 0,7 až 0,8 mm.

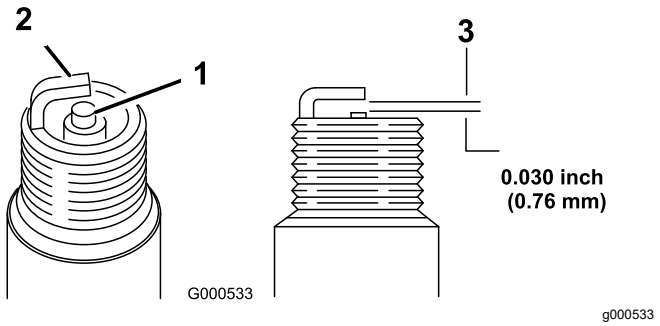

Obrázek 28

1. Izolátor středové elektrody
2. Vnější elektroda
3. Mezera mezi elektrodami

5. Opatrně rukou namontujte zapalovací svíčku (aby nebyla namontována přes závit) a rovněž rukou ji utáhněte.
6. Pokud je zapalovací svíčka nová, utáhněte ji o další ½ otáčky; jinak ji utáhněte o ⅛ až ¼ otáčky.

   Důležité: **Uvolněná zapalovací svíčka se může velmi zahřát a poškodit motor. Nadměrně utažená zapalovací svíčka může poškodit závit v hlavě válce.**
7. Připojte kabel k zapalovací svíčce.

Údržba ovládacích prvků

Seřízení lanka pojezdu

Seřiďte lanko pojezdu tak, aby mezi třecím kotoučem a přítlačný kotoučem vznikla mezera 1,1 mm.

1. Přístup k třecímu kotouči a přítlačnému kotouči získáte po demontáži krytu spojky (Obrázek 29).

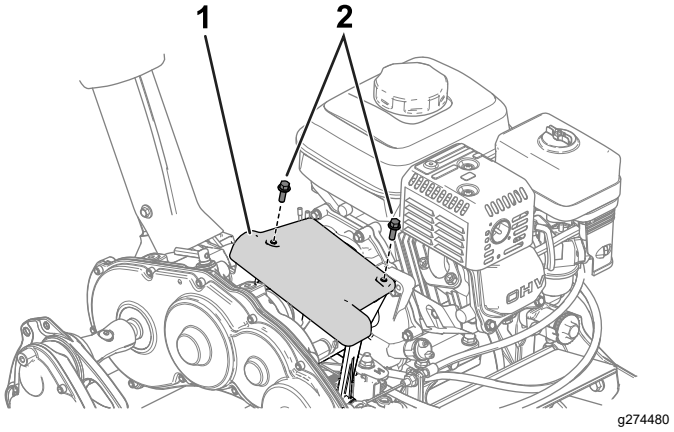

Obrázek 29

1. Kryt spojky
2. Šroub

2. Povolte pojistné matice a seřiďte lanko pojezdu tak, aby mezi třecím kotoučem a přítlačným kotoučem byla mezera 1,1 mm (Obrázek 30 a Obrázek 31).

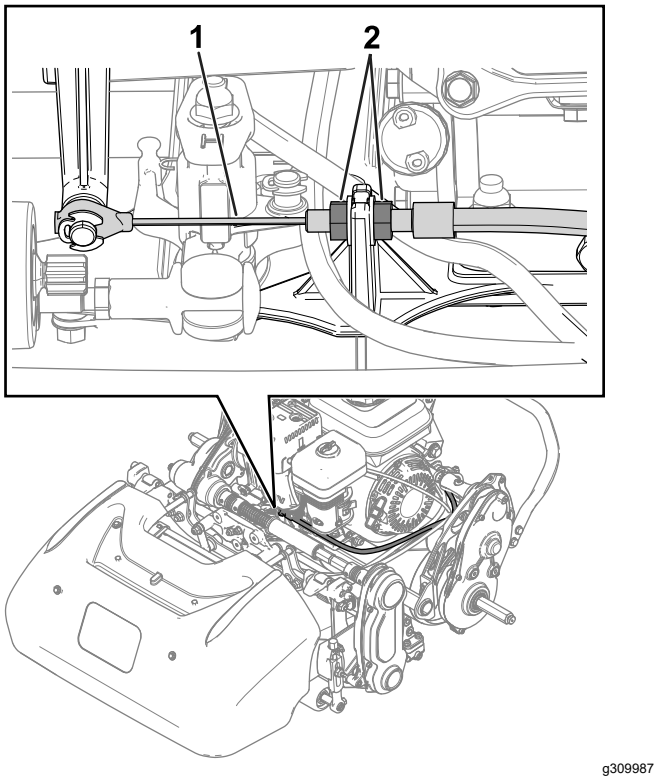

Obrázek 30

1. Lanko pojezdu
2. Pojistná matice

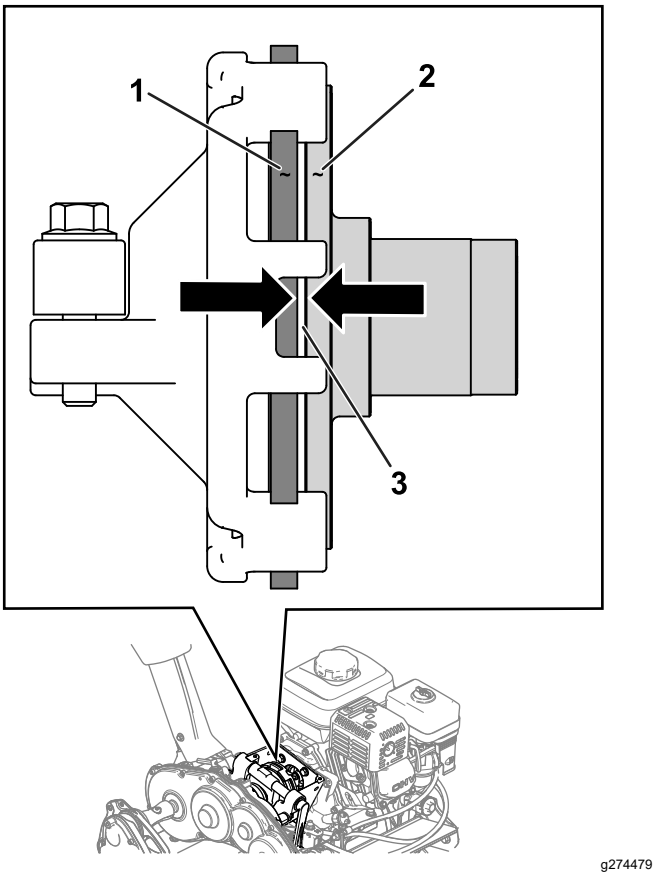

Obrázek 31

1. Třecí kotouč
2. Přítlačný kotouč
3. Mezera – 1,1 mm

Seřízení provozní/parkovací brzdy

Provozní/parkovací brzdu seřiďte, pokud během provozu prokluzuje.

1. Uvolněte parkovací brzdu.
2. Změřte vůli na konci rukojeti parkovací brzdy (Obrázek 32).

   Vůle rukojeti by měla být 12,7 až 25,4 mm. Pokud vůle není v tomto rozmezí, přejděte k seřízení brzdového lanka v kroku 3.

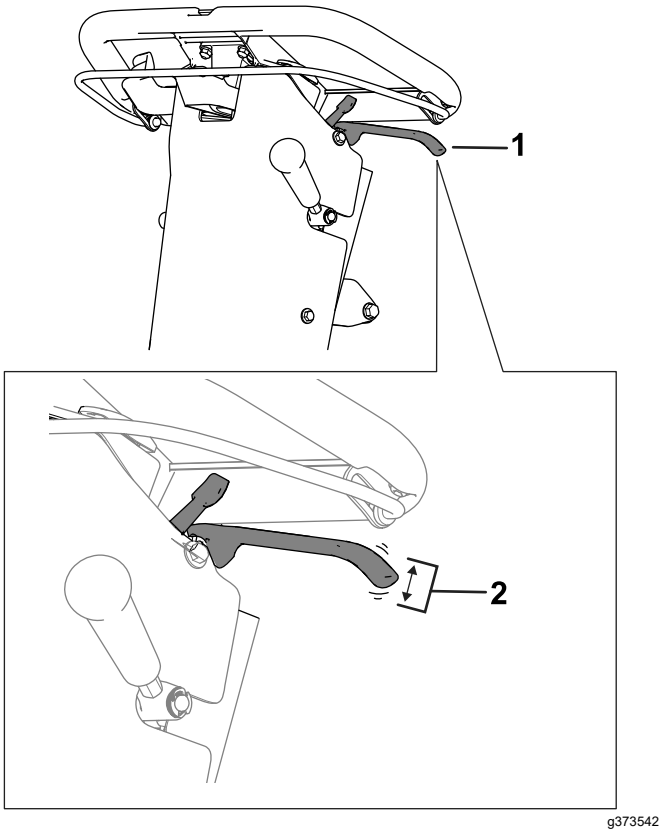

Obrázek 32

1. Rukojeť parkovací brzdy
2. Správná vůle v rozmezí 12,7 až 25,4 mm.

3. Seřízení napnutí lanka brzdy proveďte podle následujícího postupu:
   - Chcete-li zvýšit napnutí lanka, povolte přední pojistnou matici lanka a utáhněte zadní pojistnou matici (Obrázek 33). Opakujte krok 2 a v případě potřeby upravte napnutí.
   - Chcete-li snížit napnutí lanka, povolte zadní pojistnou matici a utáhněte přední pojistnou matici lanka (Obrázek 33). Opakujte krok 2 a v případě potřeby upravte napnutí.

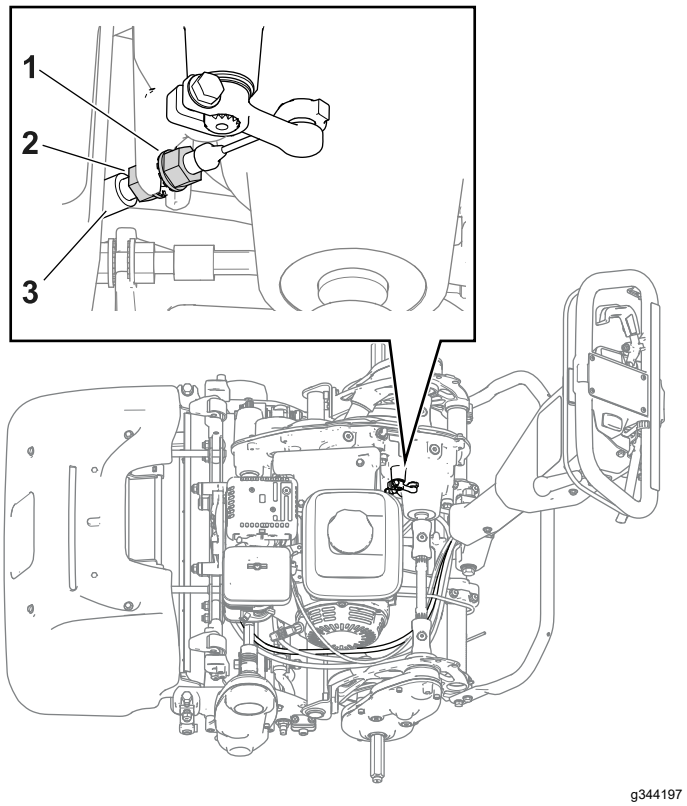

Obrázek 33

1. Přední pojistná matice lanka
2. Zadní pojistná matice
3. Brzdové lanko

Seřízení ovládacího lanka vřetena

Chcete-li napnout ovládací lanko vřetena, proveďte následující kroky:

1. Otočte ovládací knoflík otáček vřetena do polohy vysokých otáček vřetena, viz Nastavení otáček vřetena (strana 15)
2. Povolte zadní pojistnou matici a utáhněte přední pojistnou matici (Obrázek 34).

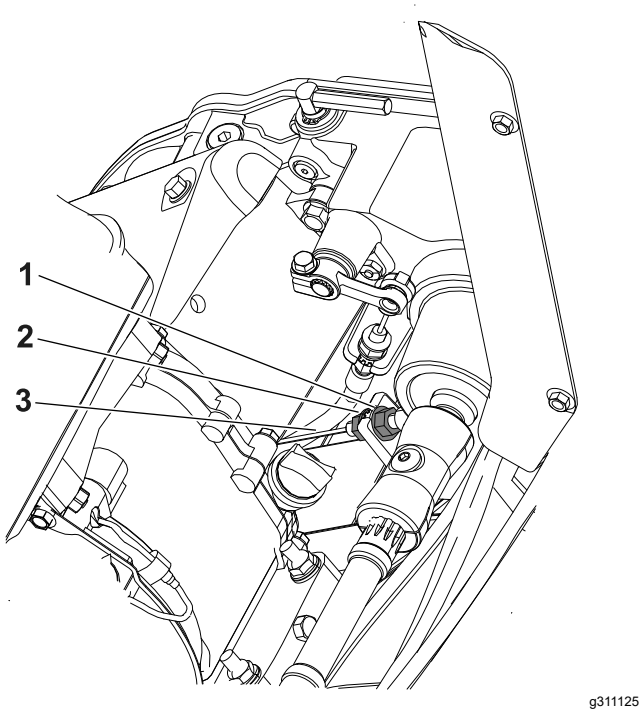

Obrázek 34

1. Zadní pojistná matice
2. Přední pojistná matice
3. Ovládací lanko pohonu žacího vřetene

Seřízení lanka škrticí klapky

Chcete-li nastavit nízké a vysoké volnoběžné otáčky motoru, nastavte lanovod a zarážku ovladače škrticí klapky; viz Seřízení nízkých volnoběžných otáček motoru (strana 29) a Seřízení vysokých volnoběžných otáček motoru (strana 29).

Seřízení nízkých volnoběžných otáček motoru

Poznámka: Na otáčkoměru sledujte otáčky motoru.

1. Zaparkujte stroj na rovném povrchu a zatáhněte parkovací brzdu.

   Poznámka: Před seřizováním lanka škrticí klapky se ujistěte, že má motor normální provozní teplotu.

2. Nastartujte motor a pomocí ovladače škrticí klapky snižte otáčky motoru na nízké volnoběžné otáčky.
3. Na otáčkoměru sledujte nízké volnoběžné otáčky motoru.

   Ideální rozsah nízkých volnoběžných otáček je **1 800 až 2 000 ot/min**.

4. Povolte šroub na svorce lanovodu (Obrázek 35).

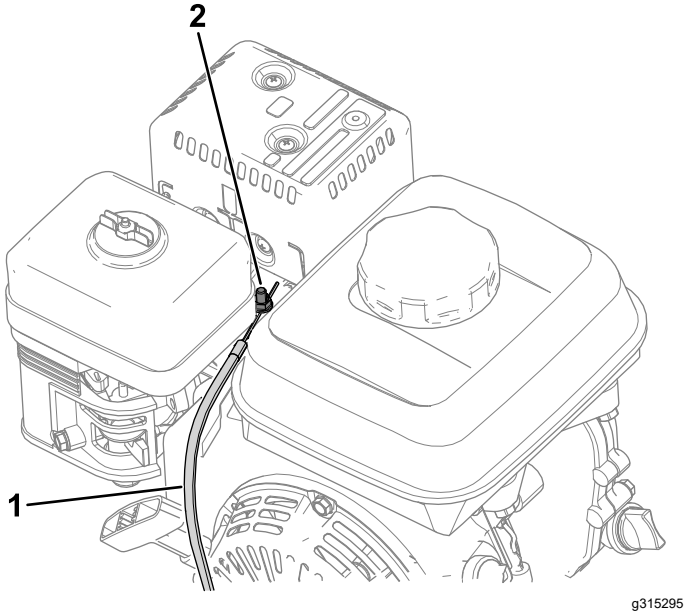

Obrázek 35

1. Lanko škrticí klapky
2. Šroub svorky lanovodu

5. Přesuňte lanovod tak, abyste na otáčkoměru dosáhli hodnoty 1 900 ot/min.
6. Utáhněte šroub na svorce lanovodu.

Seřízení vysokých volnoběžných otáček motoru

Poznámka: Na otáčkoměru sledujte otáčky motoru.

1. Zaparkujte stroj na rovném povrchu a zatáhněte parkovací brzdu.

   Poznámka: Před seřizováním lanka škrticí klapky se ujistěte, že má motor normální provozní teplotu.

2. Nastartujte motor a pomocí ovladače škrticí klapky zvyšte otáčky motoru na vysoké volnoběžné otáčky.
3. Na otáčkoměru sledujte vysoké volnoběžné otáčky motoru.

   Ideální rozsah vysokých volnoběžných otáček (pro použití v zemích, které nesplňují požadavky CE) je **3 350 až 3 550 ot/min**. Pokud otáčkoměr zobrazuje otáčky nižší než 3 350 ot/min, nebo vyšší než 3 550 ot/min, proveďte kroky 4 až 6, dokud nedosáhnete otáček mezi 3 350 a 3 550 ot/min.

   Pokud používáte stroj v zemi, která splňuje požadavky CE, vysoké volnoběžné otáčky nastavte podle následujících specifikací:

   - Stroje Flex 1018: až **3 000 ot/min**
   - Stroje Flex 1021: až **3 150 ot/min**

4. Vypněte motor.

5. Nastavte zarážku ovladače škrticí klapky podle hodnoty vysokých volnoběžných otáček na otáčkoměru.
   - Chcete-li **zvýšit** mezní hodnotu vysokých volnoběžných otáček, posuňte zarážku ovladače škrticí klapky **nahoru**.
   - Chcete-li **snížit** mezní hodnotu vysokých volnoběžných otáček, posuňte zarážku ovladače škrticí klapky **dolů**.

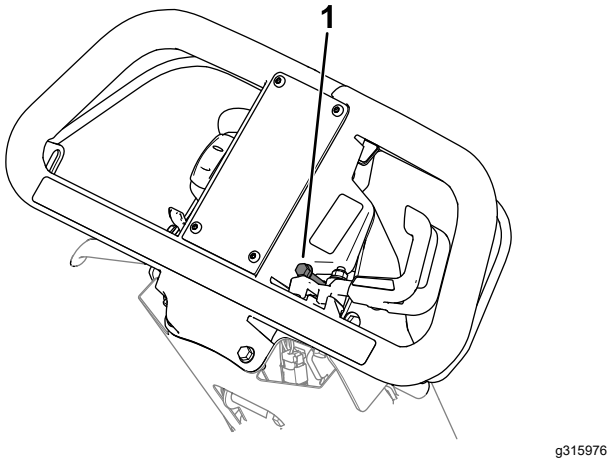

Obrázek 36

1. Zarážka ovladače škrticí klapky

6. Nastartujte motor a sledujte novou hodnotu vysokých volnoběžných otáček.

   Pokud otáčkoměr zobrazuje odpovídající otáčky, jak je podrobně uvedeno v kroku 3, seřízení je dokončeno.

Údržba žací jednotky

Bezpečnost týkající se použití žacího nože

Při kontrole vřetenové žací jednotky si počínejte opatrně. Při provádění servisních prací vřetena používejte rukavice a postupujte se zvýšenou opatrností.

Opotřebený nebo poškozený žací nebo plochý nůž může prasknout a úlomek může sekačka odmrštit na obsluhu nebo osoby v okolí a způsobit vážné zranění nebo smrt.

- Pravidelně kontrolujte nadměrné opotřebení a poškození žacích nožů a plochých nožů.
- Při kontrole žacích nožů si počínejte opatrně. Při provádění servisních prací na nožích vřetena používejte rukavice a postupujte se zvýšenou opatrností. Žací nože a ploché nože pouze vyměňujte nebo přelapujte – nikdy se je nepokoušejte rovnat nebo svařovat.

Montáž žací jednotky

1. Přemístěte nohou ovládaný stojan do SERVISNÍ POLOHY ŽACÍ JEDNOTKY; viz Nohou ovládaný stojan (strana 11).
2. Vyrovnejte žací jednotku na rámu.
3. Posunutím západek zavěšení dolů zajistěte žací jednotku na stroji (Obrázek 37).

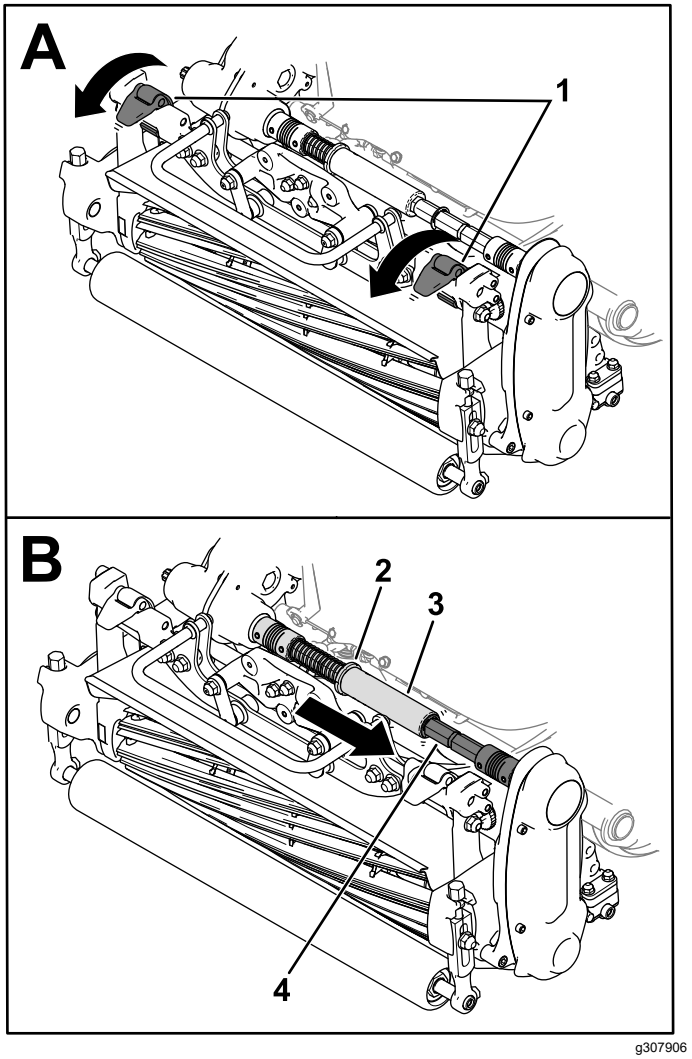

Obrázek 37

1. Západky
2. Kroužek
3. Trubka s vnitřním šestihranem
4. Spojovací hřídel

4. Stáhněte kroužek z drážky spojovacího hřídele převodovky a nasuňte trubku s vnitřním šestihranem do spojovacího hřídele žací jednotky (Obrázek 37).
5. Připevněte sběrací koš.

Demontáž žací jednotky

Poznámka: Trubka s vnitřním šestihranem se uvolňuje, pokud zapínáte pohon vřetena při demontované žací jednotce.

1. Přemístěte nohou ovládaný stojan do SERVISNÍ POLOHY ŽACÍ JEDNOTKY; viz Nohou ovládaný stojan (strana 11).
2. Sejměte sběrací koš (dle výbavy).
3. Přesuňte kroužek (Obrázek 38) do drážky hřídele převodovky.

   Poznámka: Tím se uvolní napnutí pružiny.

4. Stáhněte trubku s vnitřním šestihranem ze spojovacího hřídele žací jednotky (Obrázek 38).

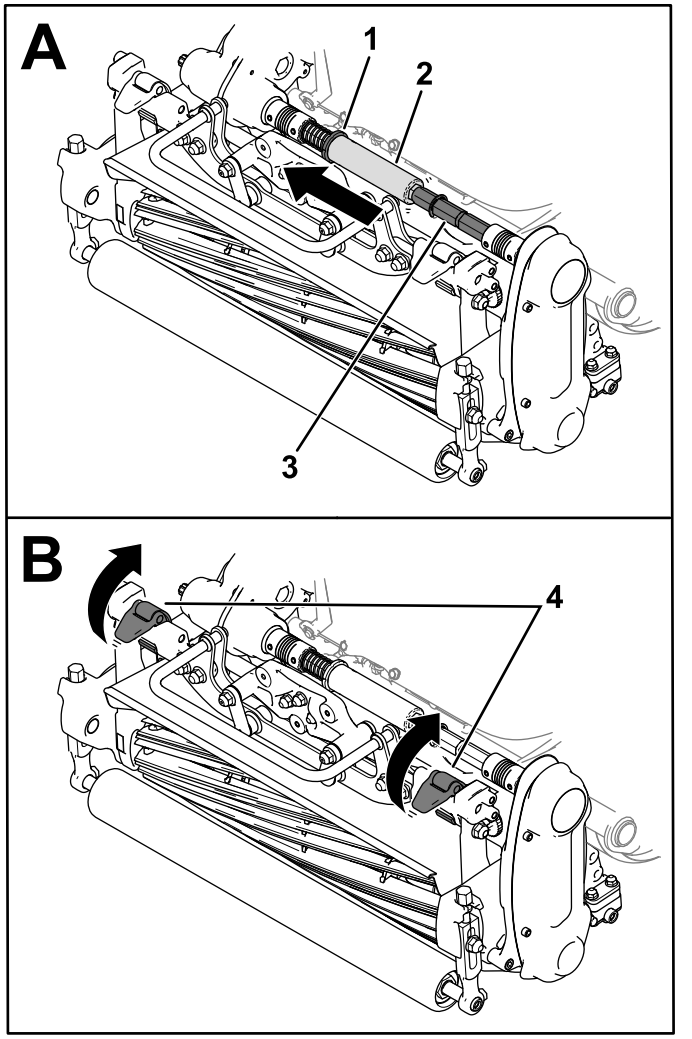

Obrázek 38

1. Kroužek
2. Trubka s vnitřním šestihranem
3. Spojovací hřídel
4. Západky

5. Posunutím západek zavěšení nahoru uvolněte žací jednotku ze stroje (Obrázek 38).
6. Oddělte žací jednotku od rámu.

Přelapování žací jednotky

K přelapování žací jednotky použijte soupravu pro přelapování Access Backlap (model 139-4342); viz provozní pokyny v *montážních pokynech* k soupravě. Tuto sadu vám poskytne autorizovaný prodejce Toro.

Uskladnění

Bezpečnost při odstavení

- Před opuštěním místa obsluhy vypněte motor, vyjměte klíč (dle výbavy) a počkejte, až se zastaví všechny pohybující se části. Před seřizováním, údržbou, čištěním nebo skladováním nechejte stroj vychladnout.
- Neskladujte stroj ani nádobu s palivem v blízkosti otevřeného ohně, zdroje jisker nebo tepla, například u ohřívače vody nebo jiného zařízení.

Odstavení stroje

1. Odstraňte veškeré zbytky trávy, nečistoty a špínu z celého stroje, zejména z motoru. Očistěte žebra válce motoru a kryt ventilátoru od nečistot a chomáčů posekané trávy.

   Důležité: **Stroj můžete umýt vodným roztokem mírně působícího saponátu. Stroj nemyjte vodou pod vysokým tlakem. Nepoužívejte velké množství vody, zejména v blízkosti desky s ovládacími pákami a motoru.**

2. Pokud stroj nebudete delší dobu používat (déle než 30 dnů), přidejte k palivu v nádrži stabilizační přísadu.

   A. Nechejte motor 5 minut pracovat, aby se upravené palivo rozptýlilo po celém palivovém systému.

   B. Buď zastavte motor a nechejte jej vychladnout, a poté palivovou nádrž vypusťte, nebo nechejte motor běžet, dokud se nezastaví.

   C. Spusťte motor znovu a nechejte jej běžet, dokud se sám nezastaví. Začněte motor startovat znovu se zapnutým sytičem, dokud nenastartuje.

   D. Odpojte kabel zapalovací svíčky.

   E. Palivo řádně zlikvidujte. Recyklujte je podle místních předpisů.

   Poznámka: Palivo se stabilizačním aditivem neskladujte déle než doporučuje výrobce stabilizátoru paliva.

3. Zkontrolujte a dotáhněte všechny šrouby, svorníky a matice. Všechny opotřebené nebo poškozené části opravte nebo vyměňte.
4. Natřete všechny poškrábané nebo odřené kovové povrchy lakem, který lze Lak lze zakoupit u místního autorizovaného prodejce Toro.
5. Stroj uskladněte ve skladu anebo garáži v čistém a suchém prostředí. Stroj přikryjte, aby byl chráněn před poškozením a nečistotami.

Poznámky:

Oznámení o ochraně soukromí EEA / UK

Způsob, jakým společnost Toro nakládá s vašimi osobními údaji

Společnost Toro Company („Toro“) respektuje vaše soukromí. Když zakoupíte naše produkty, můžeme shromažďovat určité vaše osobní informace poskytnuté buď přímo vámi, nebo vaším místním prodejcem nebo společností Toro. Společnost Toro využívá tyto informace k plnění smluvních povinností, jako je například registrace vaší záruky, zpracování reklamace nebo kontakt s vámi v případě stažení výrobku – a pro legitimní obchodní účely – jako např. zjišťování spokojenosti zákazníků, zlepšování našich výrobků nebo poskytování informací o výrobku, jež mohou být zajímavé. Společnost Toro může sdílet vaše údaje se svými dceřinými společnostmi, přidruženými společnostmi, prodejci a dalšími obchodními partnery v souvislosti s kteroukoli z těchto činností. Osobní údaje můžeme rovněž poskytnout, pokud je to vyžadováno zákonem nebo v souvislosti s prodejem, koupí nebo sloučením podniku. Vaše osobní informace nebudeme nikdy prodávat žádné další společnosti pro marketingové účely.

Zachování osobních údajů

Společnost Toro uchová vaše osobní údaje, pokud jsou relevantní pro výše uvedené účely a v souladu se zákonnými požadavky. Chcete-li získat další informace o platných lhůtách uchovávání, kontaktujte nás prosím na adrese legal@toro.com.

Závazek společnosti Toro k bezpečnosti

Vaše osobní údaje mohou být zpracovávány v USA nebo jiné zemi, ve které mohou platit méně přísné zákony na ochranu dat než vaší zemi bydliště. Pokaždé, když převedeme vaše údaje mimo zemi vašeho bydliště, přijmeme zákonem požadovaná opatření, abychom zajistili, že budou zavedeny příslušné záruky, které ochrání vaše informace a zajistí šetrné nakládání s nimi.

Přístup a oprava

Můžete mít právo své osobní údaje upravovat nebo kontrolovat a můžete mít námitky nebo omezovat zpracování svých dat. Za tímto účelem nás kontaktujte e-mailem legal@toro.com. Máte-li pochybnosti ohledně způsobu, jakým společnost Toro zpracovala vaše informace, doporučujeme, abyste tuto otázku vznesli přímo u nás. Vezměte prosím na vědomí, že evropští občané mají právo podat stížnost na úřadě pro ochranu údajů.

Záruka Toro

Omezená záruka na dobu dvou let nebo 1 500 provozních hodin

Podmínky a výrobky, na které se záruka vztahuje

Společnost Toro Company poskytuje záruku na případné materiálové či výrobní vady komerčního výrobku společnosti Toro („výrobek“) po dobu 2 let nebo 1 500 provozních hodin*, podle toho, která z možností nastane dříve. Tato záruka se vztahuje na všechny výrobky s výjimkou provzdušňovačů (viz jednotlivé části záruky vztahující se na tyto výrobky). Tam, kde jsou splněny opodstatněné podmínky, opravíme produkt bezplatně, včetně diagnostiky, práce, dílů a dopravy. Tato záruka začíná běžet v den dodání výrobku původnímu maloobchodnímu odběrateli.
* Výrobek vybavený měřičem provozních hodin.

Pokyny pro poskytnutí záruční opravy

Jste-li přesvědčeni, že došlo k naplnění záručních podmínek, musíte sdělit distributorovi komerčních výrobků nebo autorizovanému prodejci komerčních výrobků, kde jste výrobek zakoupili. Potřebujete-li pomoc s vyhledáním distributora nebo autorizovaného prodejce komerčních výrobků nebo máte-li dotazy týkající se vašich práv či povinností spojených se zárukou, můžete nás kontaktovat na adrese:

Toro Commercial Products Service Department
8111 Lyndale Avenue South
Bloomington, MN 55420-1196

952–888–8801 nebo 800–952–2740
E-mail: commercial.warranty@toro.com

Povinnosti vlastníka

Jako vlastníci výrobku jste odpovědní za provádění nutné údržby a seřizování, jak je uvedeno v příslušné *provozní příručce*. Opravy závad výrobku způsobených nevyhovující údržbou a úpravami nejsou do této záruky zahrnuty.

Součásti a úkony, na které se nevztahuje záruka

Ne všechny závady nebo poruchy, které se v záruční době na výrobku vyskytnou, jsou vady materiálu nebo výrobní vady. Záruka se nevztahuje na následující:

- Závady na výrobku, které jsou důsledkem použití jiných náhradních dílů než Toro nebo instalace a používání přídavných nebo upravených zařízení a výrobků jiné značky než Toro.
- Závady na výrobku, které jsou důsledkem neprovádění doporučené údržby anebo seřizování.
- Závady na výrobku, které jsou důsledkem jeho nesprávného, nedbalého nebo nezodpovědného používání.
- Součásti, u nichž dochází k opotřebení, které nejsou poškozené. Mezi součásti, u nichž dochází k opotřebení nebo ke spotřebě v rámci běžného provozu výrobku, patří mimo jiné brzdové destičky a obložení, spojkové obložení, žací nože, vřetena, válce a ložiska (utěsněná nebo mazatelná), ploché nože, zapalovací svíčky, řídicí kolečka a jejich ložiska, pneumatiky, filtry, řemeny a některé součásti rozprašovačů, například membrány, trysky, průtokoměry a pojistné ventily.
- Závady způsobené vnějšími vlivy, mimo jiné počasím, skladovacími postupy, kontaminací, používáním neschválených paliv, chladicích kapalin, maziv, přísad, hnojiv, vody nebo chemikálií.
- Závady nebo snížení výkonu způsobené používáním paliv (např. benzínu, motorové nafty nebo bionafty), která nevyhovují příslušným průmyslovým normám.
- Běžný hluk, vibrace, opotřebení a znehodnocení. Běžné opotřebení zahrnuje kromě jiného poškození sedaček opotřebením nebo oděrem, odřený lak a poškrábané štítky nebo okna.

Díly

Díly, u nichž je v rámci údržby plánována výměna, jsou kryté zárukou do doby jejich plánované výměny. Díly vyměněné podle této záruky jsou kryté po dobu platnosti záruky na originální výrobek a stávají se majetkem společnosti Toro. Společnost Toro učiní konečné rozhodnutí o tom, zda příslušný díl nebo sestava budou opraveny nebo vyměněny. Společnost Toro může k záručním opravám použít repasované díly.

Záruka poskytovaná na akumulátory s hlubokým cyklem vybití a lithium-iontové akumulátory

Akumulátory s hlubokým cyklem vybití a lithium-iontové akumulátory mají specifikovaný celkový počet kilowatthodin, které jsou během své životnosti schopny dodat. Životnost akumulátoru může prodloužit nebo zkrátit způsob provozu, dobíjení a údržby. Postupem času se v intervalech mezi dobíjením akumulátorů snižuje množství užitečné práce, až jsou akumulátory zcela vypotřebované. Výměna akumulátorů vypotřebovaných v důsledku běžného provozu je odpovědností majitele výrobku.
Poznámka: (pouze lithium-iontový akumulátor): další informace naleznete v záruce na akumulátor.

Doživotní záruka na klikový hřídel (pouze model ProStripe 02657)

Na modely Prostripe, jež jsou vybaveny originálním třecím kotoučem Toro Friction Disc a brzdovou spojkou žacího nože Crank-Safe Blade Brake Clutch (montážní celek integrované brzdové spojky žacího nože (BBC) + třecí kotouč) jako původním vybavením a používány původním kupujícím v souladu s doporučenými postupy obsluhy a údržby, se vztahuje doživotní záruka na ohnutí klikového hřídele motoru. Doživotní záruka na klikový hřídel se nevztahuje na stroje vybavené třecími podložkami, brzdovou spojkou žacího nože (BBC) a dalšími podobnými zařízeními.

Údržbu hradí majitel

Mezi běžné servisní úkony vyžadované u výrobků značky Toro a prováděné na náklady majitele patří seřizování, mazání, čištění a leštění motoru, výměna filtrů, chladicí kapaliny a provádění doporučené údržby.

Obecné podmínky

Oprava autorizovaným distributorem nebo prodejcem Toro je jediný nápravný prostředek, na který máte podle této záruky nárok.

Společnost The Toro Company nenese odpovědnost za nepřímé, náhodné nebo následné škody související s používáním výrobků Toro, které jsou kryté touto zárukou, včetně veškerých nákladů a výdajů na zajištění náhradního zařízení nebo servisu na přiměřenou dobu nefunkčnosti nebo nepoužitelnosti zařízení před dokončením oprav na základě těchto záruk. S výjimkou níže uvedené emisní záruky, která platí v odpovídajících případech, neexistuje žádná jiná výslovná záruka. Veškeré předpokládané záruky prodejnosti a vhodnosti použití jsou omezeny na dobu trvání této výslovné záruky.

Některé státy nepovolují vyloučení náhodných nebo následných škod ze záruky nebo omezení doby trvání předpokládané záruky, proto se na vás výše uvedené výjimky a omezení nemusejí vztahovat. Tato záruka uděluje specifická zákonná práva, kromě nichž můžete mít i další práva, která se mezi jednotlivými státy liší.

Poznámka k záručnímu krytí systému řízení emisí

Systém pro kontrolu emisí ve výrobku může být pokryt samostatnou zárukou, která splňuje požadavky stanovené americkou organizací EPA anebo CARB. Na záruku systému pro kontrolu emisí se nevztahují výše uvedená omezení týkající se provozních hodin. Viz prohlášení o záruce na systém řízení emisí, které bylo dodáno s výrobkem nebo je součástí dokumentace výrobce motoru.

Jiné země než Spojené státy a Kanada

Zákazníci, kteří zakoupili produkty společnosti Toro dovezené ze Spojených států či Kanady, by se měli spojit s příslušným distributorem (zástupcem) společnosti Toro, který poskytne záruční podmínky platné v dané zemi, provincii nebo státu. Pokud z jakéhokoli důvodu nejste se službami distributora spokojeni nebo je pro vás obtížné získat informace o záruce, obraťte se na autorizované servisní středisko Toro.

Zákon č. 65 na ochranu zdrojů pitné vody v Kalifornii (Proposition 65) – výstraha

Co znamená tato výstraha?

V prodeji se můžete setkat s výrobky, které jsou opatřeny následujícím výstražným štítkem:

VÝSTRAHA: Rakovina a poškození reprodukčního systému – www.P65Warnings.ca.gov.

Co je zákon č. 65 (Prop 65)?

Zákon č. 65 se vztahuje na všechny společnosti působící v Kalifornii, které tam prodávají své výrobky nebo vyrábějí takové výrobky, jež mohou být v Kalifornii prodávány nebo do ní dováženy. Zákon nařizuje, aby guvernér státu Kalifornie vedl a zveřejňoval soupis chemických látek, o nichž je známo, že mohou způsobit rakovinu, vrozené vady a/nebo další poškození reprodukčních funkcí. Soupis, který je každoročně aktualizován, zahrnuje stovky chemikálií, nacházejících se v mnoha každodenně používaných předmětech. Účelem zákona č. 65 je informovat veřejnost o vystavení těmto chemickým látkám.

Zákon č. 65 nezakazuje prodej výrobků obsahujících tyto chemické látky, místo toho ale vyžaduje, aby každý výrobek, obal výrobku nebo doprovodné informace k tomuto výrobku byly opatřeny výstrahou. Výstraha na základě zákona č. 65 neznamená, že výrobek je v rozporu s nějakými normami nebo požadavky týkajícími se bezpečnosti výrobku. Vláda státu Kalifornie objasnila, že výstraha na základě zákona č. 65 není regulační rozhodnutí, které by stanovilo, že produkt je „bezpečný“ nebo „nebezpečný“. Mnoho z těchto chemických látek se po řadu let používá v předmětech každodenní potřeby, aniž by byla zdokumentována újma na zdraví. Další informace naleznete na stránkách https://oag.ca.gov/prop65/faqs-view-all.

Výstraha na základě zákona č. 65 znamená, že společnost buď (1) vyhodnotila míru rizika a dospěla k závěru, že byla překročena úroveň rizika označovaná jako „žádná významná úroveň rizika“, nebo (2) se rozhodla předložit varování na základě svých vědomostí o přítomnosti chemických látek uvedených na seznamu, nepokusila se ale vyhodnotit míru rizika.

Platí tento zákon všude?

Uvedení výstrahy na základě zákona č. 65 je nutné pouze v rámci kalifornských zákonů. Výstrahu lze spatřit v celé Kalifornii na různých místech, včetně restaurací, obchodů s potravinami, hotelů, škol a nemocnic, a na široké škále produktů. Někteří online prodejci a zásilkové obchody navíc uvádí výstrahu dle návrhu zákona č. 65 na svých webových stránkách nebo v katalozích.

Jak kalifornská výstraha vychází ze srovnání s federálními limity?

Normy zákona č. 65 jsou často přísnější než federální a mezinárodní normy. Existují různé látky, u nichž je nutné zveřejnění výstrahy podle zákona č. 65 při množství, které je mnohem nižší než u federálních akčních limitů. Například norma zákona č. 65 pro výstrahu o množství olova činí 0,5 µg/den, což je značně pod hodnotou limitu federálních a mezinárodních norem.

Proč nejsou touto výstrahou opatřeny všechny obdobné produkty?

- Produkty prodávané v Kalifornii musí být označeny podle zákona č. 65, zatímco podobné výrobky prodávané jinde toto označení mít nemusí.
- Může se stát, že společnost, která se v souvislosti se zákonem č. 65 účastnila soudního sporu a dosáhla mimosoudního vyrovnání, bude muset na svých výrobcích výstrahu podle zákona č. 65 zveřejňovat. Na jiné společnosti, které vyrábějí podobné výrobky, se však takový požadavek vztahovat nemusí.
- Prosazování zákona č. 65 je nekonzistentní.
- Společnosti se mohou rozhodnout, že varování nebudou uvádět, protože dospěly k závěru, že podle zákona č. 65 tak nejsou povinny učinit. Pokud výrobek není výstrahou opatřen, neznamená to, že neobsahuje na seznamu uvedené chemické látky v podobných množstvích.

Proč společnost Toro tuto výstrahu uvádí?

Společnost Toro se rozhodla, že bude spotřebitelům poskytovat co nejvíce informací, aby mohli činit informovaná rozhodnutí o výrobcích, které kupují a používají. Společnost uvádí výstrahu v případech, kdy si je vědoma přítomnosti jedné nebo více uvedených chemických látek, i když neprovedla přesné vyhodnocení úrovně expozice. Požadavky na omezení expozice se totiž nevztahují na všechny uvedené chemické látky. Společnost Toro se z důvodu opatrnosti rozhodla výstrahu dle zákona č. 65 uvést, přestože riziko expozice je u výrobků značky Toro zanedbatelné nebo spadá do rozmezí „žádné významné riziko“. Kromě toho, pokud společnost Toro takovou výstrahu neuvede, může být žalována státem Kalifornie nebo soukromými stranami, jež o prosazování zákona č. 65 usilují, a může být vystavena značným postihům.