Form No. 3452-296 Rev A

Reservedelssæt til traktions- og hjulmotor

Greensmaster® eTriFlex® 3360- eller 3370-traktionsenhed

Modelnr. 147-3051

Modelnr. 147-3052

Modelnr. 147-3053

Modelnr. 147-3054

Monteringsvejledning

Montering

1

Klargøring af maskinen

Kræver ingen dele

Fremgangsmåde

1. Parker maskinen på en plan overflade.
2. Aktiver parkeringsbremsen.
3. Sænk klippeenhederne.
4. Sluk for maskinen, og tag nøglen ud.
5. Frakobl strømstikkene. Se maskinens *betjeningsvejledning*.

2

Hævning af maskinen

Kræver ingen dele

Fremgangsmåde

Hæv maskinen. Se afsnittet om klargøring til vedligeholdelse i maskinens *betjeningsvejledning*.

3

Afmontering af forhjulet

Kræver ingen dele

Fremgangsmåde

Bemærk: Hvis du skal udskifte en motor, der sidder i venstre side, (modelnr. 147-3052 eller 147-3054), skal du afmontere det venstre forhjul. Hvis du skal udskifte en motor, der sidder i højre side, (modelnr. 147-3051 eller 147-3053), skal du afmontere det højre forhjul.

1. Løsn og fjern hjullåsemøtrikkerne (Figur 1).

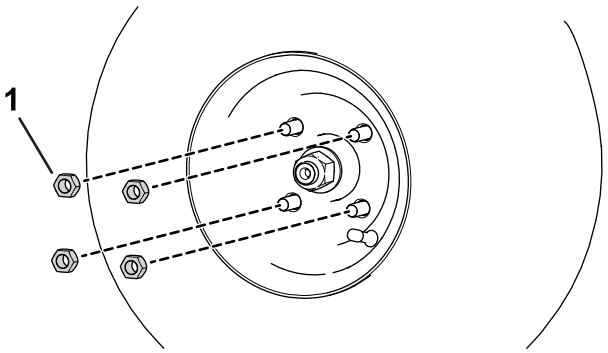

Figur 1

1. Hjullåsemøtrik

2. Fjern dækket.

© 2022—The Toro® Company
8111 Lyndale Avenue South
Bloomington, MN 55420

Registrer dit produkt på www.Toro.com.

Oversættelse af original (DA)
Trykt i USA
Alle rettigheder forbeholdes

3452-296

4

Afmontering af forhjulsnavet

Kræver ingen dele

Fremgangsmåde

1. Løsn låsemøtrikken til fornavet med mindst 2 omgange.
2. Brug en 3-kæbet navaftrækker til at løsne fornavets samling fra gearkasseakslen.

   Vigtigt: **Slå ikke på forhjulsnavet eller gearkasseenheden med en hammer, når du afmonterer fornavet. Hvis du hamrer på samlingen, kan gearkassen blive beskadiget.**
3. Afmonter hjulnavet ved at fjerne den tilhørende låsemøtrik og spændeskive (Figur 2).
4. Fjern woodruff-federen (Figur 2).

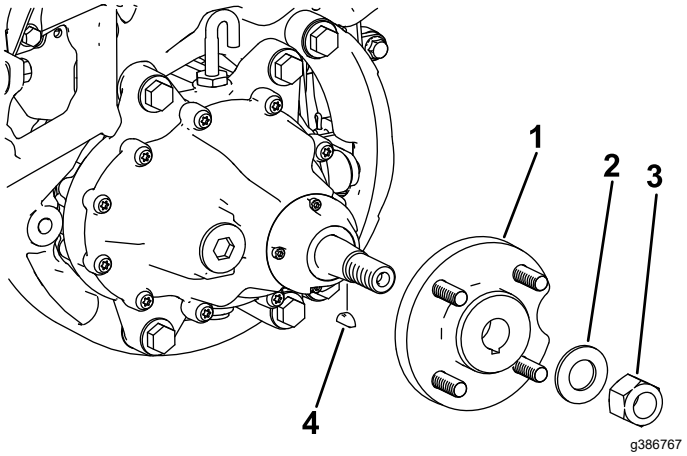

Figur 2

1. Nav
2. Spændeskive
3. Låsemøtrik
4. Woodruff-feder

5

Aftapning af traktionsmotorens gearkassevæske

Kræver ingen dele

Fremgangsmåde

1. Anbring en drænbakke under hjulmotoren (Figur 3).

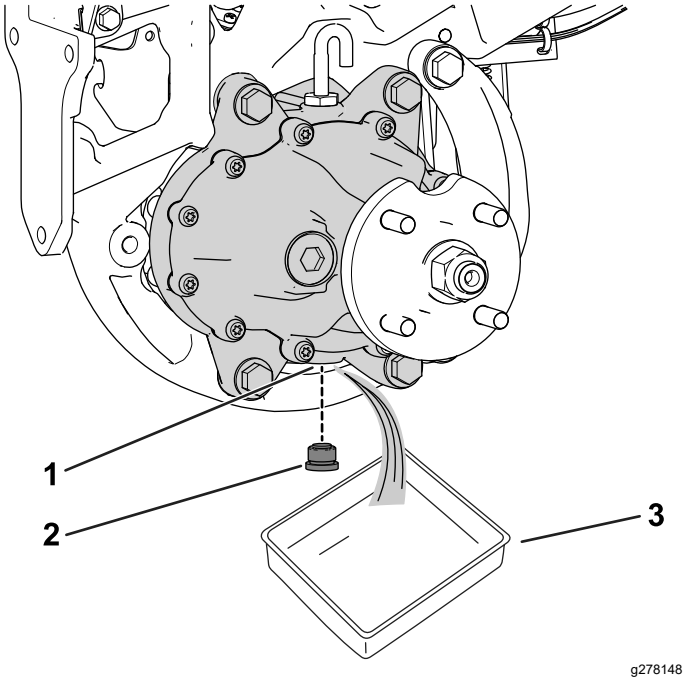

Figur 3

1. Drænåbning
2. Aftapningsprop
3. Drænbakke

2. Fjern aftapningsproppen fra drænåbningen (Figur 3).

   Bemærk: Drænåbningen er placeret i bunden af gearkassen.

   Bemærk: Lad al olien løbe ud af gearkassen.
3. Rengør aftapningsproppen.
4. Monter aftapningsproppen i drænåbningen (Figur 3).

6

Afmontering af den eksisterende motor

Kræver ingen dele

Fremgangsmåde

1. Hvis du skal udskifte en traktionsmotor (delnr. 147-3051 eller 147-3052), skal du afmontere den eksisterende motor på følgende måde:
   A. Afmonter og behold gearkassen og de tilhørende fastgørelsesanordninger fra den eksisterende motorenhed. Se maskinens *servicevejledning*.
   B. Fjern og kassér den eksisterende motorenhed. Se maskinens *servicevejledning*.
2. Hvis du skal udskifte en hjulmotor (delnr. 147-3053 eller 147-3054), skal du afmontere og kassere den eksisterende motorenhed. Se maskinens *servicevejledning*.

7

Montering af ledningsnetadapteren

Dele, der skal bruges til dette trin:

1	Motorenhed
1	Ledningsnet tilmotoradapter.
6	Samlestykke med åben ende
1	Samlestykke med lukket ende

Fremgangsmåde

1. Skær den eksisterende motoradapter af motorens ledningsnet.

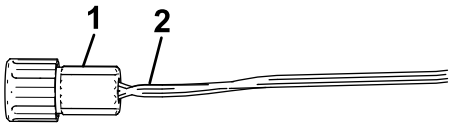

g386267

Figur 4

1. Eksisterende motoradapter
2. Skær her

2. Anbring ledningsenderne fra ledningsnettet en smule forskudt af hinanden for at undgå, at samlestykkerne samles det samme sted på ledningsnettet. Se Figur 5.
3. Skær ledningerne på den nye adapter til den passende længde (Figur 5).
4. Skær ca. 9,5 mm isolering af på de 6 adapterledninger og 7 ledninger fra ledningsnettet (Figur 5).

   Vigtigt: **Vær forsigtig, og sørg for, at du ikke beskadiger ledningstrådene, når du skærer noget af isoleringen af.**

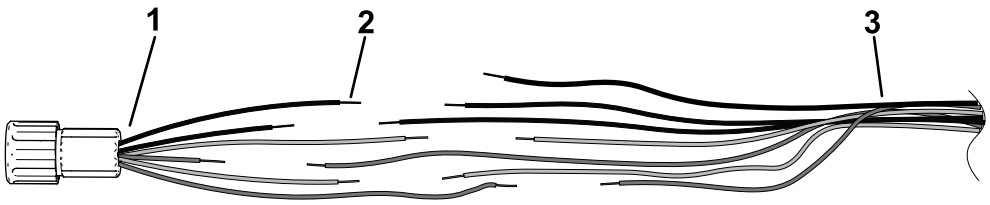

g386280

Figur 5

1. Motoradapter (følger med sættet)
2. Blotlagt ledning 9,5 mm
3. Eksisterende ledningsnet

5. Sørg for, at isoleringen på ledningerne er ren, og at kobbertrådene ikke er korroderede, så samlestykkerne kan klæbe ordentligt.
6. Monter samlestykket med lukket ende på en af de grå ledninger på det eksisterende ledningsnet ved hjælp af en krympetang, der passer til positionen (22-14 AWG). Se A på Figur 6.

   Bemærk: Undgå at beskadige isoleringen, når du krymper samlestykket.
7. Brug en egnet varmepistol til at krympe isoleringssamlestykket, indtil klæbemidlet er klemt ud (B på Figur 6).

   Bemærk: Undgå at overophede eller at brænde isoleringen.

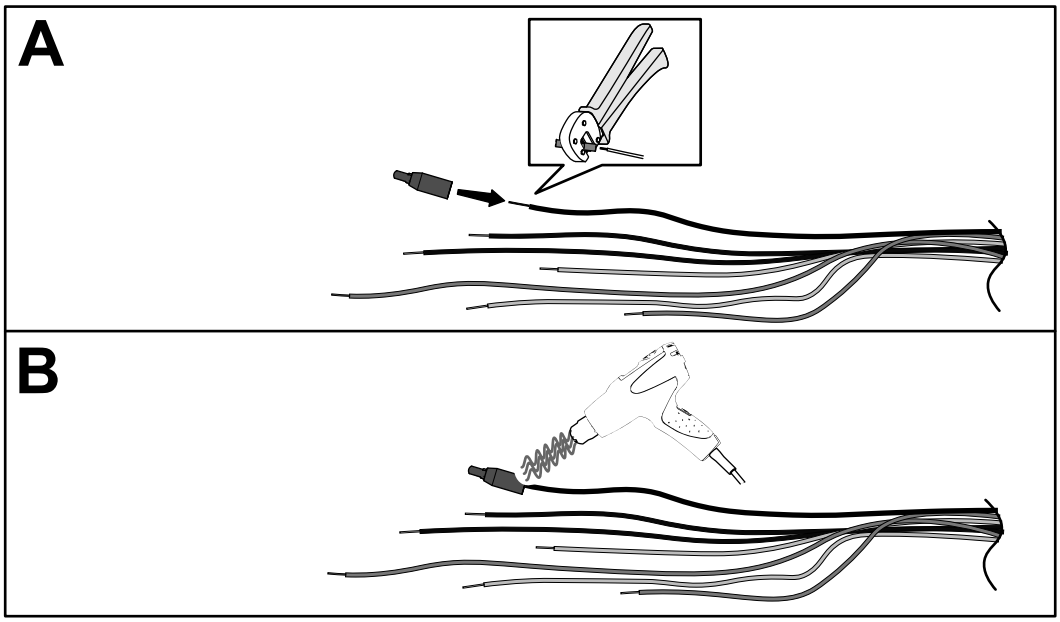

g390752

Figur 6

8. Monter et samlestykke med åben ende på hver af de resterende 6 ledninger på det eksisterende ledningsnet ved hjælp af en krympetang, der passer til positionen (20-18 AWG). Se A på Figur 7.

   Bemærk: Undgå at beskadige isoleringen, når du krymper samlestykket.
9. Sæt hver af motoradapterens ledninger ind i det tilsvarende samlestykke med åben ende, der svarer til den pågældende lednings isoleringsfarve, og krymp stikket, så det sidder forsvarligt (B på Figur 7).
10. Brug en egnet varmepistol til at krympe isoleringssamlestykket, indtil klæbemidlet er klemt ud fra hver ende (C på Figur 7).

    Bemærk: Undgå at overophede eller at brænde isoleringen.

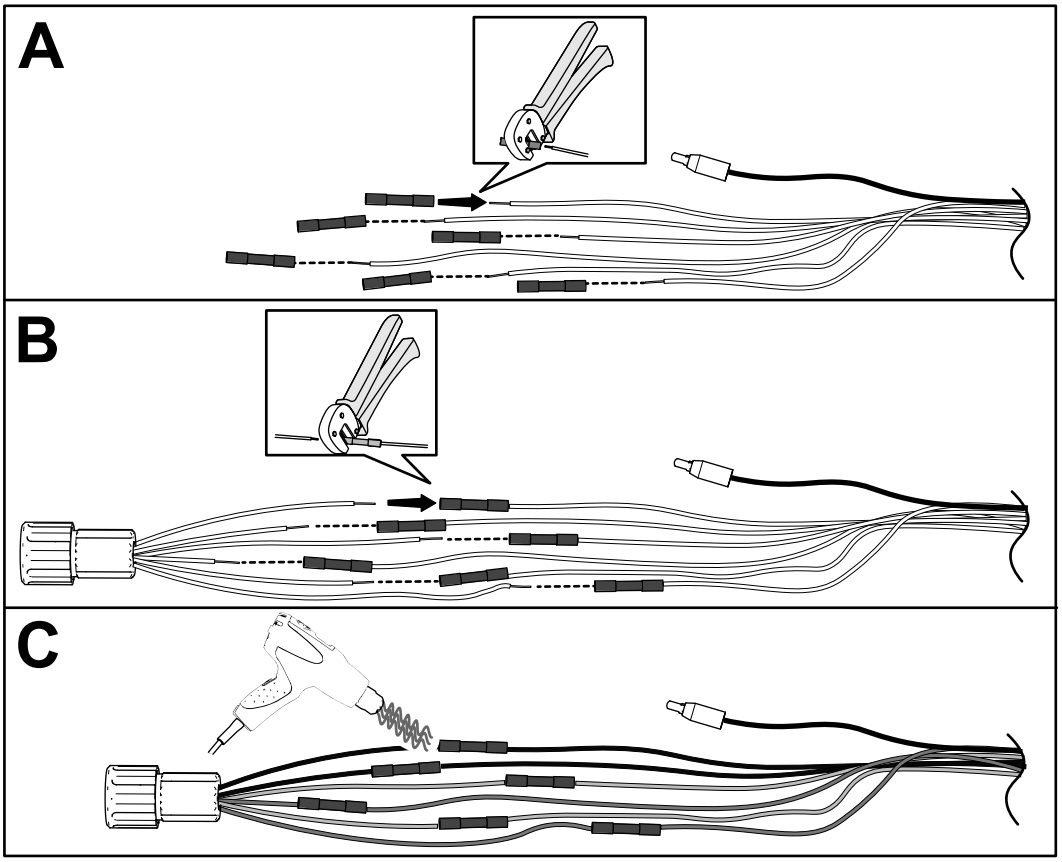

g386293

Figur 7

8

Montering af motoren

Kræver ingen dele

Fremgangsmåde

1. Hvis du skal udskifte en traktionsmotor (delnr. 147-3051 eller 147-3052), skal du montere gearkassen (der blev fjernet i trin 1 af 6 Afmontering af den eksisterende motor (side 2)) på den nye motor. Se maskinens *servicevejledning*.
2. Monter motorenheden på maskinen. Se maskinens *servicevejledning*.

9

Montering af forhjulsnavet

Kræver ingen dele

Fremgangsmåde

1. Monter hjulnavet, der blev fjernet tidligere, med den tilhørende låsemøtrik og spændeskive (Figur 8).
2. Spænd møtrikken til fornavet fra et moment på 237 til 305 Nm.
3. Monter woodruff-federen (Figur 8).

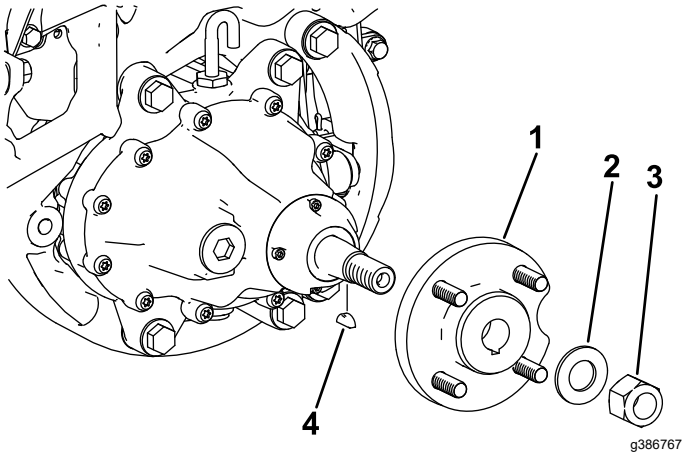

Figur 8

1. Nav
2. Spændeskive
3. Låsemøtrik
4. Woodruff-feder

10

Påfyldning af traktionsmotorens gearkassevæske

Kræver ingen dele

Fremgangsmåde

Vigtigt: **Maskinen skal stå plant, så den korrekte mængde olie kan hældes i gearkassen.**

Sørg for, at maskinen står plant på donkraftene.

1. Fjern udluftningsslangen og -fittingen fra toppen af gearkassen (Figur 9).

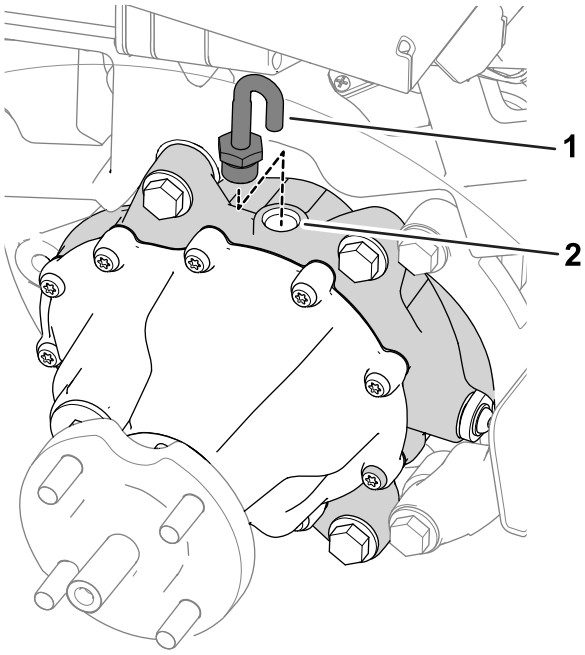

Figur 9

1. Udluftningsslange og -fitting
2. Påfyldningshul

2. Fyld gearkassen med 384 ml SAE 80W90-væske gennem påfyldningshullet.
3. Sæt udluftningsslangen og -fittingen i påfyldningshullet (Figur 9).

11

Montering af forhjulet

Kræver ingen dele

Fremgangsmåde

1. Skub dækket på hjulnavet.
2. Monter hjulmøtrikkerne (Figur 10).

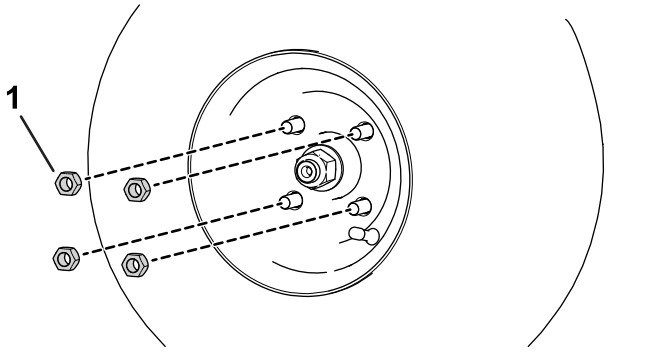

Figur 10

1. Hjulmøtrik

3. Tilspænd hjullåsemøtrikkerne (i et krydsmønster som vist i Figur 11) med et moment på 108 til 122 Nm.

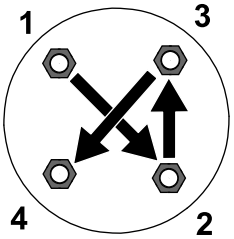

Figur 11

12

Afslutning af monteringen

Kræver ingen dele

Fremgangsmåde

1. Sænk maskinen ned på jorden.
2. Tilslut strømstikkene. Se maskinens *betjeningsvejledning*.
3. Test de forreste traktionsmotorer. Se maskinens *servicevejledning*.
4. Kalibrer de forreste traktionsmotorer. Se maskinens *servicevejledning*.



Count on it.