Form No. 3452-297 Rev A

Fahr- und Radmotor-Ersatzteilkit

Greensmaster® eTriFlex® 3360 oder 3370 Zugmaschine

Modellnr. 147-3051

Modellnr. 147-3052

Modellnr. 147-3053

Modellnr. 147-3054

Installationsanweisungen

Installation

1

Vorbereiten der Maschine

Keine Teile werden benötigt

Verfahren

1. Stellen Sie die Maschine auf einer ebenen Fläche ab.
2. Aktivieren Sie die Feststellbremse.
3. Senken Sie die Mähwerke ab.
4. Stellen Sie den Motor ab und ziehen den Zündschlüssel ab.
5. Schließen Sie die Anschlüsse für den Hauptstrom ab, siehe *Bedienungsanleitung* Ihrer Maschine.

2

Aufbocken der Maschine

Keine Teile werden benötigt

Verfahren

Bocken Sie die Maschine auf, siehe Abschnitt zur Wartungsvorbereitung in der *Bedienungsanleitung* Ihrer Maschine.

3

Entfernen des Vorderrads

Keine Teile werden benötigt

Verfahren

Hinweis: Wenn Sie einen Motor auf der linken Seite (Modell-Nr. 147-3052 oder 147-3054) austauschen, entfernen Sie das linke Vorderrad. Wenn Sie einen Motor auf der rechten Seite austauschen (Modell-Nr. 147-3051 oder 147-3053), entfernen Sie das rechte Vorderrad.

1. Lösen und entfernen Sie die Radmuttern (Bild 1).

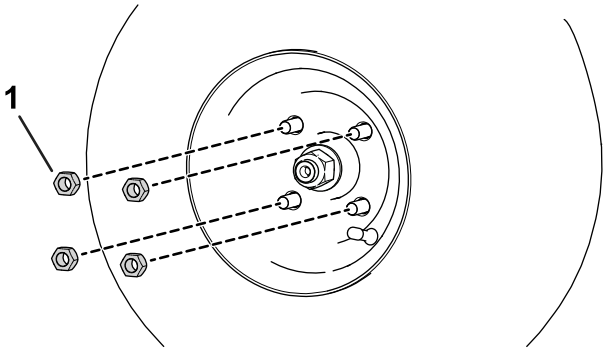

g280226

Bild 1

1. Radmutter

2. Nehmen Sie den Reifen ab.

© 2022—The Toro® Company
8111 Lyndale Avenue South
Bloomington, MN 55420

Registrieren Sie Ihr Produkt unter www.Toro.com.

Originaldokuments (DE)
Druck: USA
Alle Rechte vorbehalten

3452-297

4

Entfernen der Nabe des Vorderrads

Keine Teile werden benötigt

Verfahren

1. Lösen Sie die Sicherungsmutter der Nabe des Vorderrads um mindestens zwei Umdrehungen.
2. Verwenden Sie einen 3-Backen-Abzieher, um die vordere Nabenbaugruppe von der Getriebewelle zu lösen.

   Wichtig: **Schlagen Sie nicht mit einem Hammer auf die Nabe des Vorderrads oder die Getriebebaugruppe, wenn Sie die Nabe des Vorderrads ausbauen. Schläge auf die Baugruppe können das Getriebe beschädigen.**
3. Entfernen Sie die Radnabe, indem Sie die entsprechende Sicherungsmutter der Radnabe und die Unterlegscheibe entfernen (Bild 2).
4. Entfernen Sie den Federkeil (Bild 2).

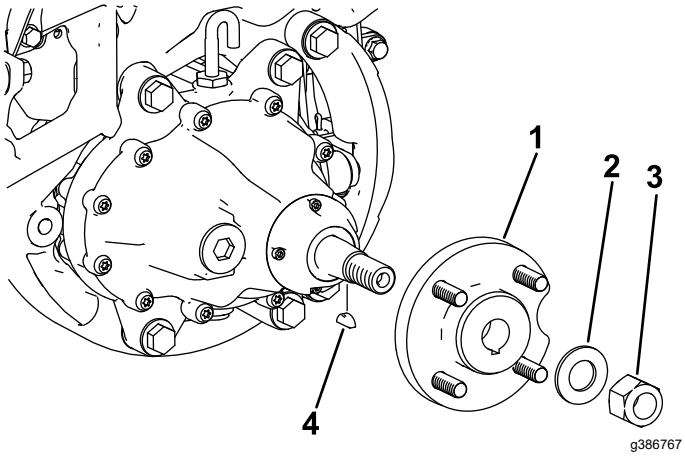

Bild 2

1. Nabe
2. Unterlegscheibe
3. Sicherungsmutter
4. Passfeder

5

Ablassen des Getriebeöls des Fahrmotorgetriebes

Keine Teile werden benötigt

Verfahren

1. Stellen Sie eine Auffangwanne unter die Radmotorbaugruppe (Bild 3).

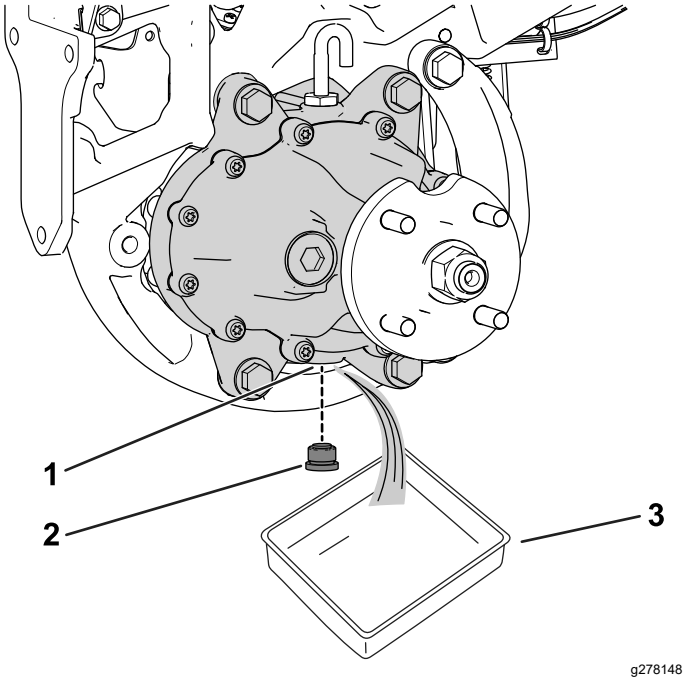

Bild 3

1. Ablauföffnung
2. Ablassschraube
3. Wanne

2. Entfernen Sie den Stopfen aus der Ablauföffnung (Bild 3).

   Hinweis: Die Ablauföffnung befindet sich unten im Getriebe.

   Hinweis: Lassen Sie das Öl vollständig aus dem Getriebe ablaufen.
3. Reinigen Sie den Stopfen.
4. Stecken Sie den Stopfen in den Ablassanschluss (Bild 3).

6

Entfernen des vorhandenen Motors

Keine Teile werden benötigt

Verfahren

1. Wenn Sie einen Fahrmotor (Teile-Nr. 147-3051 oder 147-3052) austauschen, gehen Sie wie folgt vor:
   A. Entfernen Sie das Getriebe und die dazugehörigen Befestigungselemente von der vorhandenen Motorbaugruppe und bewahren Sie diese auf; siehe *Serviceanleitung* Ihrer Maschine.
   B. Entfernen und entsorgen Sie die vorhandene Motorbaugruppe; siehe *Serviceanleitung* Ihrer Maschine.
2. Wenn Sie einen Radmotor (Teil Nr. 147-3053 oder 147-3054) austauschen, entfernen und entsorgen Sie die vorhandene Motorbaugruppe; siehe *Serviceanleitung* Ihrer Maschine.

7

Einbau des Kabelbaumadapters

Für diesen Arbeitsschritt erforderliche Teile:

1	Motorbaugruppe
1	Kabelbaum-Motoradapter
6	Offene Kabelverbindung
1	Geschlossene Kabelverbindung

Verfahren

1. Schneiden Sie den vorhandenen Motoradapter vom Motorkabelbaum ab.

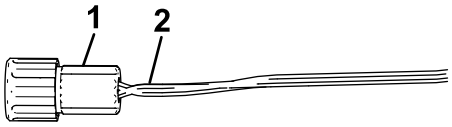

g386267

Bild 4

1. Vorhandener Motoradapter
2. Hier schneiden

2. Schneiden Sie die Kabelenden des Kabelbaums leicht versetzt ab, um eine Verdickung des Kabelbaums durch die Kabelverbindungen an einer Stelle oder in einem Abschnitt des Kabelbaums zu verhindern, siehe Bild 5.
3. Schneiden Sie die Kabel des neuen Adapters auf die entsprechende Länge (Bild 5).
4. Entfernen Sie ca. 9,5 mm der Isolierung von den sechs Adapterkabeln und sieben Kabelbaumkabeln (Bild 5).

   Wichtig: **Gehen Sie vorsichtig vor und achten Sie darauf, dass Sie die Litzen beim Abisolieren nicht beschädigen.**

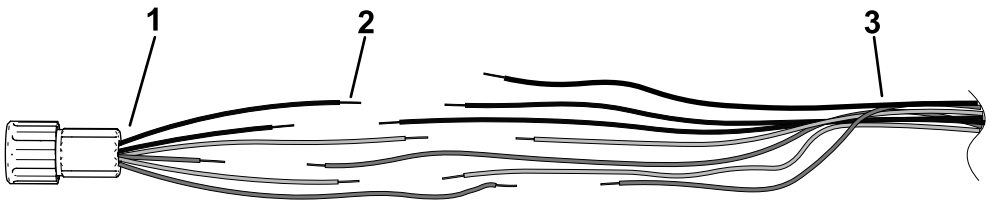

g386280

Bild 5

1. Motoradapter (im Kit enthalten)
2. Freiliegende Kabellitze 9,5 mm
3. Vorhandener Kabelbaum

5. Stellen Sie sicher, dass die Isolierung sauber und der Kupferdraht nicht korrodiert ist, damit der Spleißkleber richtig haftet.
6. Bringen Sie am vorhandenen Kabelbaum eine geschlossene Kabelverbindung auf einen der grauen Kabel mit einer Crimpzange an, die zur Position passt (0,4 bis 2 mm²), siehe A in Bild 6.

   Hinweis: Achten Sie beim Crimpen der Kabelverbindung darauf, die Isolierung nicht zu beschädigen.
7. Verwenden Sie eine geeignete Heißluftpistole, um die Isolierung der Kabelverbindung zu schrumpfen, bis der Klebstoff herausgedrückt ist (B in Bild 6).

   Hinweis: Die Isolierung darf nicht überhitzt oder verbrannt werden.

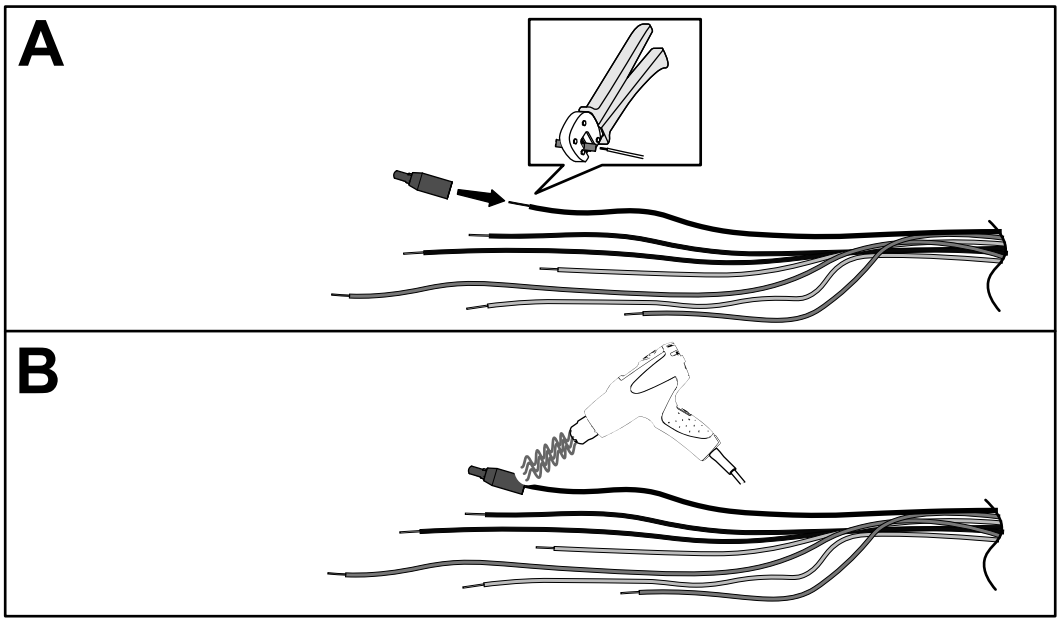

g390752

Bild 6

8. Bringen Sie am vorhandenen Kabelbaum eine offenen Kabelverbindung auf den verbleibenden sechs Kabel nacheinander mit einer Crimpzange an, die zur Position passt (0,4 bis 2 mm²), siehe A in Bild 7.

   Hinweis: Achten Sie beim Crimpen der Kabelverbindung darauf, die Isolierung nicht zu beschädigen.
9. Stecken Sie jeden der Motoradapterkabel in die zugehörige offene Kabelverbindung, wobei die Farbe der Kabel übereinstimmen muss, und crimpen Sie die Kabelverbindung fest (B in Bild 7).
10. Verwenden Sie eine geeignete Heißluftpistole, um die Isolierung der Kabelverbindung zu schrumpfen, bis der Klebstoff an jedem Ende herausgedrückt ist (C in Bild 7).

    Hinweis: Die Isolierung darf nicht überhitzt oder verbrannt werden.

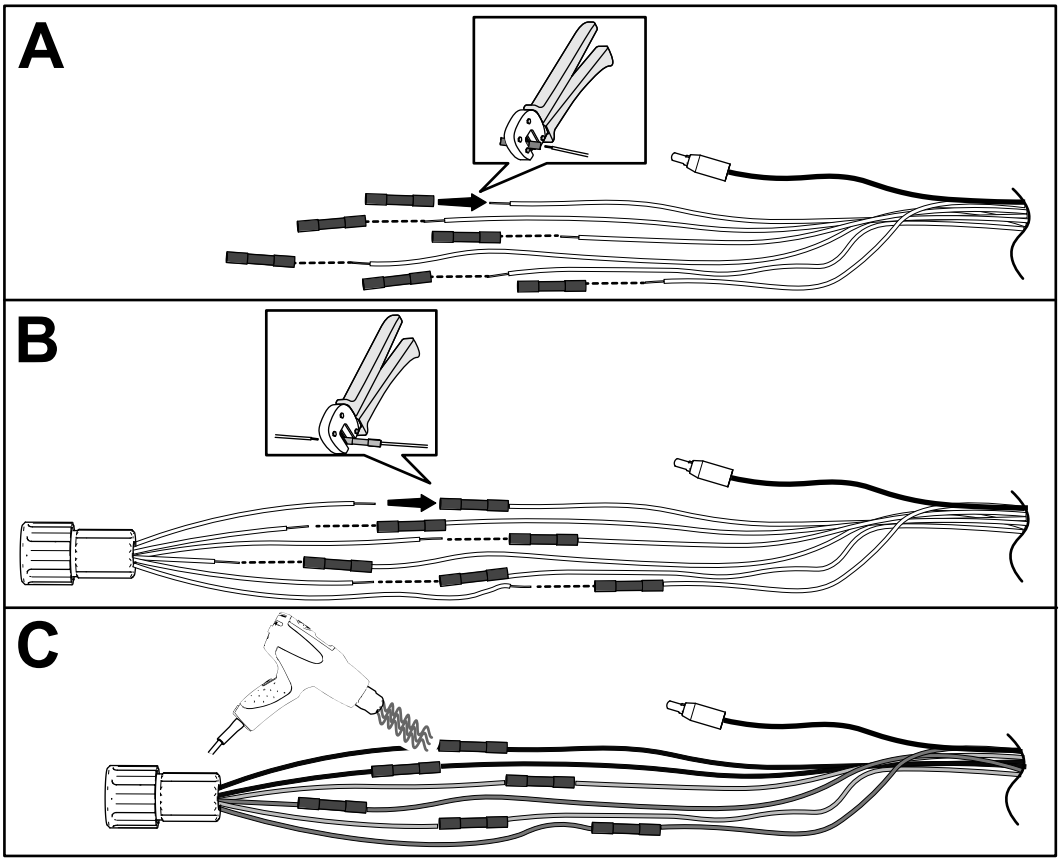

g386293

Bild 7

8

Einbau des Motors

Keine Teile werden benötigt

Verfahren

1. Wenn Sie einen Fahrmotor (Teile-Nr. 147-3051 oder 147-3052) ersetzen, montieren Sie das Getriebe (entfernt in Schritt 1 von 6 Entfernen des vorhandenen Motors (Seite 2)) auf den neuen Motor. Siehe *Serviceanleitung* Ihrer Maschine.
2. Bringen Sie die Motorbaugruppe der Maschine an, siehe *Servicehandbuch* der Maschine.

9

Einbau der Nabe des Vorderrads

Keine Teile werden benötigt

Verfahren

1. Montieren Sie die zuvor ausgebaute Radnabe mit der entsprechenden Sicherungsmutter und Unterlegscheibe (Bild 8).
2. Ziehen Sie die Nabe des Vorderrads auf ein Drehmoment von 237 bis 305 N·m an.
3. Montieren Sie den Federkeil (Bild 8).

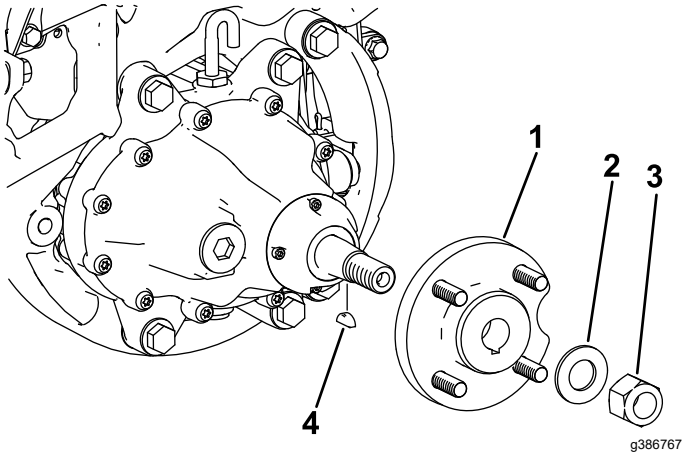

Bild 8

1. Nabe
2. Unterlegscheibe
3. Sicherungsmutter
4. Passfeder

10

Getriebeöl in das Fahrmotorgetriebe einfüllen

Keine Teile werden benötigt

Verfahren

Wichtig: **Die Maschine muss gerade stehen, damit die richtige Menge Flüssigkeit in das Getriebe eingefüllt werden kann.**

Stellen Sie sicher, dass die Maschine gerade auf den Achsständern steht.

1. Nehmen Sie den Entlüftungsschlauch und das Anschlussstück von der Oberseite des Getriebes ab (Bild 9).

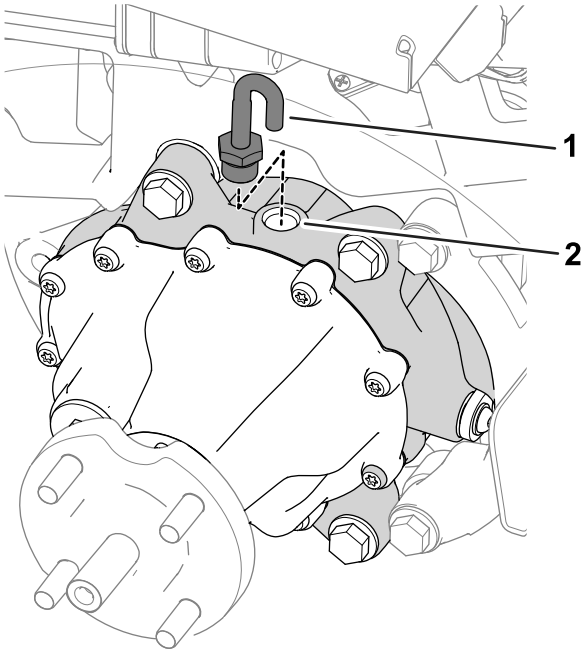

Bild 9

1. Entlüftungsschlauch und Anschlussstück
2. Füllöffnung

2. Füllen Sie das Getriebe mit 384 ml SAE 80W90 Getriebeöl durch die Einfüllöffnung auf.
3. Montieren Sie den Entlüftungsschlauch und das Anschlussstück an die Füllöffnung (Bild 9).

11

Einbau des Vorderrads

Keine Teile werden benötigt

Verfahren

1. Schieben Sie das Rad auf die Radnabe.
2. Montieren Sie die Radmuttern (Bild 10).

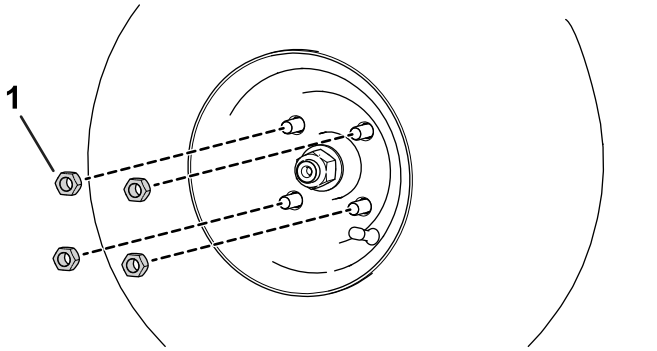

g280226

Bild 10

1. Radmutter

3. Ziehen Sie die Radmuttern (über kreuz, wie in Bild 11 dargestellt) auf ein Drehmoment von 108 bis 122 N·m an.

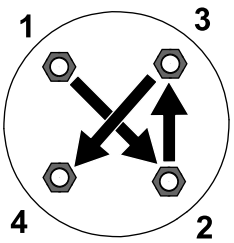

g274650

Bild 11

12

Abschließen der Installation

Keine Teile werden benötigt

Verfahren

1. Senken Sie die Maschine auf den Boden ab.
2. Schließen Sie die Anschlüsse des Hauptstroms an, siehe *Bedienungsanleitung* Ihrer Maschine.
3. Testen Sie die vorderen Fahrmotoren, siehe *Serviceanleitung* Ihrer Maschine.
4. Kalibrieren Sie die vorderen Fahrmotoren, siehe *Serviceanleitung* Ihrer Maschine.



Count on it.