Form No. 3452-298 Rev A

Kit de sustitución del motor de rueda y tracción

Unidad de tracción Greensmaster® eTriFlex® 3360 o 3370

Nº de modelo 147-3051

Nº de modelo 147-3052

Nº de modelo 147-3053

Nº de modelo 147-3054

Instrucciones de instalación

Instalación

1

Preparación de la máquina

No se necesitan piezas

Procedimiento

1. Aparque la máquina en una superficie nivelada.
2. Ponga el freno de estacionamiento.
3. Baje las unidades de corte.
4. Pare el motor y retire la llave.
5. Desconecte los conectores de alimentación principal; consulte el *Manual del operador* de la máquina.

2

Elevación de la máquina

No se necesitan piezas

Procedimiento

Eleve la máquina; consulte la sección de mantenimiento previo del *Manual del operador* de la máquina.

3

Retirada de la rueda delantera

No se necesitan piezas

Procedimiento

Nota: Si va a sustituir un motor a la izquierda (n.º de modelo 147-3052 o 147-3054), retire la rueda delantera izquierda. Si va a sustituir un motor a la derecha (n.º de modelo 147-3051 o 147-3053), retire la rueda delantera derecha.

1. Afloje y retire las tuercas de las ruedas (Figura 1).

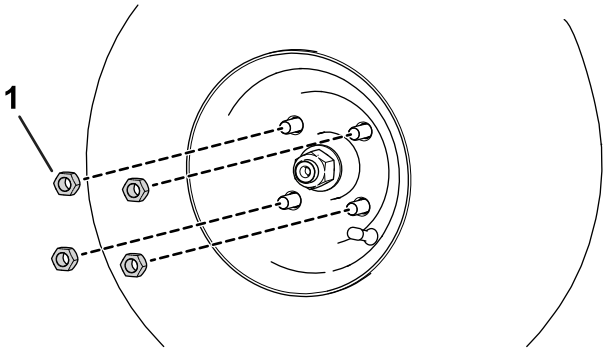

Figura 1

1. Tuerca de rueda

2. Retire la rueda.

© 2022—The Toro® Company
8111 Lyndale Avenue South
Bloomington, MN 55420

Registre su producto en www.Toro.com.

Traducción del original (ES)
Impreso en EUA
Reservados todos los derechos

3452-298

4

Retirada del cubo de la rueda delantera

No se necesitan piezas

Procedimiento

1. Afloje la contratuerca del cubo delantero al menos 2 vueltas.
2. Utilice un extractor de 3 garras para aflojar el conjunto del cubo delantero del eje de la caja de engranajes.

   Importante: **No golpee el cubo de la rueda delantera ni el conjunto de la caja de engranajes con un martillo al retirar el cubo delantero. Si se golpea con un martillo el conjunto, pueden producirse daños en la caja de engranajes.**
3. Retire el cubo de la rueda retirando la contratuerca y arandela correspondientes del cubo de la rueda (Figura 2).
4. Retire la chaveta semicircular (Figura 2).

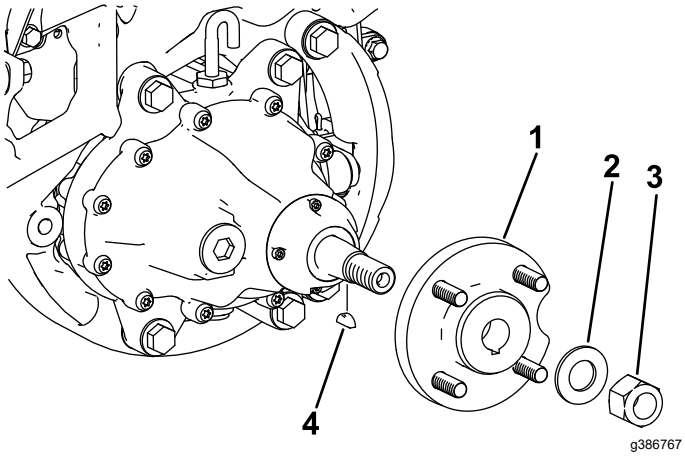

Figura 2

1. Cubo
2. Arandela
3. Contratuerca
4. Chaveta semicircular

5

Vaciado del fluido de la caja de engranajes del motor de tracción

No se necesitan piezas

Procedimiento

1. Coloque un recipiente debajo del conjunto del motor de rueda (Figura 3).

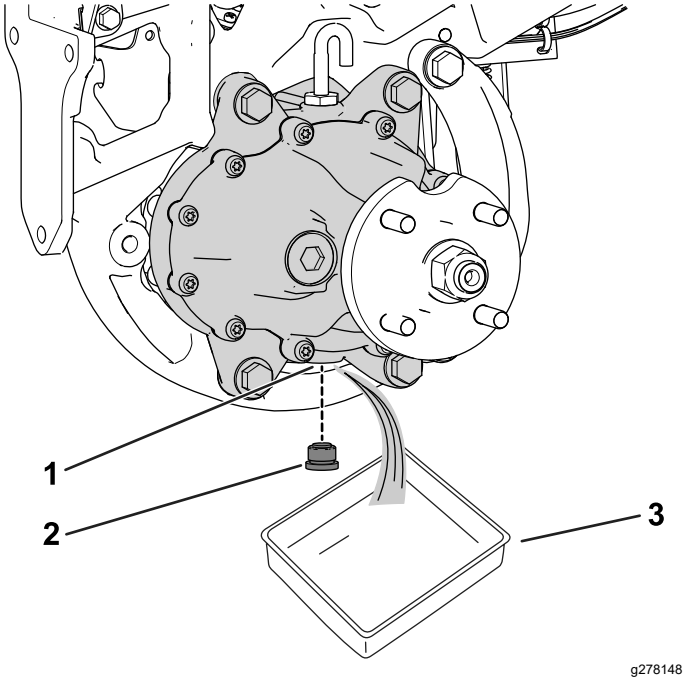

Figura 3

1. Orificio de vaciado
2. Tapón de vaciado
3. Recipiente

2. Retire el tapón del orificio de vaciado (Figura 3).

   Nota: El orificio de vaciado está situado en la parte inferior de la caja de engranajes.

   Nota: Deje que el aceite se vacíe por completo de la caja de engranajes.
3. Limpie el tapón.
4. Instale el tapón de vaciado en el orificio de vaciado (Figura 3).

6

Retirada del motor existente

No se necesitan piezas

Procedimiento

1. Si va a sustituir un motor de tracción (n.º de pieza 147-3051 o 147-3052), retire el motor existente del siguiente modo:
   A. Retire y conserve la caja de engranajes y los herrajes correspondientes del conjunto del motor existente; consulte el *Manual de mantenimiento* de la máquina.
   B. Retire y deseche el conjunto de motor existente; consulte el *Manual de mantenimiento* de la máquina.
2. Si va a sustituir un motor de rueda (n.º de pieza 147-3053 o 147-3054), retire y deseche el conjunto del motor existente; consulte el *Manual de mantenimiento* de su máquina.

7

Instalación del adaptador del arnés de cables

Piezas necesarias en este paso:

1	Conjunto del motor
1	Adaptador de motor de arnés de cables
6	Empalme de extremo abierto
1	Empalme de extremo cerrado

Procedimiento

1. Corte el adaptador del motor existente del arnés de cables del motor.

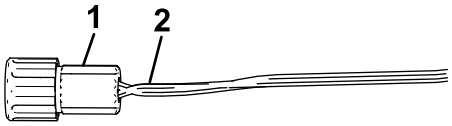

g386267

Figura 4

1. Adaptador de motor existente
2. Cortar por aquí

2. Escalone los extremos del arnés de cables ligeramente para evitar que los empalmes estén en una ubicación o sección del arnés; consulte la Figura 5.
3. Corte los cables del nuevo adaptador a la longitud adecuada (Figura 5).
4. Retire alrededor de 9,5 mm del aislamiento de los 6 cables del adaptador y los 7 cables del arnés (Figura 5).

   Importante: **Tenga cuidado y asegúrese de no dañar los hilos de los cables al retirar el aislamiento.**

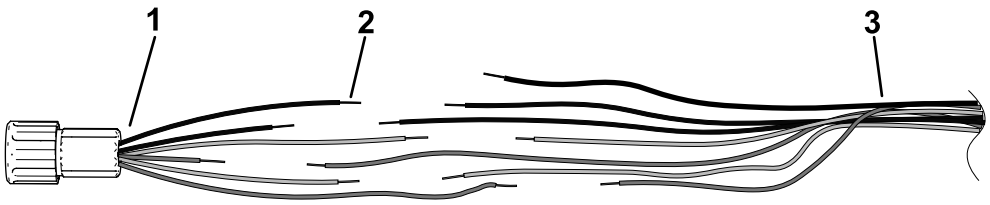

g386280

Figura 5

1. Adaptador de motor (incluido en el kit)
2. Cable expuesto 9,5 mm
3. Arnés de cables existente

5. Asegúrese de que el aislamiento del cable esté limpio y de que el cable de cobre no esté corroído para que pueda pegar correctamente el adhesivo del empalme.
6. En el arnés de cables existente, instale el empalme de extremo cerrado en 1 de los cables grises con una herramienta de prensado que se ajuste a la posición (22-14 AWG); consulte A en la Figura 6.

   Nota: Al prensar el empalme, no dañe el aislamiento.
7. Utilice una pistola térmica idónea para contraer el aislamiento del empalme hasta que salga el adhesivo (B en la Figura 6).

   Nota: No caliente en exceso ni queme el aislamiento.

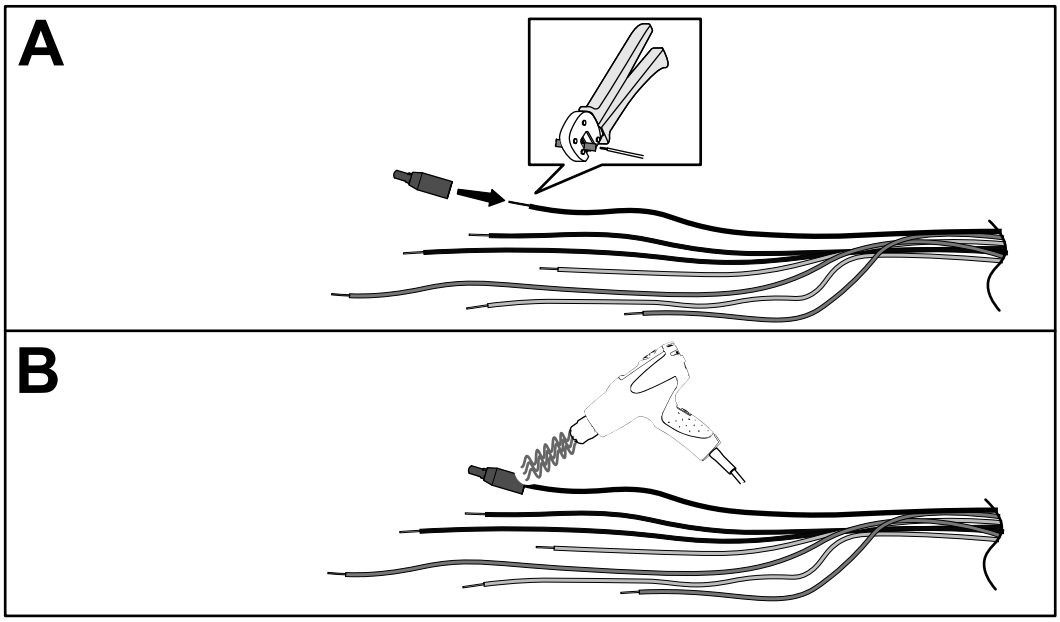

g390752

Figura 6

8. En el arnés de cables existente, instale un empalme de extremo abierto en el extremo de los 6 cables restantes, uno a uno, con una herramienta de prensado que se ajuste a la posición (20-18 AWG); consulte A en la Figura 7.

   Nota: Al prensar el empalme, no dañe el aislamiento.
9. Inserte cada uno de los cables del adaptador del motor en el empalme de extremo abierto correspondiente, haciendo coincidir el color del aislamiento de los cables, y acople el conector de forma segura (B en la Figura 7).
10. Utilice una pistola térmica idónea para contraer el aislamiento del empalme hasta que salga el adhesivo de cada extremo (C de la Figura 7).

    Nota: No caliente en exceso ni queme el aislamiento.

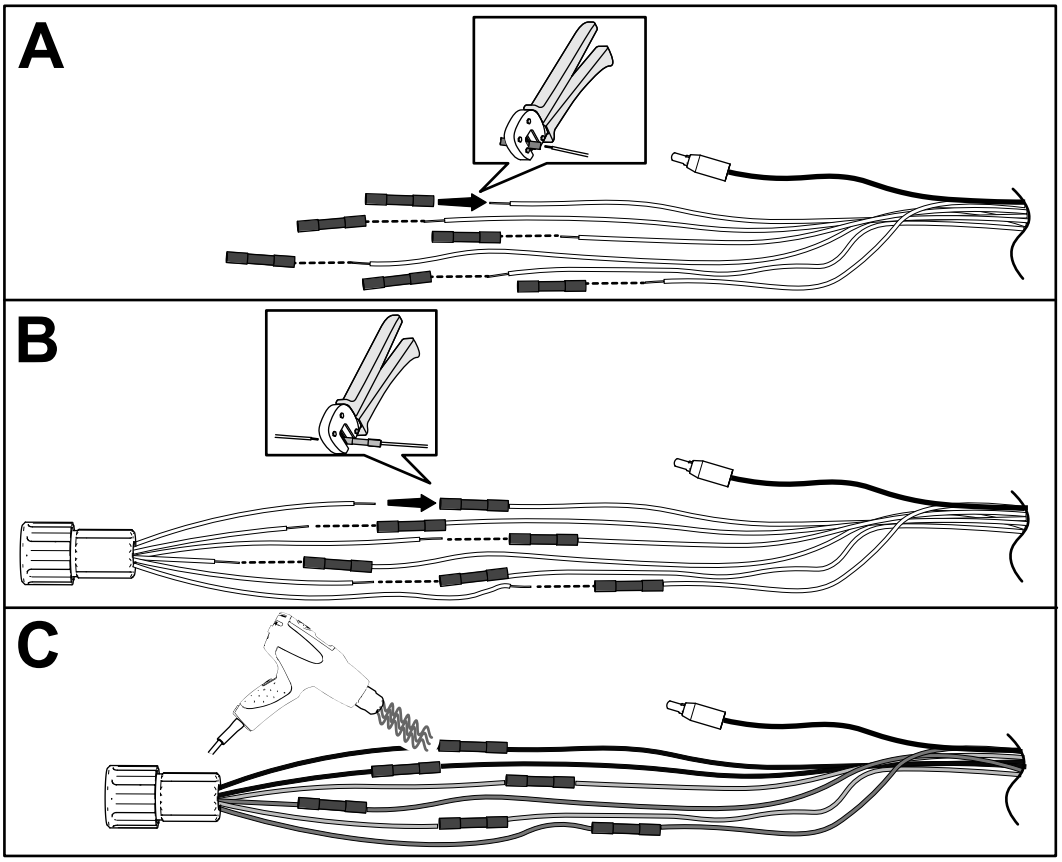

g386293

Figura 7

8

Instalación del motor

No se necesitan piezas

Procedimiento

1. Si va a sustituir un motor de tracción (pieza n.º 147-3051 o 147-3052), instale la caja de engranajes (retirada en el Paso 1 de 6 Retirada del motor existente (página 2)) en el motor nuevo. Consulte el *Manual de mantenimiento* de la máquina.
2. Instale el conjunto del motor en el máquina; consulte el *Manual de mantenimiento* de la máquina.

9

Instalación del cubo de rueda delantera

No se necesitan piezas

Procedimiento

1. Instale el cubo de rueda que se retiró anteriormente con la contratuerca y la arandela correspondientes (Figura 8).
2. Apriete la tuerca del cubo delantero a entre 237 y 305 N·m.
3. Instale la chaveta semicircular (Figura 8).

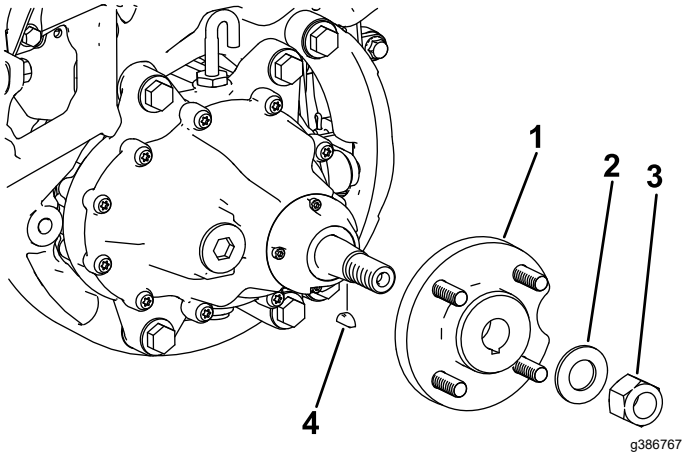

Figura 8

1. Cubo
2. Arandela
3. Contratuerca
4. Chaveta semicircular

10

Llenado del fluido de la caja de engranajes del motor de tracción

No se necesitan piezas

Procedimiento

Importante: **La máquina debe estar nivelada para poder añadir la cantidad correcta de fluido a la caja de engranajes.**

Asegúrese de que la máquina está nivelada sobre los gatos fijos.

1. Retire la manguera de ventilación y el acoplamiento de la parte superior de la caja de engranajes (Figura 9).

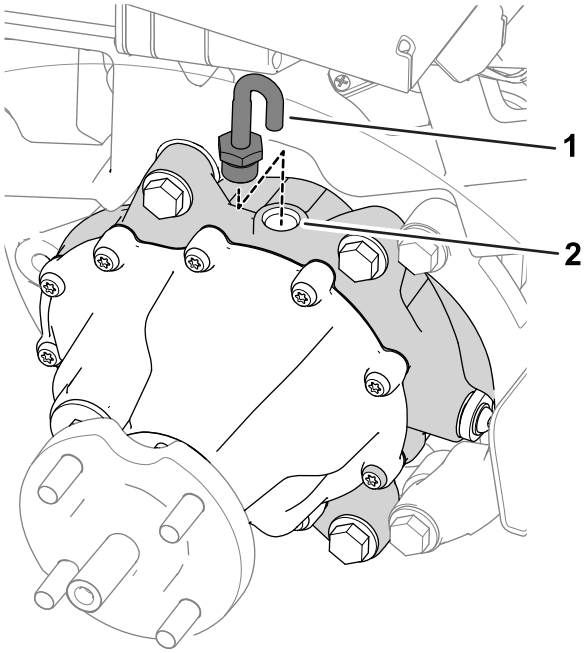

Figura 9

1. Manguera de ventilación y acoplamiento
2. Orificio de llenado

2. Llene la caja de engranajes con 384 ml de fluido SAE 80W90 a través del orificio de llenado.
3. Instale la manguera de ventilación y el acoplamiento en el orificio de llenado (Figura 9).

11

Instalación de la rueda delantera

No se necesitan piezas

Procedimiento

1. Deslice el neumático sobre el cubo de la rueda.
2. Instale las tuercas de las ruedas (Figura 10).

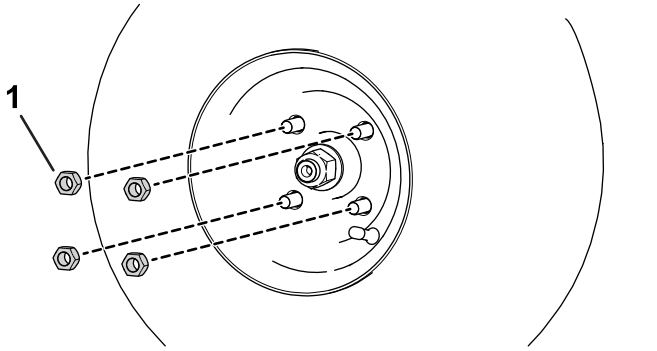

g280226

Figura 10

1. Tuerca de rueda

3. Apriete las tuercas de rueda (en un patrón cruzado, tal y como se muestra en la Figura 11) a entre 108 y 122 N·m.

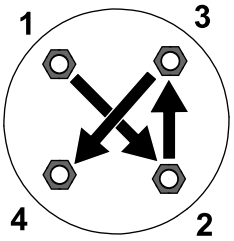

g274650

Figura 11

12

Terminación de la instalación

No se necesitan piezas

Procedimiento

1. Baje la máquina al suelo.
2. Conecte los conectores de alimentación principal; consulte el *Manual del operador* de la máquina.
3. Pruebe los motores de tracción delantera; consulte el *Manual de mantenimiento* de la máquina.
4. Calibre los motores de tracción delantera; consulte el *Manual de mantenimiento* de la máquina.



Count on it.