Form No. 3452-299 Rev A

Veto- ja pyörämoottorin vaihtosarja

Greensmaster® eTriFlex® 3360- tai 3370 -ajoyksikkö

Mallinro: 147-3051

Mallinro: 147-3052

Mallinro: 147-3053

Mallinro: 147-3054

Asennusohjeet

Asennus

1

Koneen valmistelu

Mitään osia ei tarvita

Ohjeet

1. Pysäköi kone tasaiselle alustalle.
2. Kytke seisontajarru.
3. Laske leikkuuyksiköt.
4. Sammuta moottori ja irrota virta-avain.
5. Irrota päävirtaliittimet. Lisätietoja on koneen *käyttöoppaassa*.

2

Koneen nosto

Mitään osia ei tarvita

Ohjeet

Nosta kone. Lisätietoja on koneen *käyttöoppaan* ennen huoltoa -osiossa.

3

Etupyörän irrotus

Mitään osia ei tarvita

Ohjeet

Huomaa: Jos vaihdat vasemmanpuoleista moottoria (mallinro 147-3052 tai 147-3054), irrota vasen etupyörä. Jos vaihdat oikeanpuoleista moottoria (mallinro 147-3051 tai 147-3053), irrota oikea etupyörä.

1. Löysää pyöränmutterit ja irrota ne (Kuva 1).

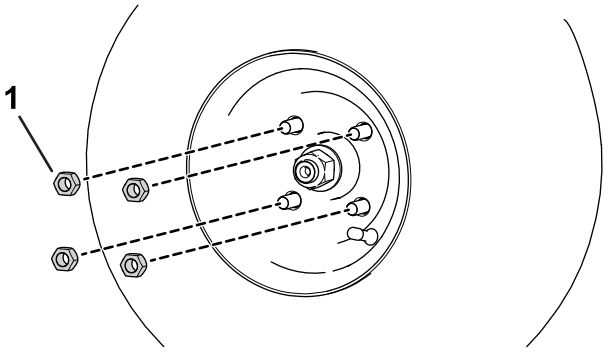

g280226

Kuva 1

1. Pyöränmutteri

2. Irrota rengas.

© 2022—The Toro® Company
8111 Lyndale Avenue South
Bloomington, MN 55420

Rekisteröi tuotteesi osoitteessa www.Toro.com.

Käännös alkuperäisestä tekstistä (FI)

Painettu Yhdysvalloissa

Kaikki oikeudet pidätetään

3452-299

4

Etupyörän navan irrotus

Mitään osia ei tarvita

Ohjeet

1. Löysää etunavan lukkomutteria vähintään kaksi kierrosta.
2. Löysää etunapakokoonpano vaihteiston akselista kolmileukaisella vetimellä.

   Tärkeää: **Kun irrotat etunapaa, älä osu vasaralla etupyörän napaan tai vaihteistokokoonpanoon. Kokoonpanon vasarointi voi vaurioittaa vaihteistoa.**
3. Irrota pyörännapa irrottamalla kyseisen pyörännavan lukkomutteri ja aluslaatta (Kuva 2).
4. Irrota akselikiila (Kuva 2).

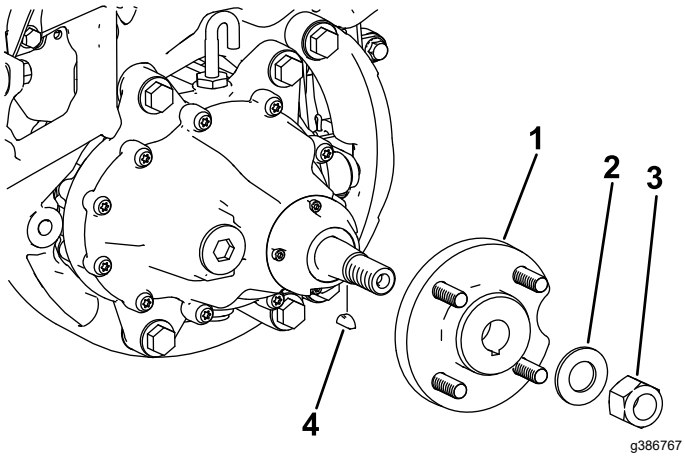

Kuva 2

1. Napa
2. Aluslaatta
3. Lukkomutteri
4. Akselikiila

5

Vetomoottorin vaihteistonesteen tyhjennys

Mitään osia ei tarvita

Ohjeet

1. Aseta tyhjennysastia napamoottorikokoonpanon alle (Kuva 3).

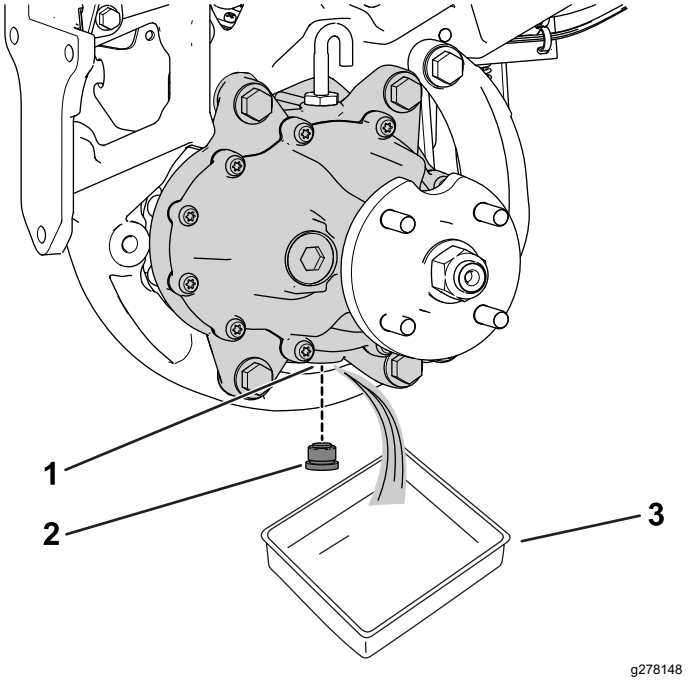

Kuva 3

1. Tyhjennysaukko
2. Tyhjennystulppa
3. Astia

2. Irrota tulppa tyhjennysaukosta (Kuva 3).

   Huomaa: Tyhjennysaukko sijaitsee vaihteiston pohjassa.

   Huomaa: Anna öljyn valua kokonaan pois vaihteistosta.
3. Puhdista tulppa.
4. Asenna tyhjennystulppa tyhjennysaukkoon (Kuva 3).

6

Nykyisen moottorin irrotus

Mitään osia ei tarvita

Ohjeet

1. Jos vaihdat vetomoottoria (osanro 147-3051 tai 147-3052), irrota nykyinen moottori seuraavasti:
   A. Irrota vaihteisto ja sen kiinnitystarvikkeet nykyisestä moottorikokoonpanosta ja säilytä ne. Katso koneen *huolto-opas*.
   B. Irrota ja poista käytöstä nykyinen moottorikokoonpano. Katso koneen *huolto-opas*.
2. Jos vaihdat napamoottoria (osanro 147-3053 tai 147-3054), irrota ja poista käytöstä nykyinen moottorikokoonpano. Katso koneen *huolto-opas*.

7

Johdinsarjan sovittimen asennus

Vaiheeseen tarvittavat osat:

1	Moottorikokoonpano
1	Johdinsarjan moottorisovitin
6	Avoin liitos
1	Suljettu liitos

Ohjeet

1. Leikkaa nykyinen moottorisovitin moottorin johdinsarjasta.

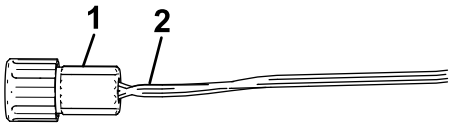

g386267

Kuva 4

1. Nykyinen moottorisovitin
2. Leikkaa tästä

2. Porrasta johdinsarjan johtojen päitä jonkin verran, jotta liitokset eivät ole yhdessä kohtaa tai osaa johdinsarjasta. Katso Kuva 5.
3. Leikkaa uuden sovittimen johdot sopivan pituisiksi (Kuva 5).
4. Kuori noin 9,5 mm eristettä kuudesta sovitinjohdosta ja seitsemästä johdinsarjan johdosta (Kuva 5).

   Tärkeää: **Ole varovainen poistaessasi eristettä ja varmista, ettet vaurioita samalla johtosäikeitä.**

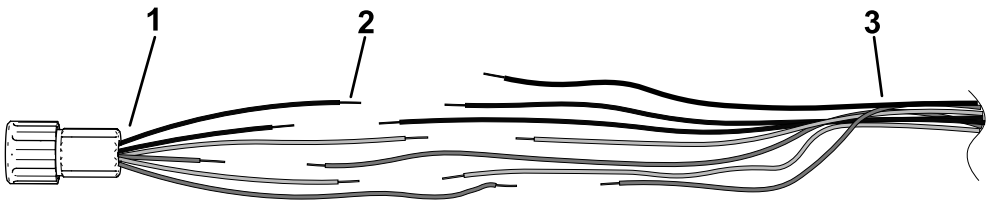

g386280

Kuva 5

1. Moottorisovitin (sisältyy sarjaan)
2. Paljasta johtoa 9,5 mm
3. Paikallaan oleva johdinsarja

5. Varmista, että johtojen eristeet ovat puhtaat ja että kuparijohto ei ole syöpynyt, jotta liitoksen liima tarttuu tarpeeksi.
6. Asenna suljettu liitos nykyisessä johdinsarjassa yhteen harmaista johdoista puristustyökalulla asennon mukaisesti (22-14 AWG). Katso Kuva 6, ruutu A.

   Huomaa: Kun puristat liitosta, älä vaurioita eristettä.
7. Kutista liitoseristeet sopivalla kuumailmapuhaltimella, kunnes liima on puristunut ulos (Kuva 6, ruutu B).

   Huomaa: Älä ylikuumenna tai polta eristettä.

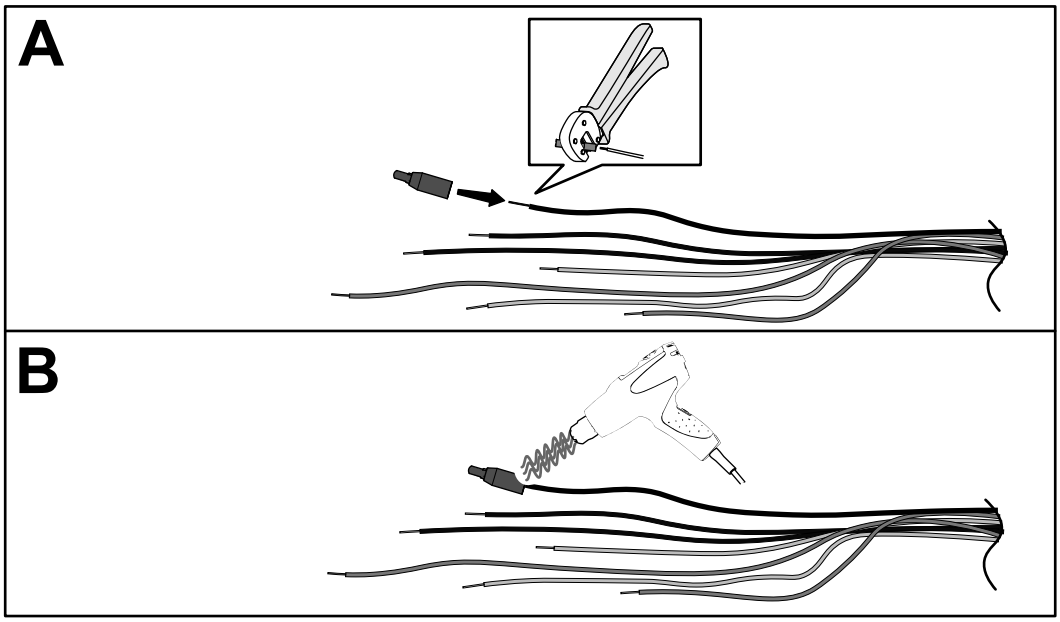

g390752

Kuva 6

8. Asenna avoin liitos nykyisessä johdinsarjassa kuuteen jäljellä olevaan johdon päähän yksi kerrallaan puristustyökalulla asennon mukaisesti (20-18 AWG). Katso Kuva 7, ruutu A.

   Huomaa: Kun puristat liitosta, älä vaurioita eristettä.
9. Aseta kukin moottorisovittimen johto vastaavaan avoimeen liitokseen, niin että johtojen eristeiden värit vastaavat toisiaan, ja purista liitin tiukasti (Kuva 7, ruutu B).
10. Kutista liitoseristeet sopivalla kuumailmapuhaltimella, kunnes liima on puristunut ulos kustakin päästä (Kuva 7, ruutu C).

    Huomaa: Älä ylikuumenna tai polta eristettä.

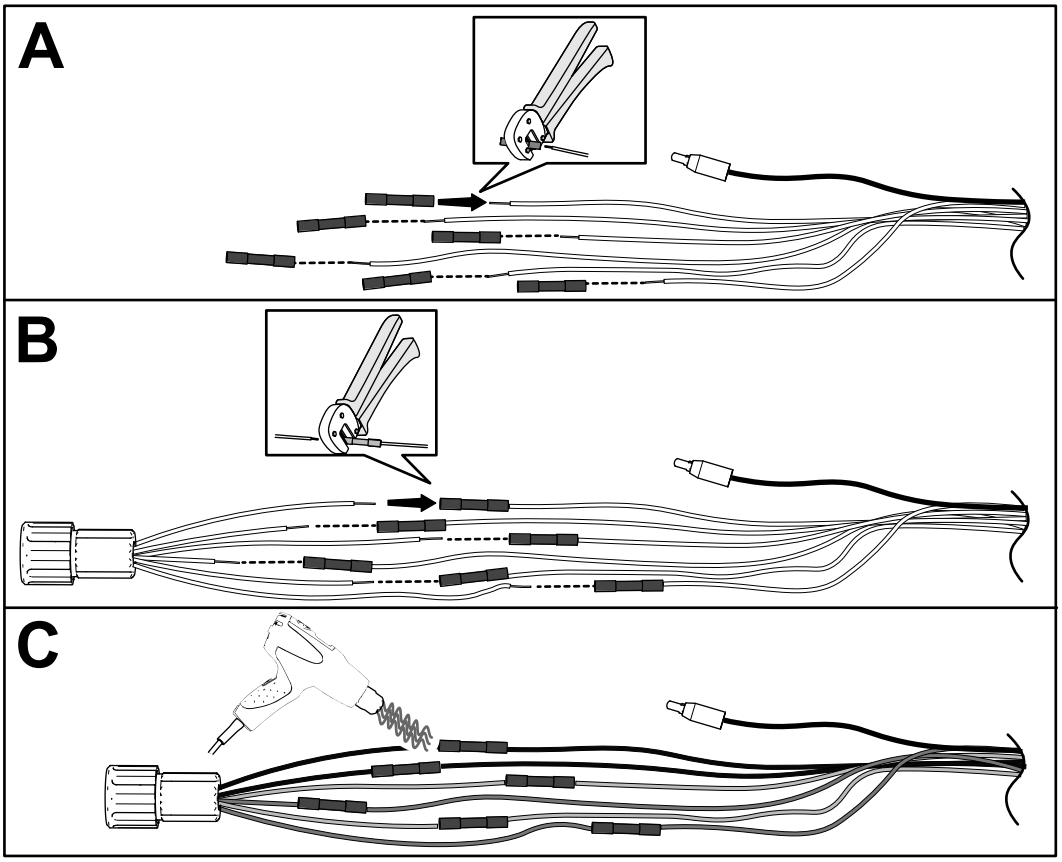

g386293

Kuva 7

8

Moottorin asennus

Mitään osia ei tarvita

Ohjeet

1. Jos vaihdat vetomoottoria (osanro 147-3051 tai 147-3052), asenna vaihteisto (poistettu vaiheessa1 osiossa 6 Nykyisen moottorin irrotus (sivu 2)) uuteen moottoriin. Katso koneen *huolto-opas*.
2. Asenna moottorikokoonpano koneeseen. Katso koneen *huolto-opas*.

9

Etupyörän navan asennus

Mitään osia ei tarvita

Ohjeet

1. Asenna aiemmin irrotettu pyörännapa vastaavalla lukkomutterilla ja aluslaatalla (Kuva 8).
2. Kiristä etunavan mutteri momenttiin 237–305 N·m.
3. Asenna akselikiila (Kuva 8).

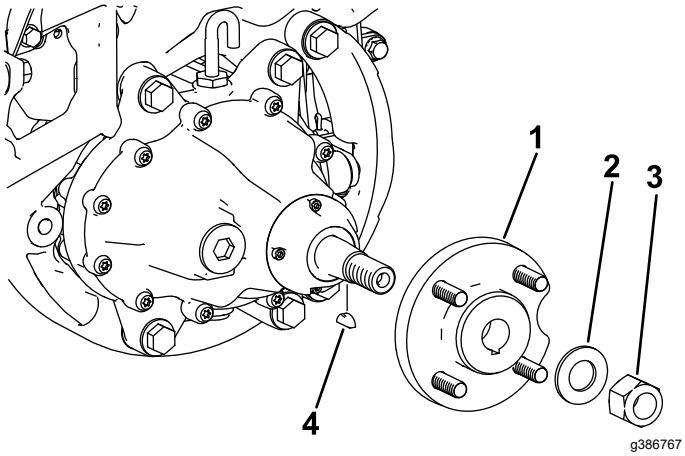

Kuva 8

1. Napa
2. Aluslaatta
3. Lukkomutteri
4. Akselikiila

10

Vetomoottorin vaihteistonesteen täyttö

Mitään osia ei tarvita

Ohjeet

Tärkeää: **Koneen on oltava vaakatasossa, jotta vaihteistoon voidaan lisätä oikea määrä nestettä.**

Varmista, että kone on vaakatasossa pukkien päällä.

1. Irrota ilmaletku ja liitin vaihteiston yläosasta (Kuva 9).

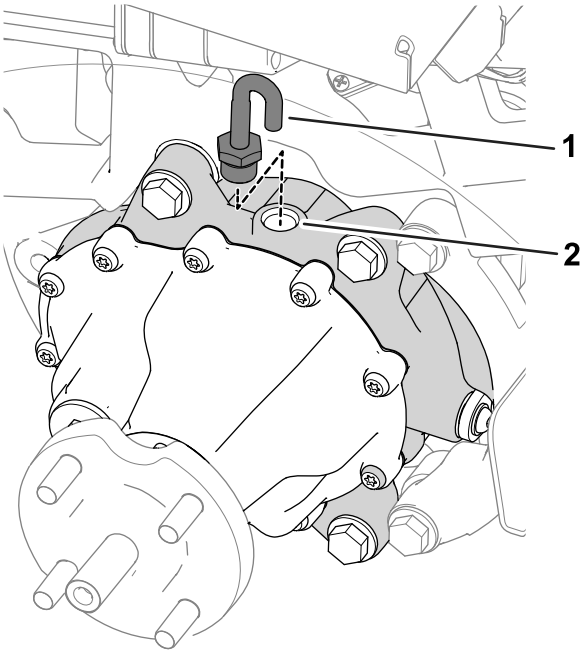

Kuva 9

1. Ilmaletku ja liitin
2. Täyttöaukko

2. Lisää vaihteiston täyttöaukkoon 384 ml SAE 80W90 -nestettä.
3. Asenna ilmaletku ja liitin täyttöaukkoon (Kuva 9).

11

Etupyörän asennus

Mitään osia ei tarvita

Ohjeet

1. Liu'uta rengas pyörännapaan.
2. Asenna pyöränmutterit (Kuva 10).

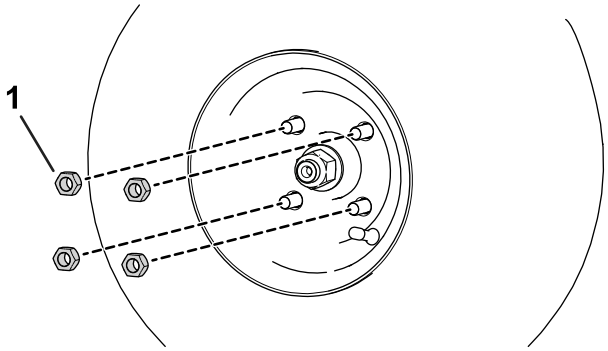

g280226

Kuva 10

1. Pyöränmutteri

3. Kiristä pyöränmutterit momenttiin 108–122 N·m ristikkäisessä järjestyksessä kuvan mukaisesti (Kuva 11).

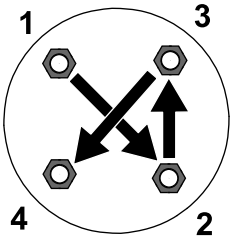

g274650

Kuva 11

12

Asennuksen päättäminen

Mitään osia ei tarvita

Ohjeet

1. Laske kone maahan.
2. Kytke päävirtaliittimet. Lisätietoja on koneen *käyttöoppaassa*.
3. Testaa etuvetomoottorit. Katso koneen *huolto-opas*.
4. Kalibroi etuvetomoottorit. Katso koneen *huolto-opas*.



Count on it.