Form No. 3452-300 Rev A

Kit de remplacement de moteur de roue et de traction

Groupe de déplacement Greensmaster® eTriFlex® 3360 ou 3370

N° de modèle 147-3051

N° de modèle 147-3052

N° de modèle 147-3053

N° de modèle 147-3054

Instructions de montage

Montage

1

Préparation de la machine

Aucune pièce requise

Procédure

1. Garez la machine sur une surface plane et horizontale.
2. Serrez le frein de stationnement.
3. Abaissez les unités de coupe.
4. Coupez le moteur et enlevez la clé de contact.
5. Débranchez les connecteurs d'alimentation principale ; voir le *Manuel de l'utilisateur* de la machine.

2

Levage de la machine

Aucune pièce requise

Procédure

Élevez la machine ; voir la section sur les préparatifs d'entretien de la machine dans le *Manuel de l'utilisateur*.

3

Dépose de la roue avant

Aucune pièce requise

Procédure

Remarque: Si vous remplacez un moteur à gauche (modèle n.º 147-3052 ou 147-3054), déposez la roue avant gauche. Si vous remplacez un moteur à droite (modèle n.º 147-3051 ou 147-3053), déposez la roue avant droite.

1. Desserrez et retirez les écrous de roue (Figure 1).

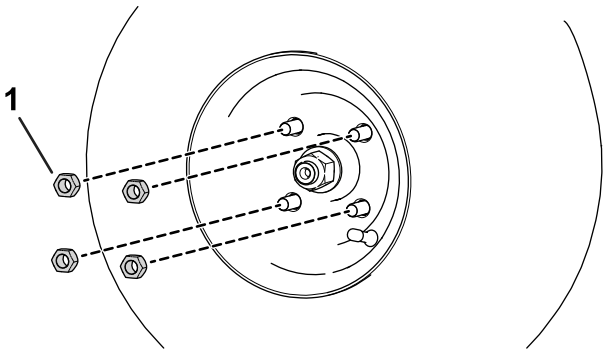

g280226

Figure 1

1. Écrou de roue

2. Déposez la roue.

© 2022—The Toro® Company
8111 Lyndale Avenue South
Bloomington, MN 55420

Enregistrez votre produit à www.Toro.com.

Traduction du texte d'origine (FR)
Imprimé aux États-Unis
Tous droits réservés

3452-300

4

Dépose du moyeu de roue avant

Aucune pièce requise

Procédure

1. Desserrez le contre-écrou du moyeu avant d'au moins 2 tours.
2. À l'aide d'un extracteur à 3 griffes, détachez le moyeu avant de l'arbre de la boîte d'engrenages.

   Important: **Ne frappez pas le moyeu de la roue avant ou le boîtier d'engrenages avec un marteau pour déposer le moyeu. Cela risque d'endommager le boîtier d'engrenages.**
3. Déposez le moyeu de roue en retirant le contre-écrou et la rondelle correspondants (Figure 2).
4. Retirez la clavette disque (Figure 2).

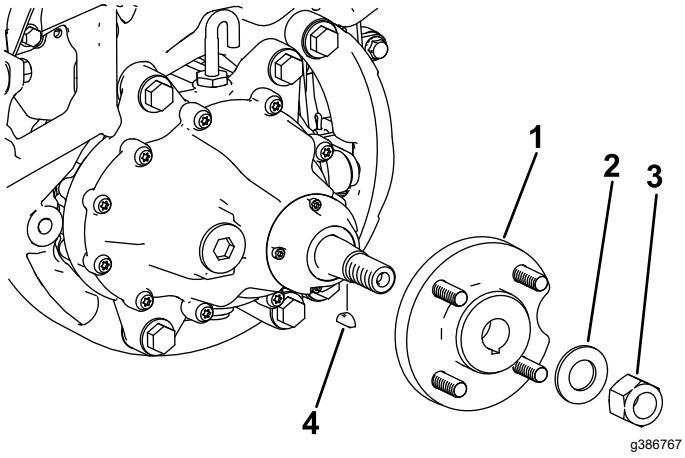

Figure 2

1. Moyeu
2. Rondelle
3. Contre-écrou
4. Clavette disque

5

Vidange du liquide du boîtier d'engrenages du moteur de traction.

Aucune pièce requise

Procédure

1. Placez un bac de vidange sous le moteur de roue (Figure 3).

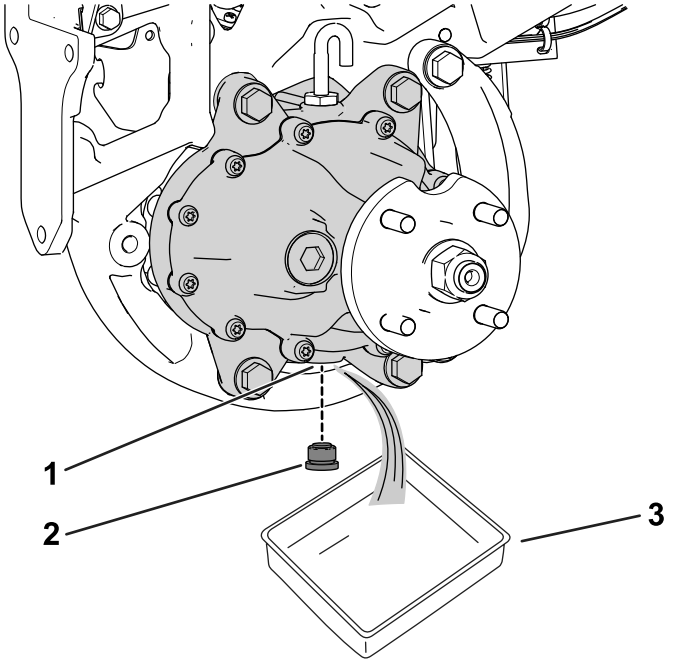

Figure 3

1. Orifice de vidange
2. Bouchon de vidange
3. Bac de vidange

2. Enlevez le bouchon de l'orifice de vidange (Figure 3).

   Remarque: L'orifice de vidange est situé sous le boîtier d'engrenages.

   Remarque: Vidangez toute l'huile du boîtier d'engrenages.
3. Nettoyez le bouchon.
4. Remettez le bouchon de vidange dans l'orifice de vidange (Figure 3).

6

Dépose du moteur existant

Aucune pièce requise

Procédure

1. Si vous remplacez un moteur de traction (réf. 147-3051 ou 147-3052), déposez le moteur existant comme suit :
   A. Déposez et conservez le boîtier d'engrenages ainsi que les fixations associées du moteur existant ; voir le *Manuel d'entretien* de la machine.
   B. Déposez et mettez au rebut le moteur existant ; voir le *Manuel d'entretien* de la machine.
2. Si vous remplacez un moteur de roue (réf. 147-3053 ou 147-3054), déposez et mettez au rebut le moteur existant ; voir le *Manuel d'entretien* de la machine.

7

Installation de l'adaptateur de faisceau

Pièces nécessaires pour cette opération:

1	Moteur
1	Adaptateur de faisceau de moteur
6	Épissure à extrémité ouverte
1	Épissure à extrémité fermée

Procédure

1. Coupez l'adaptateur de moteur existant sur le faisceau du moteur.

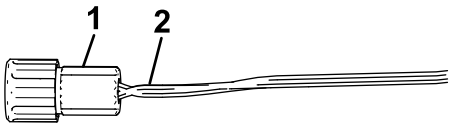

g386267

Figure 4

1. Adaptateur de moteur existant
2. Couper ici

2. Décalez légèrement les fils du faisceau pour éviter que les épissures se trouvent en un seul point ou une seule section du faisceau ; voir Figure 5.
3. Coupez les fils de l'adaptateur de rechange à la longueur correcte (Figure 5).
4. Dénudez les 6 fils de l'adaptateur et les 7 fils du faisceau sur environ 9,5 mm (Figure 5).

   Important: **Veillez à ne pas endommager les fils pendant que vous les dénudez.**

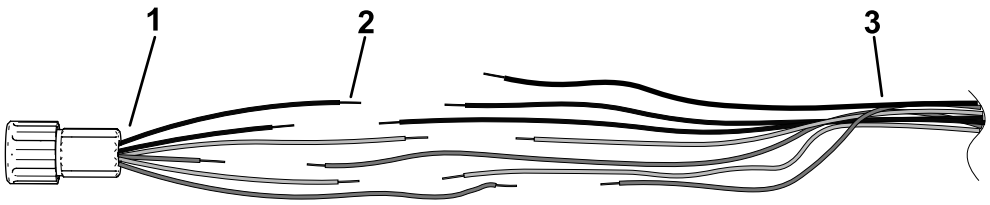

g386280

Figure 5

1. Adaptateur du moteur (inclus dans le kit)
2. Fil dénudé sur 9,5 mm
3. Faisceau de câblage existant

5. Vérifiez que l'isolant est propre et que le fil en cuivre n'est pas corrodé afin que l'adhésif de l'épissure colle correctement.
6. Sur le faisceau existant, installez l'épissure à extrémité fermée sur l'un des fils gris à l'aide d'un outil de sertissage placé à la position correspondante (22-14 AWG) ; voir A de Figure 6.

   Remarque: Lors du sertissage de l'épissure, veillez à ne pas endommager l'isolant.
7. Avec un pistolet à air chaud, rétractez l'isolation de l'épissure jusqu'à ce que l'adhésif soit ressorti (B de Figure 6).

   Remarque: Ne surchauffez pas et ne brûlez pas l'isolant.

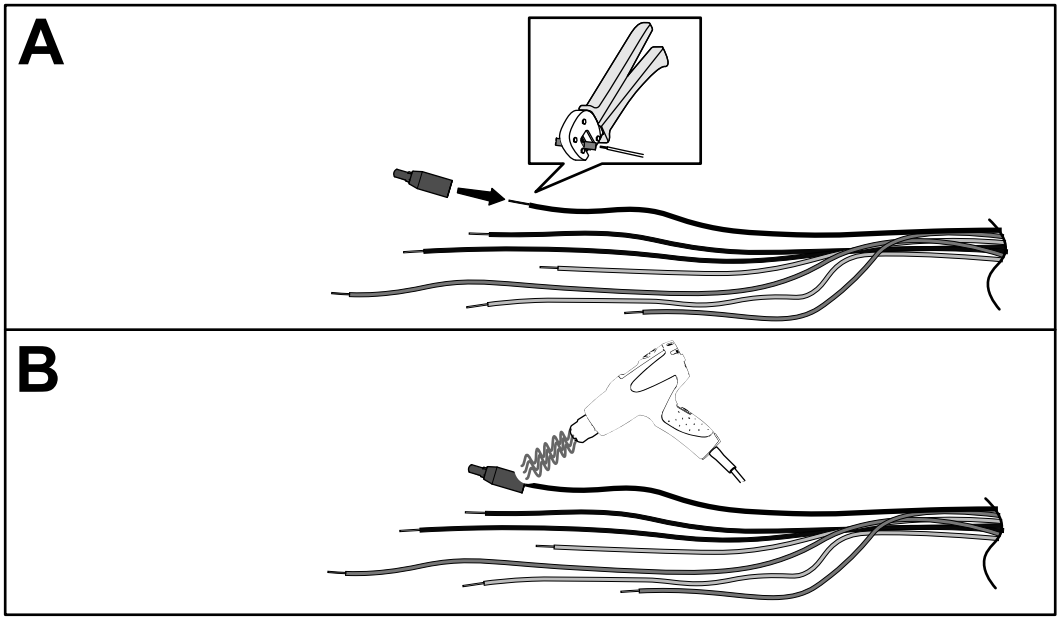

g390752

Figure 6

8. Sur le faisceau existant, placez une épissure à extrémité ouverte sur l'extrémité des 6 fils restants, l'un après l'autre, à l'aide d'un outil de sertissage placé à la position correspondante (20-18 AWG) ; voir A de Figure 7.

   Remarque: Lors du sertissage de l'épissure, veillez à ne pas endommager l'isolant.
9. Insérez chacun des fils de l'adaptateur du moteur dans l'épissure à extrémité ouverte correspondante, en assortissant la couleur de l'isolant, puis sertissez soigneusement le connecteur (B de Figure 7).
10. Avec un pistolet à air chaud, rétractez l'isolation de l'épissure jusqu'à ce que l'adhésif soit ressorti à chaque extrémité (C de Figure 7).

    Remarque: Ne surchauffez pas et ne brûlez pas l'isolant.

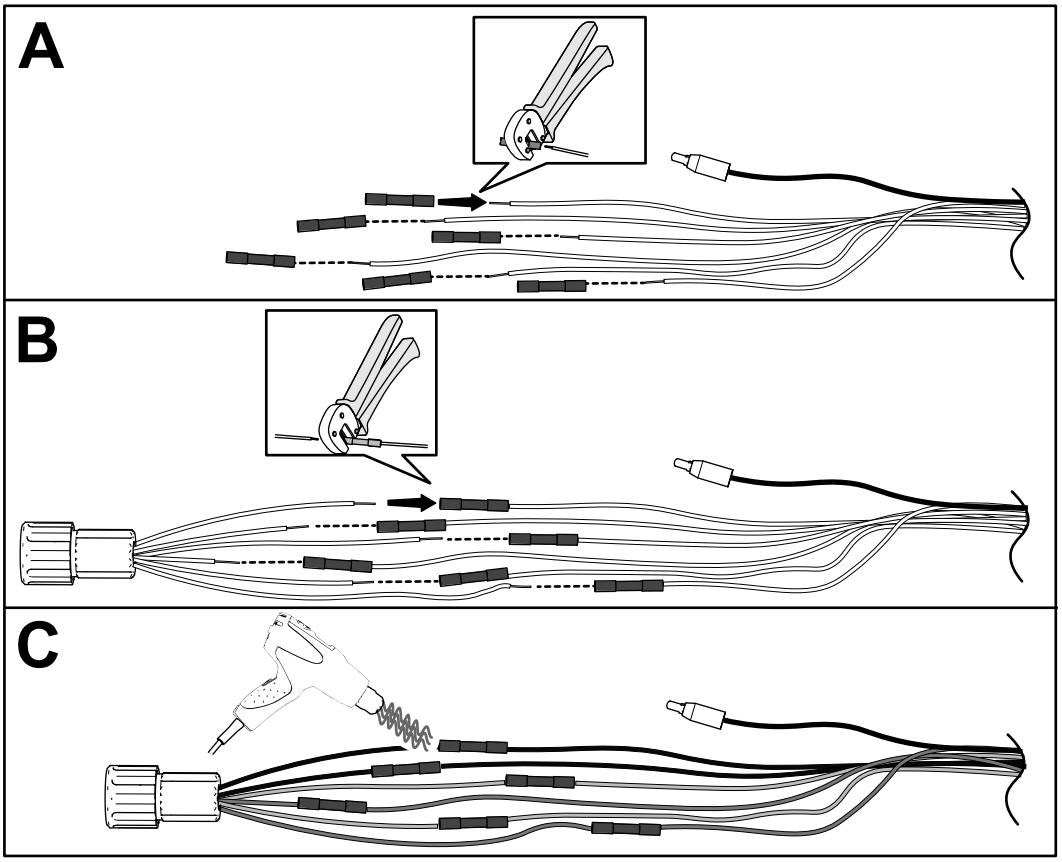

g386293

Figure 7

8

Pose du moteur

Aucune pièce requise

Procédure

1. Si vous remplacez un moteur de traction (réf. 147-3051 ou 147-3052), montez le boîtier d'engrenages (déposé à l'opération 1 de 6 Dépose du moteur existant (page 2)) sur le nouveau moteur. Voir le *Manuel d'entretien* de la machine.
2. Montez le moteur sur la machine ; voir le *Manuel d'entretien* de la machine.

9

Pose du moyeu de roue avant

Aucune pièce requise

Procédure

1. Reposez le moyeu de roue avant avec le contre-écrou et la rondelle correspondants (Figure 8).
2. Serrez l'écrou du moyeu avant à un couple de 237 à 305 N·m.
3. Installez la clavette disque (Figure 8).

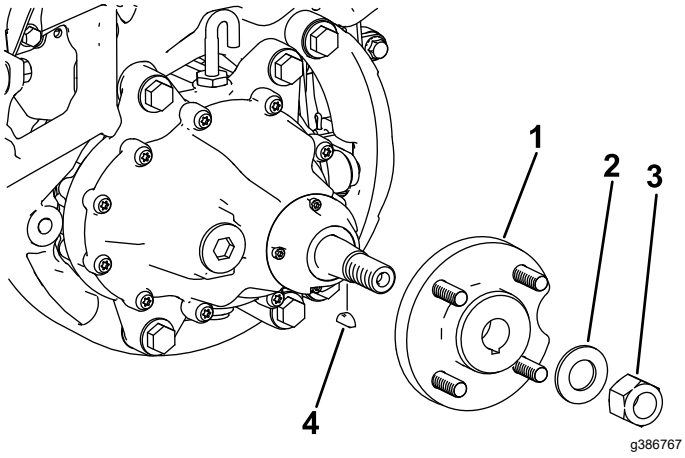

Figure 8

1. Moyeu
2. Rondelle
3. Contre-écrou
4. Clavette disque

10

Remplissage du boîtier d'engrenages du moteur de traction.

Aucune pièce requise

Procédure

Important: **La machine doit être horizontale afin de pouvoir ajouter la quantité correcte d'huile dans le boîtier.**

Vérifiez que la machine est bien horizontale sur les chandelles.

1. Débranchez le flexible d'évent au sommet du boîtier d'engrenages (Figure 9).

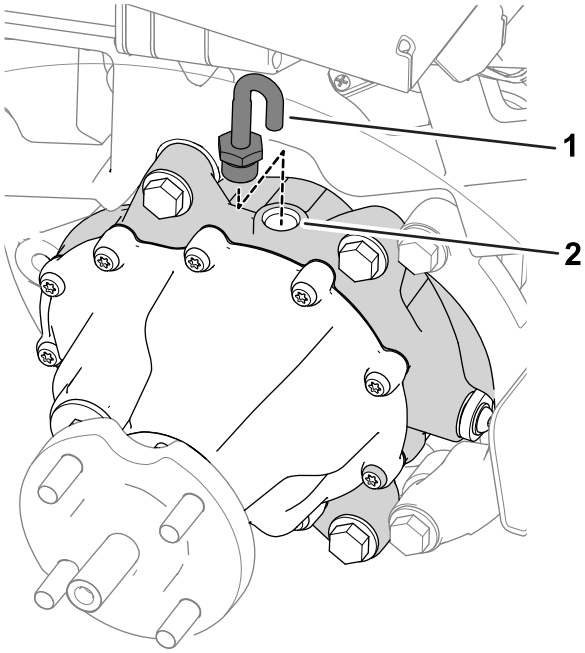

Figure 9

1. Flexible d'évent et raccord
2. Orifice de remplissage

2. Versez 384 ml de liquide SAE 80W90 dans le boîtier d'engrenages par l'orifice de remplissage.
3. Installez le flexible d'évent et le raccord dans l'orifice de remplissage (Figure 9).

11

Pose de la roue avant

Aucune pièce requise

Procédure

1. Enfilez la roue sur le moyeu.
2. Installez les écrous de roue (Figure 10).

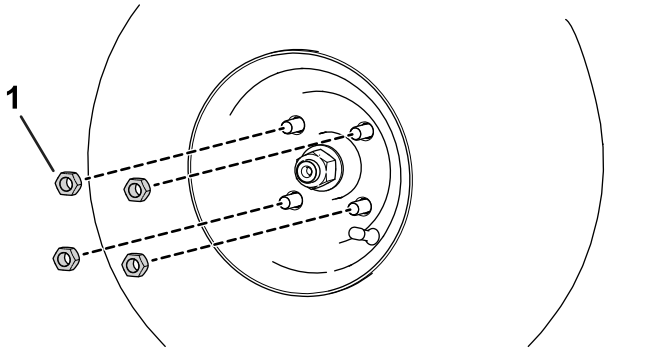

g280226

Figure 10

1. Écrou de roue

3. Serrez les écrous de roue (en croix, comme montré à la Figure 11) à un couple de 108 à 122 N·m.

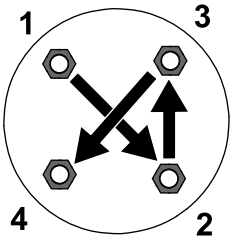

g274650

Figure 11

12

Dernières opérations d'installation

Aucune pièce requise

Procédure

1. Abaissez la machine au sol.
2. Rebranchez les connecteurs d'alimentation principaux ; voir le *Manuel de l'utilisateur* de la machine.
3. Testez les moteurs de traction avant ; voir le *Manuel d'entretien* de la machine.
4. Calibrez les moteurs de traction avant ; voir le *Manuel d'entretien* de la machine.



Count on it.