Form No. 3452-301 Rev A

Kit sostitutivo del motore della ruota e della trazione

Trattorino Greensmaster® eTriFlex® 3360 o 3370

Nº del modello 147-3051

Nº del modello 147-3052

Nº del modello 147-3053

Nº del modello 147-3054

Istruzioni di installazione

Installazione

1

Preparazione della macchina

Non occorrono parti

Procedura

1. Parcheggiate la macchina su terreno pianeggiante.
2. Inserite il freno di stazionamento.
3. Abbassate gli apparati di taglio.
4. Spegnete la macchina e togliete la chiave.
5. Scollegate i connettori dell'alimentazione principale; fate riferimento al *Manuale dell'operatore* della vostra macchina.

2

Sollevamento della macchina

Non occorrono parti

Procedura

Sollevate la macchina; fate riferimento alla sezione relativa alla pre-manutenzione del *Manuale dell'operatore* della vostra macchina.

3

Rimozione della ruota anteriore

Non occorrono parti

Procedura

Nota: Se state sostituendo un motore sul lato sinistro (n. modello 147-3052 o 147-3054), rimuovete la ruota anteriore sinistra. Se state sostituendo un motore sul lato destro (n. modello 147-3051 o 147-3053), rimuovete la ruota anteriore destra.

1. Allentate e rimuovete i dadi a staffa delle ruote (Figura 1).

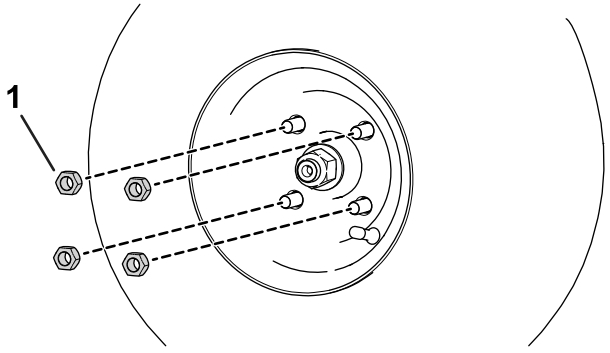

Figura 1

1. Dado

2. Rimuovete lo pneumatico.

© 2022—The Toro® Company
8111 Lyndale Avenue South
Bloomington, MN 55420

Registrate il vostro prodotto presso www.Toro.com.

Traduzione dell'originale (IT)
Stampato negli USA
Tutti i diritti sono riservati

3452-301

4

Rimozione del mozzo della ruota anteriore

Non occorrono parti

Procedura

1. Allentate il dado di bloccaggio del mozzo anteriore almeno di 2 giri.
2. Utilizzate un estrattore a 3 bracci per allentare il gruppo mozzo anteriore dall'albero della scatola ingranaggi.

   Importante: **Non colpite il mozzo della ruota anteriore o il gruppo scatola ingranaggi con un martello quando procedete alla rimozione del mozzo anteriore. Colpire con un martello il gruppo potrebbe danneggiare la scatola ingranaggi.**
3. Rimuovete il mozzo della ruota rimuovendo il dado e la rondella del mozzo della ruota corrispondenti (Figura 2).
4. Rimuovete la chiave di Woodruff (Figura 2).

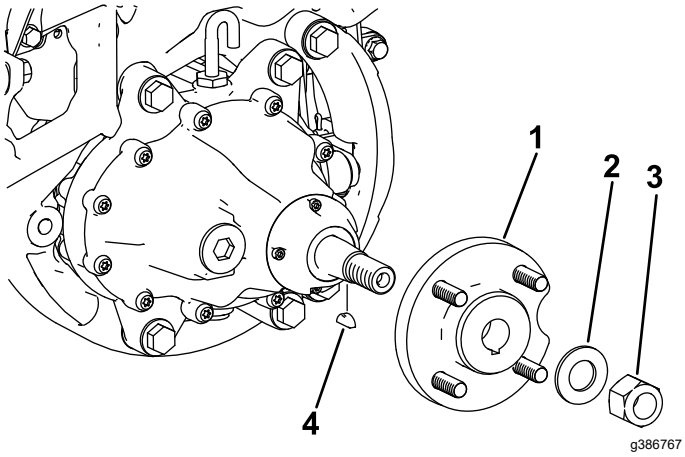

Figura 2

1. Mozzo
2. Rondella
3. Dado di bloccaggio
4. Chiave di Woodruff

5

Spurgo del fluido della scatola ingranaggi del motore della trazione

Non occorrono parti

Procedura

1. Posizionate una bacinella di spurgo sotto il gruppo del motore delle ruote (Figura 3).

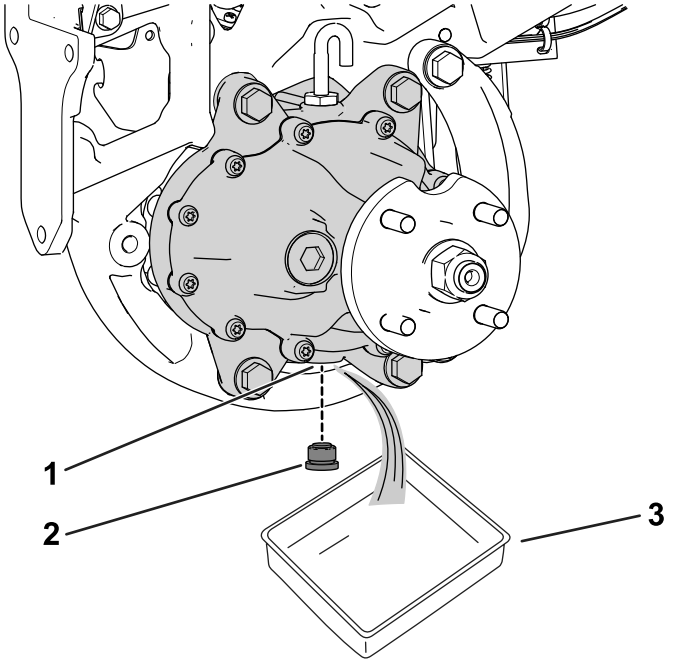

Figura 3

1. Foro di spurgo
2. Tappo di spurgo
3. Bacinella

2. Rimuovete il tappo dal foro di spurgo (Figura 3).

   Nota: Il foro di spurgo è situato sulla parte inferiore della scatola ingranaggi.

   Nota: Lasciate spurgare completamente l'olio dalla scatola a ingranaggi.
3. Pulite il tappo.
4. Montate il tappo di spurgo nel relativo foro (Figura 3).

6

Rimozione del motore esistente

Non occorrono parti

Procedura

1. Se state sostituendo un motore della trazione (n. componente 147-3051 o 147-3052), rimuovete il motore esistente come segue:
   A. Rimuovete e conservate la scatola ingranaggi e la bulloneria corrispondente dal gruppo motore esistente; fate riferimento al *Manuale di servizio* della vostra macchina.
   B. Rimuovete ed eliminate il gruppo motore esistente; fate riferimento al *Manuale di servizio* della vostra macchina.
2. Se state sostituendo un motore della ruota (n. componente 147-3053 o 147-3054), rimuovete ed eliminate il gruppo motore esistente; fate riferimento al *Manuale di servizio* della vostra macchina.

7

Montaggio dell'adattatore del cablaggio preassemblato

Parti necessarie per questa operazione:

1	Gruppo motore
1	Adattatore del motore con cablaggio preassemblato
6	Giunto con estremità aperta
1	Giunto con estremità chiusa

Procedura

1. Tagliate l'adattatore del motore esistente dal cablaggio preassemblato del motore.

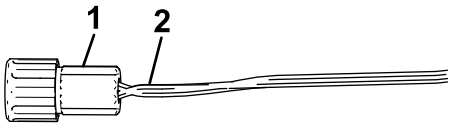

g386267

Figura 4

1. Adattatore del motore esistente
2. Tagliare qui

2. Distribuite le estremità dei cablaggi preassemblati leggermente per evitare che i giunti si trovino in un unico punto o sezione del cablaggio; fate riferimento a Figura 5.
3. Tagliate i fili sul nuovo adattatore alla lunghezza appropriata (Figura 5).
4. Rimuovete circa 9,5 mm di isolamento dai 6 fili dell'adattatore e dai 7 fili del cablaggio (Figura 5).

   Importante: **Fate attenzione e accertatevi di non danneggiare i trefoli del filo quando rimuovete l'isolamento.**

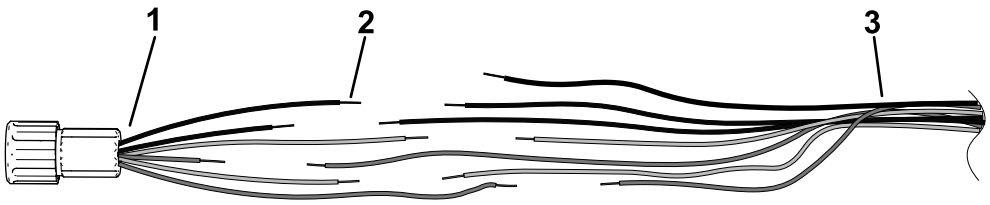

g386280

Figura 5

1. Adattatore del motore (incluso nel kit)
2. 9,5 mm di filo esposto
3. Cablaggio preassemblato preesistente

5. Assicuratevi che l'isolamento del filo sia pulito e che il filo di rame non sia corroso affinché l'adesivo del giunto possa incollarsi in modo appropriato.
6. Sul cablaggio preassemblato esistente, montate il giunto con estremità chiuso su 1 dei fili grigi utilizzando una crimpatrice che abbini la posizione (22-14 AWG); fate riferimento ad A di Figura 6.

   Nota: Quando procedete alla crimpatura del giunto, non danneggiate l'isolamento.
7. Utilizzate una pistola termica appropriata per restringere l'isolamento del giunto fino a quando non viene fatto fuoriuscire l'adesivo (B di Figura 6).

   Nota: Non surriscaldate o brucate l'isolamento.

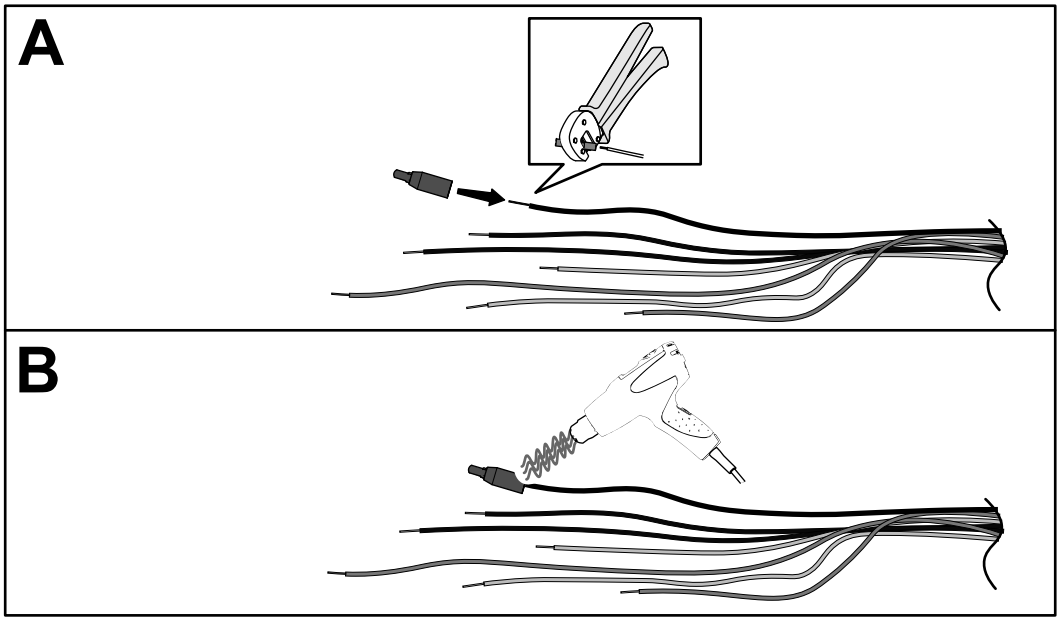

g390752

Figura 6

8. Sul cablaggio preassemblato esistente, montate il giunto con estremità aperta sull'estremità dei 6 fili rimanenti contemporaneamente utilizzando una crimpatrice che abbini la posizione (20-18 AWG); fate riferimento ad A di Figura 7.

   Nota: Quando procedete alla crimpatura del giunto, non danneggiate l'isolamento.
9. Inserite ognuno dei fili dell'adattatore del motore nel giunto con estremità aperta corrispondente, abbinando il colore dell'isolamento dei fili, e crimpate il connettore in modo sicuro (B di Figura 7).
10. Utilizzate una pistola termica appropriata per restringere l'isolamento del giunto fino a quando non viene fatto fuoriuscire l'adesivo da ogni estremità (C di Figura 7).

    Nota: Non surriscaldate o brucate l'isolamento.

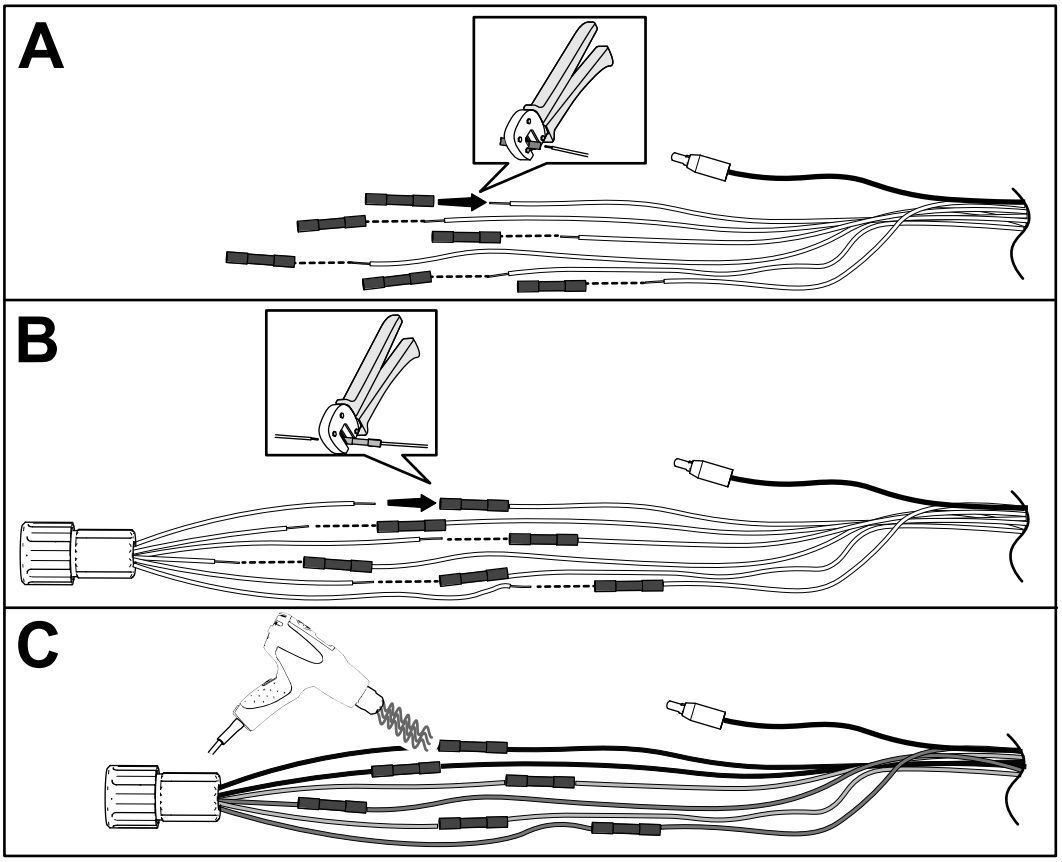

g386293

Figura 7

8

Montaggio del motore

Non occorrono parti

Procedura

1. Se state sostituendo un motore della trazione (n. componente 147-3051 o 147-3052), montate la scatola ingranaggi (rimossa nel passaggio 1 di 6 Rimozione del motore esistente (pagina 2)) sul nuovo motore. Fate riferimento al *Manuale di servizio* della vostra macchina.
2. Montate il gruppo motore sulla macchina; fate riferimento al *Manuale di servizio* della vostra macchina.

9

Montaggio del mozzo della ruota anteriore

Non occorrono parti

Procedura

1. Montate il mozzo della ruota rimosso in precedenza con il dado di bloccaggio e la rondella corrispondenti (Figura 8).
2. Serrate il dado del mozzo anteriore una coppia compresa tra 237 e 305 N·m.
3. Montate la chiave di Woodruff (Figura 8).

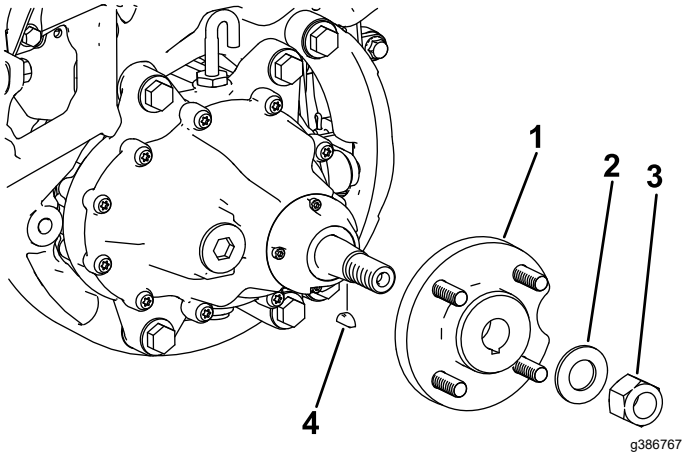

Figura 8

1. Mozzo
2. Rondella
3. Dado di bloccaggio
4. Chiave di Woodruff

10

Riempimento del fluido della scatola ingranaggi del motore della trazione

Non occorrono parti

Procedura

Importante: **La macchina deve essere in posizione piana, in modo tale da poter aggiungere alla scatola ingranaggi la corretta quantità di fluido.**

Assicuratevi che la macchina sia in posizione piana sui cavalletti.

1. Togliete il flessibile di sfiato e il raccordo dalla parte superiore della scatola a ingranaggi (Figura 9).

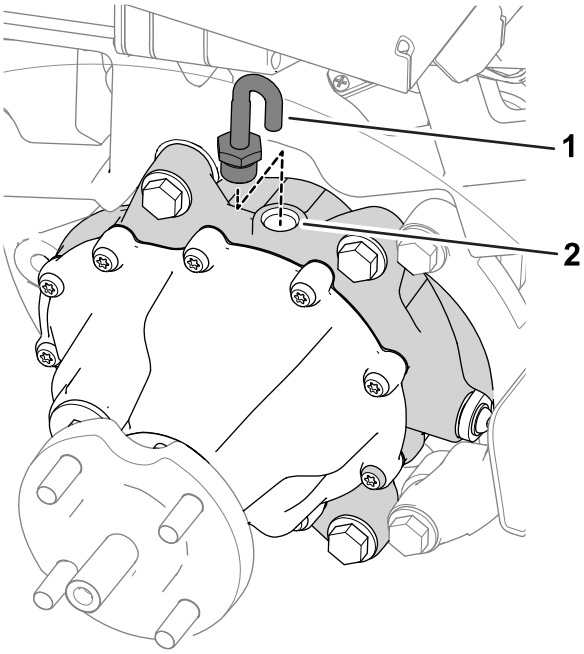

Figura 9

1. Flessibile di sfiato e raccordo
2. Foro di riempimento

2. Riempite la scatola ingranaggi con 384 ml di fluido SAE 80W90 attraverso il foro di riempimento.
3. Montate il flessibile di sfiato e il raccordo nel foro di riempimento (Figura 9).

11

Montaggio della ruota anteriore

Non occorrono parti

Procedura

1. Fate scorrere lo pneumatico sul mozzo della ruota.
2. Montate i dadi a staffa delle ruote (Figura 10).

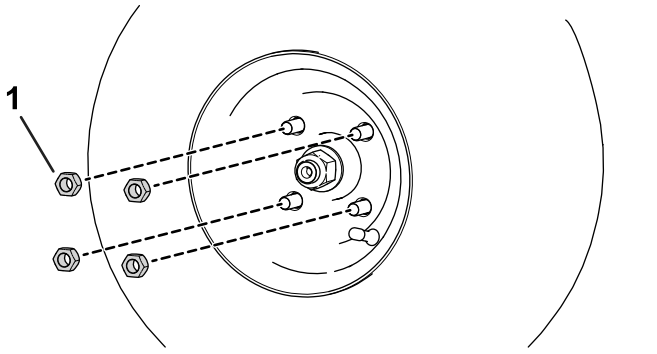

g280226

Figura 10

1. Dado a staffa

3. Serrate i dadi a staffa (in sequenza incrociata come mostrato nella Figura 11) a un valore compreso tra 108 e 122 N·m.

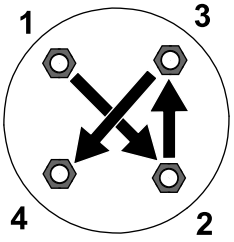

g274650

Figura 11

12

Completamento dell'installazione

Non occorrono parti

Procedura

1. Abbassate la macchina a terra.
2. Collegate i connettori dell'alimentazione principale; fate riferimento al *Manuale dell'operatore* della vostra macchina.
3. Testate i motori della trazione anteriori; fate riferimento al *Manuale di servizio* della vostra macchina.
4. Calibrate i motori della trazione anteriori; fate riferimento al *Manuale di servizio* della vostra macchina.



Count on it.