Form No. 3452-303 Rev A

Vervangingsset voor tractie- en wielmotor

Greensmaster® eTriFlex® 3360 of 3370 tractie-eenheid

Modelnr.: 147-3051

Modelnr.: 147-3052

Modelnr.: 147-3053

Modelnr.: 147-3054

Installatie-instructies

Installatie

1

De machine voorbereiden

Geen onderdelen vereist

Procedure

1. Parkeer de machine op een horizontaal oppervlak.
2. Stel de parkeerrem in werking.
3. Breng de maai-eenheden omlaag.
4. Schakel de machine uit en verwijder het contactsleuteltje.
5. Koppel de hoofdstroomaansluitingen los; raadpleeg de *Gebruikershandleiding* van uw machine.

2

De machine opkrikken

Geen onderdelen vereist

Procedure

Krik de machine op; raadpleeg het onderdeel voorbereidingen voor het onderhoud van de *Gebruikershandleiding* van uw machine.

3

Het voorwiel verwijderen

Geen onderdelen vereist

Procedure

Opmerking: Als u een motor aan de linkerkant verwijdert (modelnr. 147-3052 of 147-3054), moet u het linker voorwiel verwijderen. Als u een motor aan de rechterkant verwijdert (modelnr. 147-3051 of 147-3053), moet u het rechter voorwiel verwijderen.

1. Maak de wielmoeren los en verwijder ze (Figuur 1).

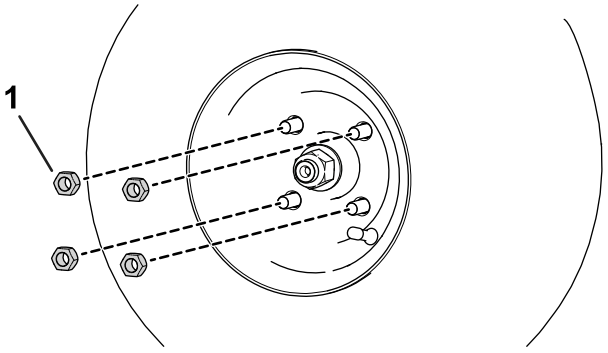

Figuur 1

1. Wielmoer

2. Verwijder de band.

© 2022—The Toro® Company
8111 Lyndale Avenue South
Bloomington, MN 55420

Registreer uw product op www.Toro.com.

Vertaling van de oorspronkelijke tekst (NL)
Gedrukt in de VS
Alle rechten voorbehouden

3452-303

4

De naaf van het voorwiel verwijderen

Geen onderdelen vereist

Procedure

1. Draai de borgmoer van de naaf van het voorwiel ten minste 2 omwentelingen los.
2. Gebruik een trekker met 3 bekken om de naaf van het voorwiel los te maken van de as van de tandwielkast.

   Belangrijk: **Sla niet met een hamer op de naaf van het voorwiel of de tandwielkast als u de naaf van het voorwiel verwijdert. Hameren op de eenheid kan de tandwielkast beschadigen.**
3. Verwijder de wielnaaf door de bijbehorende wielnaafborgmoer en -ring te verwijderen (Figuur 2).
4. Verwijder de schijfspie (Figuur 2).

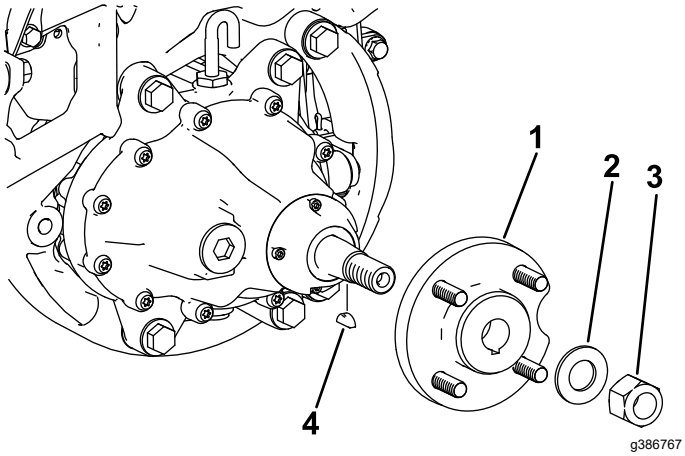

Figuur 2

1. Naaf
2. Ring
3. Borgmoer
4. Schijfspie

5

De vloeistof van de tandwielkast van de tractiemotor aftappen

Geen onderdelen vereist

Procedure

1. Plaats een opvangbak onder de wielmotor (Figuur 3).

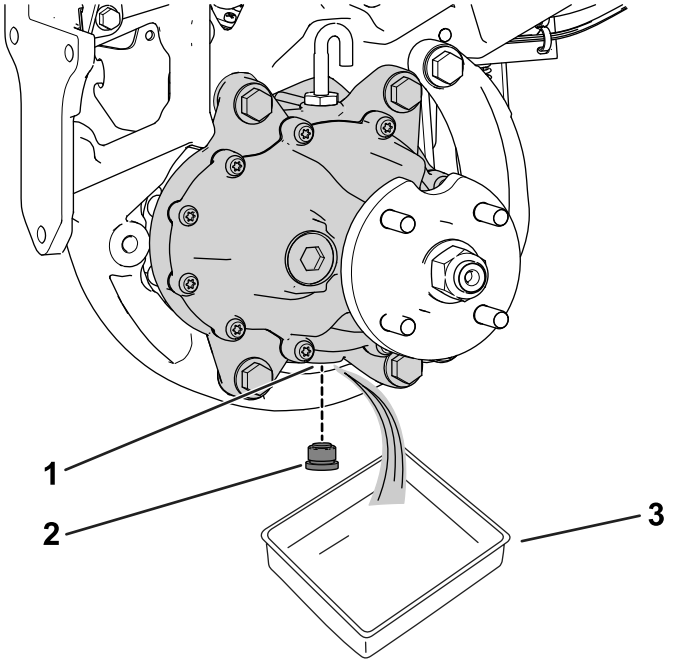

Figuur 3

1. Aftapopening
2. Aftapplug
3. Opvangbak

2. Haal de plug uit de aftapopening (Figuur 3).

   Opmerking: De aftapopening bevindt zich aan de onderkant van de tandwielkast.

   Opmerking: Laat al de olie uit de tandwielkast lopen.
3. Maak de plug schoon.
4. Monteer de aftapplug in de aftapopening (Figuur 3).

6

De bestaande motor verwijderen

Geen onderdelen vereist

Procedure

1. Als u een tractiemotor vervangt (onderdeelnr. 147-3051 of 147-3052), verwijdert u de bestaande motor als volgt:
   A. Verwijder en bewaar de tandwielkast en het bijbehorende bevestigingsmateriaal van de bestaande motoreenheid; raadpleeg de *Servicehandleiding* van uw machine.
   B. Verwijder de bestaande motoreenheid en gooi deze weg; raadpleeg de *Servicehandleiding* van uw machine.
2. Als u een wielmotor (onderdeelnr. 147-3053 of 147-3054) vervangt, verwijdert u de bestaande motoreenheid en gooit u deze weg; raadpleeg de *Servicehandleiding* van uw machine.

7

De adapter van de kabelboom monteren

Benodigde onderdelen voor deze stap:

1	Motoreenheid
1	Adapter kabelboom van motor
6	Verbinding met open uiteinde
1	Verbinding met gesloten uiteinde

Procedure

1. Knip de bestaande motoradapter van de motorkabelboom af.

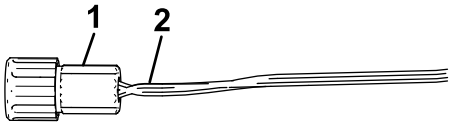

g386267

Figuur 4

1. Bestaande motoradapter
2. Hier knippen

2. Leg de uiteinden van de draden van de kabelboom enigszins uit elkaar om te voorkomen dat de verbindingen zich op één plaats of in één deel van de kabelboom bevinden; raadpleeg Figuur 5.
3. Knip de draden op de nieuwe adapter op de juiste lengte (Figuur 5).
4. Strip ongeveer 9,5 mm isolatie van de 6 adapterdraden en 7 kabelboomdraden (Figuur 5).

   Belangrijk: **Wees voorzichtig en zorg ervoor dat u de draadstrengen niet beschadigt bij het strippen van de isolatie.**

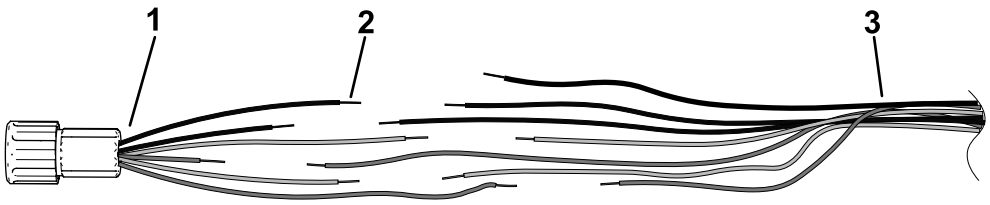

g386280

Figuur 5

1. Motoradapter (meegeleverd met de set)
2. Blootliggende draad (9,5 mm)
3. Aanwezige kabelboom

5. Zorg ervoor dat de draadisolatie schoon is en dat de koperdraad niet verroest is zodat de verbindingslijm goed hecht.
6. Installeer op de bestaande kabelboom de verbinding met het gesloten uiteinde op 1 van de grijze draden met een krimptang die overeenkomt met de positie (22-14 AWG): raadpleeg A van Figuur 6.

   Opmerking: Bij het krimpen van de verbinding mag de isolatie niet worden beschadigd.
7. Gebruik een geschikt warmtepistool om de isolatie van de verbinding te krimpen tot de lijm eruit is geperst (B van Figuur 6).

   Opmerking: De isolatie niet oververhitten of verbranden.

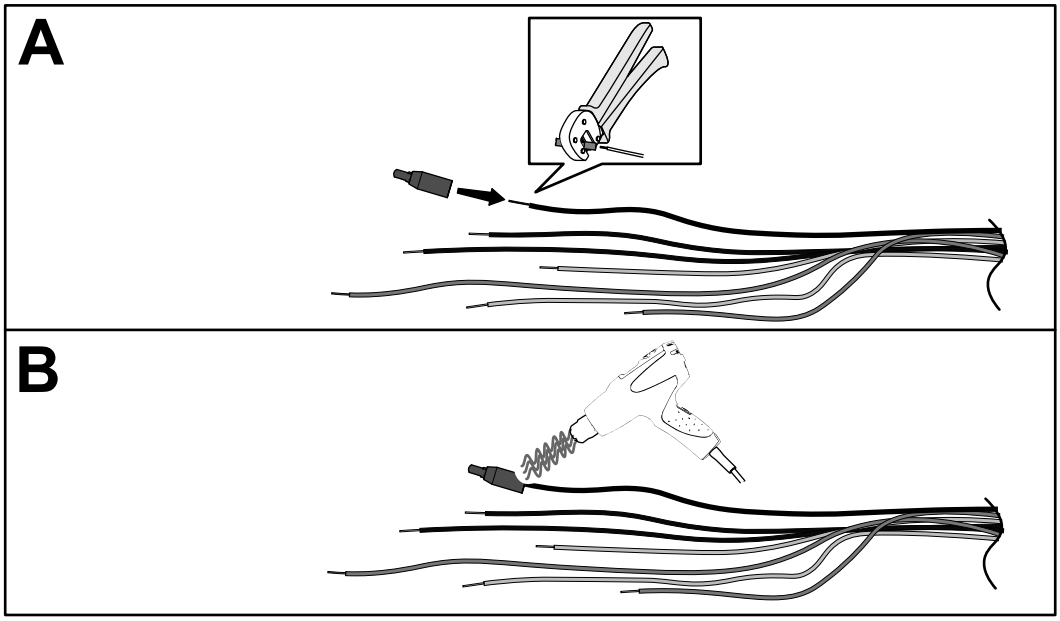

g390752

Figuur 6

8. Installeer op de bestaande kabelboom één voor één de verbinding met het open uiteinde op 6 van de resterende draden met een krimptang die overeenkomt met de positie (20-18 AWG): raadpleeg A van Figuur 7.

   Opmerking: Bij het krimpen van de verbinding mag de isolatie niet worden beschadigd.
9. Steek elk van de draden van de motoradapter in de overeenkomstige verbinding met open uiteinde, waarbij de isolatiekleur van de draden moet overeenstemmen, en krimp de connector stevig vast (B van Figuur 7).
10. Gebruik een geschikt warmtepistool om de isolatie van de verbinding te krimpen tot de lijm van beide uiteinde eruit is geperst (B van Figuur 7).

    Opmerking: De isolatie niet oververhitten of verbranden.

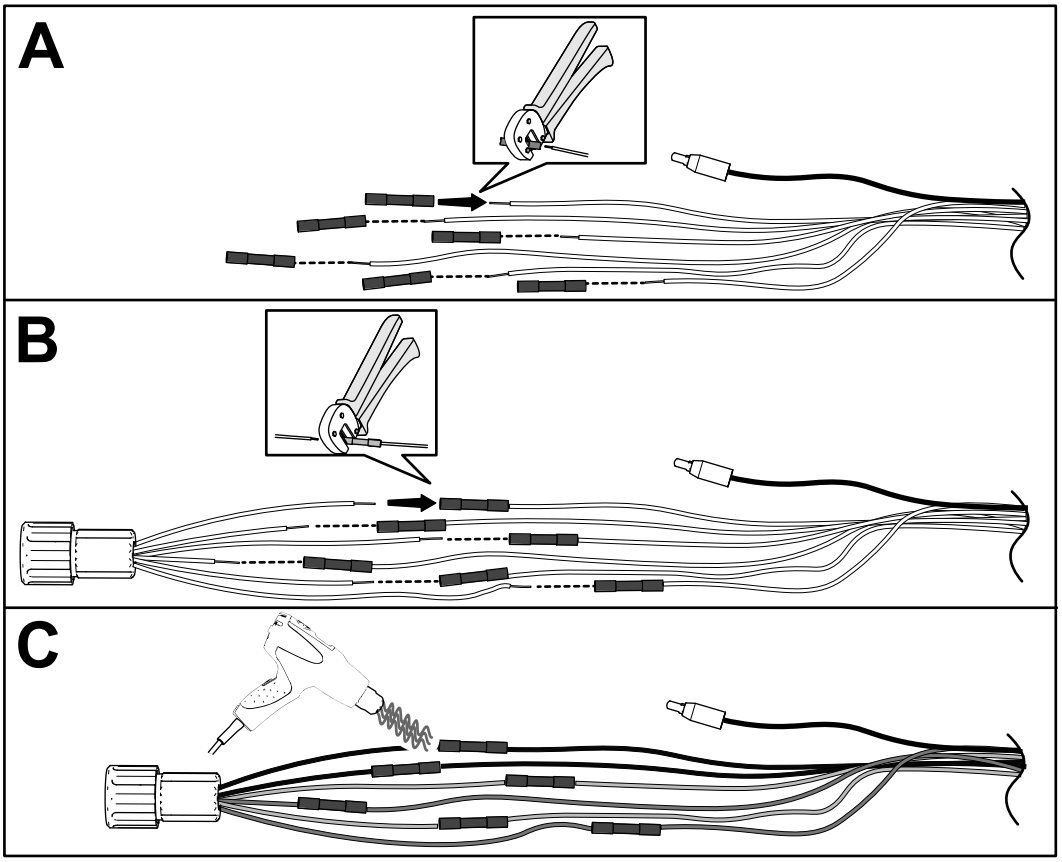

g386293

Figuur 7

8

De motor plaatsen

Geen onderdelen vereist

Procedure

1. Als u een tractiemotor vervangt (onderdeelnr. 147-3051 of 147-3052), monteert u de tandwielkast (verwijdert in stap 1 van 6 De bestaande motor verwijderen (bladz. 2)) op de nieuwe motor. Raadpleeg de *Onderhoudshandleiding* van uw machine.
2. Monteer de motoreenheid op de machine; raadpleeg de *Onderhoudshandleiding van de machine*.

9

De naaf van het voorwiel monteren

Geen onderdelen vereist

Procedure

1. Monteer de eerder verwijderde naaf van het voorwiel met de bijbehorende borgmoer en ring (Figuur 8).
2. Draai de moer van de naaf van het voorwiel vast met een torsie van 237 tot 305 N·m.
3. Plaats de schijfspie (Figuur 8).

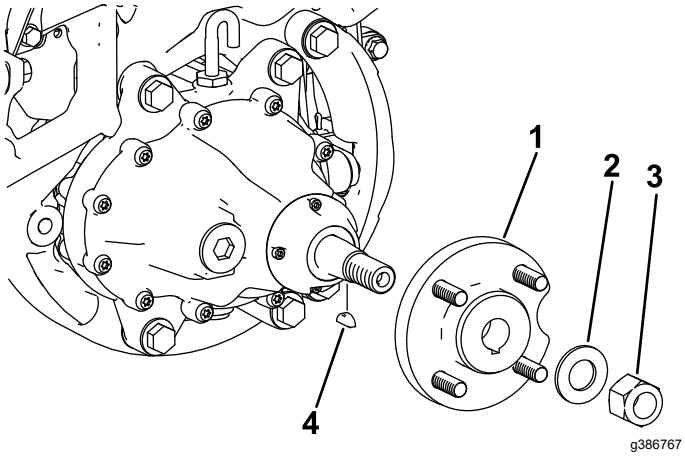

Figuur 8

1. Naaf
2. Ring
3. Borgmoer
4. Schijfspie

10

De vloeistof van de tandwielkast van de tractiemotor vullen

Geen onderdelen vereist

Procedure

Belangrijk: **De machine moet horizontaal staan zodat de juiste hoeveelheid vloeistof kan worden toegevoegd aan de tandwielkast.**

Zorg ervoor dat de machine horizontaal staat op de assteunen.

1. Verwijder de ontluchtingsslang en fitting van de bovenkant van de tandwielkast (Figuur 9).

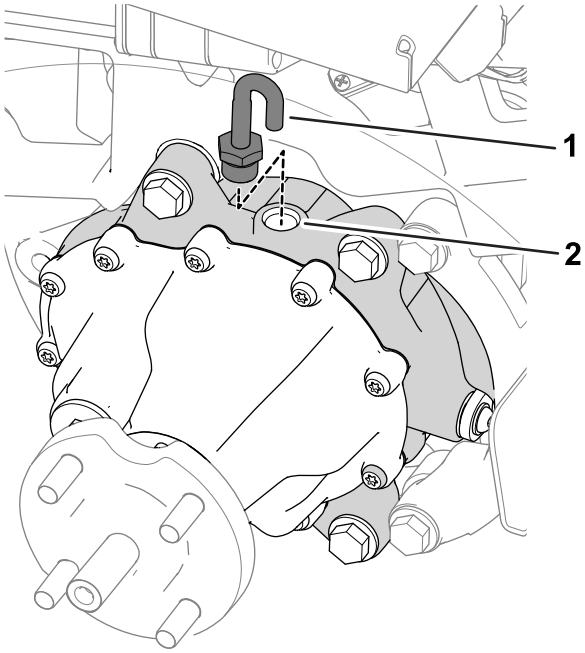

Figuur 9

1. Ontluchtingsslang en fitting
2. Vulopening

2. Vul de tandwielkast langs de vulopening met 384 ml SAE 80W90-vloeistof.
3. Monteer de ontluchtingsslang en fitting in de vulopening (Figuur 9).

11

Het voorwiel monteren

Geen onderdelen vereist

Procedure

1. Schuif de band op de wielnaaf.
2. Monteer de wielmoeren (Figuur 10).

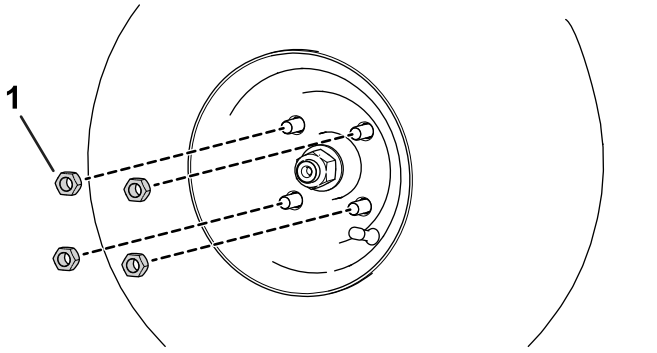

g280226

Figuur 10

1. Wielmoer

3. Draai de wielmoeren vast (in een kruispatroon zoals getoond in Figuur 11) met een torsie van 108 tot 122 N·m.

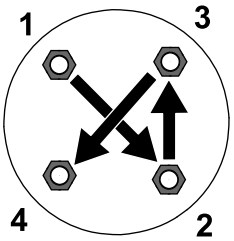

g274650

Figuur 11

12

De montage voltooien

Geen onderdelen vereist

Procedure

1. Laat de machine neer op de grond.
2. Sluit de hoofdstroomaansluitingen aan; raadpleeg de *Gebruikershandleiding* van uw machine.
3. Test de voorste tractiemotoren; raadpleeg de *Onderhoudshandleiding* van uw machine.
4. Kalibreer de voorste tractiemotoren; raadpleeg de *Onderhoudshandleiding* van uw machine.



Count on it.