Form No. 3452-304 Rev A

Utskiftningssett for trekk- og hjulmotor

Trekkenheten Greensmaster® eTriFlex® 3360 eller 3370

Modellnr. 147-3051

Modellnr. 147-3052

Modellnr. 147-3053

Modellnr. 147-3054

Installasjonsveiledning

Montering

1

Klargjøre maskinen

Ingen deler er nødvendige

Prosedyre

1. Parker maskinen på en jevn flate.
2. Sett på parkeringsbremsen.
3. Senk klippeenhetene.
4. Slå av maskinen og ta ut nøkkelen.
5. Koble fra hovedstrømkontakten. Se *brukerhåndboken* for maskinen.

2

Heve maskinen

Ingen deler er nødvendige

Prosedyre

Hev maskinen. Se under forhåndsvedlikeholdsdelen av maskinens *brukerhåndbok*.

3

Fjerne forhjulet

Ingen deler er nødvendige

Prosedyre

Merk: Hvis du skifter ut en motor på venstre side (modellnr. 147-3052 eller 147-3054), fjerner du venstre forhjul. Hvis du skifter ut en motor på høyre side (modellnr. 147-3051 eller 147-3053), fjerner du høyre forhjul.

1. Løsne og fjern hjulenes hakemuttere (Figur 1).

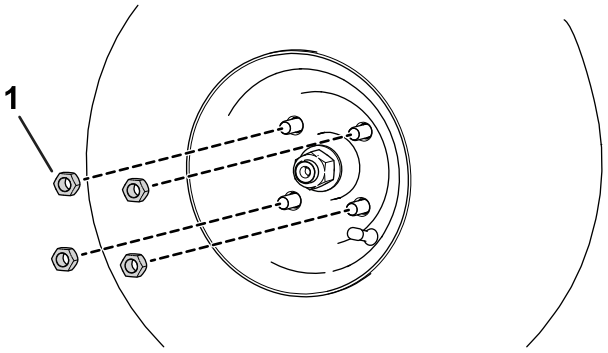

Figur 1

1. Hakemutter

2. Fjern dekket.

© 2022—The Toro® Company
8111 Lyndale Avenue South
Bloomington, MN 55420

Registrer ditt produkt på www.Toro.com.

Oversettelse av originalen (NO)
Trykt i USA
Med enerett

3452-304

4

Fjerne forhjulsnavet

Ingen deler er nødvendige

Prosedyre

1. Løsne låsemutteren for fremre nav med minst to omdreininger.
2. Bruk en 3-armet avtrekker til å løsne den fremre navenheten fra girkasseakselen.

   Viktig: **Ikke slå på forhjulets nav eller girkasseenheten med en hammer når du fjerner fremre nav. Hvis du hamrer på enheten kan det skade girkassen.**
3. Fjern hjulnavet ved å fjerne den tilhørende låsemutteren og skiven (Figur 2).
4. Fjern skivekilen (Figur 2).

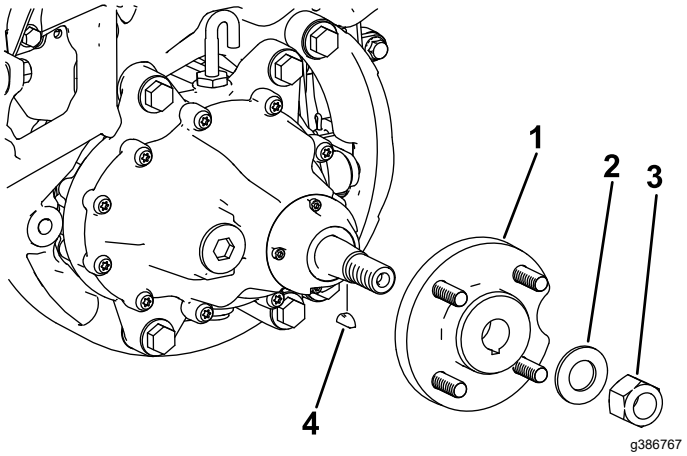

Figur 2

1. Nav
2. Skive
3. Låsemutter
4. Skivekile

5

Tømme væsken i trekkmotorens girkasse

Ingen deler er nødvendige

Prosedyre

1. Plasser et tappefat under hjulmotor-enheten (Figur 3).

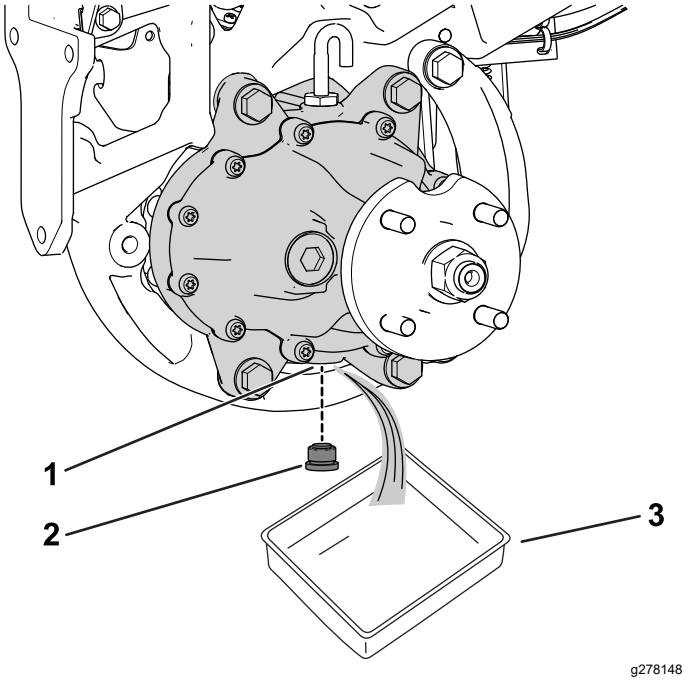

Figur 3

1. Tappeåpning
2. Tappeplugg
3. Tappefat

2. Fjern pluggen fra tappeåpningen (Figur 3).

   Merk: Tappeåpningen er plassert på bunnen av girkassen.

   Merk: La oljen renne helt ut av girkassen.
3. Rengjør pluggen.
4. Monter tappepluggen inn i tappeåpningen (Figur 3).

6

Fjerne den eksisterende motoren

Ingen deler er nødvendige

Prosedyre

1. Hvis du skifter ut en trekkmotor (delenr. 147-3051 eller 147-3052), fjerner du den eksisterende motoren som følger:

   A. Ta ut og ta vare på girkassen og tilhørende monteringsdel fra den eksisterende motorenheten. Se maskinens *servicehåndbok*.

B. Ta ut og kasser den eksisterende motorenheten. Se maskinens *servicehåndbok*.

2. Hvis du skifter ut en hjulmotor (delenr. 147-3053 eller 147-3054), må du fjerne og kassere den eksisterende motorenheten. Se maskinens *servicehåndbok*.

7

Montere ledningssatsadapteren

Deler som er nødvendige for dette trinnet:

1	Motorenhet
1	Ledningssatsmotoradapter
6	Åpen skjøt
1	Lukket skjøt

Prosedyre

1. Kutt av den eksisterende motoradapteren fra motorledningssatsen.



g386267

Figur 4

1. Eksisterende motoradapter
2. Kutt her

2. Forskyv endene på ledningssatsen litt for å unngå at skjøtene befinner seg på ett sted eller i én del av satsen. Se Figur 5.
3. Kutt ledningene på den nye adapteren til riktig lengde (Figur 5).
4. Riv av omtrent 9,5 mm (⅜ tomme) med isolasjon fra de seks adapterledningene og sju satsledningene (Figur 5).

   Viktig: **Vær forsiktig og påse at du ikke skader ledningstrådene når du river av isolasjonen.**

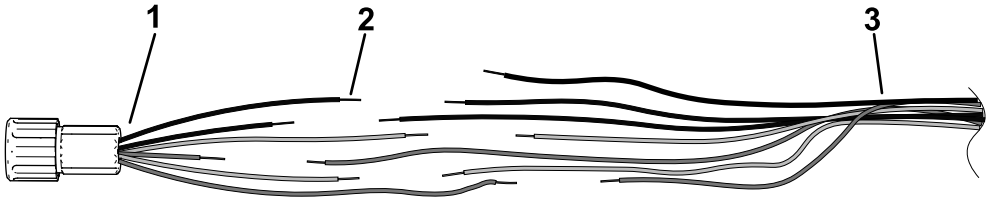

g386280

Figur 5

1. Motoradapter (inkludert i settet)
2. Eksponert ledning 9,5 mm (⅜ tomme)
3. Eksisterende ledningssats

5. Påse at ledningsisolasjonen er ren og at kobbertråden ikke er korrodert, slik at skjøtelimet kan bindes skikkelig.
6. På den eksisterende ledningssatsen monterer du den lukkede skjøten på én av de grå ledningene med et krympeverktøy som samsvarer med posisjon (22–14 AWG). Se A på Figur 6.

   Merk: Ikke skad isolasjonen når du krymper skjøten.

7. Bruk en egnet varmepistol for å krympe skjøteisolasjonen til limet er klemt ut (B på Figur 6).

   Merk: Isolasjonen må ikke overopphetes eller brennes.

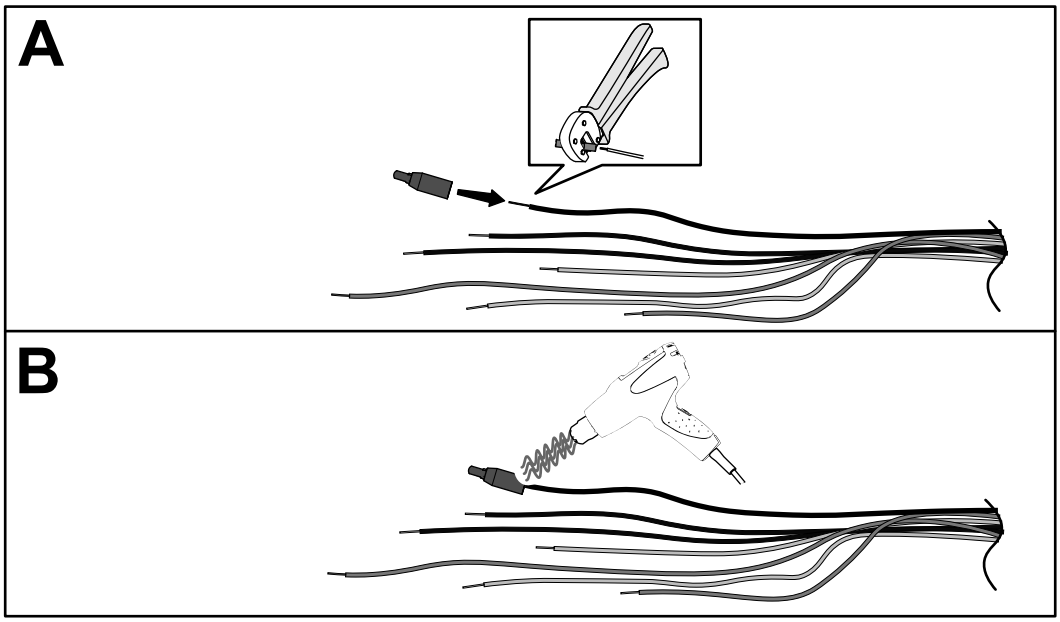

g390752

Figur 6

8. På den eksisterende ledningssatsen monterer du en åpen skjøt på de seks gjenværende ledningene en av gangen med et krympeverktøy som samsvarer med posisjon (20–18 AWG). Se A på Figur 7.

   Merk: Ikke skad isolasjonen når du krymper skjøten.

9. Sett hver av motoradapterledningene inn i tilsvarende åpen skjøt, slik at isolasjonsfargen på ledningene stemmer med hverandre, og krymp kontakten sikkert (B på Figur 7).

10. Bruk en egnet varmepistol for å krympe skjøteisolasjonen til limet er klemt ut i hver ende (C på Figur 7).

    Merk: Isolasjonen må ikke overopphetes eller brennes.

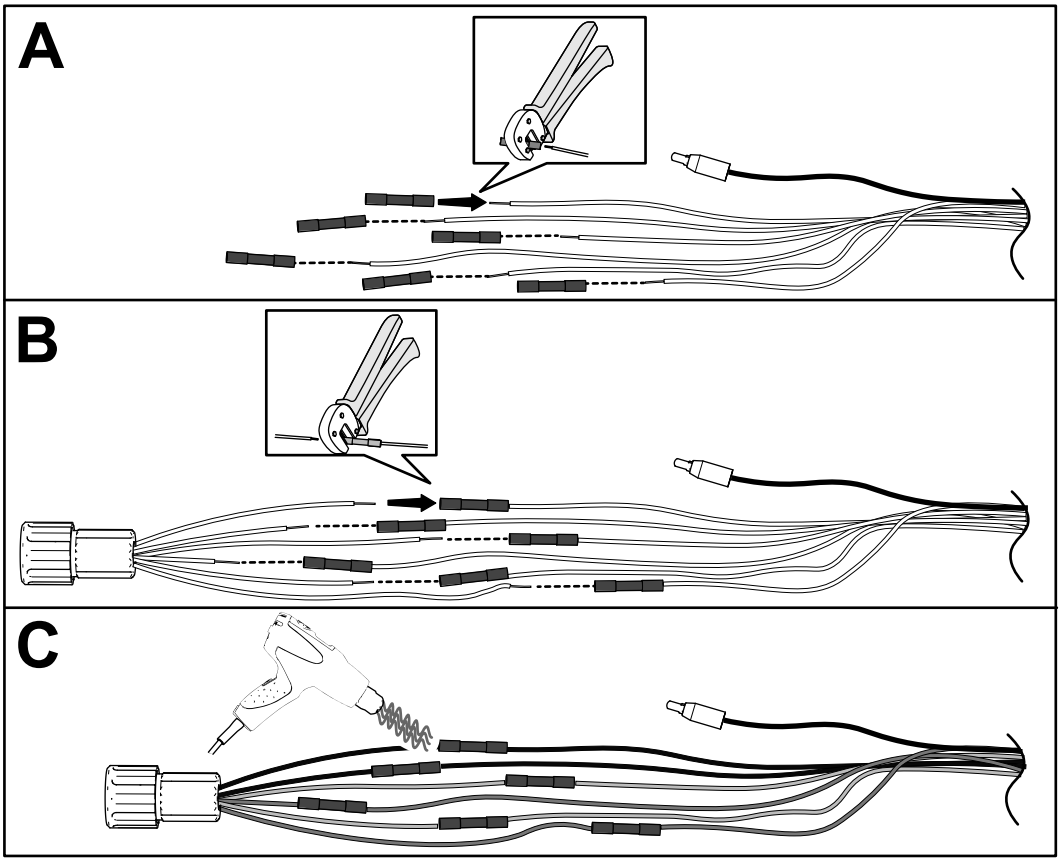

g386293

Figur 7

8

Montere motoren

Ingen deler er nødvendige

Prosedyre

1. Hvis du skifter ut en trekkmotor (delenr. 147-3051 eller 147-3052), må du montere girkassen (som du fjernet i trinn 1 av 6 Fjerne den eksisterende motoren (side 2)) på den nye motoren. Se maskinens *servicehåndbok*.
2. Monter motorenheten på maskinen. Se maskinens *servicehåndbok*.

9

Montere forhjulsnavet

Ingen deler er nødvendige

Prosedyre

1. Monter hjulnavet du fjernet tidligere, med tilsvarende låsemutter og skive (Figur 8).
2. Trekk til fremre navmutter fra 237 til 305 Nm.
3. Monter skivekilen (Figur 8).

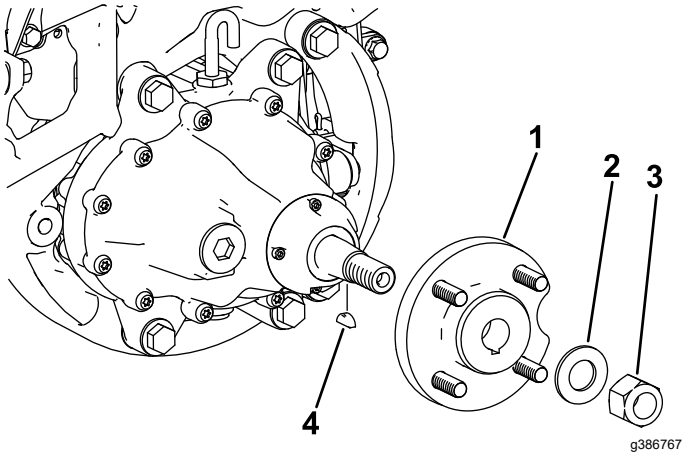

Figur 8

1. Nav
2. Skive
3. Låsemutter
4. Skivekile

10

Fylle på væsken i trekkmotorens girkasse

Ingen deler er nødvendige

Prosedyre

Viktig: **Maskinen må stå i plan slik at riktig mengde væske kan fylles på i girkassen.**

Påse at maskinen står jevnt på jekkstøttene.

1. Fjern ventilslangen og koblingen fra toppen av girkassen (Figur 9).

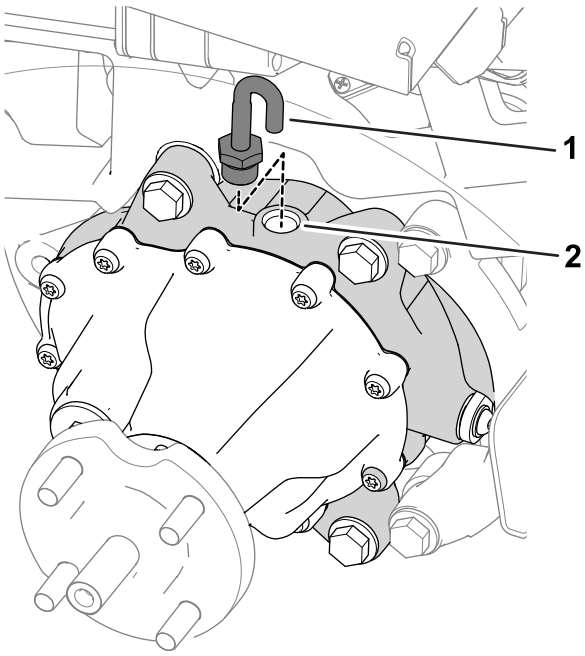

Figur 9

1. Ventilslange og kobling
2. Påfyllingsåpning

2. Fyll girkassen med 384 ml av SAE 80W90-væsken gjennom påfyllingsåpningen.
3. Monter ventilslangen og koblingen inn i påfyllingsåpningen (Figur 9).

11

Montere forhjulet

Ingen deler er nødvendige

Prosedyre

1. Skyv dekket på hjulnavet.
2. Monter hjulenes hakemuttere (Figur 10).

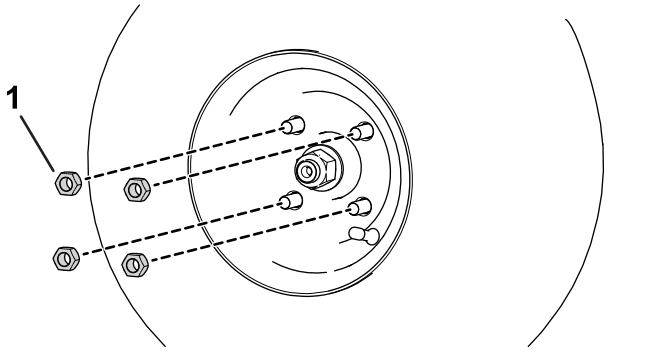

Figur 10

1. Hakemutter

3. Trekk til hakemutterne (i et kryssende mønster som vist i Figur 11) med et moment på 108 til 122 Nm.

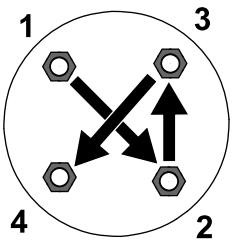

Figur 11

12

Fullføre monteringen

Ingen deler er nødvendige

Prosedyre

1. Senk maskinen ned til bakken.
2. Koble til hovedstrømmen. Se *brukerhåndboken*.
3. Test fremre trekkmotorer. Se maskinens *servicehåndbok*.
4. Kalibrer fremre trekkmotorer. Se maskinens *servicehåndbok*.



Count on it.