Form No. 3452-305 Rev A

Kit de substituição do motor da roda e da tração

Unidade de tração Greensmaster® eTriFlex® 3360 ou 3370

Modelo nº 147-3051

Modelo nº 147-3052

Modelo nº 147-3053

Modelo nº 147-3054

Instruções de instalação

Instalação

1

Preparação da máquina

Nenhuma peça necessária

Procedimento

1. Estacione a máquina numa superfície nivelada.
2. Engate o travão de mão.
3. Baixe as unidades de corte.
4. Desligue o motor e retire a chave da ignição.
5. Desligue os conectores da alimentação principal; consulte o *Manual do utilizador* da máquina.

2

Levantamento da máquina

Nenhuma peça necessária

Procedimento

Eleve a máquina; consulte a secção de pré-manutenção da sua máquina do *Manual do utilizador*.

3

Remoção da roda dianteira

Nenhuma peça necessária

Procedimento

Nota: Se estiver a substituir um motor do lado esquerdo (modelo n.º 147-3052 ou 147-3054), retire a roda dianteira esquerda. Se estiver a substituir um motor do lado direito (modelo n.º 147-3051 ou 147-3053), retire a roda dianteira direita.

1. Desaperte e retire as porcas das rodas (Figura 1).

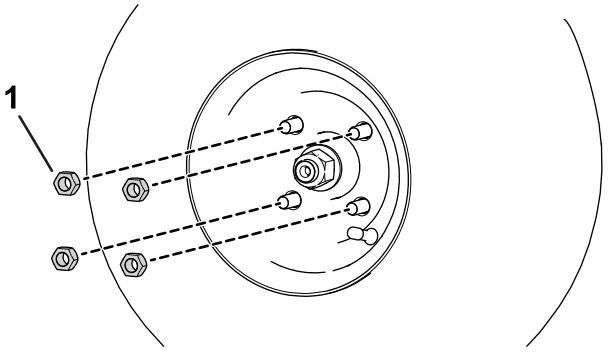

g280226

Figura 1

1. Porca de roda

2. Retire o pneu.

© 2022—The Toro® Company
8111 Lyndale Avenue South
Bloomington, MN 55420

Registe o seu produto em www.Toro.com.

Tradução do original (PT)
Impresso nos EUA
Todos os direitos reservados

3452-305

4

Remoção do cubo da roda dianteira

Nenhuma peça necessária

Procedimento

1. Desaperte a porca de bloqueio do cubo dianteiro pelo menos duas rotações.
2. Utilize um puxador de três mandíbulas para desapertar o conjunto do cubo dianteiro do veio da caixa de velocidades.

   Importante: **Não bata com um martelo no conjunto do cubo da roda dianteira ou da caixa de velocidades ao retirar o cubo dianteiro. Martelar o conjunto pode danificar a caixa de velocidades.**
3. Remova o cubo da roda removendo a porca de bloqueio e a anilha do cubo da roda correspondentes (Figura 2).
4. Retire a chaveta semirredonda (Figura 2).

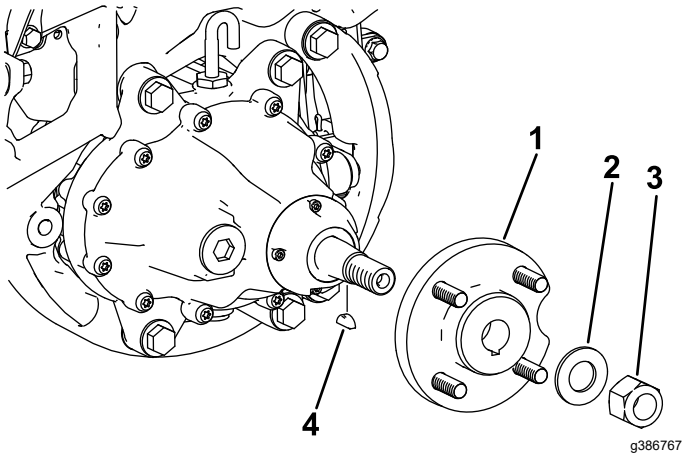

Figura 2

1. Cubo
2. Anilha
3. Porca de bloqueio
4. Chaveta semirredonda

5

Drenagem do fluido da caixa de velocidades do motor de tração

Nenhuma peça necessária

Procedimento

1. Coloque um recipiente de escoamento debaixo do conjunto do motor da roda (Figura 3).

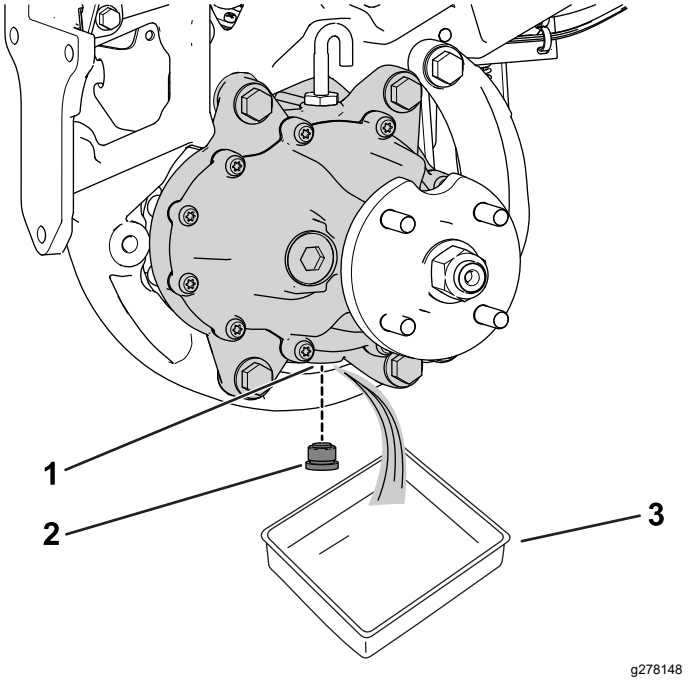

Figura 3

1. Orifício de escoamento
2. Tampão de escoamento
3. Recipiente

2. Retire o tampão da porta de drenagem (Figura 3).

   Nota: A porta de drenagem encontra-se na parte inferior da caixa de engrenagens.

   Nota: Deixe que o óleo drene completamente da caixa de velocidades.
3. Limpe o tampão.
4. Instale o tampão de drenagem na porta de drenagem (Figura 3).

6

Retirada do motor existente

Nenhuma peça necessária

Procedimento

1. Se estiver a substituir um motor de tração (peça n.º 147-3051 ou 147-3052), remova o motor existente da seguinte forma:
   A. Remova e guarde a caixa de velocidades e fixadores correspondentes do conjunto motor existentes; consulte o *Manual de serviço* da sua máquina.
   B. Remova e elimine o conjunto do motor existente; consulte o *Manual de serviço* da sua máquina.
2. Se estiver a substituir um motor da roda (peça n.º 147-3053 ou 147-3054), remova e elimine o conjunto do motor existente; consulte o *Manual de serviço* da sua máquina

7

Instalação do adaptador da cablagem

Peças necessárias para este passo:

1	Conjunto do motor
1	Adaptador do motor da cablagem
6	União de extremidade aberta
1	União de extremidade fechada

Procedimento

1. Corte o adaptador do motor existente a partir da cablagem do motor.

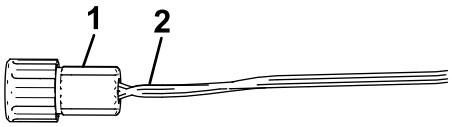

g386267

Figura 4

1. Adaptador do motor existente
2. Cortar aqui

2. Desloque ligeiramente as extremidades da cablagem para evitar emendas num local ou secção da cablagem; consulte Figura 5.
3. Corte os fios do novo adaptador no comprimento adequado (Figura 5).
4. Descarne aproximadamente 9,5 mm do isolamento dos seis fios do adaptador e os sete fios da cablagem (Figura 5).

   Importante: **Tenha cuidado e assegure-se que não danifica os fios ao descarnar o isolamento.**

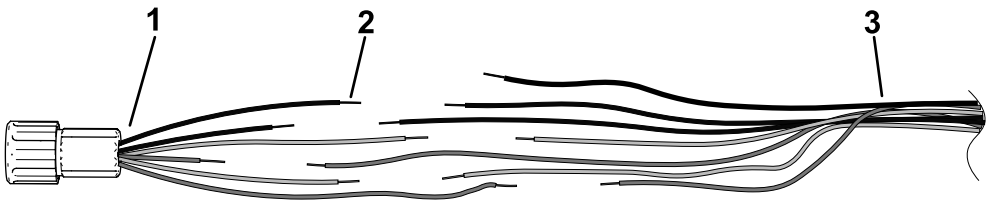

g386280

Figura 5

1. Adaptador de motor (incluído no kit)
2. Fio exposto 9,5 mm
3. Cablagem existente

5. Assegure que o isolamento do fio está limpo e que o fio de cobre não está corroído para que o adesivo de emenda se ligue corretamente.
6. Na cablagem existente, instale a união de extremidade fechada em um dos fios cinzentos utilizando uma ferramenta de cravar que corresponda à posição (22-14 AWG); consulte A de Figura 6.

   Nota: Ao cravar a emenda, não danifique o isolamento.
7. Utilize uma pistola de calor apropriada para encolher o isolamento da emenda até que o adesivo tenha sido encolhido (B de Figura 6).

   Nota: Não sobreaqueça nem queime o isolamento.

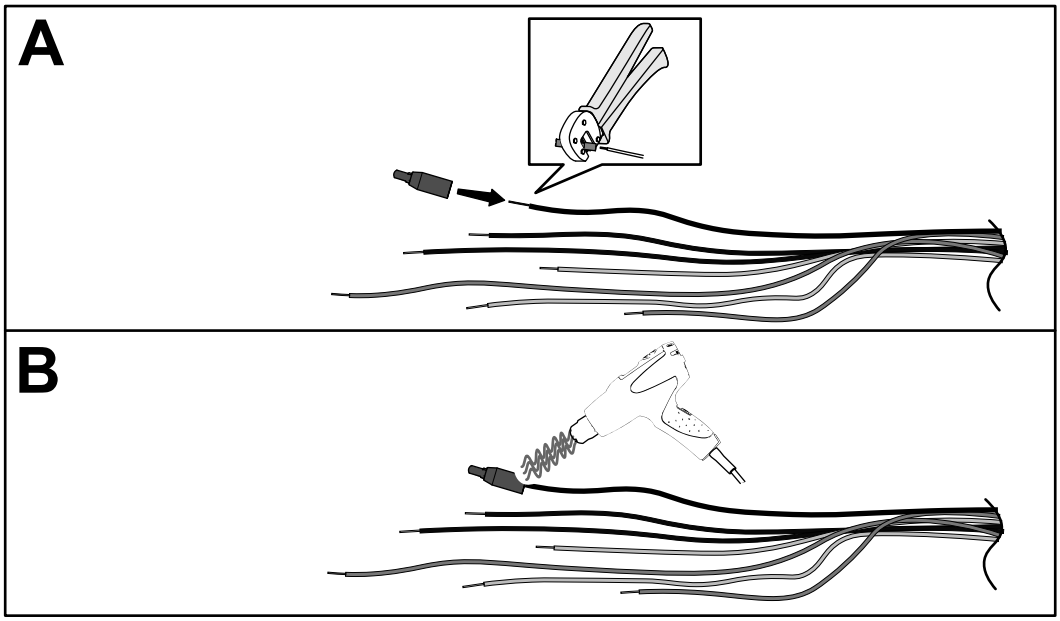

g390752

Figura 6

8. Na cablagem existente, instale a união de extremidade aberta na extremidade dos seis fios restantes, uma de cada vez, utilizando uma ferramenta de cravar que corresponda à posição (20-18 AWG); consulte A de Figura 7.

   Nota: Ao cravar a emenda, não danifique o isolamento.
9. Insira cada um dos fios do adaptador do motor na união de extremidade aberta correspondente, combinando a cor de isolamento dos fios, e crave firmemente o conector (B de Figura 7).
10. Utilize uma pistola de calor apropriada para encolher o isolamento da emenda até que o adesivo tenha sido encolhido em cada extremidade (C de Figura 7).

    Nota: Não sobreaqueça nem queime o isolamento.

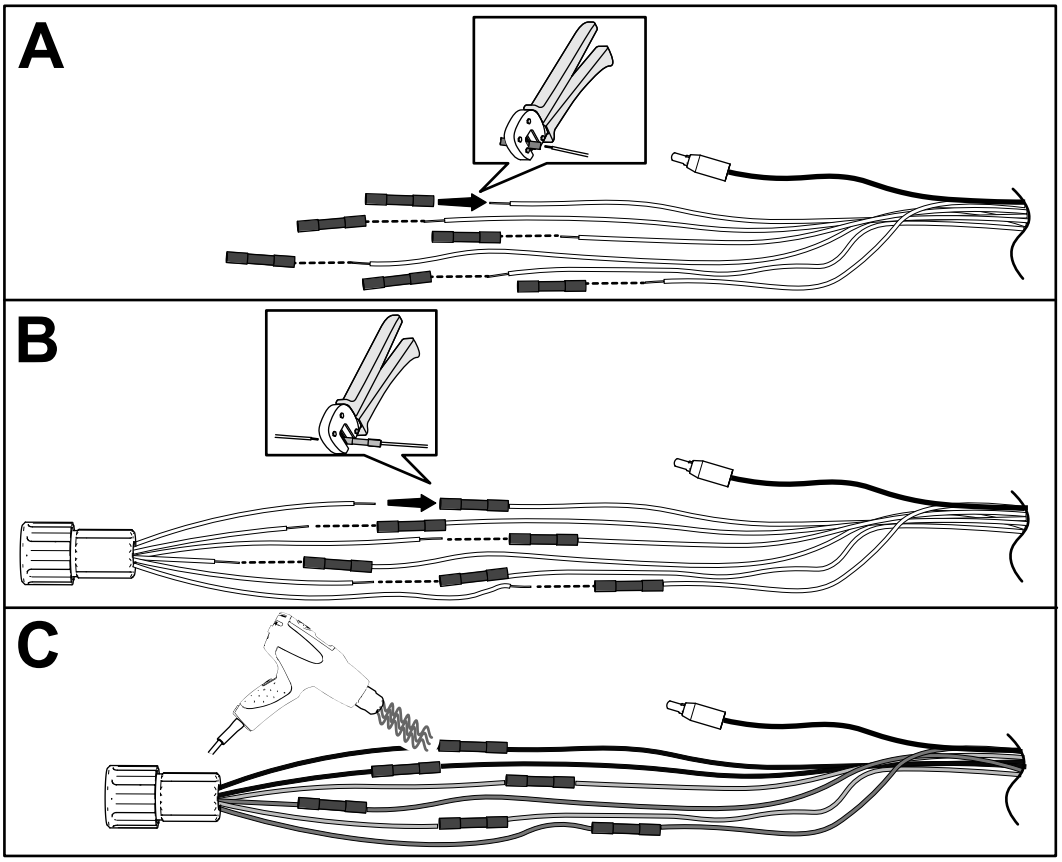

g386293

Figura 7

8

Instalação do motor

Nenhuma peça necessária

Procedimento

1. Se estiver a substituir um motor de tração (peça n.º 147-3051 ou 147-3052), instale a caixa de velocidades (removida no Passo 1 de 6 Retirada do motor existente (página 2)) no novo motor. Consulte o *Manual de serviço* da sua máquina.
2. Instale o conjunto do motor na máquina; consulte o *Manual de serviço* da sua máquina.

9

Instalação do cubo da roda dianteira

Nenhuma peça necessária

Procedimento

1. Instale o cubo da roda previamente removido com a porca de bloqueio e a anilha correspondentes (Figura 8).
2. Aperte a porca de bloqueio do cubo dianteiro com 237 a 305 N·m.
3. Instale a chaveta semirredonda (Figura 8).

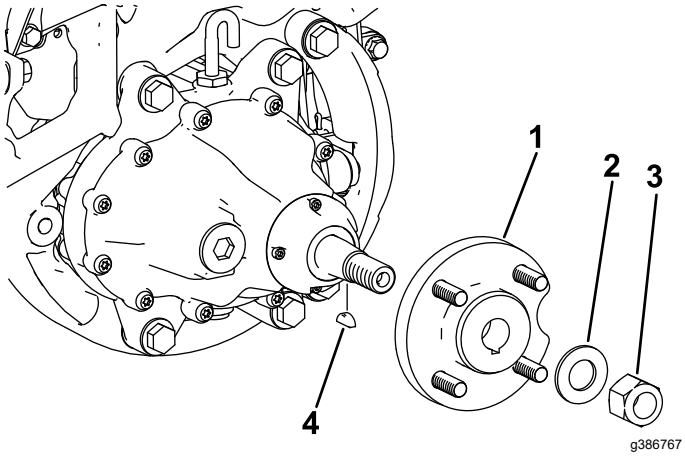

Figura 8

1. Cubo
2. Anilha
3. Porca de bloqueio
4. Chaveta semirredonda

10

Enchimento do fluido da caixa de velocidades do motor de tração

Nenhuma peça necessária

Procedimento

Importante: **A máquina tem de estar nivelada de forma a que a correta quantidade de fluido possa ser adicionada à caixa de engrenagens.**

Certifique-se de que a máquina está nivelada nos apoios dos macacos.

1. Retire o tubo de ventilação e união da parte de cima da caixa de velocidades (Figura 9).

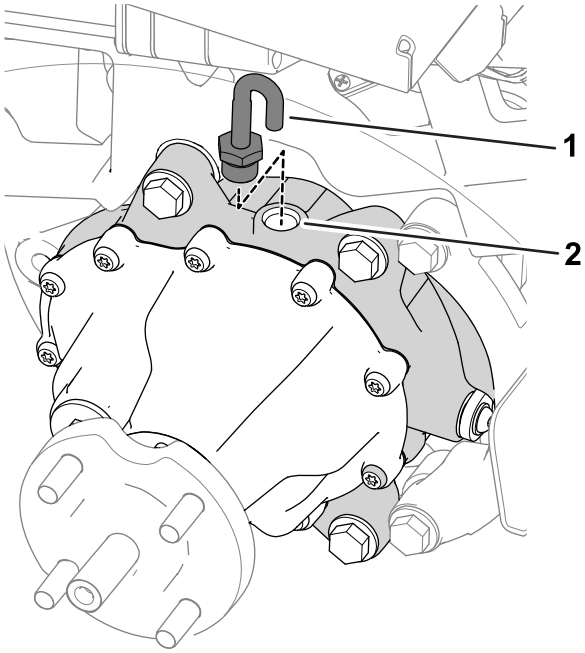

Figura 9

1. Tubo de ventilação e união
2. Porta de enchimento

2. Encha a caixa de velocidades com 384 ml do fluido SAE 80W90 através da porta de enchimento.
3. Instale o tubo de ventilação e união na porta de enchimento (Figura 9).

11

Instalação da roda dianteira

Nenhuma peça necessária

Procedimento

1. Deslize o pneu para o cubo da roda.
2. Instale as porcas das rodas (Figura 10).

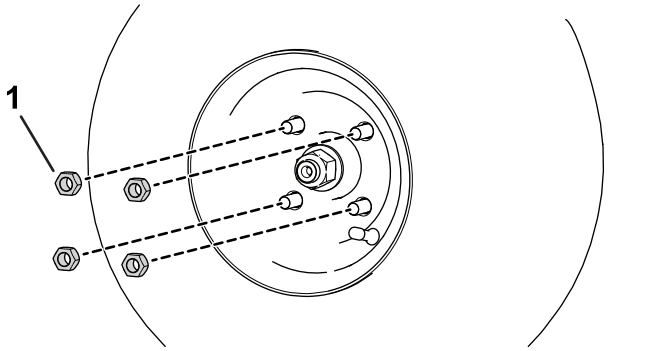

Figura 10

1. Porca de roda

3. Aperte as porcas das rodas (num padrão cruzado como se mostra na Figura 11) com 108 a 122 N·m.

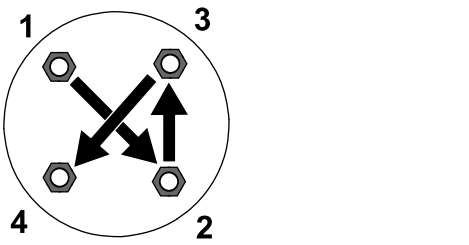

Figura 11

12

Conclusão da instalação

Nenhuma peça necessária

Procedimento

1. Desça a máquina para o chão.
2. Ligue os conectores da alimentação principal; consulte o *Manual do utilizador* da máquina.
3. Teste os motores de tração frontal; consulte o *Manual de serviço* da sua máquina.
4. Calibre os motores de tração frontal; consulte o *Manual de serviço* da sua máquina.



Count on it.