Form No. 3452-306 Rev A

Комплект для замены тягового и колесного мотора

Тяговый блок Greensmaster® eTriFlex® серии 3360 или 3370

Номер модели 147-3051

Номер модели 147-3052

Номер модели 147-3053

Номер модели 147-3054

Инструкции по монтажу

Монтаж

1

Подготовка машины

Детали не требуются

Процедура

1. Установите машину на ровной поверхности.
2. Включите стояночный тормоз.
3. Опустите режущие блоки.
4. Отключите машину и извлеките ключ из замка зажигания.
5. Отсоедините главные разъемы питания; см. *Руководство оператора* для вашей машины.

2

Подъем машины

Детали не требуются

Процедура

Поднимите машину; см. раздел «Подготовка к техническому обслуживанию» в *Руководстве оператора* для вашей машины.

3

Снятие переднего колеса

Детали не требуются

Процедура

Примечание: Если вы заменяете левый колесный мотор (модель № 147-3052 или 147-3054), снимите левое переднее колесо. Если вы заменяете правый колесный мотор (модель № 147-3051 или 147-3053), снимите правое переднее колесо.

1. Ослабьте и отверните зажимные гайки колес (Рисунок 1).

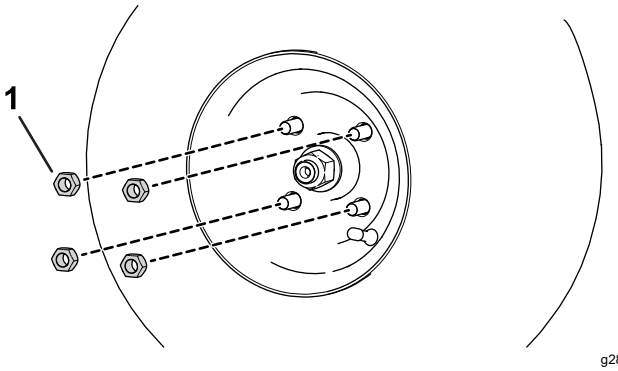

g280226

Рисунок 1

1. Зажимная гайка

2. Снимите колесо.

© 2022—The Toro® Company
8111 Lyndale Avenue South
Bloomington, MN 55420

Регистрация в www.Toro.com.

Перевод исходного документа (RU)
Напечатано в США
Все права защищены

3452-306

4

Снятие ступицы переднего колеса

Детали не требуются

Процедура

1. Ослабьте контргайку передней ступицы по крайней мере на 2 оборота.
2. Используйте съемник с 3 зажимами для ослабления крепления передней ступицы в сборе к валу редуктора.

   Внимание: **Не наносите удары молотком по ступице или редуктору в сборе во время снятия передней ступицы. Нанесение ударов молотком может привести к повреждению редуктора.**
3. Снимите ступицу колеса, отвернув соответствующую контргайку с шайбой со ступицы (Рисунок 2).
4. Снимите сегментную шпонку (Рисунок 2).

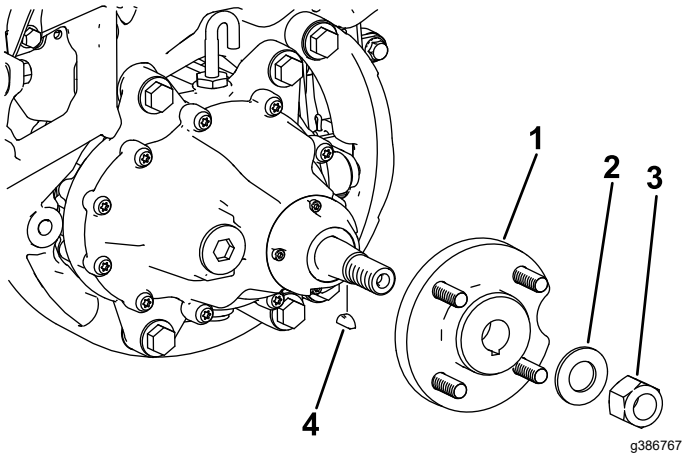

Рисунок 2

1. Ступица
2. Шайба
3. Контргайка
4. Сегментная шпонка

5

Слив рабочей жидкости из редуктора тягового мотора

Детали не требуются

Процедура

1. Подставьте сливной поддон под мотор-колесо в сборе (Рисунок 3).

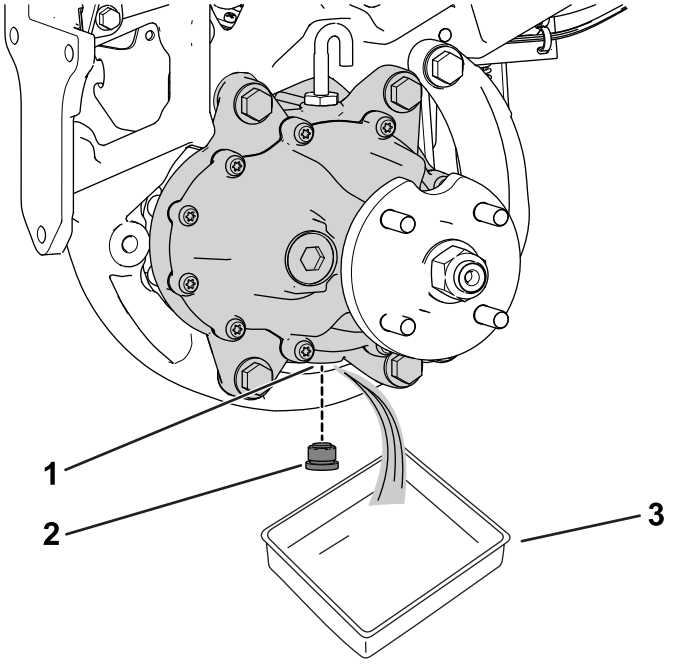

Рисунок 3

1. Сливное отверстие
2. Сливная пробка
3. Поддон

2. Снимите пробку сливного отверстия (Рисунок 3).

   Примечание: Сливное отверстие расположено в нижней части редуктора.

   Примечание: Дайте маслу полностью стечь из редуктора.
3. Очистите пробку.
4. Заверните пробку в сливное отверстие (Рисунок 3).

6

Снятие имеющегося мотора.

Детали не требуются

Процедура

1. Если вы заменяете тяговый мотор (модель № 147-3051 или 147-3052), снимите имеющийся мотор следующим образом:
   A. Снимите и сохраните редуктор и соответствующие крепежные детали с имеющегося мотора в сборе, см. *Руководство по техническому обслуживанию* для вашей машины.
   B. Снимите и удалите в отходы имеющийся мотор в сборе; см. *Руководство по техническому обслуживанию* для вашей машины.
2. Если вы заменяете колесный мотор (модель № 147-3053 или 147-3054), снимите и удалите в отходы имеющийся мотор в сборе; см. *Руководство по техническому обслуживанию* для вашей машины.

7

Установка переходника жгута проводов

Детали, требуемые для этой процедуры:

1	Мотор в сборе
1	Переходник жгута проводов мотора
6	Разъем для сращивания проводов с открытым концом
1	Разъем для сращивания проводов с закрытым концом

Процедура

1. Отрежьте имеющийся переходник мотора от жгута проводов мотора.

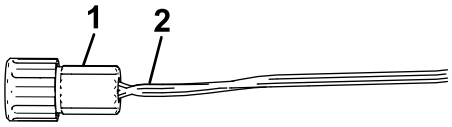

g386267

Рисунок 4

1. Имеющийся переходник мотора
2. Отрежьте здесь.

2. Отрезайте концы проводов жгута так, чтобы оставались отрезки немного разной длины и точки сращивания не находились в одном месте или в одной секции жгута проводов; см. Рисунок 5.
3. Отрежьте провода в новом переходнике так, чтобы получились отрезки соответствующей длины (Рисунок 5).
4. Снимите часть изоляции на отрезках длиной приблизительно по 9,5 мм с 6 проводов переходника и 7 проводов жгута (Рисунок 5).

   Внимание: **Соблюдайте меры предосторожности и следите за тем, чтобы не повредить провод во время обрезания изоляции.**

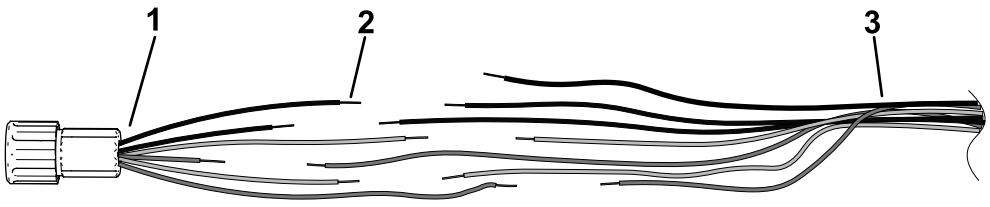

g386280

Рисунок 5

1. Переходник мотора (входящий в комплект)
2. Оголенный провод длиной 9,5 мм.
3. Имеющийся жгут проводов

5. Убедитесь в том, что изоляция провода чистая и на медном проводе нет коррозии, чтобы обеспечить надлежащее сцепление клеящего вещества.
6. На имеющемся жгуте проводов установите разъем для сращивания с закрытым концом на 1 из серых проводов, используя обжимной инструмент с соответствующей позицией обжатия (22-14 AWG); см. вид A на Рисунок 6.

   Примечание: При обжатии места сращивания проследите за тем, чтобы не повредить изоляцию.
7. Используйте подходящую термовоздуходувку для усадки изоляции в месте сращивания так, чтобы клеящее вещество было выдавлено наружу (вид B на Рисунок 6).

   Примечание: Не допускайте перегрева или подгорания изоляции.

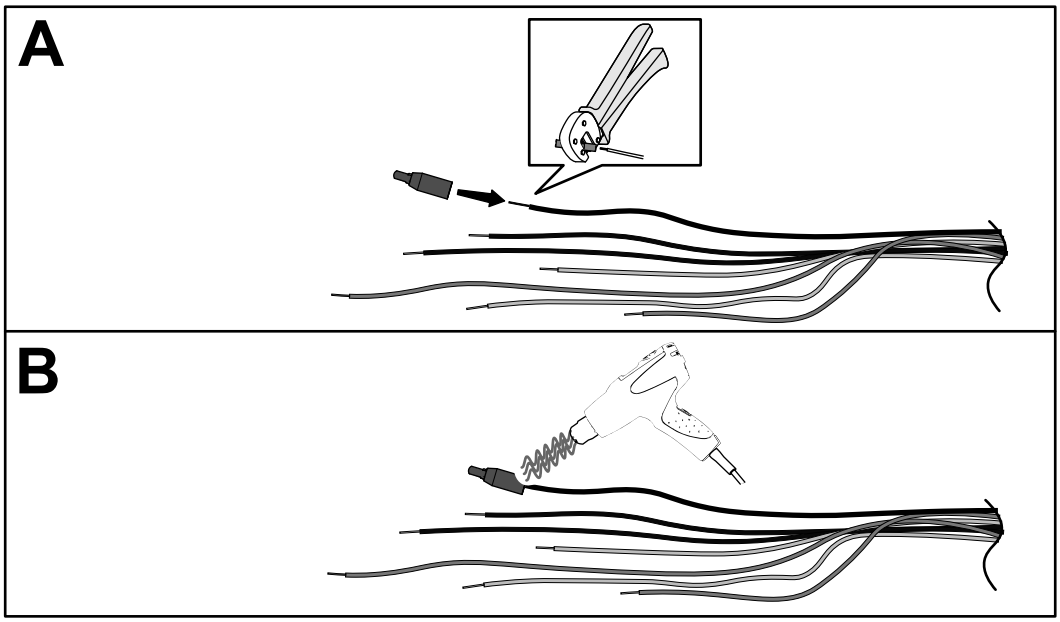

g390752

Рисунок 6

8. На имеющемся жгуте проводов установите разъемы для сращивания с открытыми концами на 6 оставшихся проводах по одному за раз, используя обжимной инструмент с соответствующей позицией обжатия (20-18 AWG); см. вид A на Рисунок 7.

   Примечание: При обжатии места сращивания проследите за тем, чтобы не повредить изоляцию.
9. Вставьте каждый провод переходника мотора в соответствующий разъем для сращивания с открытым концом, проследив за совпадением цветов проводов, и надежно обожмите разъем (вид B на Рисунок 7).
10. Используйте подходящую термовоздуходувку для усадки изоляции в месте сращивания так, чтобы клеящее вещество было выдавлено наружу с каждого конца (вид C на Рисунок 7).

    Примечание: Не допускайте перегрева или подгорания изоляции.

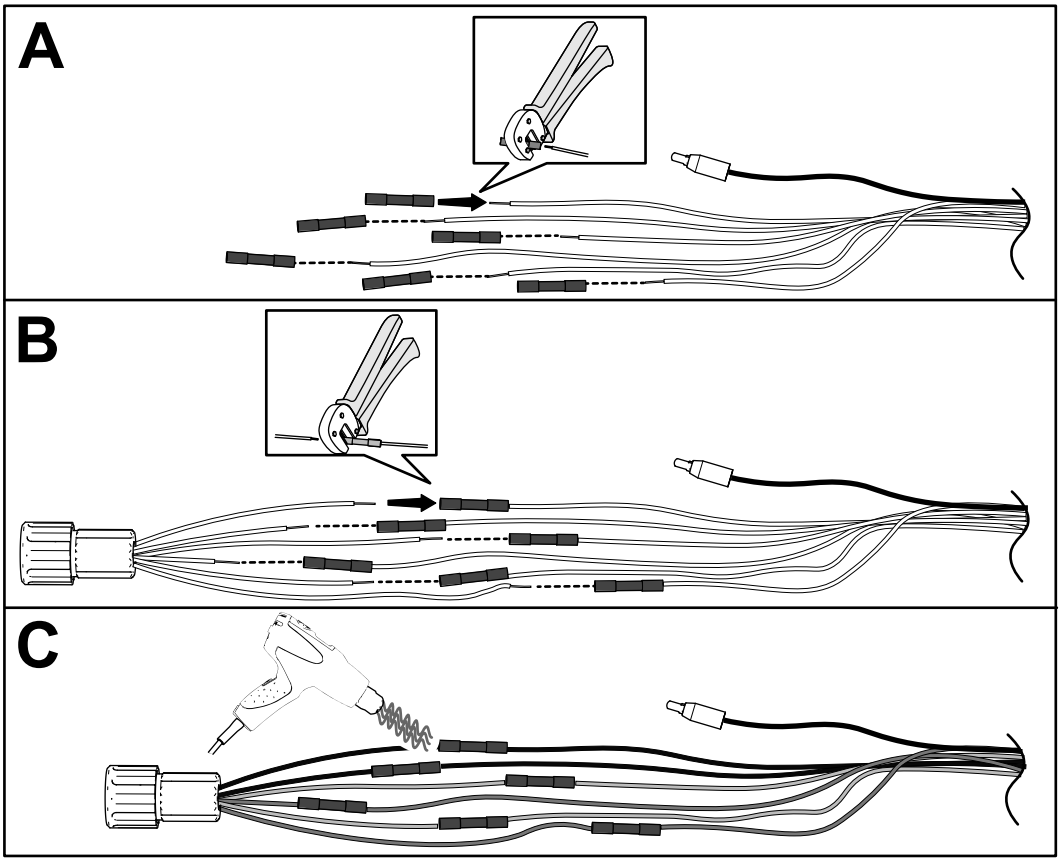

g386293

Рисунок 7

8

Установка мотора

Детали не требуются

Процедура

1. Если вы заменяете тяговый мотор (модель № 147-3051 или 147-3052), установите редуктор (снятый при выполнении пункта 1 в разделе 6 Снятие имеющегося мотора. (страница 2)) на новый мотор. См. *Руководство по техническому обслуживанию* для вашей машины.
2. Установите мотор в сборе на машину; см. *Руководство по техническому обслуживанию* для вашей машины.

9

Установка ступицы переднего колеса

Детали не требуются

Процедура

1. Установите ранее снятую ступицу колеса при помощи соответствующей контргайки и шайбы (Рисунок 8).
2. Затяните гайку ступицы колеса с моментом от 237 до 305 Н·м.
3. Установите сегментную шпонку (Рисунок 8).

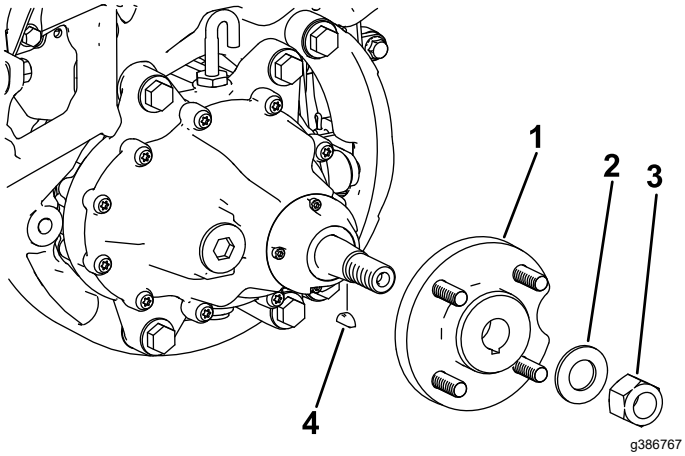

Рисунок 8

1. Ступица
2. Шайба
3. Контргайка
4. Сегментная шпонка

10

Заполнение рабочей жидкостью редуктора тягового мотора

Детали не требуются

Процедура

Внимание: **Машина должна быть расположена горизонтально, чтобы в редуктор можно было залить надлежащий объем рабочей жидкости.**

Убедитесь, что машина расположена горизонтально на подъемных опорах.

1. Снимите вентиляционный шланг и штуцер с верхней части редуктора (Рисунок 9).

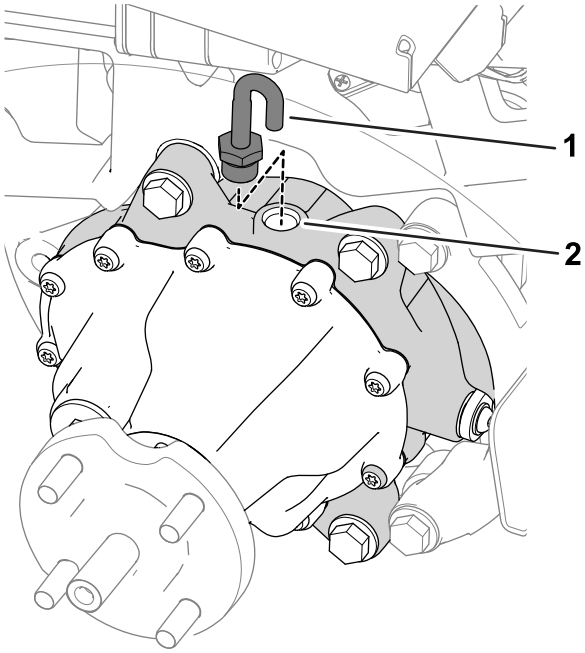

Рисунок 9

1. Вентиляционный шланг и штуцер
2. Отверстие заливной горловины

2. Залейте в редуктор 384 мл рабочей жидкости SAE 80W90 через заливное отверстие.
3. Установите вентиляционный шланг и штуцер в заливное отверстие (Рисунок 9).

11

Установка переднего колеса

Детали не требуются

Процедура

1. Наденьте колесо на ступицу.
2. Заверните зажимные гайки колес (Рисунок 10).

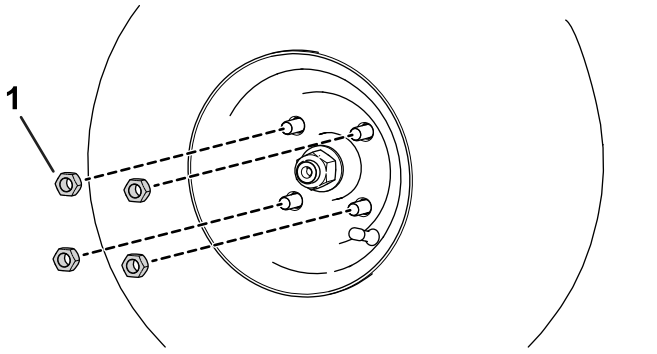

g280226

Рисунок 10

1. Зажимная гайка

3. Затяните зажимные гайки колес (в перекрестном порядке, как показано на Рисунок 11) с моментом от 108 до 122 Н·м.

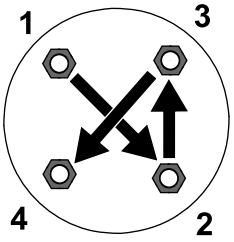

g274650

Рисунок 11

12

Завершение установки

Детали не требуются

Процедура

1. Опустите машину на землю.
2. Подсоедините главные разъемы питания; см. *Руководство оператора* для вашей машины.
3. Проверьте передние тяговые моторы; см. *Руководство по техническому обслуживанию* для вашей машины.
4. Откалибруйте передние тяговые моторы; см. *Руководство по техническому обслуживанию* для вашей машины.



Count on it.