Form No. 3452-307 Rev A

Utbytessats för driv- och hjulmotor

Greensmaster® eTriFlex® 3360- eller 3370-drivenhet

Modellnr 147-3051

Modellnr 147-3052

Modellnr 147-3053

Modellnr 147-3054

Monteringsanvisningar

Montering

1

Förbereda maskinen

Inga delar krävs

Tillvägagångssätt

1. Parkera maskinen på en plan yta.
2. Koppla in parkeringsbromsen.
3. Sänk klippenheterna.
4. Stäng av maskinen och ta ut nyckeln.
5. Koppla loss huvudströmkontakten. Se maskinens *bruksanvisning*.

2

Höja maskinen

Inga delar krävs

Tillvägagångssätt

Höj maskinen – se avsnittet om förberedelser för underhåll i maskinens *bruksanvisning*.

3

Ta bort framhjulet

Inga delar krävs

Tillvägagångssätt

Obs: Om du byter ut en motor på vänster sida (modellnr 147-3052 eller 147-3054) ska du ta bort det vänstra framhjulet. Om du byter ut en motor på höger sida (modellnr 147-3051 eller 147-3053) ska du ta bort det högra framhjulet.

1. Lossa och ta bort hjulmuttrarna (Figur 1).

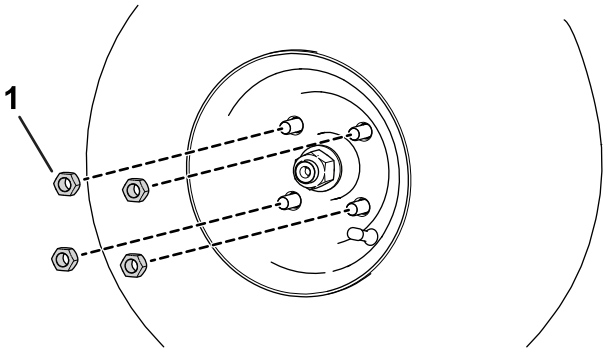

Figur 1

1. Hjulmutter

2. Ta av däcket.

© 2022—The Toro® Company
8111 Lyndale Avenue South
Bloomington, MN 55420

Registrera din produkt på www.Toro.com.

Översättning av originalet (SV)
Tryckt i USA
Med ensamrätt

3452-307

4

Ta bort framhjulsnavet

Inga delar krävs

Tillvägagångssätt

1. Lossa det främre navets låsmutter minst två varv.
2. Använd en avdragare med tre käftar för att lossa det främre navet från växellådsaxeln.

   Viktigt: **Slå inte på framhjulsnavet eller växellådan med en hammare när du tar bort det främre navet. Om du hamrar på enheten kan växellådan skadas.**
3. Ta bort hjulnavet genom att ta bort hjulnavets låsmutter och bricka (Figur 2).
4. Ta bort woodruffkilen (Figur 2).

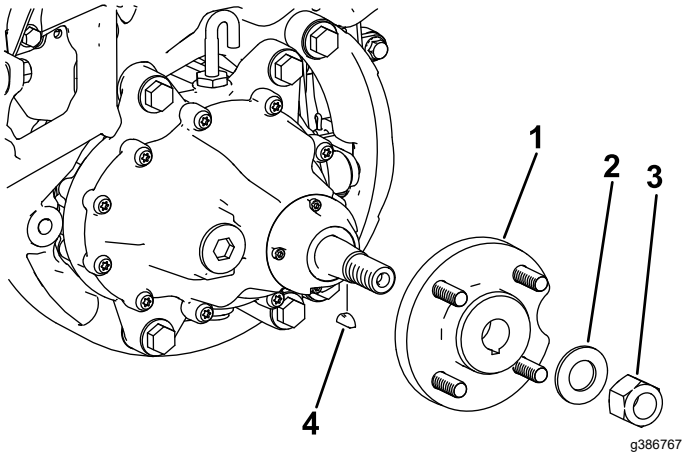

Figur 2

1. Nav
2. Bricka
3. Låsmutter
4. Woodruffkil

5

Tömma drivmotorns växellådsvätska.

Inga delar krävs

Tillvägagångssätt

1. Placera ett avtappningskärl under hjulmotorn (Figur 3).

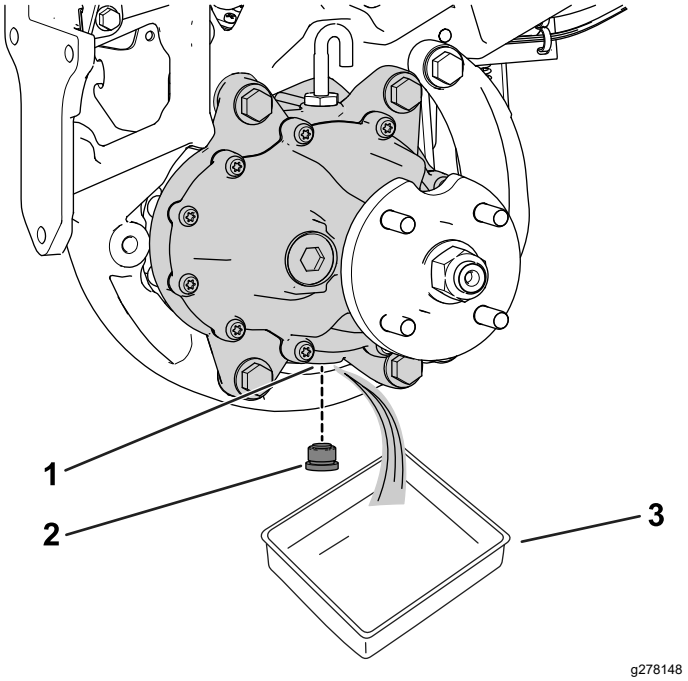

Figur 3

1. Avtappningsöppning
2. Avtappningsplugg
3. Kärl

2. Ta bort pluggen från avtappningsöppningen (Figur 3).

   Obs: Avtappningsöppningen sitter på växellådans undersida.

   Obs: Töm ut all olja från växellådan.
3. Rengör pluggen.
4. Montera avtappningspluggen i avtappningsöppningen (Figur 3).

6

Ta bort den befintliga motorn

Inga delar krävs

Tillvägagångssätt

1. Om du byter ut en drivmotor (artikelnr 147-3051 eller 147-3052) ska du ta bort den befintliga motorn enligt följande:

   A. Ta bort och spara växellådan och dess fästelement från den befintliga motorenheten. Se maskinens *servicehandbok*.

B. Ta bort och kassera den befintliga motorenheten. Se maskinens *servicehandbok*.

2. Om du byter ut en hjulmotor (artikelnr 147-3053 eller 147-3054) ska du ta bort och kassera den befintliga motorenheten. Se maskinens *servicehandbok*.

7

Montera kablageadaptern

Delar som behövs till detta steg:

1	Motorenhet
1	Kablagemotoradapter
6	Skarv med öppen ände
1	Skarv med sluten ände

Tillvägagångssätt

1. Skär loss den befintliga motoradaptern från motorkablaget.

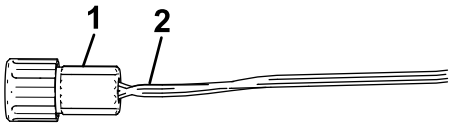

g386267

Figur 4

1. Befintlig motoradapter
2. Skär här

2. Sprid ut ändarna på kablagetrådarna en aning för att undvika att skarvarna befinner sig på samma plats eller del av kablaget. Se Figur 5.
3. Kapa kablarna på den nya adaptern till lämplig längd (Figur 5).
4. Skala av cirka 9,5 mm isolering från de sex adapterkablarna och de sju kablagekablarna (Figur 5).

Viktigt: **Var försiktig och se till att du inte skadar ledningstrådarna när du skalar av isoleringen.**

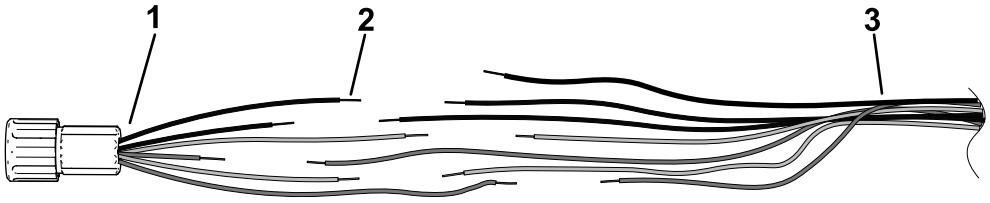

g386280

Figur 5

1. Motoradapter (ingår i satsen)
2. Exponerad kabel 9,5 mm
3. Befintligt kablage

5. Kontrollera att kabelisoleringen är ren och att koppartråden inte är korroderad, så att skarvlimmet fäster ordentligt.
6. På det befintliga kablaget monterar du skarven med sluten ände på en av de grå trådarna med hjälp av ett pressförbindningsverktyg som matchar positionen (22–14 AWG). Se A i Figur 6.

Obs: Skada inte isoleringen när du sätter fast skarven.

7. Använd en lämplig värmepistol för att sätta fast skarvisoleringen tills limmet har pressats ut (B i Figur 6).

   Obs: Överhetta inte och bränn inte isoleringen.

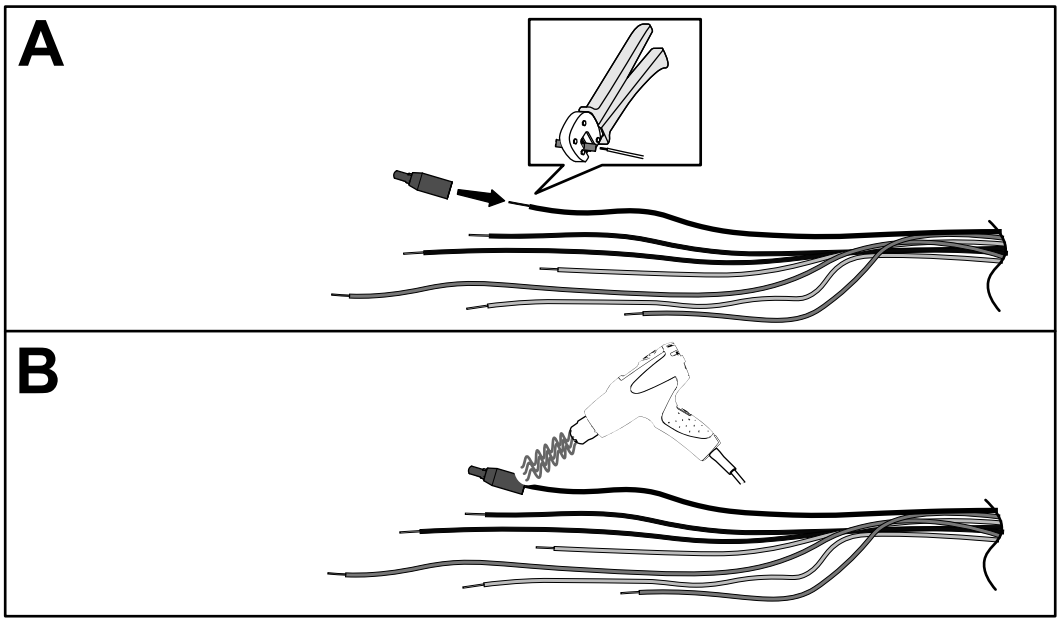

g390752

Figur 6

8. På det befintliga kablaget monterar du en skarv med öppen ände på var och en av de sex återstående kabeländarna med hjälp av ett pressförbindningsverktyg som matchar positionen (20–18 AWG). Se A i Figur 7.

   Obs: Skada inte isoleringen när du sätter fast skarven.

9. För in var och en av motoradapterkablarna i respektive skarv med öppen ände, matcha kablarnas isoleringsfärger och tryck fast kontakten ordentligt (B i Figur 7).

10. Använd en lämplig värmepistol för att skala av skarvisoleringen tills limmet har pressats ut från varje ände (C i Figur 7).

    Obs: Överhetta inte och bränn inte isoleringen.

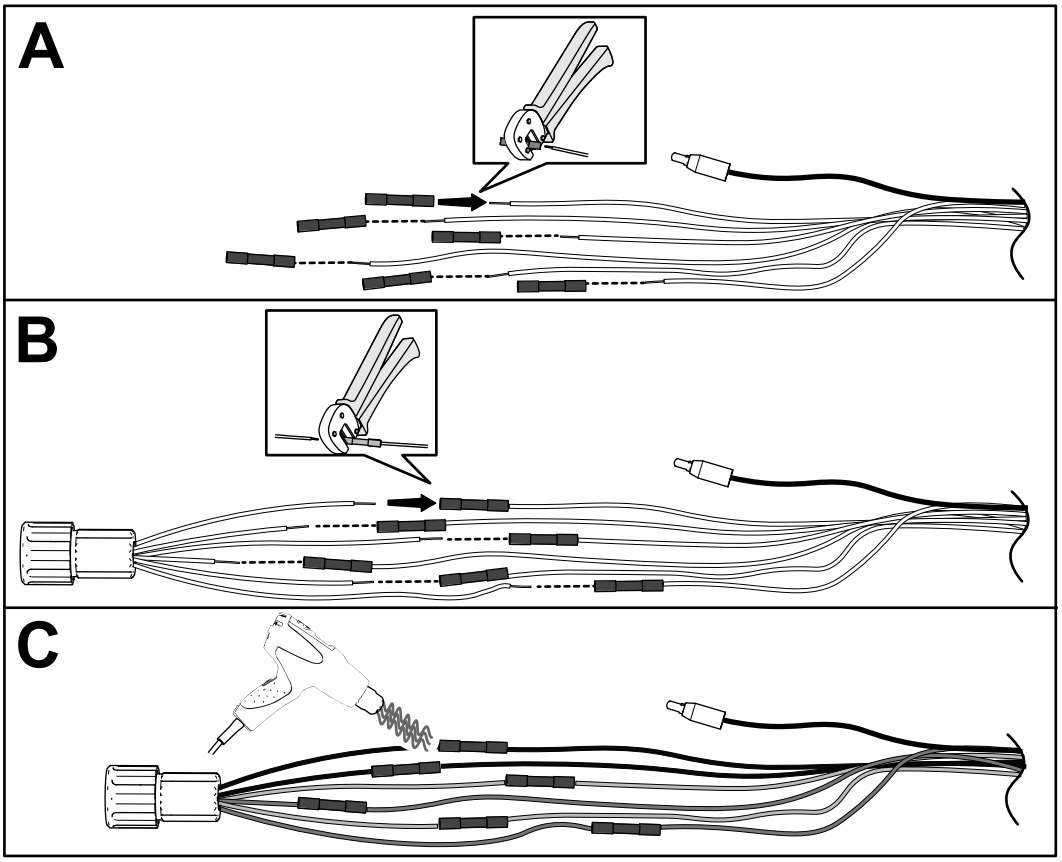

g386293

Figur 7

8

Montera motorn

Inga delar krävs

Tillvägagångssätt

1. Om du byter ut en drivmotor (artikelnr 147-3051 eller 147-3052) ska du montera växellådan (borttagen i steg 1 i 6 Ta bort den befintliga motorn (sida 2)) på den nya motorn. Se maskinens *servicehandbok*.
2. Montera motorenheten på maskinen. Se maskinens *servicehandbok*.

9

Montera framhjulsnavet

Inga delar krävs

Tillvägagångssätt

1. Montera hjulnavet som du tog bort tidigare med låsmuttern och brickan som tillhör den (Figur 8).
2. Dra åt den främre navmuttern från 237 till 305 Nm.
3. Montera woodruffkilen (Figur 8).

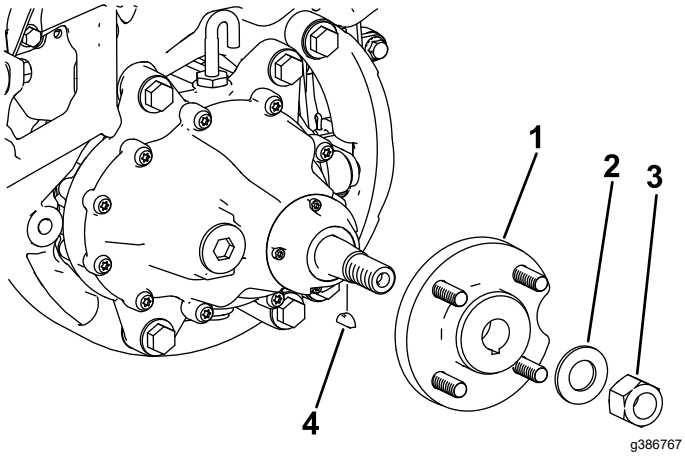

Figur 8

1. Nav
2. Bricka
3. Låsmutter
4. Woodruffkil

10

Fylla på drivmotorns växellådsvätska

Inga delar krävs

Tillvägagångssätt

Viktigt: **Maskinen måste stå plant så att rätt mängd vätska kan fyllas på i växellådan.**

Säkerställ att maskinen står plant på pallbockarna.

1. Ta bort luftningsslangen och nippeln från växellådans ovansida (Figur 9).

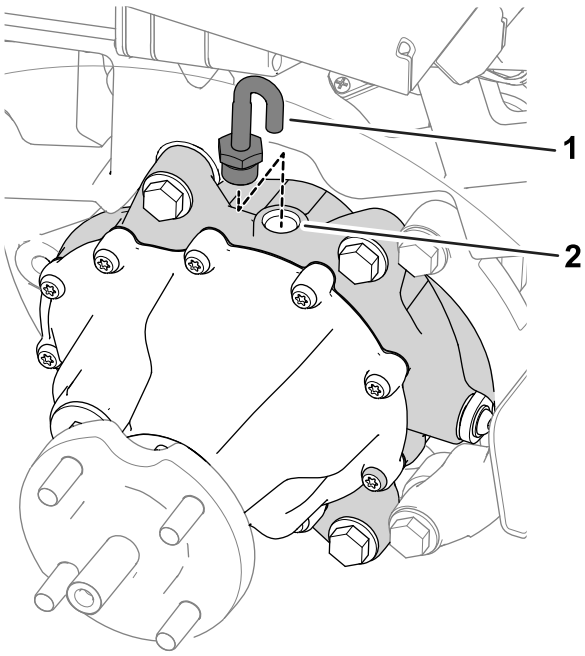

Figur 9

1. Luftningsslang och nippel
2. Påfyllningsöppning

2. Fyll växellådan med 384 ml SAE 80W90-vätska genom påfyllningsöppningen.
3. Montera luftningsslangen och kopplingen i påfyllningsöppningen (Figur 9).

11

Montera framhjulet

Inga delar krävs

Tillvägagångssätt

1. Skjut in däcket i hjulnavet.
2. Montera hjulmuttrarna (Figur 10).

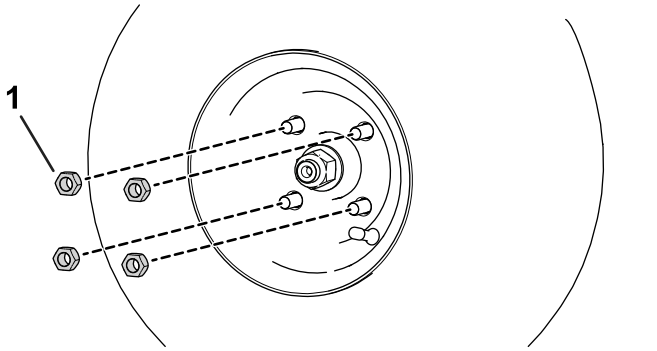

Figur 10

1. Hjulmutter

3. Dra åt hjulmuttrarna (i ett korsningsmönster enligtFigur 11) till 108–122 Nm.

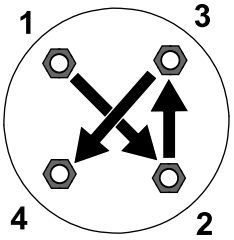

Figur 11

12

Slutföra monteringen

Inga delar krävs

Tillvägagångssätt

1. Sänk maskinen till marken.
2. Anslut huvudströmkontakten. Se maskinens *bruksanvisning*.
3. Testa de främre drivmotorerna. Se maskinens *servicehandbok*.
4. Kalibrera de främre drivmotorerna. Se maskinens *servicehandbok*.



Count on it.