Form No. 3436-665 Rev B

Count on it.

Bedienungsanleitung

Aufsitzer der Serie Z Master® Professional 7000

mit einem TURBO FORCE® Mähwerk (132 cm oder 152 cm)

Modellnr. 72264TE—Seriennr. 406427909 und höher
Modellnr. 72265TE—Seriennr. 406427926 und höher
Modellnr. 72279TE—Seriennr. 406397919 und höher

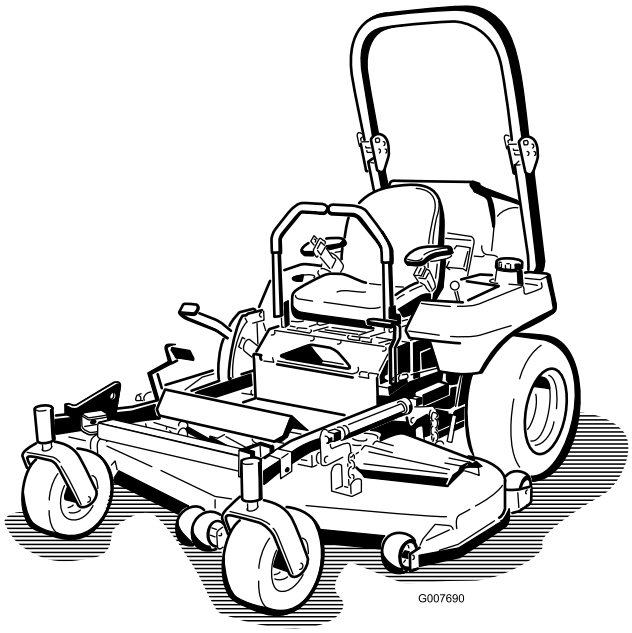

Registrieren Sie Ihr Produkt unter www.Toro.com.
Originaldokuments (DE)

3436-665

Dieses Produkt erfüllt alle relevanten europäischen Richtlinien; weitere Details finden Sie in der produktspezifischen Konformitätserklärung (DOC).

Brutto- oder Nettodrehmoment: Das Brutto- oder Nettodrehmoment dieses Motors wurden vom Motorhersteller im Labor gemäß SAE J1940 oder J2723 ermittelt. Der tatsächliche Motordrehmoment bei dieser Klasse der Mäher ist bei einer Konfiguration zur Einhaltung der Sicherheits-, Emissions- und Betriebsanforderungen wesentlich geringer. Weitere Informationen finden Sie in der Motorbedienungsanleitung des Herstellers, die mit der Maschine ausgeliefert wurde.

Weitere Informationen finden Sie in der Motorbedienungsanleitung des Herstellers, die mit der Maschine ausgeliefert wurde.

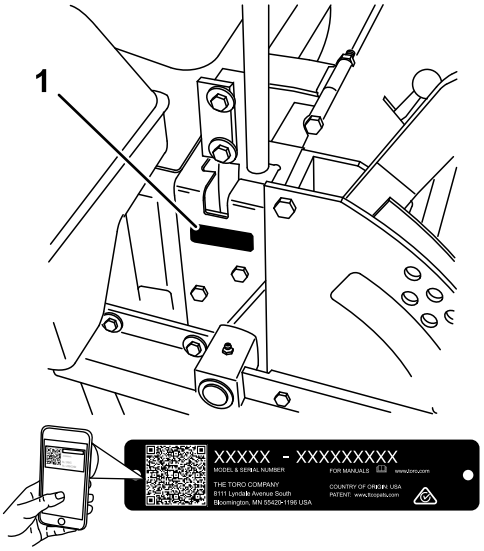

g248729

Bild 1

1. Typenschild mit Modell- und Seriennummer

Modellnr.	_____
Seriennr.	_____

In dieser Anleitung werden zwei Begriffe zur Hervorhebung von Informationen verwendet. **Wichtig** weist auf spezielle technische Informationen hin, und **Hinweis** hebt allgemeine Informationen hervor, die Ihre besondere Beachtung verdienen.

Einführung

Dieser Aufsitzer mit Sichelmessern sollte von Landschaftsbauern und geschulten Lohnarbeitern verwendet werden. Er ist hauptsächlich für das Mähen von Gras auf gepflegten Grünflächen in Privat- oder öffentlichen Anlagen gedacht. Wenn diese Maschine für einen anderen Zweck als vorgesehen eingesetzt wird, kann das für Sie und andere Personen gefährlich sein.

Lesen Sie diese Informationen sorgfältig durch, um sich mit dem ordnungsgemäßen Einsatz und der Wartung des Geräts vertraut zu machen und Verletzungen und eine Beschädigung des Geräts zu vermeiden. Sie tragen die Verantwortung für einen ordnungsgemäßen und sicheren Einsatz des Geräts.

Besuchen Sie Toro.com, hinsichtlich Produktsicherheit und Schulungsunterlagen, Zubehörinformationen, Standort eines Händlers oder Registrierung des Produkts.

Wenden Sie sich an den Toro-Vertragshändler oder Kundendienst, wenn Sie eine Serviceleistung, Originalersatzteile von Toro oder weitere Informationen benötigen. Haben Sie dafür die Modell- und Seriennummern der Maschine griffbereit. Bild 1 zeigt die Position der Modell- und Seriennummern am Produkt. Tragen Sie hier bitte die Modell- und Seriennummern des Geräts ein.

Wichtig: **Scannen Sie mit Ihrem Mobilgerät den QR-Code (falls vorhanden) auf dem Seriennummernaufkleber, um auf Garantie-, Ersatzteil- oder andere Produktinformationen zuzugreifen.**

Inhalt

Sicherheit 4
Sicherheitswarnsymbol 4
Allgemeine Sicherheit 4
Winkelanzeige 5
Sicherheits- und Bedienungsschilder 6
Produktübersicht 16
Bedienelemente 17
Vor dem Einsatz 18
Vor der sicheren Verwendung 18
Durchführen täglicher Wartungsarbeiten 20
Betanken 20
Einfahren einer neuen Maschine 22
Verwenden des Überrollschutzes 22
Verwendung der Sicherheitsschalter 23
Einstellen des Sitzes 24
Entriegeln des Sitzes 24
Ändern der Sitzfederung 25
Während des Einsatzes 25
Hinweise zur Sicherheit während des Betriebs 25

© 2022—The Toro® Company
8111 Lyndale Avenue South
Bloomington, MN 55420

Kontaktieren Sie uns unter www.Toro.com.
Druck: USA
Alle Rechte vorbehalten

Betätigen der Feststellbremse 28
Einsetzen des Zapfwellenantriebsschalters 28
Einsetzen der Gasbedienung 29
Anlassen des Motors bei normalem Wetter 29
Anlassen des Motors bei kaltem Wetter (unter -5 °C) 30
Abstellen des Motors 30
Verwenden der Fahrantriebshebel 31
Fahren mit der Maschine 31
Verwenden des Seitenauswurfs 32
Einstellen der Schnitthöhe 33
Einstellen der Antiskalpierrollen 33
Einstellen des Handrads für das Richtungsablenkblech 34
Einstellen des Richtungsablenkblechs 35
Einsatz mit dem Überhitzungssensor 36
Betriebshinweise 36
Nach dem Einsatz 37
Hinweise zur Sicherheit nach dem Betrieb 37
Verwenden des Kraftstoffhahns. 37
Schieben der Maschine per Hand 38
Transportieren der Maschine 38
Wartung 41
Sicherheit bei Wartungsarbeiten 41
Empfohlener Wartungsplan 42
Verfahren vor dem Ausführen von Wartungsarbeiten 44
Verwendung des Z Stand™ 44
Lösen der Mähwerkabdeckung 46
Entfernen der Blechschutzvorrichtung. 46
Schmierung 47
Einfetten der Maschine 47
Anbringen von Leicht- oder Sprühöl 47
Einschmieren des Mähwerks und der Riemenspannscheiben 48
Einfetten der Laufradschwenkarme 49
Einfetten der Laufradnaben 50
Warten des Motors 51
Sicherheitshinweise zum Motor 51
Warten des Luftfilters 51
Warten des Motoröls 52
Warten der Kraftstoffanlage 57
Warten des Kraftstofffilters und Wasserabscheiders 57
Warten des Kraftstofftanks 58
Warten der elektrischen Anlage 58
Hinweise zur Sicherheit der Elektroanlage 58
Warten des Akkus 58
Warten der Sicherungen 60
Warten des Antriebssystems 61
Prüfen des Sicherheitsgurtes 61
Einstellen der Spurweite 61
Prüfen des Reifendrucks 61
Prüfen Sie die Radmuttern 62
Anziehen der Radnaben-Kronenmutter 62
Anpassung des Laufradschwenkarm-Lagers 62
Warten des Getriebes 62
Einstellen der Elektrokupplung 63
Warten der Kühlanlage 65
Prüfen des Motorkühlmittelstands 65
Reinigen des Hydraulikölkühlers und des Kühlergitters 66
Wechseln des Kühlmittels 66
Warten der Bremsen 66
Einstellen der Feststellbremse 66
Warten der Riemen 67
Prüfen der Riemen 67
Austauschen des Mähwerk-Treibriemens 67
Austauschen des Zapfwellen-Treibriemens 70
Austauschen des Pumpen-Treibriemens 71
Auswechseln und Spannen des Lichtmaschinen-Treibriemens 71
Warten der Bedienelementanlage 72
Einstellen der Neutralstellung des Fahrantriebshebels 72
Warten der Hydraulikanlage 74
Sicherheit der Hydraulikanlage 74
Hydrauliköl – technische Angaben 74
Prüfen des Hydraulikölstands 74
Wechseln des Hydrauliköls und des -filters 74
Entlüften der Hydraulikanlage 76
Einstellen der Leerlaufstellung der Hydraulikpumpe 76
Warten des Mähwerks 79
Sicherheitshinweise zum Messer 79
Warten der Schnittmesser 79
Nivellieren des Mähwerks an drei Stellen 82
Austauschen des Ablenkblechs 84
Reinigung 85
Reinigen der Mähwerkunterseite 85
Beseitigung von Abfällen 85
Einlagerung 86
Sicherheit bei der Einlagerung 86
Reinigung und Einlagerung 86
Fehlersuche und -behebung 87
Schaltbilder 90

Sicherheit

Diese Maschine erfüllt EN ISO 5395:2013.

Sicherheitswarnsymbol

Dieses Sicherheitswarnsymbol (Bild 2) wird in diesem Handbuch und an der Maschine verwendet, um wichtige Sicherheitsmeldungen zu kennzeichnen, die zur Verhinderung von Unfällen befolgt werden müssen.

Dieses Symbol bedeutet: **ACHTUNG! PASSEN SIE AUF! IHRE SICHERHEIT STEHT AUF DEM SPIEL!**

g000502

Bild 2

Sicherheitswarnsymbol

Das Sicherheitswarnsymbol wird über Information dargestellt, die Sie vor unsicheren Handlungen oder Situationen warnt, und es wird begleitet durch das Wort **GEFAHR**, **WARNUNG** oder **VORSICHT**.

GEFAHR: bezeichnet eine unmittelbar drohende Gefahr. Wenn sie nicht gemieden wird, **sind** Tod oder schwerste Verletzungen die Folge.

WARNUNG: bezeichnet eine möglicherweise drohende Gefahr. Wenn sie nicht gemieden wird, **können** Tod oder schwerste Verletzungen die Folge sein.

VORSICHT: bezeichnet eine möglicherweise drohende Gefahr. Wenn sie nicht gemieden wird, **können leichte** oder geringfügige Verletzungen die Folge sein.

In dieser Anleitung werden zwei weitere Begriffe zur Hervorhebung von Informationen verwendet. **Wichtig** weist auf spezielle technische Informationen hin, und **Hinweis** hebt allgemeine Informationen hervor, die Ihre besondere Beachtung verdienen.

Allgemeine Sicherheit

Diese Maschine kann Hände und Füße amputieren und Gegenstände aufschleudern. Toro hat diesen Rasenmäher so konstruiert und getestet, dass er einen relativ sicheren Betrieb ermöglicht; die Nichtbeachtung der Sicherheitshinweise kann jedoch zu Verletzungen oder zum Tod führen.

- Lesen, verstehen, und befolgen Sie alle Anweisungen und Warnhinweise in der Betriebsanleitung und anderen Schulungsunterlagen, an der Maschine, am Motor, und an den Anbaugeräten. Alle Bediener und Mechaniker müssen geschult sein. Wenn der/die Bediener oder Techniker dieses Handbuch nicht lesen können, liegt es in der Verantwortung des Eigentümers, ihnen dieses Material bereitzustellen; Unterlagen in anderen Sprachen können auf unserer Website verfügbar sein.
- Lassen Sie die Maschine nur von geschultem, verantwortungsbewussten, und körperlich fähigen Personal, das mit der sicheren Bedienung, den Bedienelementen, und den Sicherheitszeichen und -anweisungen vertraut ist, bedienen. Kinder oder nicht geschulte Personen sollten das Gerät nie verwenden oder warten. Örtliche Vorschriften schränken u. U. das Mindestalter von Bedienern ein.
- Stellen Sie den Überrollbügel immer ganz auf und arretieren ihn. Legen Sie den Sicherheitsgurt an.
- Setzen Sie die Maschine nicht in der Nähe von Abhängen, Gräben, Böschungen, Gewässern oder anderen Gefahrenstellen sowie an Hanglagen mit einem Gefälle von mehr als 15 Grad ein.
- Halten Sie Hände und Füße von beweglichen Teilen fern.
- Betreiben Sie die Maschine niemals mit beschädigten Schutzvorrichtungen, Schutzblechen, oder Abdeckungen. Halten Sie Schutzvorrichtungen, Schutzbleche, Schalter, und andere Vorrichtungen immer an ihrem Platz und in einwandfreiem Zustand.
- Halten Sie die Maschine an, stellen Sie den Motor ab und ziehen Sie den Schlüssel ab, bevor Sie Wartungsarbeiten durchführen, Auftanken oder Verstopfungen entfernen.

Winkelanzeige

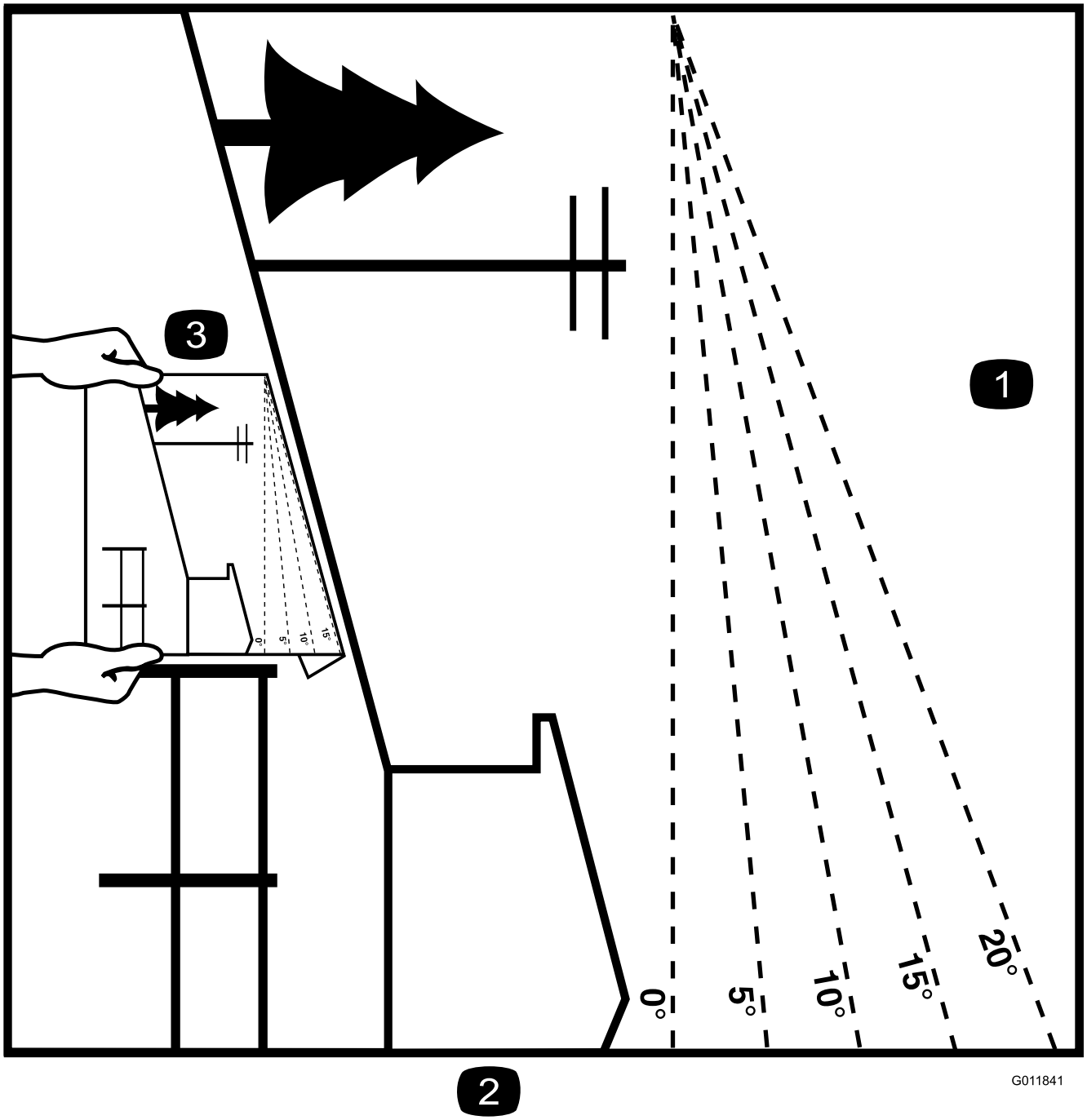

Bild 3

Sie dürfen diese Seite für den persönlichen Gebrauch kopieren.

1. Das maximale Gefälle, an dem Sie die Maschine einsetzen können, beträgt **15 Grad**. Ermitteln Sie mit der Gefälletabelle das Gefälle der Hänge vor dem Einsatz. **Setzen Sie diese Maschine nicht auf Hängen ein, die ein Gefälle von mehr als 15 Grad aufweisen.** Falten Sie entlang der entsprechenden Linie, um dem empfohlenen Gefälle zu entsprechen.
2. Fluchten Sie diese Kante mit einer vertikalen Oberfläche aus (Baum, Gebäude, Zaunpfahl, Pfosten usw.).
3. Beispiel, wie Sie Gefälle mit der gefalteten Kante vergleichen

Sicherheits- und Bedienungsschilder

Die Sicherheits- und Anweisungsaufkleber sind gut sichtbar; sie befinden sich in der Nähe der möglichen Gefahrenbereiche. Tauschen Sie beschädigte oder verloren gegangene Aufkleber aus.

Akkusymbole

Der Akku weist einige oder alle der folgenden Symbole auf.

1. Explosionsgefahr
2. Vermeiden Sie Feuer, offenes Licht und rauchen Sie nicht
3. Verätzungsgefahr/Verbrennungsgefahr durch Chemikalien
4. Tragen Sie eine Schutzbrille.
5. Lesen Sie die *Bedienungsanleitung*.
6. Unbeteiligte Personen dürfen sich nicht in der Nähe des Akkus aufhalten.
7. Tragen Sie eine Schutzbrille; explosive Gase können Blindheit und andere Verletzungen verursachen.
8. Die Säure im Akku kann schwere chemische Verbrennungen und Blindheit verursachen.
9. Spülen Sie die Augen sofort mit Wasser und gehen Sie sofort zum Arzt.
10. Bleihaltig: Nicht wegwerfen

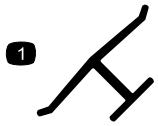

decaloemmarkt

Herstellermarke

1. Gibt an, dass das Messer Teil der Originalmaschine des Herstellers ist.

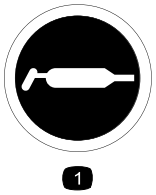

decal58-6520

58-6520

1. Schmierung

decal93-7010

93-7010

1. Gefahr durch herausgeschleuderte Objekte: Unbeteiligte müssen einen Abstand zur Maschine halten.
2. Gefahr durch vom Mähwerk herausgeschleuderte Gegenstände: Lassen Sie das Ablenkblech immer montiert.
3. Gefahr von Schnittverletzungen/einer Amputation von Händen oder Füßen durch Mähwerkmesser: Halten Sie sich von beweglichen Teilen fern.

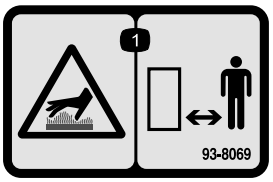

decal93-8069

93-8069

1. Gefahr einer heißen Oberfläche oder Verbrennung: Halten Sie Abstand zur heißen Fläche.

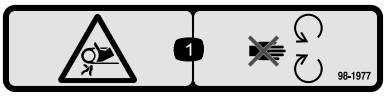

decal98-1977

98-1977

1. Einzugsgefahr im Riemen: Halten Sie sich von sich drehenden Teilen fern.

decal98-4387

98-4387

1. Warnung: Tragen Sie einen Gehörschutz.

Nur Maschinen mit Seitenauswurf

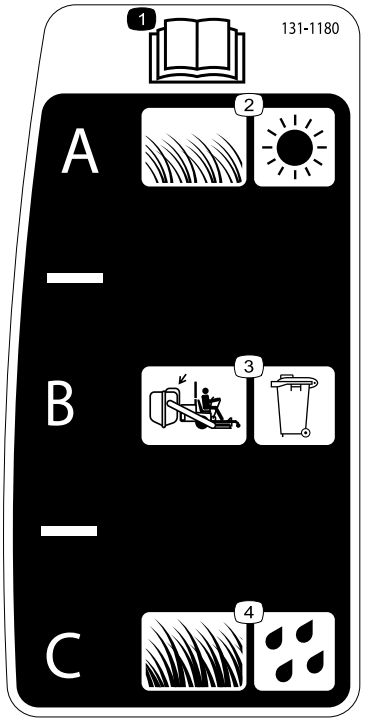

decal131-1180

131-1180

1. Lesen Sie die *Bedienungsanleitung*.
2. Kurzes, dünnes Gras; trocken
3. Fangkorb Einstellung
4. Hohes, dichtes Gras; nass

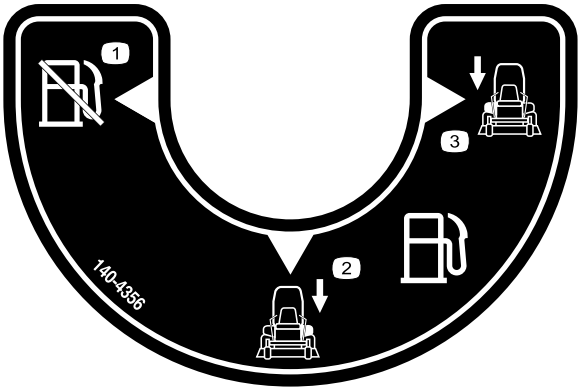

decal140-4356

140-4356

1. Kraftstoffhahn: geschlossen
2. Kraftstoffhahn: linker Tank
3. Kraftstoffhahn: rechter Tank

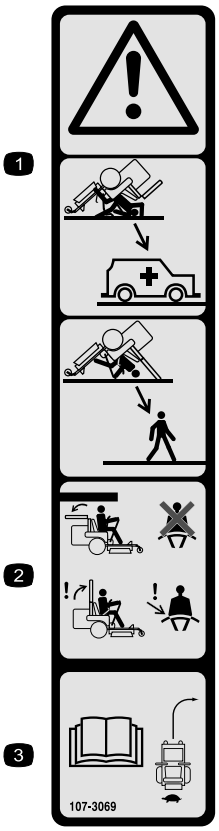

decal107-3069

107-3069

1. Warnung: Es besteht kein Überrollschutz, wenn der Überrollbügel abgesenkt ist.
2. Lassen Sie den Überrollbügel aufgestellt und arretiert und legen Sie den Sicherheitsgurt an, um schwere oder tödliche Verletzungen aufgrund eines Überschlagens zu vermeiden. Senken Sie den Überrollbügel nur ab, wenn es unbedingt erforderlich ist. Legen Sie keinen Sicherheitsgurt an, wenn der Überrollbügel abgesenkt ist.
3. Lesen Sie die *Bedienungsanleitung*. Fahren Sie langsam und vorsichtig.

decal133-8062

133-8062

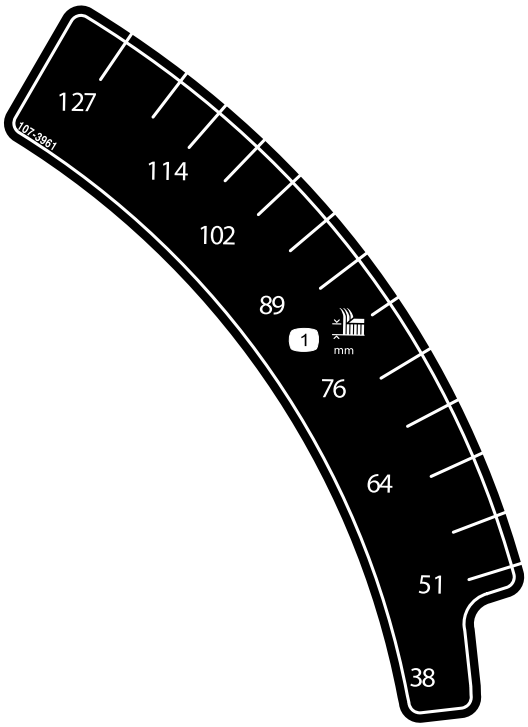

decal107-3961

107-3961

1. Schnitthöhe in Millimeter

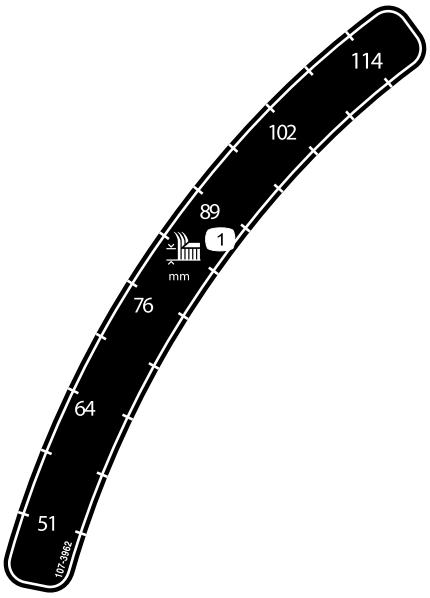

decal107-3962

107-3962

1. Schnitthöhe in Millimeter

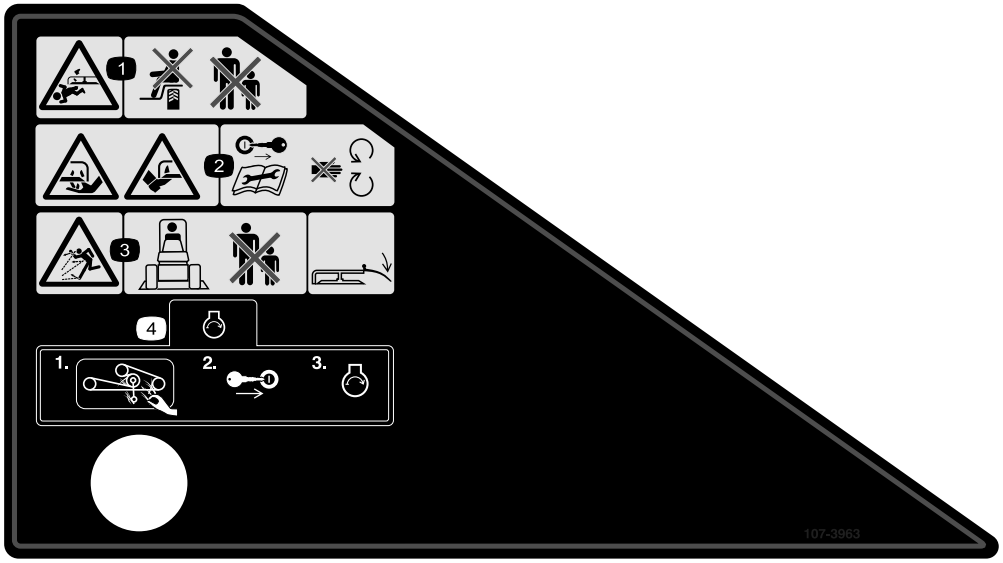

decal107-3963

107-3963

1. Schnitt- bzw. Amputationsgefahr beim Schnittmesser: Nehmen Sie nie Passagiere mit, und halten Sie Unbeteiligte fern.
2. Schnitt- bzw. Amputationsgefahr an Händen und Füßen beim Schnittmesser: Ziehen Sie den Schlüssel ab und lesen Sie die Anweisungen, bevor Sie Wartungs- oder Reparaturarbeiten ausführen. Halten Sie einen Sicherheitsabstand zu beweglichen Teilen.
3. Gefahr durch ausgeworfene Gegenstände: Halten Sie Unbeteiligte fern; nehmen Sie nie das Ablenkblech ab.
4. Entfernen Sie vor dem Anlassen des Motors Gras- und Rückstände vom Mähwerkriemen und den Riemenscheiben. Stecken Sie den Schlüssel ein und lassen Sie den Motor an.

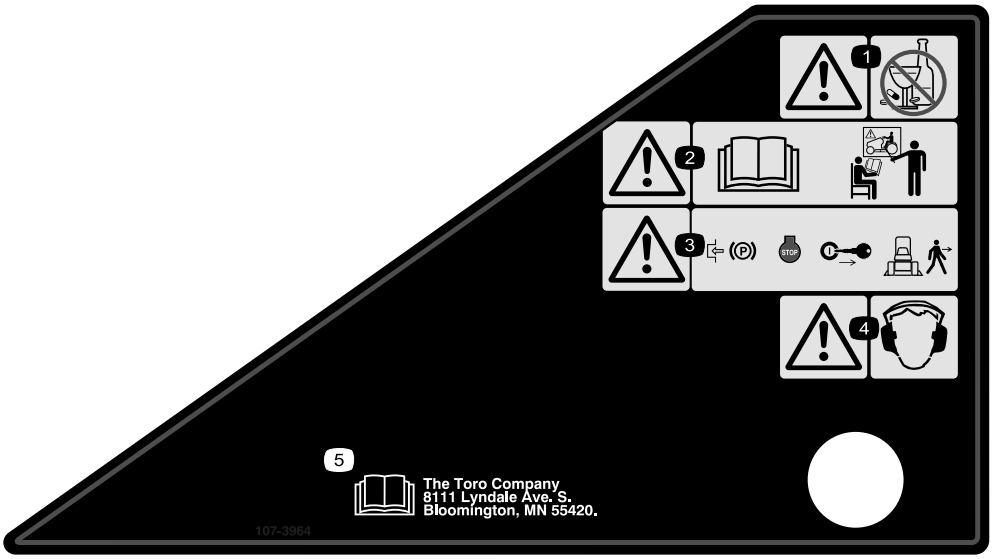

decal107-3964

107-3964

1. Warnung: Nehmen Sie keine Arzneimittel/Drogen oder Alkohol zu sich.
2. Warnung: Lesen Sie die *Bedienungsanleitung* und lassen Sie sich schulen.
3. Warnung: Aktivieren Sie die Feststellbremse, stellen Sie den Motor ab und ziehen Sie den Schlüssel ab, bevor Sie die Maschine verlassen.
4. Warnung: Tragen Sie einen Gehörschutz.
5. Lesen Sie die *Bedienungsanleitung*.

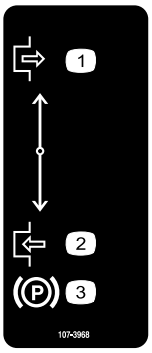

decal107-3968

107-3968

1. Auskuppeln
2. Einkuppeln
3. Feststellbremse

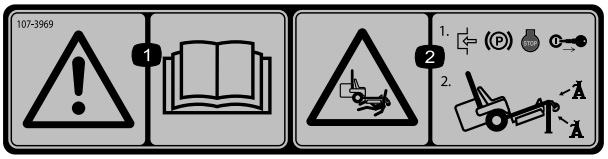

decal107-3969

107-3969

1. Warnung: Lesen Sie die *Bedienungsanleitung*.
2. Quetschgefahr beim Mähwerk: Aktivieren Sie die Feststellbremse, stellen Sie den Motor ab und ziehen Sie den Schlüssel ab, bevor Sie unter dem Mähwerk arbeiten.

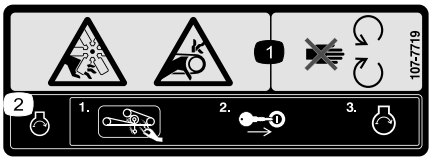

decal107-7719

107-7719

1. Gefahr: Schnittwunden/Amputation am Ventilator und Verheddern am Riemen: Berühren Sie keine beweglichen Teilen.
2. Entfernen Sie vor dem Anlassen des Motors Gras- und Rückstände vom Mähwerkriemen und den Riemenscheiben. Stecken Sie den Schlüssel ein und lassen Sie den Motor an.

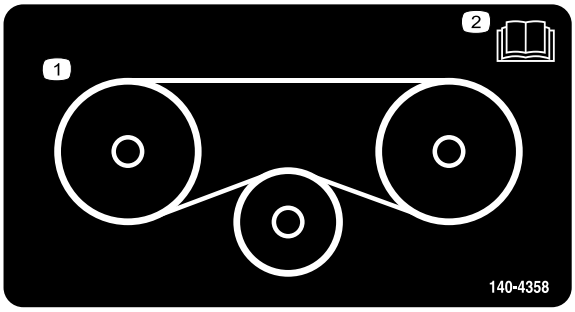

decal140-4358

140-4358

1. Riemenführung
2. Lesen Sie die *Bedienungsanleitung*.

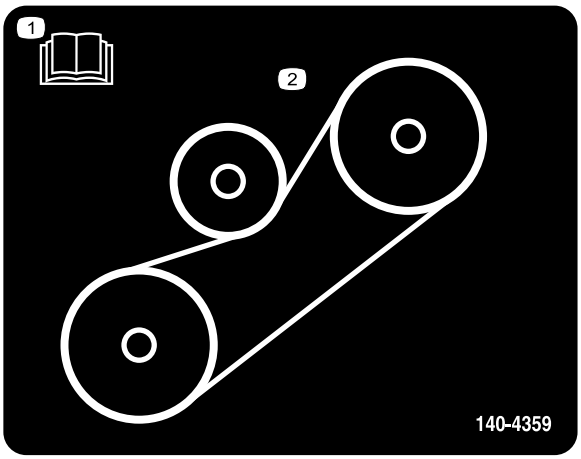

decal140-4359

140-4359

1. Lesen Sie die *Bedienungsanleitung*.
2. Riemenführung

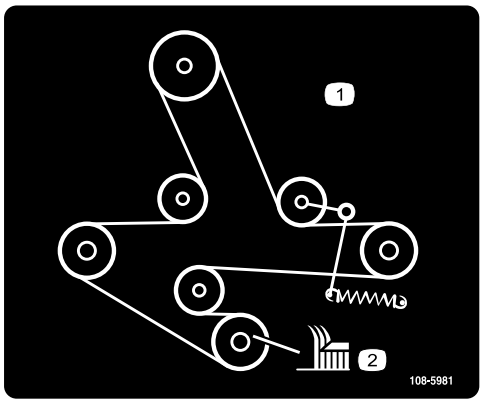

decal108-5981

108-5981

1. Riemenführung
2. Schnitthöhe

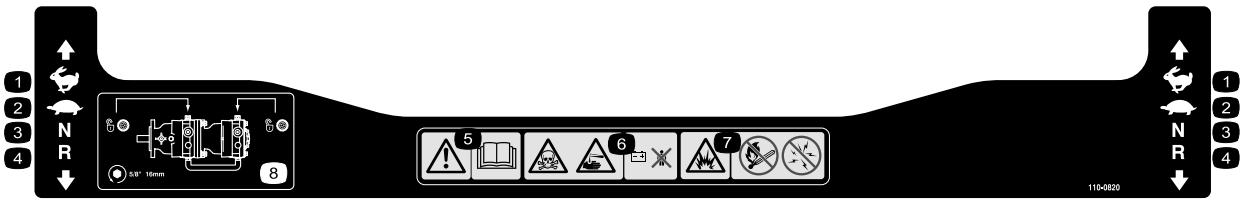

decal110-0820

110-0820

1. Schnell
2. Langsam
3. Neutral
4. Rückwärts
5. Warnung: Lesen Sie die *Bedienungsanleitung*.
6. Vergiftungsgefahr und Verätzungsgefahr durch ätzende Flüssigkeiten und Chemikalien: Kommen Sie nicht mit der Batterie in Berührung.
7. Explosionsgefahr: Vermeiden Sie Feuer, offenes Licht und vermeiden Sie Funkenbildung.
8. Drehen Sie zum Entriegeln des Fahrantriebs das Sicherheitsventil mit einem ⅝" oder 16 mm Schraubschlüssel um eine ganze Umdrehung nach links.

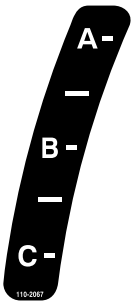

decal110-2067

110-2067

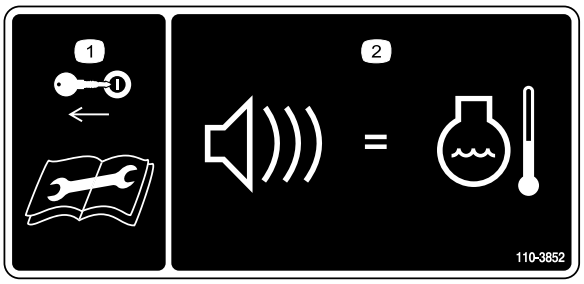

decal110-3852

110-3852

1. Ziehen Sie vor dem Durchführen von Wartungs- oder Reparaturarbeiten den Schlüssel ab und lesen Sie die Anweisungen.
2. Ein Dauerton wird bei Überhitzung des Motors ausgelöst.

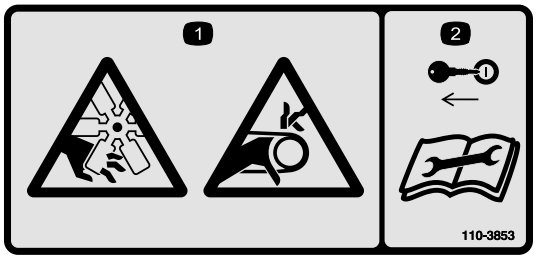

decal110-3853

110-3853

1. Schnitt- bzw. Amputationsgefahr am Lüfter und Verheddern am Riemen:
2. Ziehen Sie den Schlüssel aus dem Zündschloss und lesen Sie vor dem Durchführen von Wartungsarbeiten die Bedienungsanleitung.

Nur Maschinen mit Heckauswurf

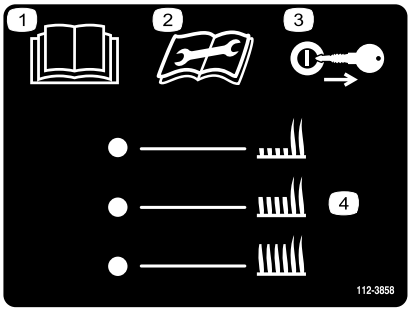

decal112-3858

112-3858

1. Lesen Sie die *Bedienungsanleitung*.
2. Lesen Sie die *Bedienungsanleitung* vor dem Durchführen von Wartungsmaßnahmen.
3. Ziehen Sie vor dem Einstellen der Schnitthöhe den Zündschlüssel ab.
4. Schnitthöheneinstellungen

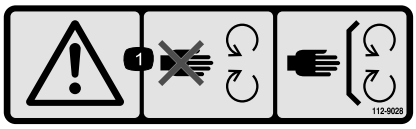

decal112-9028

112-9028

1. Warnung: Berühren Sie keine beweglichen Teile und nehmen Sie keine Schutzbleche und Schutzvorrichtungen ab.

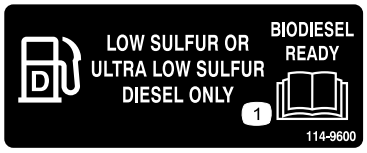

decal114-9600

114-9600

1. Lesen Sie die *Bedienungsanleitung.*

decal115-4212

115-4212

1. Hydraulikölstand
2. Lesen Sie die *Bedienungsanleitung*.
3. Warnung: Berühren Sie nicht die heiße Oberfläche.

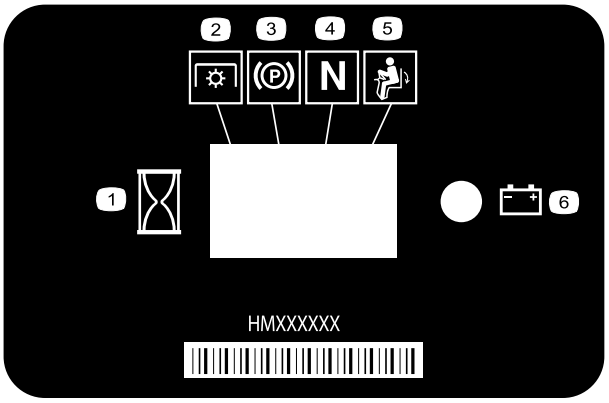

decal116-5610

116-5610

1. Betriebsstundenzähler
2. Zapfwelle
3. Feststellbremse
4. Neutral
5. Sitzkontaktschalter
6. Batterie

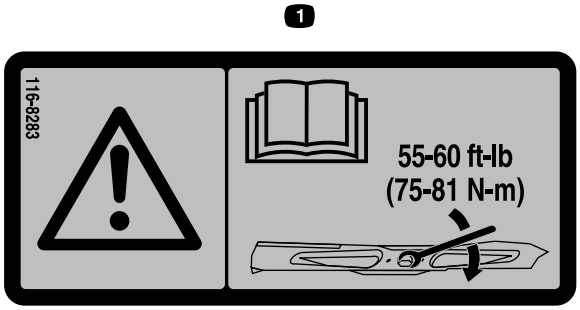

decal116-8283

116-8283

1. Warnung: Lesen Sie in der *Bedienungsanleitung* nach, wie Sie die Schnittmesserschraube/-mutter bis auf 75-81 N·m anziehen.

Nur Maschinen mit Heckauswurf

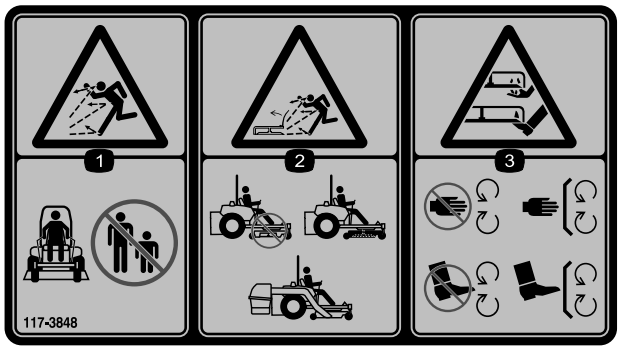

decal117-3848

117-3848

1. Gefahr durch herausgeschleuderte Objekte: Unbeteiligte müssen einen Abstand zur Maschine halten.
2. Gefahr durch vom angehobenen Ablenkblech herausgeschleuderte Gegenstände: Setzen Sie die Maschine nicht ohne Ablenkblech oder Heckfangsystem ein.
3. Schnitt- und Verletzungsgefahr für Hände oder Füße beim Schnittmesser: Halten Sie sich von beweglichen Teilen fern und nehmen Sie keine Schutzvorrichtungen ab.

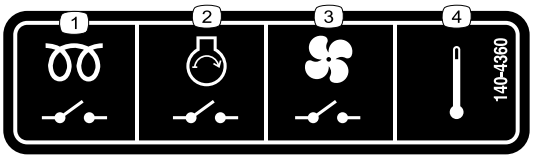

decal140-4360

140-4360

1. Glühkerzenrelais
2. Motoranlassrelais
3. Lüfterrelais
4. Temperatur

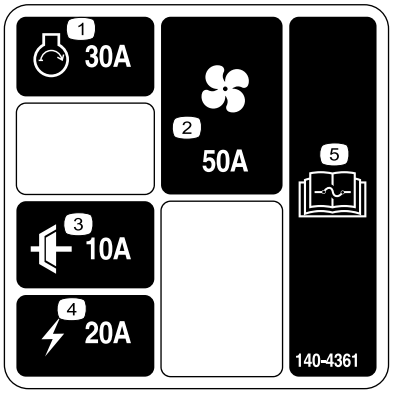

decal140-4361

140-4361

1. Motoranlasser: 30 A
2. Lüfter: 50 A
3. Kupplung: 10 A
4. Strom: 20 A
5. Lesen Sie die *Bedienungsanleitung* bezüglich weiterer Angaben über die Sicherungen.

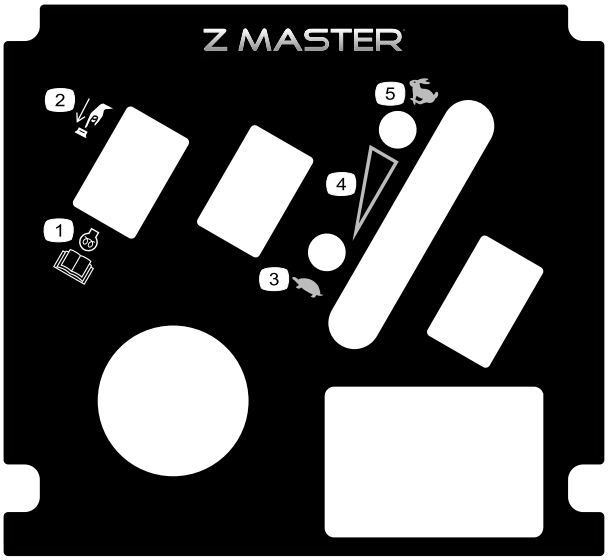

decal121-7562

121-7562

1. Einfaches Anlassen
2. Informationen zum Vorheizen des Motors finden Sie in der *Bedienungsanleitung*.
3. Langsam
4. Stufenlos verstellbare Geschwindigkeitsregelung
5. Schnell

---

decal126-2055

126-2055

1. Radmutter; mit 129 N·m anziehen.
2. Radnabenmutter; mit 319 N·m anziehen.
3. Lesen Sie vor dem Durchführen von Wartungsarbeiten die *Bedienungsanleitung*. Prüfen Sie das Drehmoment nach den ersten 100 Betriebsstunden und dann alle 500 Betriebsstunden.

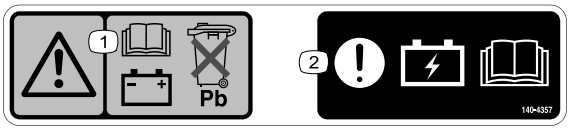

decal140-4357

140-4357

1. Warnung: Lesen Sie die *Bedienungsanleitung* für Informationen zur Batterie. Entsorgen Sie die Bleibatterie nicht.
2. Achtung: In der *Bedienungsanleitung* finden Sie Angaben zum Aufladen der Batterie.

Nur Maschinen mit Seitenauswurf

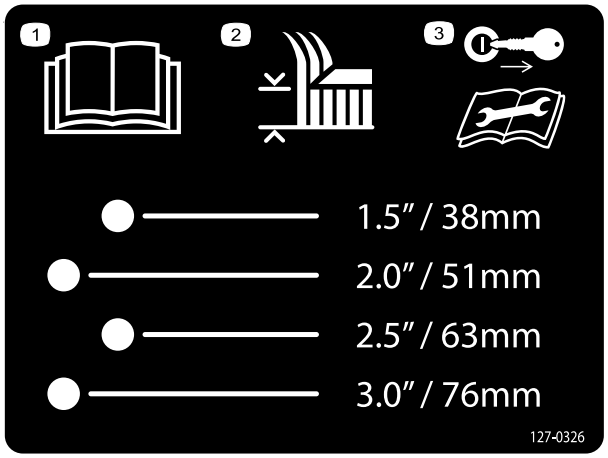

decal127-0326

127-0326

1. Lesen Sie die *Bedienungsanleitung*.
2. Schnitthöhe
3. Ziehen Sie vor dem Durchführen von Wartungsarbeiten den Zündschlüssel ab und lesen Sie die *Bedienungsanleitung*.

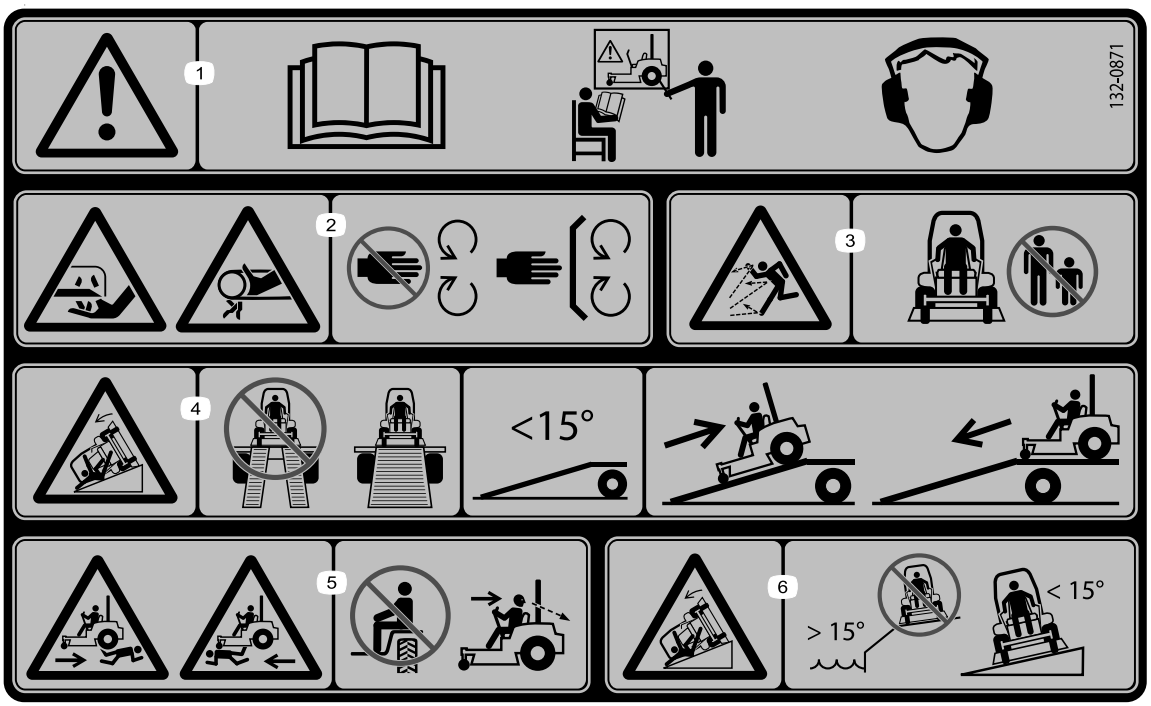

decal132-0871

132-0871

Hinweis: Diese Maschine erfüllt die dem Industriestandard entsprechenden Stabilitätstests der statischen Standfestigkeit in Längs- und Querrichtung mit der auf dem Aufkleber angebrachten empfohlenen Maximalneigung. Lesen Sie die Anweisungen in der *Bedienungsanleitung* für den Betrieb der Maschine an Hanglagen und die Bedingungen, unter denen die Maschine eingesetzt wird, um zu ermitteln, ob die Maschine unter den Bedingungen an diesem Tag und an diesem Ort verwendet werden kann. Veränderungen im Gelände können zu einer Veränderung in der Neigung für den Betrieb der Maschine führen.

1. Warnung: Lesen Sie die *Bedienungsanleitung*; alle Bediener sollten vor dem Einsatz der Maschine geschult werden. Tragen Sie einen Gehörschutz.
2. Schnitt-/Amputationsgefahr der Hand: Halten Sie einen Abstand zu drehenden Teilen und lassen Sie alle Schutzvorrichtungen und Schutzbleche montiert.
3. Gefahr durch herausgeschleuderte Objekte: Unbeteiligte müssen einen Abstand zur Maschine halten.
4. Kippgefahr: Verwenden Sie beim Verladen auf einen Anhänger nicht zwei Rampen sondern nur eine Rampe, die für die Maschine breit genug ist und eine Neigung von weniger als 15 Grad hat; fahren Sie rückwärts auf die Rampe und vorwärts von der Rampe herunter.
5. Gefahr durch Überfahren: Nehmen Sie keine Passagiere mit; schauen Sie nach hinten, wenn Sie im Rückwärtsgang mähen.
6. Kippgefahr: verwenden Sie die Maschine nicht in der Nähe von Abhängen oder an Steigungen über 15°. Fahren Sie nur auf Steigungen unter 15°.

Nur Maschinen mit Seitenauswurf

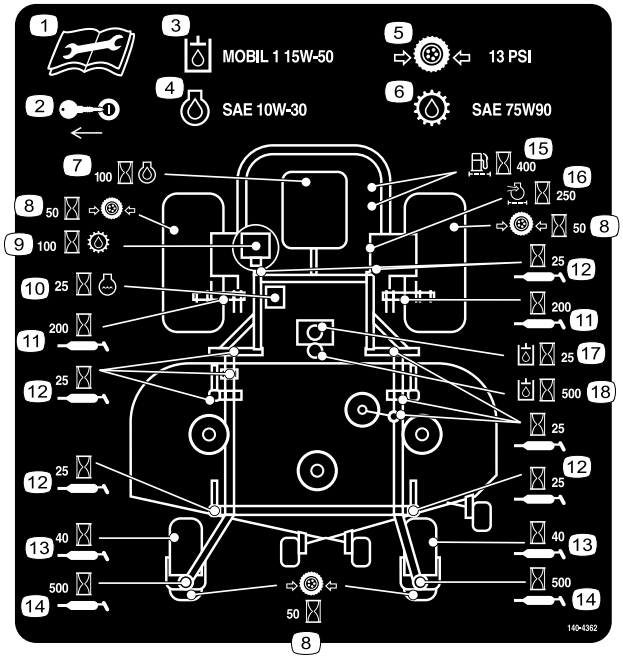

decal140-4362

140-4362

1. Lesen Sie die *Bedienungsanleitung* vor Durchführung von Wartungsarbeiten.
2. Ziehen Sie den Zündschlüssel ab.
3. Hydrauliköl: Mobil 1 15W-50
4. Motoröl: SAE 10W-30
5. Reifendruck: 13 psi
6. Getriebeflüssigkeit: SAE 75W90
7. Alle 100 Betriebsstunden: Motoröl wechseln
8. Alle 50 Betriebsstunden: Reifendruck prüfen
9. Alle 100 Betriebsstunden: Getriebeflüssigkeit wechseln
10. Alle 25 Betriebsstunden: Motorkühlmittel wechseln
11. Alle 200 Betriebsstunden: einfetten
12. Alle 25 Betriebsstunden: einfetten
13. Alle 40 Betriebsstunden: einfetten
14. Alle 500 Betriebsstunden: einfetten
15. Alle 400 Betriebsstunden: Kraftstofffilter wechseln
16. Alle 250 Betriebsstunden: Luftfilter wechseln
17. Alle 25 Betriebsstunden: Hydrauliköl wechseln
18. Alle 500 Betriebsstunden: Hydrauliköl wechseln

Nur Maschinen mit Heckauswurf

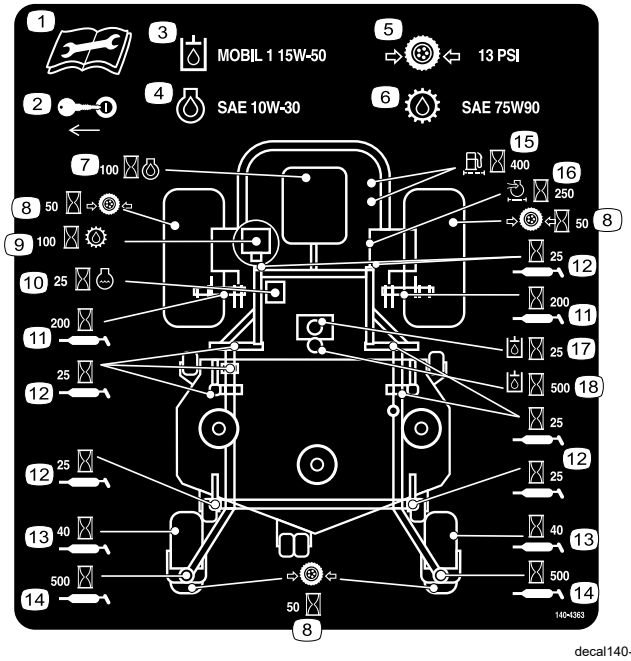

decal140-4363

140-4363

1. Lesen Sie die *Bedienungsanleitung* vor Durchführung von Wartungsarbeiten.
2. Ziehen Sie den Zündschlüssel ab.
3. Hydrauliköl: Mobil 1 15W-50
4. Motoröl: SAE 10W-30
5. Reifendruck: 13 psi
6. Getriebeflüssigkeit: SAE 75W90
7. Alle 100 Betriebsstunden: Motoröl wechseln
8. Alle 50 Betriebsstunden: Reifendruck prüfen
9. Alle 100 Betriebsstunden: Getriebeflüssigkeit wechseln
10. Alle 25 Betriebsstunden: Motorkühlmittel wechseln
11. Alle 200 Betriebsstunden: einfetten
12. Alle 25 Betriebsstunden: einfetten
13. Alle 40 Betriebsstunden: einfetten
14. Alle 500 Betriebsstunden: einfetten
15. Alle 400 Betriebsstunden: Kraftstofffilter wechseln
16. Alle 250 Betriebsstunden: Luftfilter wechseln
17. Alle 25 Betriebsstunden: Hydrauliköl wechseln
18. Alle 500 Betriebsstunden: Hydrauliköl wechseln

Produktübersicht

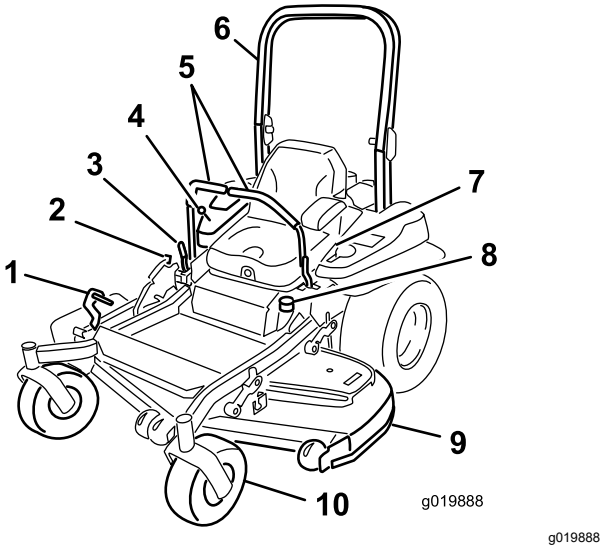

Bild 4

Maschinen mit Seitenauswurf

1. Schnitthöhenhebel (Mähwerkhub)
2. Transportriegel
3. Feststellbremshebel
4. Bedienelemente
5. Fahrantriebshebel
6. Überrollbügel
7. Sicherheitsgurt
8. Tankdeckel
9. Mähwerk
10. Laufrad

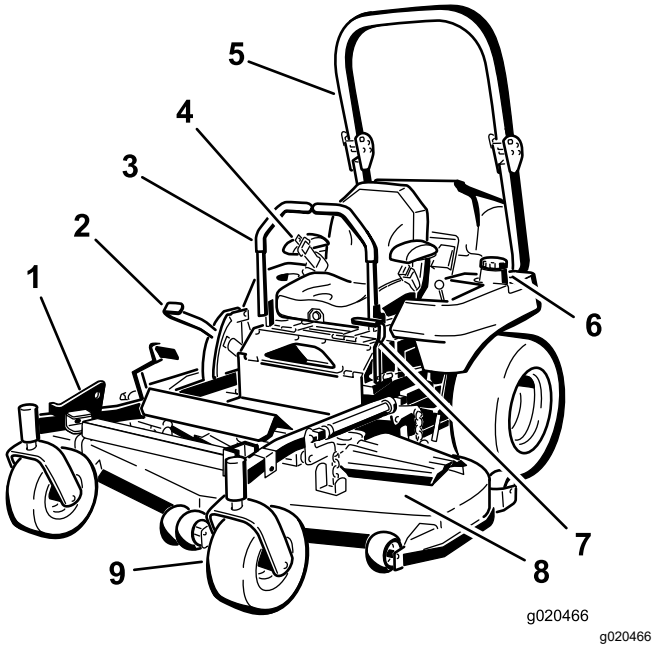

Bild 5

Maschinen mit Heckauswurf

1. Z Stand©
2. Schnitthöhenhebel
3. Fahrantriebshebel
4. Sicherheitsgurt
5. Überrollbügel
6. Kraftstoffdeckel (beide Seiten)
7. Feststellbremshebel
8. Mähwerk
9. Laufrad

Bedienelemente

Machen Sie sich vor dem Start des Motors und der Verwendung der Maschine mit allen Bedienelementen vertraut.

Bedienfeld

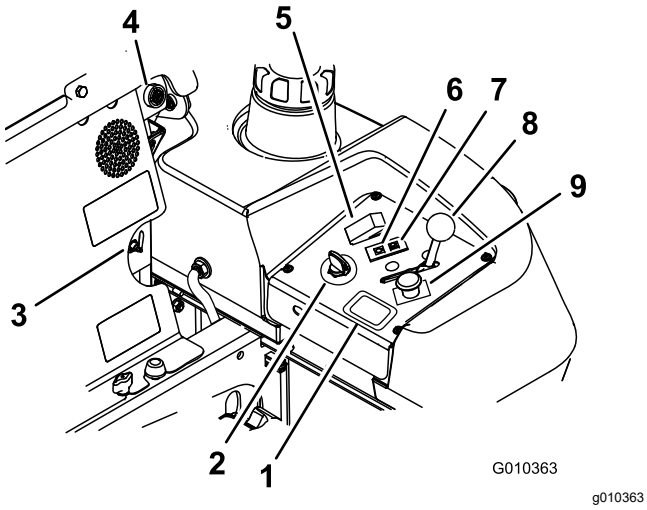

Bild 6

1. Betriebsstundenzähler
2. Zündschloss
3. Kraftstoffhahn
4. Alarmsummer
5. Glühkerzenschalter
6. Glühkerzenlampe
7. Motortemperaturlampe
8. Gasbedienung
9. Zapfwellenschalter

Zündschloss

Das Zündschloss, mit dem der Motor angelassen und abgestellt wird, hat drei Stellungen: AUS, LAUF und START. Siehe Anlassen des Motors bei normalem Wetter (Seite 29).

Gasbedienung

Die Gasbedienung steuert die Motordrehzahl und hat eine fortlaufend variable Einstellung von SLOW (LANGSAM) bis FAST (SCHNELL) (Bild 6).

Zapfwellenantriebsschalter

Mit dem Zapfwellenantriebsschalter, der durch ein Zapfwellensymbol dargestellt wird, kuppeln Sie den Antrieb der Mähwerkmesser ein oder aus (Bild 6).

Betriebsstundenzähler

Der Betriebsstundenzähler zeichnet die Stunden auf, die der Motor gelaufen ist. Er läuft, wenn der Motor läuft. Richten Sie Ihre regelmäßigen Wartungsmaßnahmen nach dieser Angabe (Bild 7).

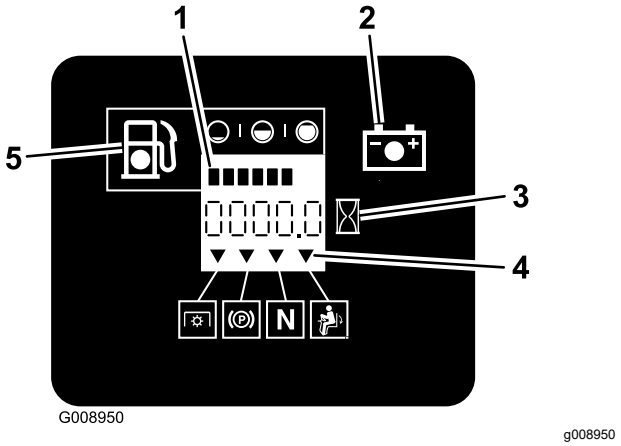

Bild 7

1. Benzinuhr (Balken)
2. Batterielampe
3. Betriebsstundenzähler
4. Sicherheitsschalter-Symbole
5. Lampe für niedrigen Benzinstand

Sicherheitsschalteranzeigen

Auf dem Betriebsstundenzähler zeigen Symbole mit einem schwarzen Dreieck an, dass der Sicherheitsschalter in der richtigen Stellung ist (Bild 7).

Batterieanzeigelampe

Wenn Sie das Zündschloss für einige Sekunden in die EIN-Stellung drehen, wird die Batterieladung im Bereich angezeigt, in dem normalerweise die Betriebsstunden angezeigt werden.

Die Anzeigelampe für die Batterie leuchtet beim Einschalten am Zündschloss auf oder wenn die Ladung unter dem richtigen Betriebsniveau ist (Bild 7).

Glühkerzenlampe

Die Glühkerzenlampe (Bild 6) leuchtet auf, wenn die Glühkerzen glühen.

Glühkerzenschalter

Dieser Schalter aktiviert die Glühkerzen, die Glühkerzenlampe leuchtet auf. Drücken Sie den Glühkerzenschalter vor dem Anlassen für zehn Sekunden.

Temperaturlampe

Die Temperaturlampe leuchtet auf, wenn der Motor überhitzt (Bild 6).

Alarmsummer

Die Maschine hat einen Alarmsummer, der den Bediener auffordert, den Motor abzustellen, um einen Motorschaden aufgrund von Überhitzung zu vermeiden. Siehe Einsatz mit dem Überhitzungssensor (Seite 36).

Fahrantriebshebel

Mit den Fahrantriebshebeln fahren Sie die Maschine vorwärts, rückwärts und wenden (Bild 4).

Kraftstoffhahn

Der Kraftstoffhahn befindet sich hinter dem Sitz.

Schließen Sie vor dem Transport oder der Einlagerung der Maschine den Kraftstoffhahn.

Stellen Sie den Kraftstoffhahn in die linke oder rechte Stellung für den Betrieb.

Arretierte Neutral-Stellung

Schieben Sie die Fahrantriebshebel von der Mitte nach außen in die ARRETIERTE NEUTRAL-Stellung, wenn Sie von der Maschine absteigen (Bild 25). Stellen Sie die Fahrantriebshebel immer in die ARRETIERTE NEUTRAL-Stellung, wenn Sie die Maschine anhalten oder unbeaufsichtigt lassen.

Feststellbremshebel

Wenn Sie den Motor abstellen, aktivieren Sie die Feststellbremse, sodass sich die Maschine nicht aus Versehen bewegt.

Anbaugeräte, Zubehör

Ein Sortiment an von Toro zugelassenen Anbaugeräten und Zubehör wird für diese Maschine angeboten, um den Funktionsumfang des Geräts zu erhöhen und zu erweitern. Wenden Sie sich an einen offiziellen Toro-Vertragshändler oder navigieren Sie auf www.Toro.com für eine Liste der zugelassenen Anbaugeräte und des Zubehörs.

Verwenden Sie nur Originalersatzteile und -zubehörteile von Toro, um die optimale Leistung und Sicherheit zu gewährleisten. Ersatzteile und Zubehör anderer Hersteller können gefährlich sein und eine Verwendung könnte die Garantie ungültig machen.

Betrieb

Hinweis: Bestimmen Sie die linke und rechte Seite der Maschine anhand der üblichen Einsatzposition.

Vor dem Einsatz

Vor der sicheren Verwendung

Allgemeine Sicherheit

- Begutachten Sie das Gelände, um die notwendigen Anbaugeräte und das Zubehör zu bestimmen, die zur korrekten und sicheren Durchführung der Arbeit erforderlich sind. Verwenden Sie nur von Toro zugelassene(s) Zubehör und Anbaugeräte.
- Inspizieren Sie den Arbeitsbereich und entfernen Steine, Stöcke, Drähte, Knochen, und andere Fremdkörper. Diese können herausgeschleudert werden oder den Betrieb der Maschine stören, und zu Verletzungen des Bedieners oder umstehenden Personen führen.
- Tragen Sie geeignete persönliche Schutzausrüstung wie Schutzbrille, festes rutschfestes Schuhwerk, und Gehörschutz. Binden Sie lange Haare zurück und tragen Sie keine lose Kleidung und losen Schmuck, der sich in beweglichen Teilen der Maschine verheddern kann.

⚠ ACHTUNG

Der Geräuschpegel dieser Maschine beträgt am Ohr des Bedieners mehr als 85 dBA, und dies kann bei einem längeren Einsatz Gehörschäden verursachen.

Tragen Sie während des Arbeitseinsatzes der Maschine einen Gehörschutz.

- Prüfen Sie, ob die Sitzkontaktschalter, Sicherheitsschalter, und Schutzbleche vorhanden sind und einwandfrei funktionieren. Nehmen Sie die Maschine nur in Betrieb, wenn diese richtig funktionieren.
- Betreiben Sie den Mäher nicht, wenn sich Personen, insbesondere Kinder oder Haustiere, in der Nähe aufhalten. Stoppen Sie die Maschine und das/die Anbaugerät(e), wenn jemand den Bereich betritt.
- Betreiben Sie die Maschine nicht ohne das gesamte Grasauffangsystem, Auswurfablenkblech,

oder andere Sicherheitseinrichtungen an Ort und Stelle, und in einwandfreiem Zustand. Die Bauteile des Heckfangsystems verschleißen, werden beschädigt und verschlechtern sich im Laufe der Zeit, was bewegliche Teile freilegen kann und das Ausschleudern von Gegenständen ermöglicht. Überprüfen Sie häufig auf verschlissene oder beschädigte Komponenten, und ersetzen Sie diese bei Bedarf durch die vom Hersteller empfohlenen Teile.

Kraftstoffsicherheit

Passen Sie beim Umgang mit Kraftstoff besonders auf.

⚠ GEFAHR

Unter bestimmten Bedingungen ist Kraftstoff extrem leicht entflammbar und die Dämpfe sind explosiv.

Feuer oder Explosionen durch Kraftstoff können Verbrennungen oder Sachschäden verursachen.

- **Füllen Sie den Kraftstofftank im Freien auf ebener Fläche auf, wenn der Motor kalt ist. Wischen Sie verschütteten Kraftstoff auf.**
- **Füllen oder entleeren Sie den Kraftstofftank der Maschine nie in geschlossenen Räumen oder auf Anhängern.**
- **Füllen Sie den Kraftstofftank nicht ganz auf. Füllen Sie den Kraftstofftank bis zur Unterseite des Einfüllstutzens. Der verbleibende Raum im Tank ist für die Ausdehnung des Kraftstoffes erforderlich. Ein Überfüllen kann zu einem Kraftstoffaustritt oder einer Beschädigung des Motors oder der Emissionsanlage führen.**
- **Rauchen Sie beim Umgang mit Kraftstoff unter keinen Umständen und halten Sie Kraftstoff von offenem Licht und jeglichem Risiko von Funkenbildung fern.**
- **Bewahren Sie Kraftstoff in vorschriftsmäßigen Kanistern auf. Die Kanister sollten nicht für Kinder zugänglich sein.**
- **Betanken Sie die Maschine, bevor Sie den Motor anlassen. Entfernen Sie nie den Tankdeckel oder füllen Kraftstoff ein, wenn der Motor läuft oder noch heiß ist.**
- **Wenn Kraftstoff verschüttet wird, versuchen Sie nicht den Motor zu starten. Verlassen Sie den Bereich der Verschüttung und halten Sie jegliche Zündquellen fern, bis sich die Kraftstoffdämpfe aufgelöst haben.**
- **Setzen Sie das Gerät nicht ohne vollständig montiertes und betriebsbereites Auspuffsystem ein.**

⚠ GEFAHR

Unter gewissen Bedingungen kann beim Auftanken statische Elektrizität freigesetzt werden und zu einer Funkenbildung führen, welche die Kraftstoffdämpfe entzündet. Feuer und Explosionen durch Kraftstoff können Sie und Unbeteiligte verletzen und Sachschäden verursachen.

- **Stellen Sie Kraftstoffkanister vor dem Auffüllen immer vom Fahrzeug entfernt auf den Boden.**
- **Füllen Sie Benzinkanister nicht in einem Fahrzeug oder auf einer Ladefläche auf, da Teppiche im Fahrzeug oder Kraftstoffverkleidungen auf Ladeflächen den Kanister isolieren und den Abbau von statischen Ladungen verlangsamen können.**
- **Nehmen Sie, soweit durchführbar, Geräte mit Benzinmotor vom Pritschenwagen bzw. Anhänger und stellen Sie sie zum Auffüllen mit den Rädern auf den Boden.**
- **Betanken Sie, falls dies nicht möglich ist, die betreffenden Geräte auf dem Pritschenwagen oder Anhänger von einem tragbaren Kanister und nicht von einer Zapfsäule aus.**
- **Halten Sie, wenn Sie von einer Zapfsäule aus tanken müssen, den Einfüllstutzen immer in Kontakt mit dem Rand des Kraftstofftanks bzw. der Kanisteröffnung, bis der Tankvorgang abgeschlossen ist. Verwenden Sie keinen Düsenverschluss.**

⚠ WARNUNG:

Kraftstoff ist bei Einnahme gesundheitsschädlich oder tödlich. Ein längerer Kontakt mit den Dämpfen hat in Labortieren Krebs verursacht. Unvorsichtigkeit kann zu schweren Verletzungen oder Krankheit führen.

- **Vermeiden Sie das langfristige Einatmen von Benzindünsten.**
- **Halten Sie das Gesicht vom Einfüllstutzen und dem Benzintank oder Beimischöffnungen fern.**
- **Vermeiden Sie einen Augen- und Hautkontakt.**
- **Saugen Sie Kraftstoff niemals mit dem Mund an!**

⚠ ACHTUNG

Der Entlüftungsdeckel des Kraftstofftanks befindet sich im Rohr des Überrollbügels. Die Demontage oder Modifikation des Überrollbügels kann zu einem Austreten von Kraftstoff und der Verletzung von Abgasvorschriften führen.

- **Der Überrollbügel darf nicht entfernt werden.**
- **Führen Sie am Überrollbügel keine Schweiß- oder Bohrarbeiten durch und Modifizieren Sie ihn nicht.**

Um Feuer zu verhindern:

- Halten Sie Motor und Motorraum frei von Gras, Laub, überschüssigem Fett, oder Öl und anderen Ablagerungen, die sich in diesen Bereichen ansammeln können.
- Wischen Sie verschüttetes Öl oder verschütteten Kraftstoff auf, und werfen Sie mit Kraftstoff getränkte Rückstände weg.
- Lassen Sie die Maschine abkühlen, bevor Sie die Maschine in einem geschlossenen Raum lagern. Nicht in der Nähe von Flammen oder geschlossenen Räumen lagern, in denen offene Kontrollleuchten oder Heizgeräte vorhanden sind.

Durchführen täglicher Wartungsarbeiten

Täglich vor dem Start der Maschine die folgende tägliche Prüfroutine gemäß Wartung (Seite 41) durchführen:

Betanken

Empfohlener Kraftstoff

Der Motor läuft mit sauberem, frischem Dieselkraftstoff mit einem Oktanwert von mindestens 40. Besorgen Sie, um immer frischen Kraftstoff sicherzustellen, nur so viel Kraftstoff, wie sie innerhalb von 30 Tagen verbrauchen können.

Verwenden Sie bei Temperaturen über -7 °C Sommerdiesel (Nr. 2-D) und bei Temperaturen unter -7 °C Winterdiesel (Nr. 1-D oder Nr. 1-D/2-D-Mischung). Der Einsatz von Winterdiesel bei niedrigeren Temperaturen vermittelt niedrigere Flamm- und Fließpunktmerkmale, was das Anlassen verbessert und die Gefahr einer chemischen Trennung des Kraftstoffes (wachsiges Erscheinungsbild, Filterverstopfung) infolge niedriger Temperaturen verhindert.

Die Verwendung von Sommerdiesel über -7 °C erhöht die Lebensdauer der Pumpenteile.

Wichtig: **Verwenden Sie nie Kerosin oder Benzin anstelle von Dieselkraftstoff. Das Nichtbefolgen dieser Vorschrift führt zu Motorschäden.**

Biodiesel-bereit

Diese Maschine kann auch mit einem Kraftstoff eingesetzt werden, der bis zu B20 mit Biodiesel vermischt ist (20 % Biodiesel, 80 % Benzindiesel). Der Benzindieselkraftstoff sollte einen niedrigen oder extrem niedrigen Schwefelgehalt aufweisen.

Befolgen Sie die nachstehenden Sicherheitsvorkehrungen:

- Der Biodieselanteil des Kraftstoffs muss die Spezifikationen ASTM D6751 oder EN 14214 erfüllen.
- Die Zusammensetzung des gemischten Kraftstoffes sollte ASTM D975 oder EN 590 erfüllen.
- Biodieselmischungen können lackierte Oberflächen beschädigen.
- Verwenden Sie B5 (Biodieselgehalt von 5 %) oder eine geringere Mischung in kaltem Wetter.
- Prüfen Sie Dichtungen und Schläuche, die mit Kraftstoff in Kontakt kommen, da sie sich nach längerer Zeit abnutzen können.
- Nach der Umstellung auf Biodieselmischungen wird der Kraftstofffilter für einige Zeit verstopfen.
- Weitere Informationen zu Biodieselmischungen erhalten Sie vom Vertragshändler.

Betanken

1. Stellen Sie die Maschine auf einer ebenen Fläche ab.
2. Aktivieren Sie die Feststellbremse.
3. Stellen Sie den Motor ab und ziehen Sie den Schlüssel ab.
4. Reinigen Sie den Bereich um den Tankdeckel.
5. Füllen Sie den Kraftstofftank bis zur Unterseite des Füllstutzens (Bild 8).

   Hinweis: Füllen Sie den Kraftstofftank nicht ganz auf. In diesem freien Platz im Tank kann sich der Kraftstoff ausdehnen.

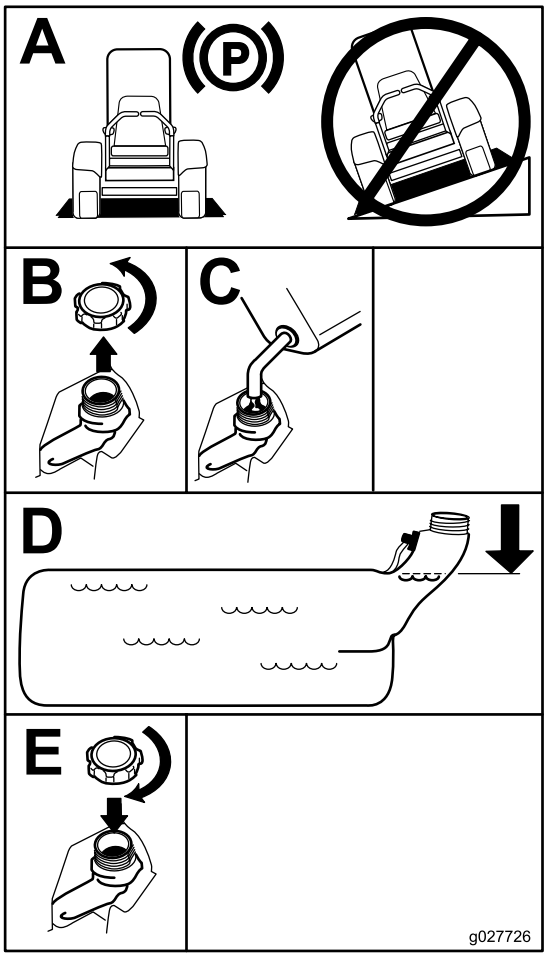

g027726

Bild 8

Wechseln der Kraftstofftanks

Wichtig: **Betreiben Sie die Maschine niemals mit zur Neige gehenden Kraftstoff, dies kann zu Maschinenschäden führen.**

Der Kraftstoffhahn befindet sich hinter dem Sitz auf der linken Seite.

Die Maschine ist mit zwei Kraftstofftanks ausgerüstet, einer ist links und einer rechts angebracht. Jeder Tank ist an den Kraftstoffhahn angeschlossen. Vom Hahn, führt eine gemeinsame Leitung zum Motor (Bild 9).

Drehen Sie zur Verwendung des linken Kraftstofftanks den Kraftstoffhahn auf die linke Stellung. Drehen Sie zur Verwendung des rechten Kraftstofftanks den Kraftstoffhahn auf die rechte Stellung (Bild 9).

Schließen Sie vor dem Transport oder der Einlagerung der Maschine den Kraftstoffhahn.

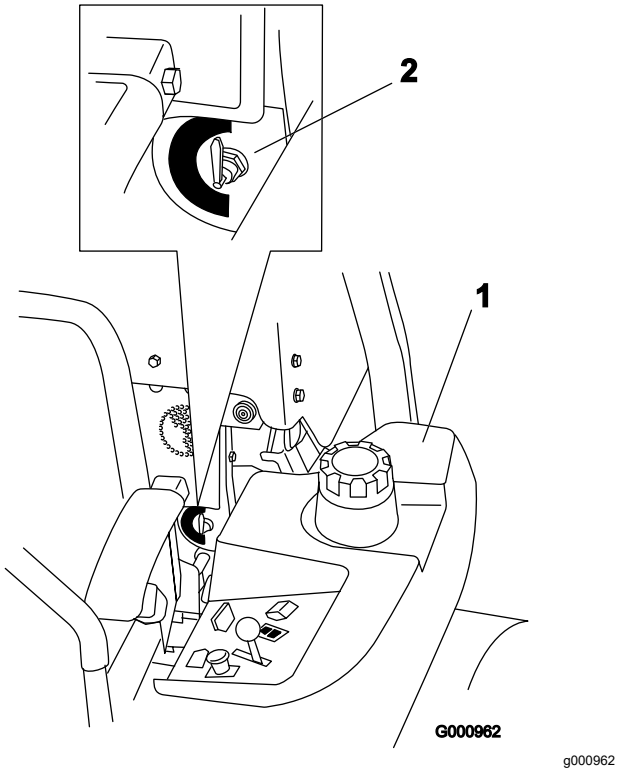

Bild 9

1. Linker Kraftstofftank
2. Kraftstoffhahn

Einfahren einer neuen Maschine

Neue Motoren brauchen etwas Zeit, bevor sie die ganze Leistung erbringen. Neue Mähwerke und Antriebssysteme haben eine höhere Reibung und belasten den Motor mehr. Die Einfahrzeit für neue Maschinen beträgt ungefähr 40 bis 50 Stunden. Danach erbringt der Motor die ganze Leistung und beste Performance.

Verwenden des Überrollschutzes

⚠ WARNUNG:

Zur Vermeidung von ggf. tödlichen Verletzungen durch Überschlagen lassen Sie den Überrollbügel in der hochgeklappten und arretierten Stellung und legen den Sicherheitsgurt an.

Stellen Sie sicher, dass der Sitz an der Maschine befestigt ist.

⚠ WARNUNG:

Es besteht kein Überrollschutz, wenn der Überrollbügel abgesenkt ist.

- **Senken Sie den Überrollbügel nur ab, wenn es wirklich erforderlich ist.**
- **Legen Sie bei abgesenktem Überrollbügel keinen Sicherheitsgurt an.**
- **Fahren Sie langsam und vorsichtig.**
- **Richten Sie den Überrollbügel sofort wieder auf, wenn die Höhe es zulässt.**
- **Achten Sie sorgfältig auf die lichte Höhe (wie z. B. zu Ästen, Pforten, Stromkabeln), bevor Sie unter irgendeinem Hindernis durchfahren, damit Sie diese nicht berühren.**

Absenken des Überrollbügels

Wichtig: **Senken Sie den Überrollbügel nur ab, wenn es wirklich erforderlich ist.**

1. Entfernen Sie die Splints und die zwei Stifte (Bild 11).
2. Senken Sie den Überrollbügel ab (Bild 10).

   Hinweis: Es gibt zwei abgesenkte Stellungen, siehe Bild 10.
3. Setzen Sie die zwei Stifte ein und befestigen sie mit den zwei Splints (Bild 11).

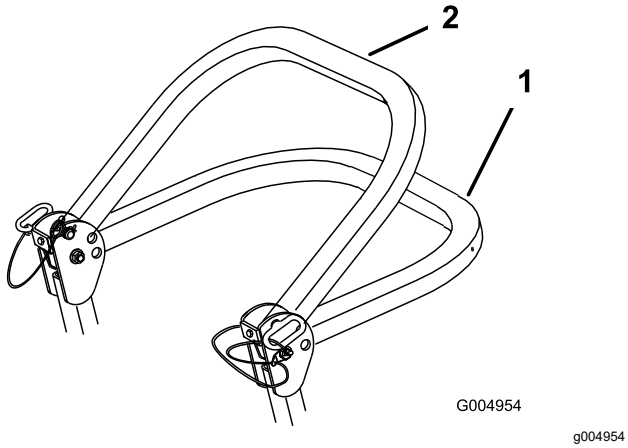

Bild 10

1. Vollständig abgesenkte Stellung
2. Abgesenkte Stellung mit montiertem Fangsystem

Wichtig: **Stellen Sie sicher, dass der hintere Teil des Sitzes mit dem Sitzriegel arretiert ist.**

Hochklappen des Überrollbügels

Wichtig: **Legen Sie immer den Sicherheitsgurt an, wenn der Überrollbügel aufgeklappt ist.**

1. Entfernen Sie die Splints und die zwei Stifte (Bild 11).
2. Richten Sie den Überrollbügel ganz auf, setzen Sie die zwei Stifte ein und befestigen Sie die Stifte mit den Splints (Bild 11).

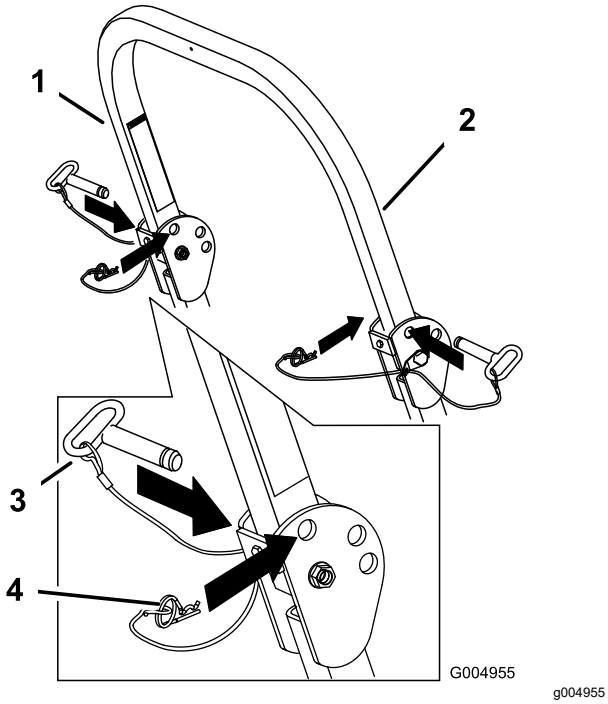

Bild 11

1. Überrollbügel
2. Aufgerichtete Stellung
3. Stift
4. Splint

Verwendung der Sicherheitsschalter

⚠ WARNUNG:

Wenn die Sicherheitsschalter abgeklemmt oder beschädigt werden, könnte sich die Maschine unerwartet in Betrieb setzen und jemanden verletzen.

- **An den Sicherheitsschaltern dürfen keine Veränderungen vorgenommen werden.**
- **Prüfen Sie die Funktion der Sicherheitsschalter täglich und tauschen Sie alle defekten Schalter vor dem Einsatz der Maschine aus.**

Funktion der Sicherheitsschalter

Die Sicherheitsschalter verhindern das Anlassen des Motors, wenn die folgenden Bedingungen nicht erfüllt sind:

- Die Feststellbremse ist aktiviert.
- Der Zapfwellenantriebsschalter ist ausgekuppelt.
- Die Fahrantriebshebel sind in der ARRETIERTEN NEUTRAL-Stellung.

Die Sicherheitsschalter sind gleichfalls so ausgelegt, dass sie den Motor abstellen, wenn die Fahrantriebshebel bei aktivierter Feststellbremse aus der ARRETIERTEN NEUTRAL-Stellung bewegt werden, oder wenn Sie bei aktiviertem Zapfwellenantrieb vom Sitz aufstehen.

Der Betriebsstundenzähler hat Symbole, die den Bediener darauf hinweisen, dass der Sicherheitsschalter in der richtigen Stellung ist. Die korrekte Stellung der Komponente wird am Bildschirm angezeigt.

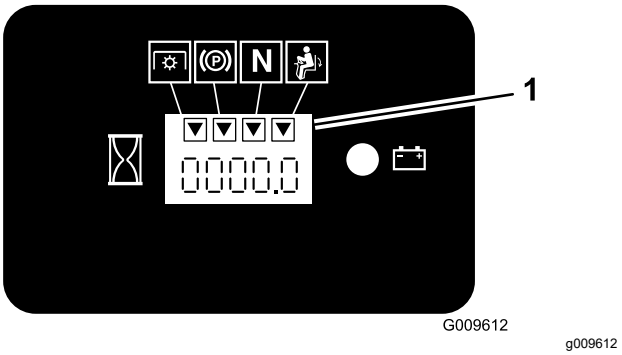

Bild 12

1. Die korrekte Stellung der Sicherheitsschalter wird angezeigt.

Testen der Sicherheitsschalter

Wartungsintervall: Bei jeder Verwendung oder täglich

Testen Sie die Sicherheitsschalter vor jedem Einsatz der Maschine. Lassen Sie, wenn die Sicherheitsschalter nicht wie nachstehend beschrieben funktionieren, diese unverzüglich von einem Vertragshändler reparieren.

1. Setzen Sie sich auf den Sitz, aktivieren die Feststellbremse und stellen den Zapfwellenantriebsschalter in die EIN-Stellung. Versuchen Sie, den Motor anzulassen. Der Motor darf nicht anspringen.
2. Setzen Sie sich auf den Sitz, aktivieren die Feststellbremse und stellen den Zapfwellenantriebsschalter in die AUS-Stellung. Schieben Sie einen der Fahrantriebshebel aus der ARRETIERTEN NEUTRAL-Stellung. Versuchen Sie, den Motor anzulassen. Der Motor darf nicht anspringen. Wiederholen Sie die Schritte für den anderen Fahrantriebshebel.
3. Setzen Sie sich auf den Sitz, aktivieren die Feststellbremse, stellen den Zapfwellenantriebsschalter in die AUS-Stellung und schieben die Fahrantriebshebel in die ARRETIERTE NEUTRAL-Stellung. Lassen Sie dann den Motor an. Lösen Sie bei laufendem Motor die Feststellbremse, aktivieren den Zapfwellenantriebsschalter und stehen etwas vom Sitz auf; der Motor sollte abgestellt werden.
4. Setzen Sie sich auf den Sitz, aktivieren die Feststellbremse, stellen den Zapfwellenantriebsschalter in die AUS-Stellung und schieben die Fahrantriebshebel in die ARRETIERTE NEUTRAL-Stellung. Lassen Sie dann den Motor an. Zentrieren Sie bei laufendem Motor einen der Fahrantriebshebel und bewegen ihn (vorwärts oder rückwärts); der Motor muss dann abstellen. Wiederholen Sie das Verfahren für den anderen Fahrantriebshebel.
5. Setzen Sie sich auf den Sitz, lösen die Feststellbremse, stellen den Zapfwellenantriebsschalter in die AUS-Stellung und schieben die Fahrantriebshebel in die ARRETIERTE NEUTRAL-Stellung. Versuchen Sie, den Motor anzulassen. Der Motor darf nicht anspringen.

Einstellen des Sitzes

Der Sitz kann nach vorne und hinten geschoben werden. Stellen Sie den Sitz so ein, dass Sie die Maschine optimal steuern können und komfortabel sitzen (Bild 13).

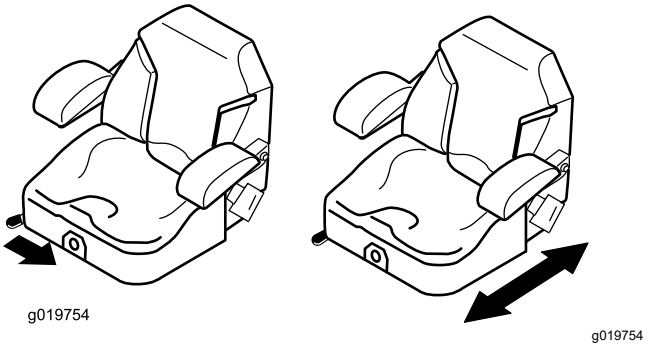

Bild 13

Entriegeln des Sitzes

1. Schieben Sie den Sitz ganz nach hinten.

   Hinweis: Dann kann er ungehindert hochgeklappt werden.
2. Drücken Sie den Sitzriegel nach hinten, um den Sitz zu entriegeln.
3. Klappen Sie den Sitz hoch (Bild 14).

   Hinweis: Dies macht die Maschine unter dem Sitz zugänglich.

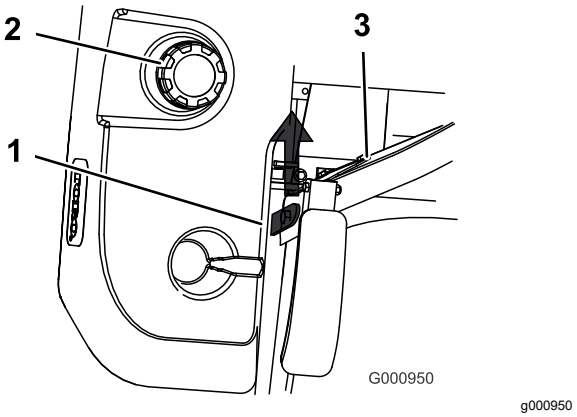

Bild 14

1. Sitzverriegelung
2. Tankdeckel
3. Sitz

Ändern der Sitzfederung

Der Sitz kann zur Optimierung des Sitzkomforts verstellt werden. Stellen Sie den Sitz in eine für Sie bequemen Stellung.

Drehen Sie das Handrad zum Verstellen an der Vorderseite solange, bis der gewünschte Komfort erreicht ist (Bild 15).

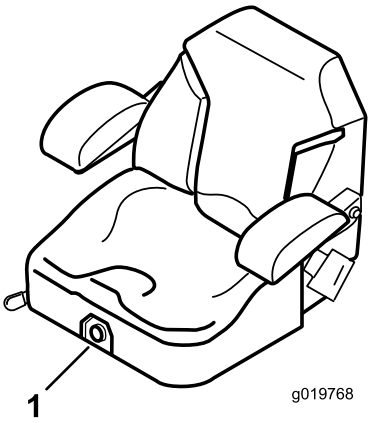

g019768

Bild 15

1. Handrad für die Sitzfederung

Während des Einsatzes

Hinweise zur Sicherheit während des Betriebs

Allgemeine Sicherheit

Der Bediener muss bei der Bedienung der Maschine voll konzentriert sein. **Tun Sie nichts**, was Sie ablenken könnte, sonst können Verletzungen oder Sachschäden auftreten.

⚠ WARNUNG:

Angetriebene Motorteile, insbesondere der Schalldämpfer, werden extrem heiß. Schwere Verbrennungen können bei Kontakt auftreten, und Ablagerungen wie Blätter, Gras, Äste usw. können Feuer fangen.

- **Fassen Sie Motorteile, insbesondere den Schalldämpfer, erst nach dem Abkühlen an.**
- **Entfernen Sie angesammelten Schmutz von Schalldämpfer und Motorraum.**

⚠ WARNUNG:

Auspuffgase enthalten Kohlenmonoxid ein geruchloses tödliches Giftgas.

Lassen Sie den Motor nie in unbelüfteten Räumen laufen, da sich dort gefährliche Kohlenmonoxidgase ansammeln können.

- Der Besitzer/Benutzer ist für eigene Unfälle, Verletzungen und Sachschäden sowie für die von Dritten verantwortlich und kann diese verhindern.
- Dieser Rasenmäher wurde nur für einen Bediener konzipiert. Nehmen Sie keine Passagiere mit und halten Sie umstehende Personen während des Betriebs von der Maschine fern.
- Bedienen Sie den Rasenmäher nie unter Einwirkung von Alkohol oder Medikamenten.
- Setzen Sie die Maschine nur bei Tageslicht oder guter künstlicher Beleuchtung ein.
- Blitzschlag kann zu schweren oder tödlichen Verletzungen führen. Setzen Sie die Maschine nicht bei einem Gewitter ein und stellen Sie sich irgendwo unter.
- Passen Sie besonders auf, wenn Sie die Maschine mit Zubehör oder Anbaugeräten einsetzen, u. a. Heckfangsysteme. Diese Geräte können die Stabilität der Maschine ändern und zu einem Verlust der Fahrzeugkontrolle führen. Befolgen

Sie die Anweisungen für die Verwendung von Gegengewichten.

- Achten Sie auf Löcher, Furchen, Unebenheiten, Steine, und andere versteckte Gefahren und vermeiden Sie diese. Seien Sie vorsichtig, wenn Sie sich unübersichtlichen Kurven, Sträuchern, Bäumen, hohem Gras, und anderen Objekten nähern, die Ihre Sicht behindern können. Die Maschine kann auf unebenem Gelände umkippen oder den Bediener aus dem Gleichgewicht bringen.
- Stellen Sie vor dem Anlassen des Motors sicher, dass alle Antriebe auf Neutral stehen und die Feststellbremse aktiviert ist. Verwenden Sie Sicherheitsgurte, wenn sich der Überrollbügel in einer geöffneten und arretierten Position befindet.
- Starten Sie den Motor vorsichtig gemäß den Anweisungen, halten Sie dabei Ihre Füße von den Mähmessern fern.
- Betreiben Sie den Rasenmäher niemals mit beschädigten Schutzvorrichtungen, Schutzblechen, oder Abdeckungen. Halten Sie Schutzvorrichtungen, Schutzbleche, Schalter, und andere Vorrichtungen immer an ihrem Platz und in einwandfreiem Zustand.
- Bleiben Sie immer von der Auswurföffnung fern. Mähen Sie niemals mit angehobener, entfernter, oder geänderter Auswurfklappe, es sei denn, es ist ein Grasauffangsystem oder ein Mulch-Kit angebaut und funktioniert einwandfrei.
- Berühren Sie keine beweglichen Teile mit den Händen oder Füßen. Bei laufendem Motor sollten keine Einstellungsarbeiten vorgenommen werden.

⚠ WARNUNG:

Hände, Füße, Haare, Kleidung, oder Accessoires können sich in rotierenden Teilen verfangen. Der Kontakt mit den rotierenden Teilen kann zu Amputationen oder schweren Verletzungen führen.

- **Betreiben Sie die Maschine nicht ohne Schutzvorrichtungen, Schutzblechen, und Sicherheitseinrichtungen.**
- **Halten Sie Hände, Füße, Haare, Schmuck, oder Kleidung von rotierenden Teilen fern.**

- Heben Sie das Mähwerk nie bei laufenden Messern an.
- Achten Sie auf den Auswurfbereich des Mähers und halten Sie den Auswurfkanal nie in Richtung umstehender Personen. Vermeiden Sie, Material gegen eine Wand oder ein Hindernis auszuwerfen, da das Material zum Bediener zurückprallen kann. Stellen Sie das Messer ab, und fahren Sie langsam, wenn Sie Bereiche (außer Grasflächen) überqueren, oder den Rasenmäher zwischen Mähbereichen transportieren.
- Konzentrieren Sie sich, verlangsamen Sie die Geschwindigkeit und passen Sie beim Wenden auf. Schauen Sie nach hinten und zur Seite, bevor Sie die Richtung ändern. Mähen Sie nur im Rückwärtsgang, wenn es unbedingt erforderlich ist.
- Verändern Sie nie die Einstellung des Motordrehzahlreglers, und überdrehen Sie niemals den Motor.
- Stellen Sie die Maschine auf einer ebenen Fläche ab. Stellen Sie den Motor ab und warten Sie, bis alle sich bewegenden Teile zum Stillstand gekommen sind.
  - Vor dem Prüfen, Reinigen, oder Warten des Rasenmähers.
  - Nach dem Berühren eines Fremdkörpers oder bei auftretender unnormaler Vibrationen (Prüfen Sie die Maschine auf Schäden und führen die notwendigen Reparaturen durch, bevor Sie die Maschine erneut verwenden).
  - Vor dem Entfernen von Verstopfungen.
  - Wenn Sie den Rasenmäher verlassen. Lassen Sie niemals eine laufende Maschine unbeaufsichtigt zurück.
- Stoppen Sie den Motor und warten bis alle beweglichen Teile zum Stillstand gekommen sind:
  - Vor dem Auftanken.
  - Vor dem Entleeren des Grasfangkorbs.
  - Vor dem Einstellen der Höhe.
- Es kann zu tragischen Unfällen kommen, wenn sich der Benutzer der Anwesenheit von Kindern nicht bewusst ist. Kinder werden häufig von Rasenmähern und vom Mähen angezogen. Gehen Sie nie davon aus, dass Kinder dort bleiben, wo Sie sie zuletzt gesehen haben.
  - Halten Sie Kinder aus dem Mähbereich fern und unter Aufsicht eines verantwortlichen Erwachsenen, nicht dem Bediener.
  - Bleiben Sie immer wachsam und stellen die Maschine ab, wenn Kinder den Arbeitsbereich betreten.
  - Schauen Sie bevor und während Sie rückwärtsfahren oder die Richtung wechseln nach hinten, unten und zur Seite und achten Sie auf kleine Kinder.
  - Die Schneefräse darf niemals von Kindern betrieben werden.
  - Tragen Sie keine Kinder, auch nicht bei ausgeschalteten Mähmessern. Kinder können

herunterfallen und sich schwer verletzen, oder die sichere Bedienung der Maschine stören. Kinder, die vorher mitgenommen wurden, können plötzlich den Mähbereich betreten und nochmals mitgenommen werden wollen und können von der Maschine beim Vorwärtsfahren oder Rückwärtsfahren überfahren werden.

Sicherheit an Hanglagen

- Hanglagen sind eine wesentliche Ursache für den Verlust der Kontrolle und Umkippunfälle, die zu schweren ggf. tödlichen Verletzungen führen können. Der Bediener ist für den sicheren Einsatz auf abschüssigem Gelände verantwortlich. Gehen Sie bei Fahrten an Hanglagen besonders vorsichtig vor. Vor dem Einsatz der Maschine an einer Hanglage muss der Bediener Folgendes tun:
  - Lesen und verstehen Sie die Anweisungen zu Hanglagen in der Anleitung und auf der Maschine.
  - Ermitteln Sie das ungefähre Gefälle des Bereichs mit einem Neigungsmesser.
  - Setzen Sie die Maschine nie an Gefällen ein, die mehr als 15 Grad aufweisen.
  - Prüfen Sie die Geländebedingungen an dem Tag, um zu ermitteln, ob die Maschine sicher auf der Hanglage eingesetzt werden kann. Setzen Sie immer gesunden Menschenverstand ein, wenn Sie diese Festlegung machen. Änderungen im Gelände, z. B. Feuchtigkeit, können den Betrieb der Maschine auf einer Hanglage beeinträchtigen.
- Achten Sie auf Gefahren unten am Hang. Setzen Sie die Maschine nicht in der Nähe von Abhängen, Gräben, Böschungen, Gewässern, oder anderen Gefahrenstellen ein. Die Maschine könnte plötzlich umkippen, wenn ein Rad über eine Kante fährt oder die Kante nachgibt. Halten Sie einen Sicherheitsabstand (zweimal die Breite der Maschine) zwischen der Maschine und jeder Gefahrenstelle. Mähen Sie diese Bereiche mit einem handgeführten Rasenmäher oder einem handgeführten Freischneider.

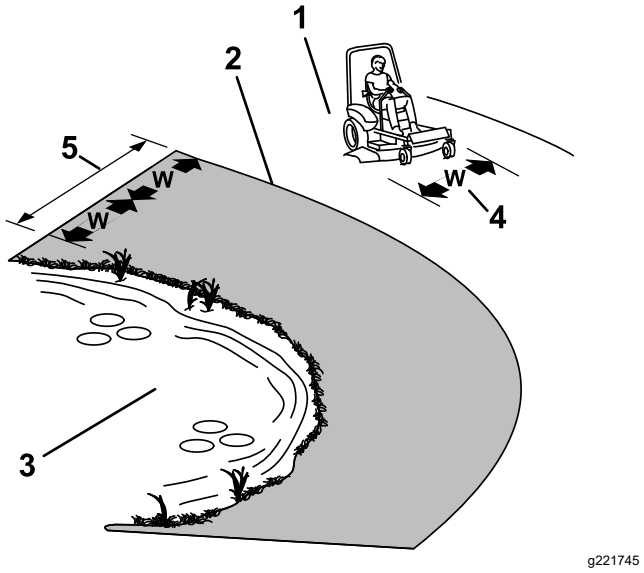

Bild 16

1. Sicherheitszone – Verwenden Sie den Mäher nur an Hängen mit einem Steigungswinkel unter 15 Grad.
2. Gefahrenzone – Verwenden Sie einen handgeführten Mäher und/oder Handtrimmer an Hängen mit einem Steigungswinkel über 15 Grad.
3. Gewässer
4. W = Breite der Maschine
5. Halten Sie einen Sicherheitsabstand (zweimal die Breite der Maschine) zwischen der Maschine und jeder Gefahrenstelle.

- Vermeiden Sie das Anfahren, Anhalten oder Wenden der Maschine an Hanglagen. Vermeiden Sie plötzliche Geschwindigkeits- oder Richtungsänderungen. Fahren Sie langsam und allmählich in eine Kurve.
- Setzen Sie die Maschine nicht in Bedingungen ein, in denen der Antrieb, die Lenkung oder Stabilität in Frage gestellt wird. Beim Einsatz der Maschine auf nassem Gras, beim Überqueren von Hanglagen oder beim Fahren hangabwärts kann die Maschine die Bodenhaftung verlieren. Wenn die Antriebsräder die Bodenhaftung verlieren, kann die Maschine rutschen und zu einem Verlust der Bremsleistung und Lenkung führen. Die Maschine kann weiter rutschen, auch wenn die Räder stehen.
- Entfernen oder markieren Sie Hindernisse, u. a. Gräben, Löcher, Rillen, Bodenwellen, Steine, oder andere verborgene Gefahren. Hohes Gras kann Hindernisse verdecken. Die Maschine könnte sich in unebenem Terrain überschlagen.
- Passen Sie besonders auf, wenn Sie die Maschine mit Zubehör oder Anbaugeräten einsetzen, u. a. Heckfangsysteme. Diese Geräte können die Stabilität der Maschine ändern und zu einem Verlust der Fahrzeugkontrolle führen. Befolgen

Sie die Anweisungen für die Verwendung von Gegengewichten.

- Halten Sie beim Einsatz der Maschine an Hanglagen die Mähwerke falls möglich abgesenkt. Das Anheben der Mähwerke beim Einsatz an Hanglagen kann zu einer Instabilität der Maschine führen.

Gewährleistung der Sicherheit durch den Überrollschutz

Die Maschine ist mit einem Überrollschutz (Überrollbügel) ausgestattet.

⚠ WARNUNG:

Es besteht kein Überrollschutz, wenn der Überrollbügel abgesenkt ist. Räder, die über Kanten, Löcher oder steile Abhänge abrutschen, können zum Überschlagen des Fahrzeugs und zu schweren oder tödlichen Verletzungen oder Ertrinken führen.

- **Nehmen Sie den Überrollschutz nicht ab.**
- **Richten Sie den Überrollbügel immer auf und arretieren Sie ihn. Legen Sie den Sicherheitsgurt an.**
- **Senken Sie den Überrollbügel nur ab, wenn es wirklich erforderlich ist.**
- **Legen Sie bei abgesenktem Überrollbügel keinen Sicherheitsgurt an.**
- **Fahren Sie langsam und vorsichtig.**
- **Richten Sie den Überrollbügel sofort wieder auf, wenn die Höhe es zulässt.**

- Stellen Sie sicher, dass der Sicherheitsgurt in einem Notfall schnell gelöst werden kann.
- Achten Sie sorgfältig auf die lichte Höhe (wie z. B. zu Ästen, Pforten, Stromkabeln), bevor Sie unter irgendeinem Hindernis durchfahren, damit Sie diese nicht berühren.
- Bringen Sie die Einheit bei einem Überschlag die zu einem autorisierten Vertragshändler zur Inspektion des Überrollschutzes.
- Ersetzen Sie einen beschädigten Überrollschutz. Versuchen Sie keine Reparatur oder Überarbeitung.
- Jegliches Zubehör und alle Änderungen oder Anbauten am Überrollschutz müssen durch Toro genehmigt werden.

Betätigen der Feststellbremse

Aktivieren Sie die Feststellbremse immer, wenn Sie die Maschine anhalten oder unbeaufsichtigt lassen.

Aktivieren der Feststellbremse

Stellen Sie die Maschine auf einer ebenen Fläche ab.

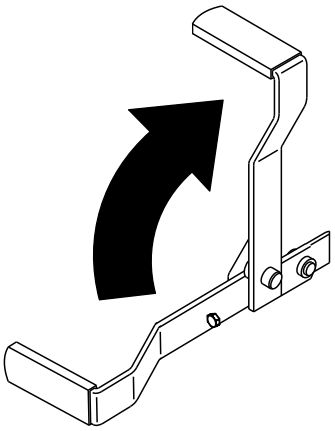

g187227

Bild 17

Lösen der Feststellbremse

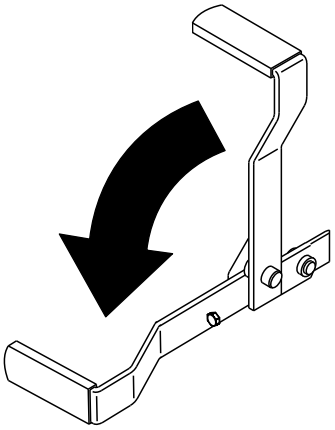

g187226

Bild 18

Einsetzen des Zapfwellen-antriebsschalters

Mit dem Zapfwellenantriebsschalter kuppeln Sie die Schnittmesser und angetriebene Anbaugeräte ein oder aus.

Einkuppeln des Zapfwellenantriebsschalters

Hinweis: Wird der Zapfwellenantriebsschalter bei einer mittleren oder geringeren Stellung des Gasbedienungshebels eingekuppelt, führt dies zu einem extremen Verschleiß der Treibriemen.

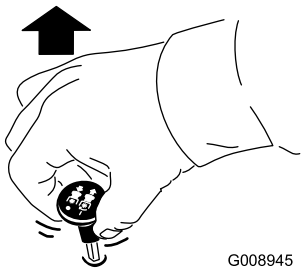

g008945

Bild 19

Auskuppeln des Zapfwellenantriebsschalters

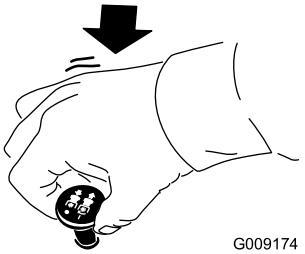

g009174

Bild 20

Einsetzen der Gasbedienung

Bewegen Sie die Gasbedienung zwischen die SCHNELL- und LANGSAM-Stellung (Bild 21).

Benutzen Sie immer die SCHNELL-Stellung, wenn Sie die Zapfwelle einkuppeln.

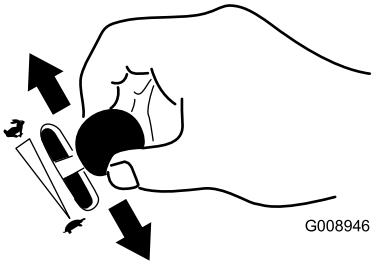

g008946

Bild 21

Anlassen des Motors bei normalem Wetter

Wichtig: **Betätigen Sie den Anlasser nie länger als 30 Sekunden pro Minute, um einem Überhitzen vorzubeugen.**

Hinweis: Unter Umständen müssen Sie beim ersten Anlassen eines Motors nach einem Abstellen infolge von Kraftstoffmangel mehrere Startversuche unternehmen.

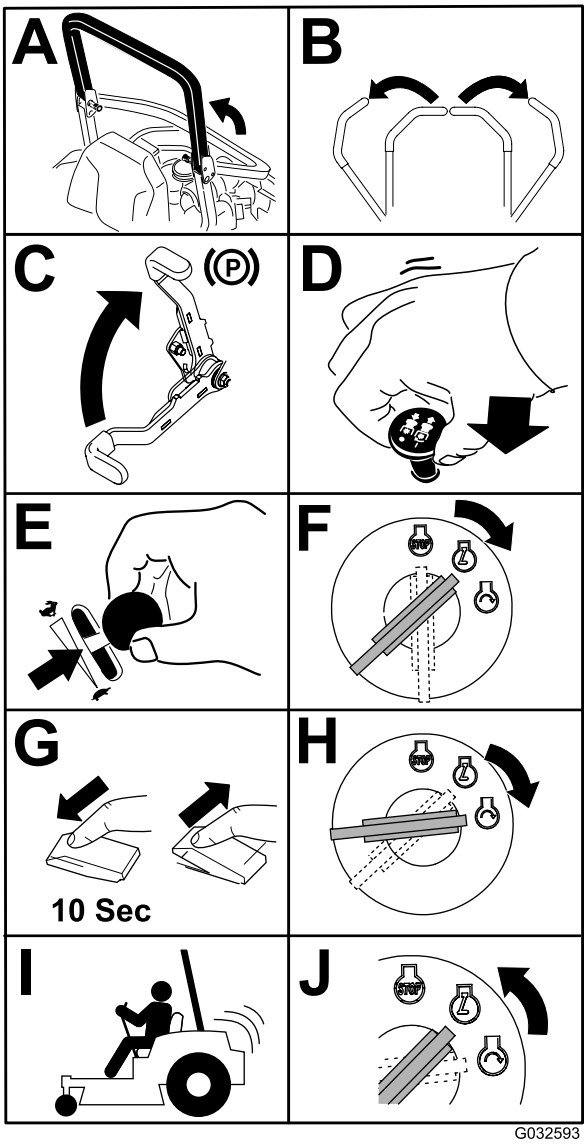

g032593

Bild 22

Anlassen des Motors bei kaltem Wetter (unter -5 °C)

Verwenden Sie das richtige Motoröl für die Anlasstemperatur, siehe Motorölspezifikationen (Seite 52).

Wichtig: **Betätigen Sie den Anlasser nie länger als 30 Sekunden pro Minute, um einem Überhitzen vorzubeugen.**

Hinweis: Verwenden Sie keinen Kraftstoff, der von der letzten Saison übrig geblieben ist. Verwenden Sie nur frischen Winter-Dieselkraftstoff.

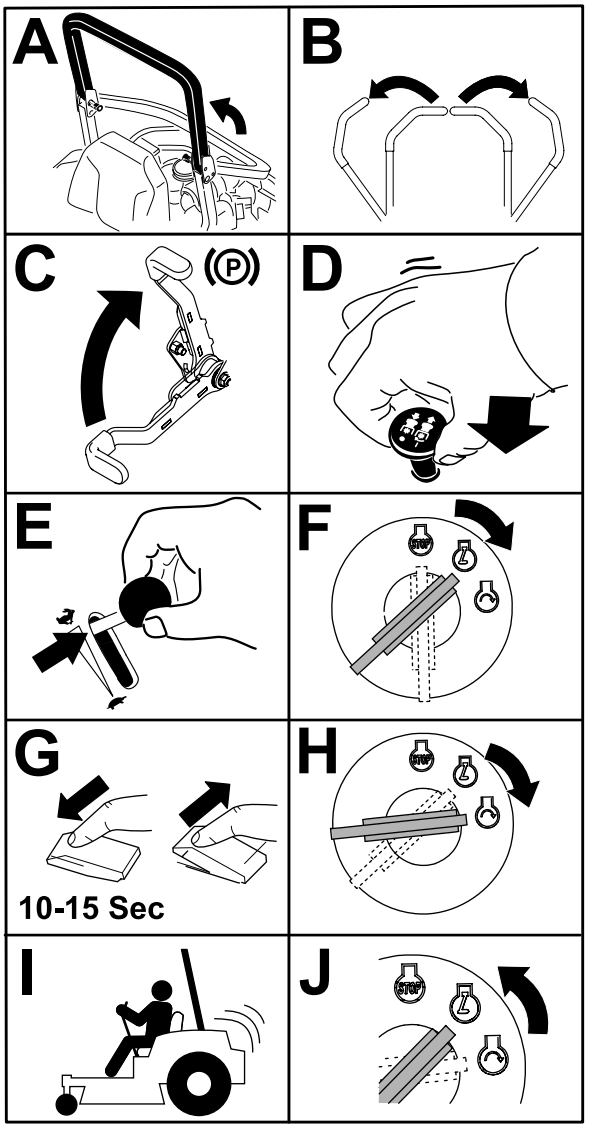

g032594

Bild 23

Abstellen des Motors

⚠ ACHTUNG

Kinder und Unbeteiligte können verletzt werden, wenn Sie die unbeaufsichtigt zurückgelassene Maschine bewegen oder einsetzen.

Ziehen Sie immer den Schlüssel ab und aktivieren Sie die Feststellbremse, wenn Sie die Maschine unbeaufsichtigt lassen.

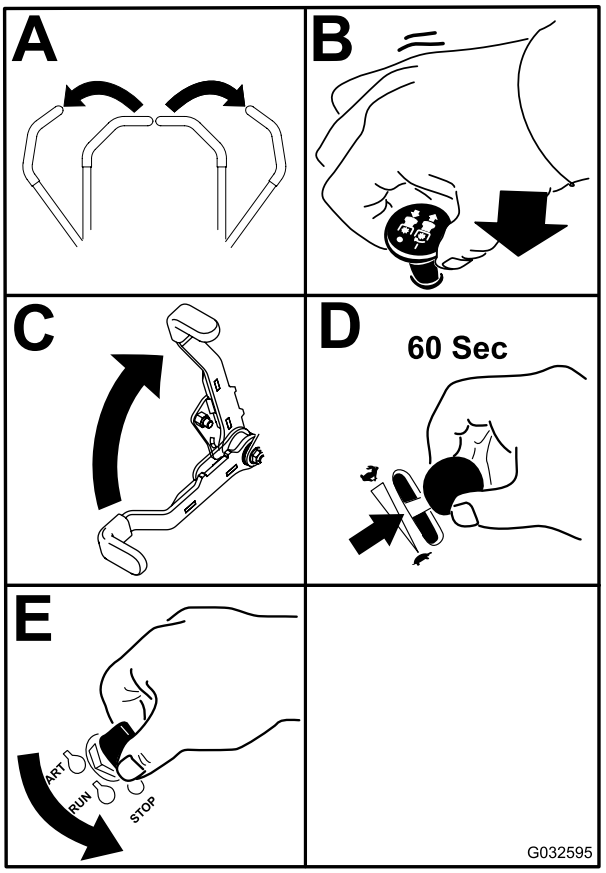

g032595

Bild 24

Wichtig: **Stellen Sie sicher, dass der Kraftstoffhahn vor dem Transport oder Einlagern der Maschine geschlossen ist, sonst kann Kraftstoff auslaufen. Aktivieren Sie vor dem Transport die Feststellbremse. Ziehen Sie auf jeden Fall den Zündschlüssel ab, da die Kraftstoffpumpe sonst laufen und die Batterie entladen kann.**

Verwenden der Fahrantriebshebel

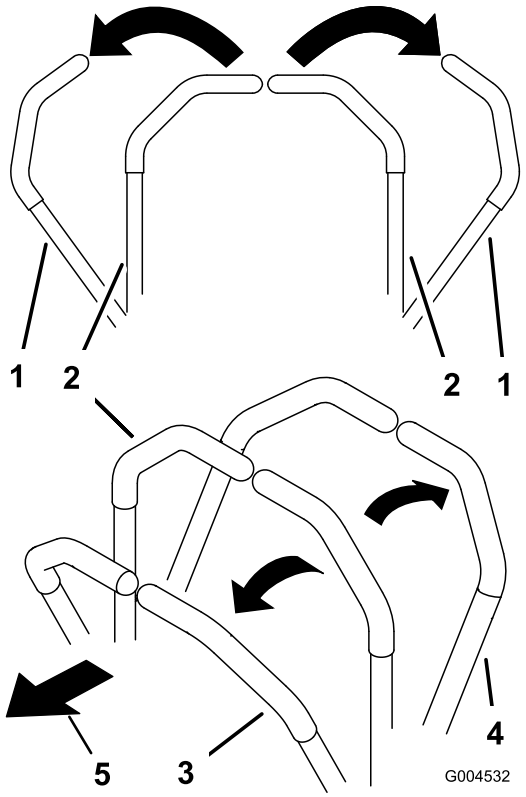

g004532

Bild 25

1. Fahrantriebshebel: ARRETIERTE NEUTRAL-Stellung
2. Mittlere, nicht arretierte Stellung
3. Vorwärtsgang
4. Rückwärtsgang
5. Vorderseite der Maschine

Fahren mit der Maschine

Die Antriebsräder drehen sich unabhängig und werden von Hydraulikmotoren an jeder Achse angetrieben. Daher kann eine Seite rückwärts und die andere vorwärts fahren, sodass sich die Maschine dreht statt wendet. Dies verbessert die Manövrierfähigkeit der Maschine, bedeutet jedoch ggf. eine gewisse Anpassung, bis Sie damit vertraut sind.

Sie können die Motordrehzahl mit dem Gasbedienungshebel einstellen, die in U/min (Umdrehungen pro Minute) gemessen wird. Stellen Sie die Gasbedienung auf die Stellung SCHNELL, um eine optimale Leistung zu erhalten. Mähen Sie immer mit Vollgas.

⚠ WARNUNG:

Die Maschine kann sich sehr schnell drehen. Sie können die Kontrolle über die Maschine verlieren, was zu Verletzungen und Maschinenschäden führen kann.

- **Wenden Sie nur vorsichtig.**
- **Reduzieren Sie vor scharfen Wendungen die Geschwindigkeit.**

Vorwärts fahren

Hinweis: Der Motor stellt ab, wenn Sie die Fahrantriebshebel bei aktivierter Feststellbremse bewegen.

Ziehen Sie die Fahrantriebshebel zum Anhalten der Maschine in die NEUTRAL-Stellung.

1. Lösen Sie die Feststellbremse; siehe Lösen der Feststellbremse (Seite 28).
2. Stellen Sie die Hebel in die mittlere, entriegelte Stellung.
3. Drücken Sie die Fahrantriebshebel langsam nach vorne, um vorwärtszufahren (Bild 26).

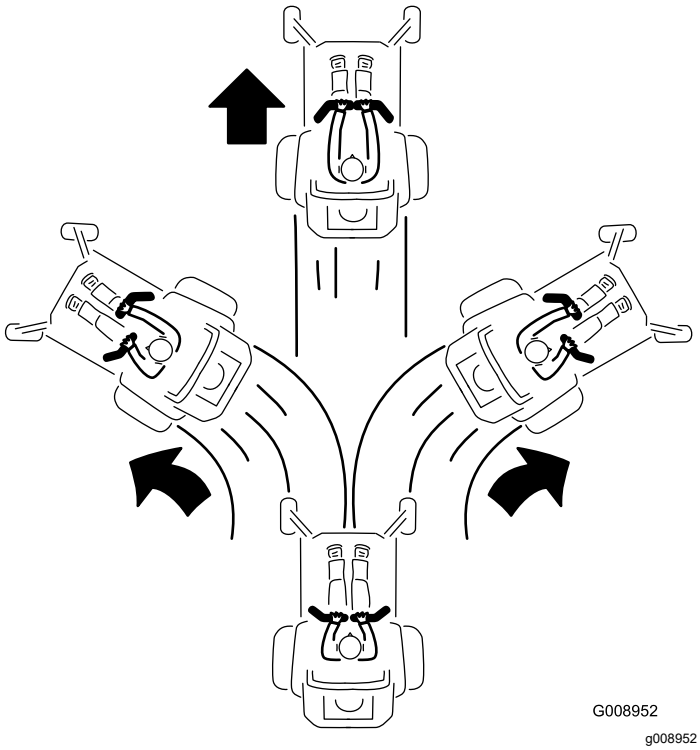

Bild 26

Rückwärts fahren

1. Stellen Sie die Hebel in die mittlere, entriegelte Stellung.
2. Ziehen Sie zum Rückwärtsfahren die Fahrantriebshebel langsam nach hinten (Bild 27).

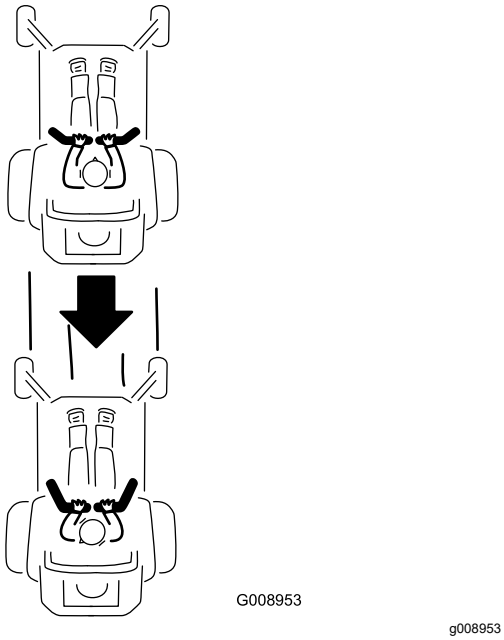

Bild 27

Verwenden des Seitenauswurfs

Nur Maschinen mit Seitenauswurf

Das Mähwerk hat ein schwenkbares Ablenkblech, das Schnittgut zur Seite und nach unten auf die Grünfläche lenkt.

⚠ GEFAHR

Wenn ein Ablenkblech, eine Auswurfkanalabdeckung oder ein Fangsystem nicht montiert sind, sind der Bediener und Unbeteiligte der Gefahr eines Kontakts mit dem Messer und ausgeschleuderten Gegenständen ausgesetzt. Kontakt mit dem drehenden Mähmesser oder ausgeschleuderten Gegenständen führt zu Verletzungen (möglicherweise tödlichen Verletzungen).

- **Entfernen Sie nie das Ablenkblech vom Mähwerk, da das Ablenkblech Material nach unten auf die Grünfläche lenkt. Wechseln Sie das Ablenkblech sofort aus, wenn es beschädigt ist.**
- **Stecken Sie nie Hände oder Füße unter das Mähwerk.**
- **Versuchen Sie nie, den Auswurfbereich oder die Schnittmesser zu räumen, ohne den Zapfwellenantriebsschalter in die AUS-Stellung zu schieben, das Zündschloss in die AUS-Stellung zu drehen und den Schlüssel aus dem Zündschloss zu ziehen.**
- **Stellen Sie sicher, dass das Ablenkblech nach unten abgesenkt ist.**

Einstellen der Schnitthöhe

Sie können die Schnitthöhe in Schritten von 6 mm durch das Umstecken des Lastösenbolzens in verschiedene Löcher von 38 mm bis 127 mm einstellen.

1. Heben Sie den Schnitthöhenhebel in die TRANSPORT-Stellung (entspricht der Schnitthöheneinstellung von 127 mm) (Bild 28).

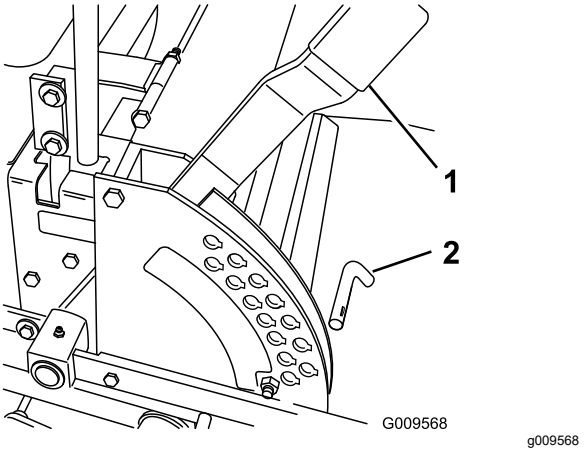

Bild 28

1. Schnitthöhenhebel
2. Stift

2. Entfernen Sie den Splint zum Einstellen der Schnitthöhe aus der Schnitthöhenhalterung (Bild 28).
3. Wählen Sie ein Loch in der Schnitthöhen-halterung, das der gewünschten Schnitthöhe entspricht, und stecken Sie den Lastösenbolzen wieder ein (Bild 28).
4. Stellen Sie den Hebel auf die gewünschte Höhe ein.

Einstellen der Antiskalpierrollen

Maschinen mit Seitenauswurf

Wir empfehlen Ihnen, die Antiskalpierrollen jedes Mal einzustellen, wenn Sie die Schnitthöhe ändern.

1. Parken Sie die Maschine auf einer ebenen Fläche, kuppeln Sie den Zapfwellenantriebsschalter aus und aktivieren Sie die Feststellbremse.
2. Stellen Sie vor dem Verlassen der Bedienungsposition den Motor ab, ziehen Sie den Schlüssel ab und warten Sie, bis alle beweglichen Teile zum Stillstand gekommen sind.
3. Stellen Sie die Antiskalpierrollen ein, wie in Bild 29, Bild 30 und Bild 31 abgebildet.

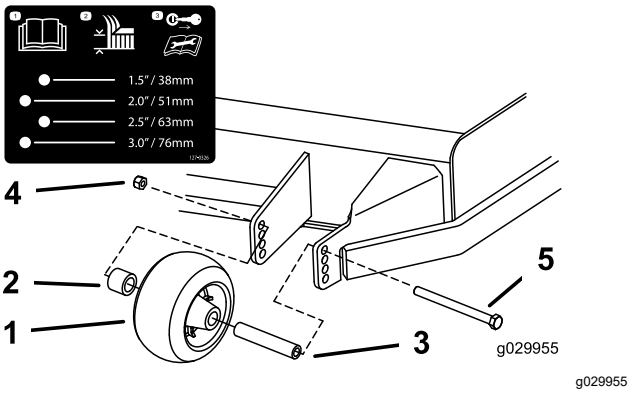

Bild 29

1. Antiskalpierrolle
2. Distanzstück
3. Buchse
4. Bundmutter
5. Schraube

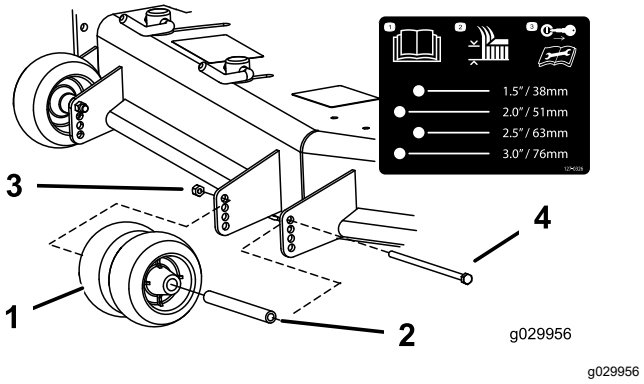

Bild 30

1. Antiskalpierrolle
2. Buchse
3. Bundmutter
4. Schraube

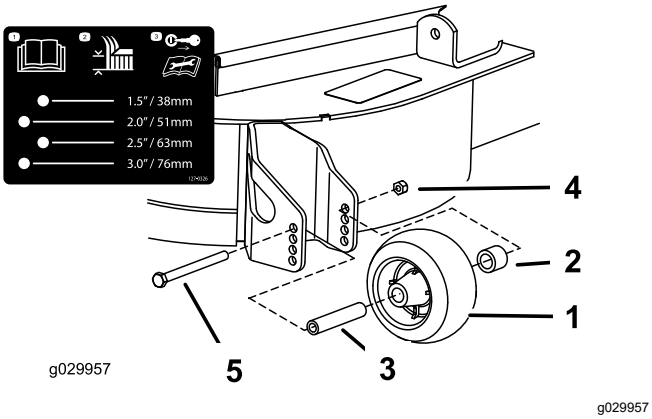

Bild 31

1. Antiskalpierrolle
2. Distanzstück
3. Buchse
4. Bundmutter
5. Schraube

Maschinen mit Heckauswurf

Wenn Sie die Schnitthöhe ändern, sollten Sie auch die Höhe der Antiskalpierrollen einstellen.

1. Parken Sie die Maschine auf einer ebenen Fläche, kuppeln Sie den Zapfwellenantriebsschalter aus und aktivieren Sie die Feststellbremse.
2. Stellen Sie vor dem Verlassen der Bedienungsposition den Motor ab, ziehen Sie den Schlüssel ab und warten Sie, bis alle beweglichen Teile zum Stillstand gekommen sind.
3. Stellen Sie die Antiskalpierrollen, wie in Bild 32 und Bild 33 abgebildet.

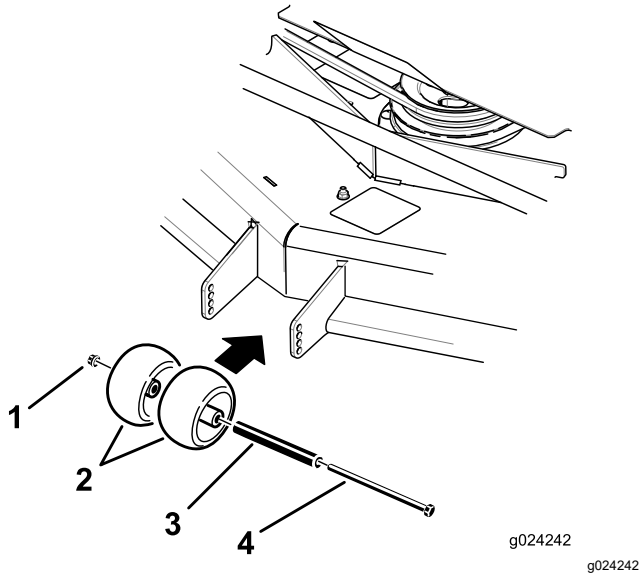

Bild 32

1. Bundmutter
2. Antiskalpierrolle
3. Buchse
4. Schraube

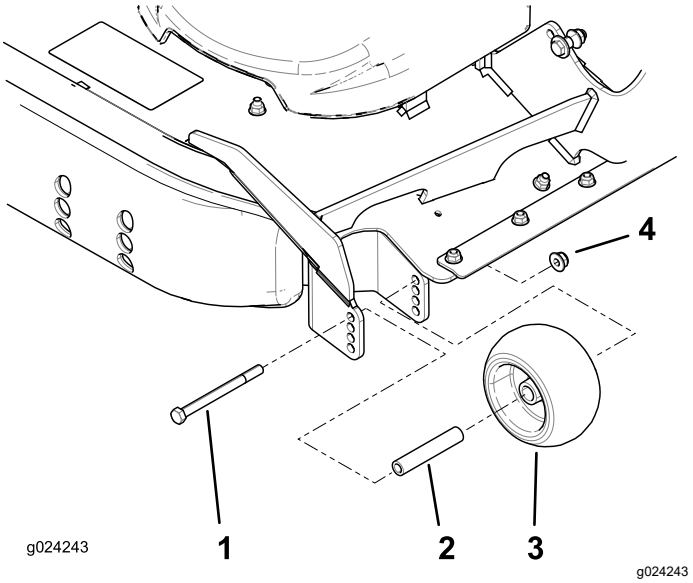

Bild 33

1. Schraube
2. Buchse
3. Antiskalpierrolle
4. Bundmutter

Einstellen des Handrads für das Richtungsablenkblech

Maschinen mit Seitenauswurf

Diese Schritte gelten nur für Maschinen mit Handrad für Richtungsablenkblech. An bestimmten Modellen finden Sie Muttern und Schrauben statt einem Handrad für Richtungsablenkblech, die jedoch alle gleich eingestellt werden können.

Die Auswurfrichtung des Mähwerks kann den unterschiedlichen Mähbedingungen angepasst werden. Stellen Sie das Handrad und das Ablenkblech so ein, um den besten Schnitt zu erhalten.

1. Parken Sie die Maschine auf einer ebenen Fläche, kuppeln Sie den Zapfwellenantriebsschalter aus und aktivieren Sie die Feststellbremse.
2. Stellen Sie vor dem Verlassen der Bedienungsposition den Motor ab, ziehen Sie den Schlüssel ab und warten Sie, bis alle beweglichen Teile zum Stillstand gekommen sind.
3. Lösen Sie das Handrad.
4. Schieben Sie das Handrad in die gewünschte Position.
5. Ziehen Sie das Handrad fest.

Einstellen des Richtungsablenkblechs

Maschinen mit Seitenauswurf

Die folgenden Bilder enthalten nur Empfehlungen. Die Einstellungen sind je nach Grassorte, Feuchtigkeitsgehalt und Grashöhe anders.

Hinweis: Wenn die Motorleistung abfällt, und die Fahrgeschwindigkeit konstant ist, öffnen Sie das Ablenkblech.

Stellung A

Dies ist die hinterste Position. Diese Stellung sollte folgendermaßen eingesetzt werden:

- Kurzes, dünnes Gras
- Trockenes Gras
- Kleineres Schnittgut
- Schnittgut wird weiter vom Mähwerk herausgeschleudert

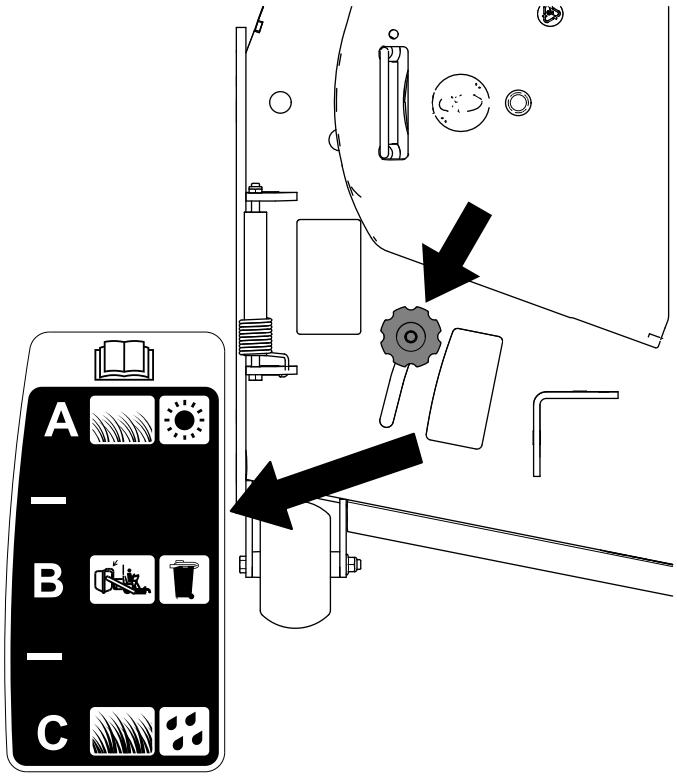

g295810

Bild 34

Stellung B

Verwenden Sie diese Stellung mit dem Fangsystem. Immer mit der Gebläseöffnung ausfluchten.

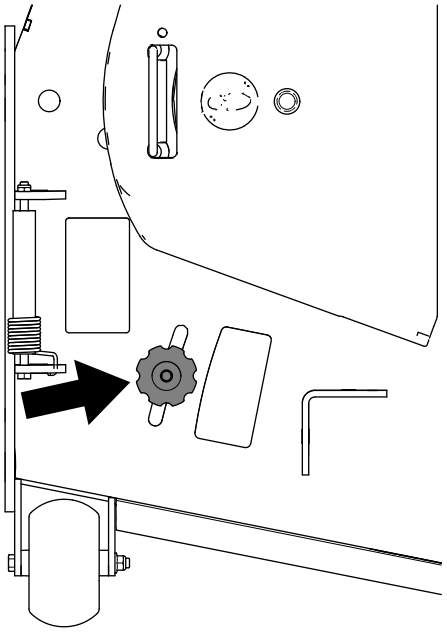

g295811

Bild 35

Stellung C

Dies ist die vorderste Position. Diese Stellung sollte folgendermaßen eingesetzt werden:

- Hohes, dichtes Gras
- Nasse Bedingungen
- Verringert die Leistungsaufnahme des Motors
- Ergibt bessere Fahrgeschwindigkeiten in schwierigen Konditionen

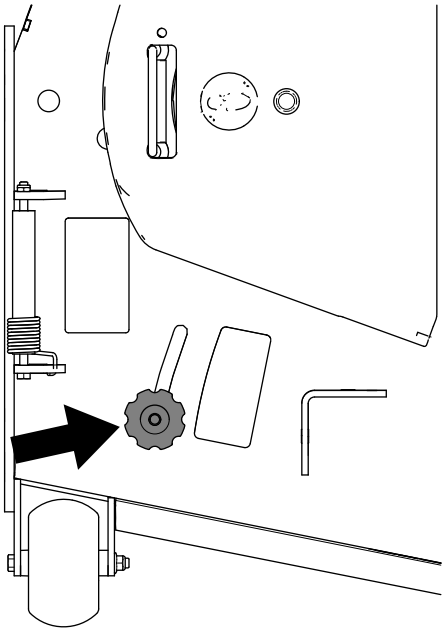

Bild 36

Einsatz mit dem Überhitzungssensor

Diese Maschine hat einen Sensor, der das Mähwerk abschaltet, wenn der Motor überhitzt. Wenn der Motor überhitzt, wird das Mähwerk abgeschaltet, ein Summer ertönt und die Warnlampe leuchtet auf.

Wenn das Mähwerk aufgrund einer Überhitzung automatisch abgeschaltet wird, kann die Maschine zu einem sicheren Bereich und einem Pritschenwagen oder Anhänger gefahren werden.

Wenn die Maschine überhitzt, stellen Sie sicher, dass der Bereich um den Motor und den Kühler frei von Grünabfällen ist. Schalten Sie den Motor aus und lassen ihn abkühlen, bevor Sie das Mähwerk aktivieren. Wenn der Motor weiterhin überhitzt, bringen Sie die Maschine zu einem offiziellen Vertragshändler.

Betriebshinweise

Verwenden der schnellen Gasbedienungsstellung

Lassen Sie den Motor für ein optimales Mähen und eine maximale Luftzirkulation in der SCHNELL-Stellung laufen. Zum gründlichen Zerhäckseln des Schnittguts wird Luft benötigt. Stellen Sie daher die Schnitthöhe nicht so niedrig ein, dass das Mähwerk vollständig von ungeschnittenem Gras umgeben ist. Versuchen Sie immer, eine Seite des Mähwerks von ungeschnittenem Gras frei zu halten, damit Luft in das Mähwerk angesaugt werden kann.

Erster Schnitt

Mähen Sie das Gras etwas länger als normal, um sicherzustellen, dass die Schnitthöhe des Mähwerks keine Bodenunebenheiten skalpiert. Meist ist aber die in der Vergangenheit verwendete Schnitthöhe die beste. Mähen Sie den Rasen zweimal, wenn Sie Gras schneiden, das länger als 15 cm ist, damit Sie eine gute Schnittqualität sicherstellen.

Abschneiden eines Drittels des Grashalms

Sie sollten nur ungefähr ein Drittel des Grashalms abschneiden. Wir empfehlen Ihnen nicht, mehr abzuschneiden, außer bei spärlichem Graswuchs oder im Spätherbst, wenn das Gras langsamer wächst.

Wechseln der Mährichtung.

Wechseln Sie die Mährichtung, damit das Gras aufrecht stehen bleibt. Dadurch wird auch das Schnittgut besser verteilt, was wiederum die Zersetzung und Düngung verbessert.

Mähen in den richtigen Abständen

Gras wächst zu verschiedenen Zeiten während der Saison unterschiedlich schnell. Mähen Sie zum Beibehalten derselben Schnitthöhe zu Beginn des Frühlings häufiger. Sie können jedoch nicht so häufig mähen, wenn die Wachstumsrate des Grases im Sommer abnimmt. Mähen Sie zunächst, wenn der Rasen längere Zeit nicht gemäht wurde, bei einer höheren Schnitthöheneinstellung und dann zwei Tage später mit einer niedrigeren Einstellung noch einmal.

Verwenden einer langsameren Mähgeschwindigkeit

Fahren Sie zur Verbesserung der Schnittqualität bei bestimmten Konditionen langsamer.

Vermeiden eines zu kurzen Schnitts

Heben Sie die Schnitthöhe an, um sicherzustellen, dass Sie eine unebene Grünfläche nicht abschürfen.

Abstellen der Maschine

Wenn Sie die Maschine beim Mähen im Vorwärtsgang anhalten müssen, kann ein Schnittgutklumpen auf den Rasen fallen. Sie können dies vermeiden, wenn Sie mit eingekuppelten Schnittmessern auf einen bereits gemähten Bereich fahren, oder Sie können das Mähwerk auskuppeln, während Sie vorwärts fahren.

Sauberhalten der Mähwerkunterseite

Entfernen Sie nach jedem Einsatz Schnittgut und Schmutz von der Unterseite des Mähwerks. Wenn sich im Mähwerk Gras und Schmutz ansammelt, verschlechtert sich letztendlich die Schnittqualität.

Warten der Schnittmesser

Sorgen Sie während der ganzen Mähsaison für ein scharfes Schnittmesser, weil ein scharfes Messer sauber schneidet, ohne die Grashalme abzureißen oder zu zerfetzen. Abgerissene Grashalme werden an den Kanten braun. Dadurch reduziert sich das Wachstum, und die Anfälligkeit des Rasens für Krankheiten steigt. Prüfen Sie die Schnittmesser nach jeder Verwendung auf Schärfe und Anzeichen von Abnutzung oder Schäden. Feilen Sie alle Auskerbungen aus und schärfen Sie ggf. die Messer. Wenn ein Messer beschädigt oder abgenutzt ist, ersetzen Sie es nur durch Toro-Originalersatzmesser.

Nach dem Einsatz

Hinweise zur Sicherheit nach dem Betrieb

Allgemeine Sicherheit

- Parken Sie die Maschine auf einem ebenen Untergrund, kuppeln Sie die Antriebe aus, aktivieren Sie die Feststellbremse und entfernen Sie den Schlüssel. Lassen Sie vor dem Einstellen, Reinigen, Einlagern, und Reparieren alle beweglichen Teile zum Stillstand kommen und die Maschine abkühlen. Die Maschine sollte nie von ungeschulten Personen gewartet werden.
- Reinigen Sie die Maschine wie im Abschnitt Wartung beschrieben. Halten Sie Motor und Motorraum frei von Gras, Laub, überschüssigem Fett, oder Öl und anderen Ablagerungen, die sich in diesen Bereichen ansammeln können. Diese Materialien können brennbar werden und zu einem Brand führen.
- Überprüfen Sie regelmäßig, ob verschlissene oder beschädigte Komponenten eine Gefahr darstellen können. Ziehen Sie lose Befestigungsmittel an.

Verwenden des Kraftstoffhahns.

Der Kraftstoffhahn befindet sich unter dem Sitz. Schieben Sie den Sitz nach vorne, um ihn zugänglich zu machen.

Schließen Sie den Kraftstoffhahn vor dem Transport, der Wartung oder der Einlagerung.

Stellen Sie sicher, dass der Kraftstoffhahn geöffnet ist, wenn Sie den Motor anlassen.

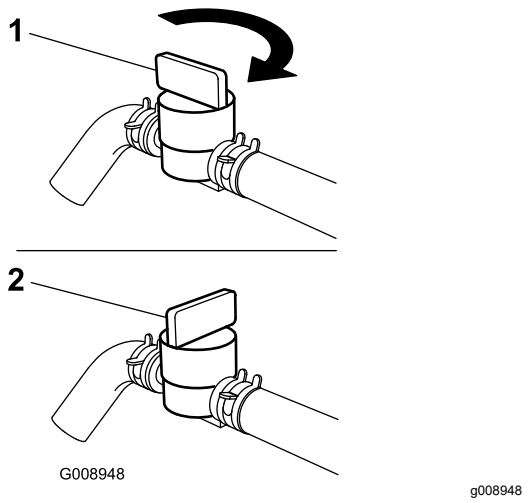

Bild 37

1. EIN-Stellung
2. AUS-Stellung

Schieben der Maschine per Hand

Wichtig: **Schieben Sie die Maschine immer per Hand. Schleppen Sie die Maschine nie ab, sonst kann es zu Schäden an Hydraulikteilen kommen.**

Schieben der Maschine

1. Parken Sie die Maschine auf einer ebenen Fläche, kuppeln Sie den Zapfwellenantriebsschalter aus und aktivieren Sie die Feststellbremse.
2. Stellen Sie vor dem Verlassen der Bedienungsposition den Motor ab, ziehen Sie den Schlüssel ab und warten Sie, bis alle beweglichen Teile zum Stillstand gekommen sind.
3. Drehen Sie die Sicherheitsventile um eine Umdrehung nach links, um die Maschine zu schieben (Bild 38).

   Hinweis: So kann Hydrauliköl an der Pumpe vorbei fließen und die Räder können sich drehen.

   Wichtig: **Drehen Sie die Sicherheitsventile nicht mehr als 1 Umdrehung. Auf diese Weise können sich keine Ventile aus dem Körper lösen und ein Auslaufen von Flüssigkeiten verursachen.**
4. Deaktivieren Sie die Feststellbremse, bevor Sie die Maschine schieben.

Ändern des Maschineneinsatzes

Drehen Sie zum Betrieb der Maschine die Sicherheitsventile eine ganze Umdrehung nach rechts (Bild 38).

Hinweis: Ziehen Sie die Sicherheitsventile nicht zu stark an.

Wichtig: **Die Maschine fährt nur, wenn die Sicherheitsventile eingedreht sind.**

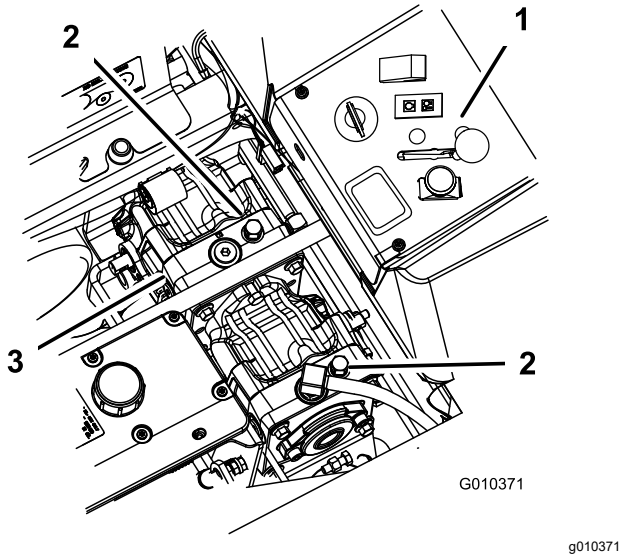

Bild 38

1. Bedienelemente seitlich am Armaturenbrett
2. Sicherheitsventil
3. Hydraulikpumpen

Transportieren der Maschine

Verwenden Sie einen robusten Anhänger oder Pritschenwagen zum Transportieren der Maschine. Verwenden Sie eine durchgehende Rampe. Stellen Sie sicher, dass der Anhänger oder Lastwagen mit den gesetzlich erforderlichen Bremsen, Beleuchtung und Kennzeichnungen ausgestattet ist. Bitte lesen Sie alle Sicherheitsanweisungen sorgfältig. Durch Kenntnis dieser Informationen können Sie sich und Unbeteiligte vor Verletzungen schützen. Ziehen Sie in Bezug auf Anforderungen für Anhänger und Befestigungen geltende Vorschriften zurate.

⚠ WARNUNG:

Das Fahren auf Straßen und Wegen ohne Blinker, Lampen, Reflektoren oder einen Aufkleber für langsame Fahrzeuge ist gefährlich und kann zu Unfällen mit Verletzungsgefahr führen.

Fahren Sie die Maschine nicht auf einer öffentlichen Straße oder einem öffentlichen Fahrweg.

Auswahl eines Anhängers

⚠ WARNUNG:

Das Laden einer Maschine auf einen Anhänger oder einen Lastwagen erhöht die Umkippgefahr und könnte schwere oder tödliche Verletzungen verursachen (Bild 39).

- **Verwenden Sie nur eine durchgehende Rampe; verwenden Sie nicht einzelne Rampen für jede Seite der Maschine.**
- **Überschreiten Sie nicht einen Winkel von 15 Grad zwischen Rampe und Boden oder zwischen Rampe und Anhänger oder Pritschenwagen.**
- **Stellen Sie sicher, dass die Rampe mindestens viermal länger ist als der Abstand des Anhängers oder der Ladepritsche des Pritschenwagens vom Boden. Dies stellt sicher, dass der Rampenwinkel auf ebener Fläche nicht größer als 15 Grad ist.**

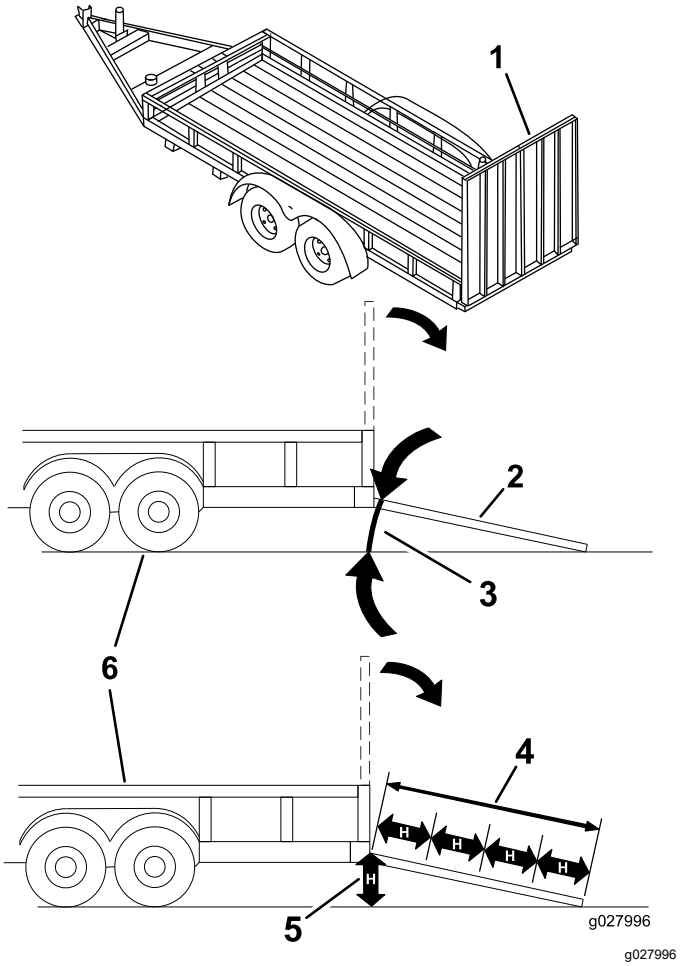

Bild 39

1.	Durchgehende Rampe in hochgeklappter Position	4.	Die Rampe ist mindestens 4 Mal so lang wie die Höhe des Anhängers oder der Anhängerpritsche zum Boden
2.	Seitansicht einer Rampe über die ganze Breite in Ladestellung	5.	H= Höhe des Anhängers oder der Anhängerpritsche zum Boden
3.	Nicht mehr als 15 Grad	6.	Anhänger

Laden der Maschine

⚠ WARNUNG:

Das Laden einer Maschine auf einen Anhänger oder einen Lastwagen erhöht die Umkippgefahr und kann schwere oder tödliche Verletzungen verursachen.

- **Passen Sie besonders beim Bedienen der Maschine auf einer Rampe auf.**
- **Sie sollten immer rückwärts eine Rampe hochfahren und vorwärts von ihr herunterfahren.**
- **Vermeiden Sie plötzliche Geschwindigkeitsänderung beim Fahren der Maschine auf einer Rampe, da Sie dadurch die Kontrolle verlieren könnten und Umkippgefahr besteht.**

1. Bei der Verwendung eines Anhängers diesen an das Zugfahrzeug anhängen und die Sicherheitsketten verbinden.
2. Falls zutreffend die Anhängerbremsen und Lichter anschließen.
3. Senken Sie die Rampe ab und stellen Sie sicher, dass der Winkel zwischen der Rampe und dem Boden höchstens 15 Grad beträgt (Bild 39).
4. Fahren Sie die Maschine rückwärts die Rampe hoch (Bild 40).

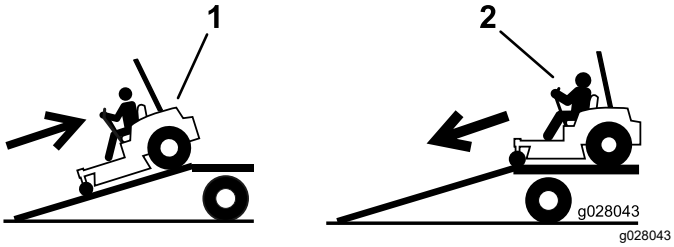

Bild 40

1. Fahren Sie die Maschine rückwärts die Rampe hoch.
2. Fahren Sie die Maschine vorwärts von der Rampe herunter.

5. Stellen Sie den Motor ab, ziehen den Schlüssel ab und aktivieren die Feststellbremse.
6. Vergurten Sie die Maschine in der Nähe der vorderen Laufräder und der hinteren Stoßstange mit Riemen, Ketten, Kabeln oder Seilen (Bild 41). Ziehen Sie in Bezug auf Anforderungen für Befestigungen geltende Vorschriften zurate.

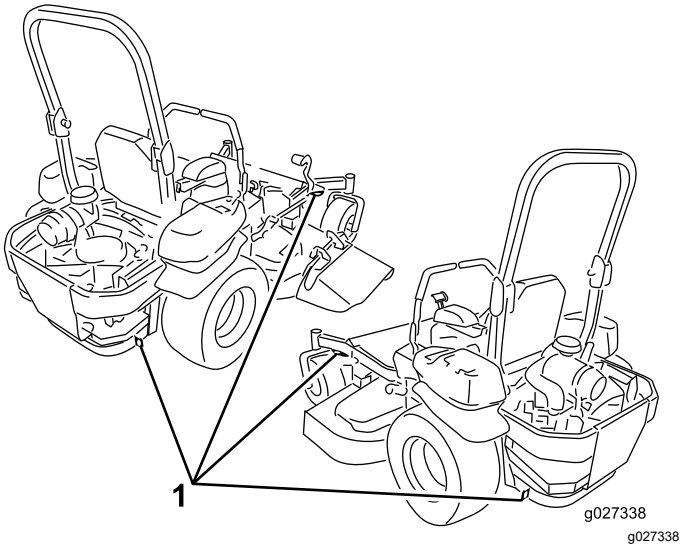

Bild 41

1. Vergurtungsstellen

Entladen der Maschine

1. Senken Sie die Rampe ab und stellen Sie sicher, dass der Winkel zwischen der Rampe und dem Boden höchstens 15 Grad beträgt (Bild 39).
2. Fahren Sie die Maschine vorwärts von der Rampe herunter (Bild 40).

Wartung

Sicherheit bei Wartungsarbeiten

⚠ WARNUNG:

Eine Person könnte den Motor anlassen, während Wartungs- oder Einstellungsarbeiten ausgeführt werden. Versehentliches Anlassen des Motors könnte Sie oder andere Unbeteiligte verletzen.

Ziehen Sie vor dem Beginn von Wartungsarbeiten den Schlüssel aus dem Zündschloss und aktivieren Sie die Feststellbremse.

⚠ WARNUNG:

Der Motor kann sehr heiß werden. Berühren des heißen Motors kann zu schweren Verbrennungen führen.

Lassen Sie den Motor vollständig abkühlen, bevor Sie Wartungs- oder Reparaturarbeiten im Bereich des Motors durchführen.

- Parken Sie die Maschine auf einem ebenen Untergrund, kuppeln Sie die Antriebe aus, aktivieren Sie die Feststellbremse und entfernen Sie den Schlüssel. Lassen Sie vor dem Einstellen, Einlagern, und Reparieren alle beweglichen Teile zum Stillstand kommen und die Maschine abkühlen. Die Maschine sollte nie von ungeschulten Personen gewartet werden.
- Klemmen Sie vor dem Durchführen irgendwelcher Reparaturen die Batterie ab. Klemmen Sie immer zuerst den Minuspol und dann den Pluspol ab. Schließen Sie immer zuerst den Pluspol und dann den Minuspol wieder an.
- Halten Sie die Maschine, Schutzvorrichtungen, Schutzbleche, und alle Sicherheitseinrichtungen an ihrem Platz und in einem sicheren Betriebszustand. Überprüfen Sie häufig auf verschlissene oder beschädigte Komponenten, und ersetzen Sie diese bei Bedarf durch die vom Hersteller empfohlenen Teile.

⚠ WARNUNG:

Das Entfernen oder Modifizieren von Originalausrüstung, Teilen und/oder Zubehör kann die Garantie, die Kontrollierbarkeit, und die Sicherheit der Maschine beeinträchtigen. Unbefugte Veränderungen an der Originalausrüstung oder die Nichtverwendung von Toro-Originalteilen können zu schweren Verletzungen oder zum Tod führen. Unbefugte Veränderungen an der Maschine, am Motor, am Kraftstoff- oder am Entlüftungssystem können gegen geltende Sicherheitsnormen verstoßen, wie zum Beispiel: ANSI, OSHA und NFPA und/oder staatliche Vorschriften wie EPA und CARB.

⚠ WARNUNG:

Unter Druck austretendes Hydrauliköl kann unter die Haut dringen und Verletzungen verursachen. Wenn Flüssigkeit in die Haut eindringt, muss sie innerhalb weniger Stunden von einem Arzt, der mit dieser Art von Verletzungen vertraut ist, chirurgisch entfernt werden. Andernfalls kann es zu Gangrän kommen.

- **Falls installiert, stellen Sie sicher, dass alle Hydraulikschläuche und -leitungen in gutem Zustand sind, und dass alle hydraulischen Anschlüsse und Anschlussstücke fest angezogen sind, bevor Sie die Anlage unter Druck stellen.**
- **Halten Sie Ihren Körper und Ihre Hände von Nadellöchern und Düsen fern, aus denen Hydrauliköl unter hohem Druck ausgestoßen wird.**
- **Verwenden Sie zur Suche nach hydraulischen Undichtheiten nur Pappe oder Papier und nicht Ihre Hände.**
- **Lassen Sie sicher den Druck aus der Hydraulikanlage ab, schalten Sie die Fahrantriebshebel in den Leerlauf und stellen Sie den Motor ab, bevor Sie Arbeiten an der Hydraulikanlage durchführen.**

⚠ WARNUNG:

Die Kraftstoffanlage steht unter hohem Druck. Eine Verwendung ungeeigneter Komponenten kann zu einem Ausfall des Systems, Kraftstoffaustritt und möglichen Explosionen führen.

Verwenden Sie nur Kraftstoffleitungen und Kraftstofffilter, die für Hochdrucksysteme zugelassen sind.

- Gehen Sie bei der Kontrolle der Messer vorsichtig vor. Wickeln Sie das/die Messer in einen Lappen ein oder tragen Sie Handschuhe; gehen Sie bei ihrer Wartung mit besonderer Vorsicht vor. Wechseln Sie nur beschädigte Messer aus. Sie dürfen nicht zurechtgebogen oder geschweißt werden.
- Stützen Sie die Maschine oder Komponenten bei Bedarf mit Achsständern ab.

⚠ ACHTUNG

Beim Anheben der Maschine für Kundendienst- und Wartungsarbeiten sollten Sie sich nie nur auf mechanische oder hydraulische Achsständer verlassen. Die mechanischen oder hydraulischen Ständer stützen möglicherweise nicht ausreichend oder können ausfallen, sodass die Maschine herunterfallen und Verletzungen verursachen kann.

Verlassen Sie sich nicht ausschließlich auf mechanische oder hydraulische Wagenheber zum Abstützen. Verwenden Sie geeignete Achsständer oder gleichwertige Stützen.

- Lassen Sie den Druck aus Maschinenteilen mit gespeicherter Energie vorsichtig ab.
- Berühren Sie keine beweglichen Teile mit den Händen oder Füßen. Bei laufendem Motor sollten keine Einstellungsarbeiten vorgenommen werden. Wenn der Motor bei der Wartung oder Einstellung läuft und die Komponenten sich bewegen müssen, ist äußerste Vorsicht geboten.

⚠ WARNUNG:

Der Kontakt mit beweglichen Teilen oder heißen Oberflächen kann zu Verletzungen führen.

Halten Sie Finger, Hände und Kleidungsstücke von sich drehenden Bestandteilen und von heißen Oberflächen fern.

- Alle Schrauben regelmäßig auf festen Sitz kontrollieren.

Empfohlener Wartungsplan

Wartungsintervall	Wartungsmaßnahmen
Nach acht Betriebsstunden	• Prüfen Sie den Kühlmittelstand im Motor. • Prüfen Sie das Hydrauliköl.
Nach 25 Betriebsstunden	• Wechseln Sie den Hydraulikölfilter.

Wartungsintervall	Wartungsmaßnahmen
Nach 50 Betriebsstunden	• Wechseln Sie das Motoröl. • Wechseln Sie den Motorölfilter. • Wechseln Sie das Motoröl.
Nach 100 Betriebsstunden	• Prüfen Sie das Drehmoment der Radmuttern. • Prüfen Sie die Radnaben-Kronenmutter. • Wechseln Sie das Getriebeöl.
Bei jeder Verwendung oder täglich	• Prüfen Sie die Sicherheitsschalter. • Prüfen Sie den Ölstand im Motor. • Prüfen Sie den Sicherheitsgurt. • Prüfen Sie den Kühlmittelstand im Motor. • Reinigen Sie den Motorölkühler. • Prüfen Sie die Messer. • Reinigen Sie das Mähwerk.
Alle 25 Betriebsstunden	• Fetten Sie die Mähwerkspindeln ein. • Schmieren Sie den Spannarm des Mähwerkriemens. • Schmieren Sie den Spannarm des Pumpenriemens. • Fetten Sie den Spannarm des Zapfwellenkeilriemens ein. • Schmieren Sie den Bremshebel ein. • Prüfen Sie das Hydrauliköl.
Alle 40 Betriebsstunden	• Entleeren Sie den Wasserabscheider.
Alle 50 Betriebsstunden	• Prüfen des Reifendrucks. • Prüfen Sie den Zapfwellen-Treibriemen. • Prüfen des Pumpen-Treibriemens. • Prüfen Sie den Lichtmaschinenriemen.
Alle 100 Betriebsstunden	• Fetten Sie die Drehzapfen des Mähwerkhubs ein. • Wechseln Sie das Motoröl. • Wechseln Sie das Motoröl. • Prüfen Sie den Ölstand im Getriebe. • Prüfen Sie die Schläuche der Kühlanlage. • Untersuchen Sie die Riemen auf Verschleiß oder Risse. • Prüfen Sie die Spannung des Lichtmaschinenriemens.
Alle 150 Betriebsstunden	• Sprühen Sie die Maschine mit Leicht- oder Sprühöl ein, siehe „Schmierung“.
Alle 200 Betriebsstunden	• Wechseln Sie den Motorölfilter. • Schmieren Sie das Bremshebelgelenk ein.
Alle 250 Betriebsstunden	• Prüfen und wechseln Sie den Luftfilter aus (häufiger bei schmutzigen oder staubigen Bedingungen). • Wechseln Sie den Hydraulikfilter und das -öl, wenn Sie als Öl Mobil® 1 verwenden.
Alle 400 Betriebsstunden	• Fetten Sie die Laufradschwenkarme ein (häufiger bei schmutzigen oder staubigen Bedingungen). • Tauschen Sie den Kraftstofffilter aus (häufiger bei schmutzigen oder staubigen Bedingungen).
Alle 500 Betriebsstunden	• Prüfen Sie das Drehmoment der Radmuttern. • Prüfen Sie die Radnaben-Kronenmutter. • Anpassung des Laufradschwenkarm-Lagers. • Stellen Sie die Elektrokupplung ein. • Wechseln Sie den Hydraulikfilter und das -öl, wenn Sie als Öl Toro® HYPR-OIL™ 500 verwenden.
Monatlich	• Prüfen Sie den Ladezustand der Batterie.
Jährlich	• Dichten Sie die Radlager des Laufrads wieder ab. (häufiger bei schmutzigen oder staubigen Bedingungen). • Fetten Sie die Laufradnaben ein. • Wechseln Sie das Getriebeöl. • Wechseln Sie das Motorkühlmittel.

Wichtig: **Weitere Informationen zu Wartungsarbeiten finden Sie in der Motorbedienungsanleitung.**

⚠ ACHTUNG

Wenn Sie den Schlüssel im Zündschloss lassen, könnte eine andere Person den Motor versehentlich anlassen und Sie und Unbeteiligte schwer verletzen.

Stellen Sie den Motor ab und ziehen Sie den Schlüssel vom Schalter ab, bevor Sie Wartungsarbeiten durchführen.

Verfahren vor dem Ausführen von Wartungsarbeiten

Verwendung des Z Stand™

Mit dem Z Stand können Sie die Maschine vorne anheben, um das Mähwerk zu reinigen und die Messer abzunehmen.

⚠ WARNUNG:

Die Maschine könnte auf eine Person fallen und schwere oder tödliche Verletzungen verursachen.

- **Gehen Sie beim Einsatz der Maschine auf dem Z Stand mit äußerster Vorsicht vor.**
- **Verwenden Sie den Z-Stand nur zum Reinigen des Mähwerks und zum Entfernen der Schnittmesser.**
- **Lassen Sie die Maschine nicht für längere Zeit auf dem Z Stand.**
- **Stellen Sie immer den Motor ab, aktivieren Sie die Feststellbremse und ziehen den Zündschlüssel ab, bevor Sie Wartungsarbeiten am Mähwerk ausführen.**

Auffahren auf den Z Stand

Wichtig: **Verwenden Sie den Z Stand auf einer ebenen Fläche.**

1. Heben Sie das Mähwerk in die Transportposition an.
2. Nehmen Sie den Halterungsstift ab (Bild 42).

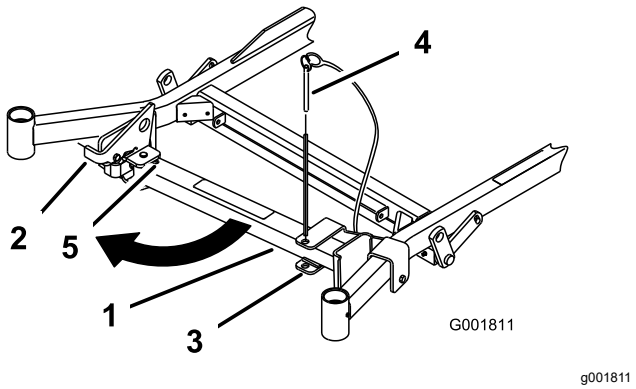

Bild 42

1. Z Stand
2. Halterungsstift
3. Halterung
4. Unterseite des Schlitzes
5. Riegel

3. Heben Sie den Riegel an.

4. Drehen Sie den Ständerfuß nach vorne heraus und schieben ihn zur Maschine hin in den unteren Schlitz (Bild 42 und Bild 43).

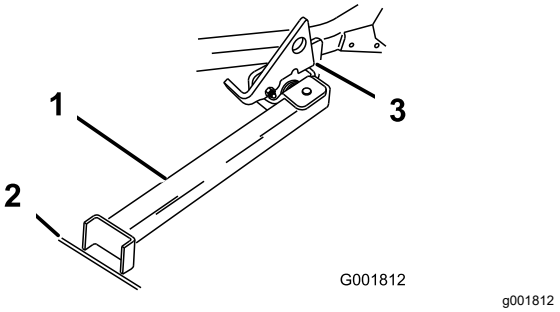

Bild 43

1. Z Stand (in Schlitz eingesetzt)
2. Rille im Gehweg oder der Grünfläche
3. Auf Drehzapfennase aufliegender Riegel

5. Stellen Sie den Fuß auf den Boden und lassen Sie den Riegel auf der Drehzapfennase aufliegen (Bild 43).
6. Lassen Sie den Motor an und schieben Sie den Gashebel in die mittlere Stellung zwischen Vollgas und Leerlauf.

   Hinweis: Stellen Sie den Ständerfuß am besten in Risse auf Gehwegen oder in der Grünfläche (Bild 43).
7. Fahren Sie die Maschine auf den Ständer. Halten Sie an, wenn der Riegel über der Nase in die arretierte Stellung einrastet (Bild 43).
8. Aktivieren Sie die Feststellbremse, stellen Sie den Motor ab und ziehen Sie den Zündschlüssel ab.
9. Blockieren Sie die Antriebsräder.

⚠ WARNUNG:

Die Feststellbremse verhindert auf dem Z-Stand nicht unbedingt, dass sich die Maschine bewegt. Dies kann zu Verletzungen oder Sachschäden führen.

Stellen Sie die Maschine nur dann auf den Z Stand ab, wenn die Räder mit Keilen oder Klötzen blockiert sind.

10. Führen Sie die Wartungsarbeiten aus.

Herunterfahren vom Z Stand

1. Entfernen Sie die Keile oder Klötze.
2. Heben Sie den Riegel in die entsicherte Stellung an (Bild 44).

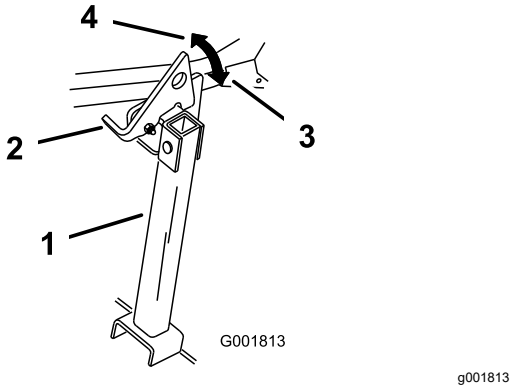

Bild 44

1. Z Stand
2. Riegel
3. Arretierte Stellung
4. Entriegelte Stellung

3. Lassen Sie den Motor an und schieben Sie den Gashebel in die mittlere Stellung zwischen Vollgas und Leerlauf. Lösen Sie die Feststellbremse.
4. Fahren Sie langsam rückwärts vom Stand herunter.
5. Stellen Sie den Ständer wieder in die Ruhestellung (Bild 42).

Lösen der Mähwerkab-deckung

Lösen Sie die untere Schraube der Abdeckung, um die Abdeckung des Mähwerks zu lösen und die Oberseite des Mähwerks zugänglich zu machen (Bild 45). Montieren Sie die Abdeckung nach dem Abschluss der Wartungsarbeiten und ziehen die Schraube an.

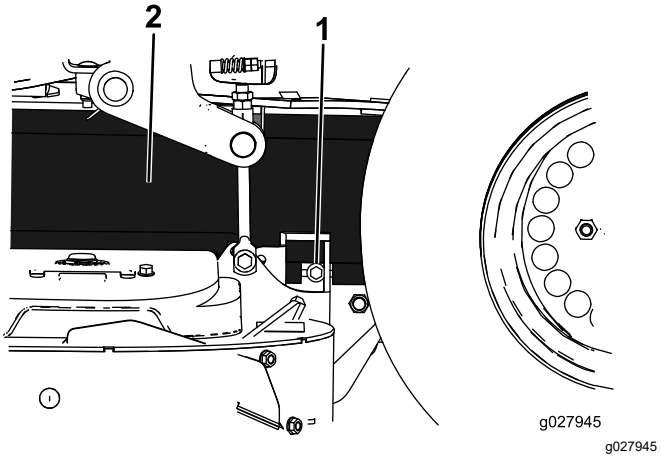

Bild 45

1. Schraube
2. Abdeckung

Entfernen der Blechschutzvorrichtung.

Lösen Sie die zwei vorderen Schrauben und nehmen Sie die Blechschutzvorrichtung ab, um die Mähwerkriemen und die Spindeln zugänglich zu machen (Bild 46). Setzen Sie die Blechschutzvorrichtung nach dem Abschluss der Wartungsarbeiten auf und ziehen die Schrauben an.

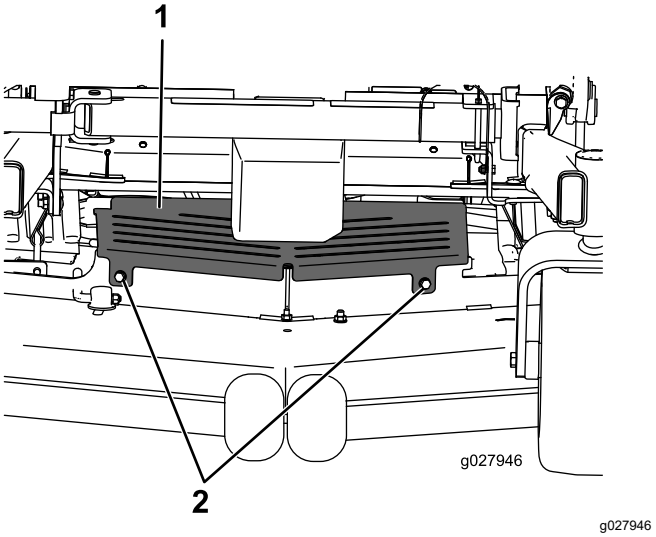

Bild 46

1. Schutzblech
2. Schraube

Schmierung

Einfetten der Maschine

Schmieren Sie die Maschine häufiger unter staubigen, schmutzigen Bedingungen. Siehe Bild 47 oder Bild 48 bezüglich der Lage der Schmiernippel.

Schmierfettsorte: Nr. 2 Fett auf Lithium- oder Molybdänbasis

1. Parken Sie die Maschine auf einer ebenen Fläche, kuppeln Sie den Zapfwellenantriebsschalter aus und aktivieren Sie die Feststellbremse.
2. Stellen Sie vor dem Verlassen der Bedienungsposition den Motor ab, ziehen Sie den Schlüssel ab und warten Sie, bis alle beweglichen Teile zum Stillstand gekommen sind.
3. Reinigen Sie die Schmiernippel mit einem Lappen.

   Hinweis: Kratzen Sie ggf. Lack von der Vorderseite der Nippel ab.
4. Bringen Sie die Fettpresse am Nippel an.
5. Fetten Sie die Schmiernippel ein, bis das Fett beginnt, aus den Lagern auszutreten.
6. Wischen Sie überflüssiges Fett ab.

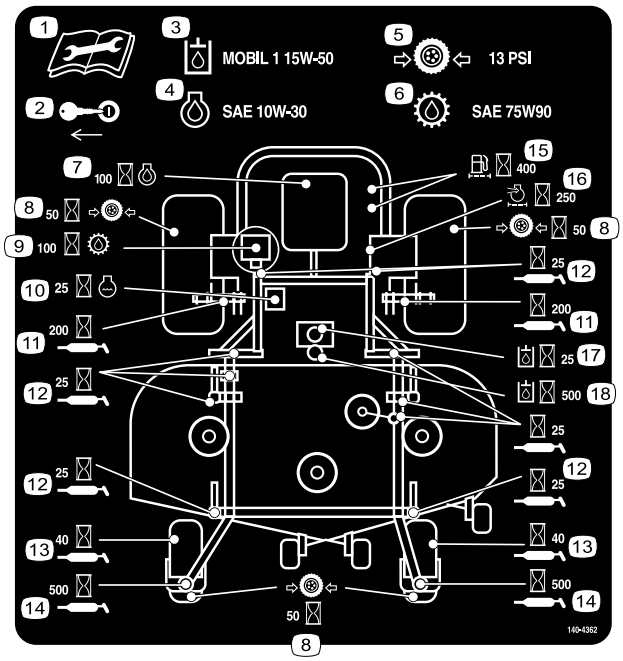

decal140-4362

Bild 47

Maschinen mit Seitenauswurf

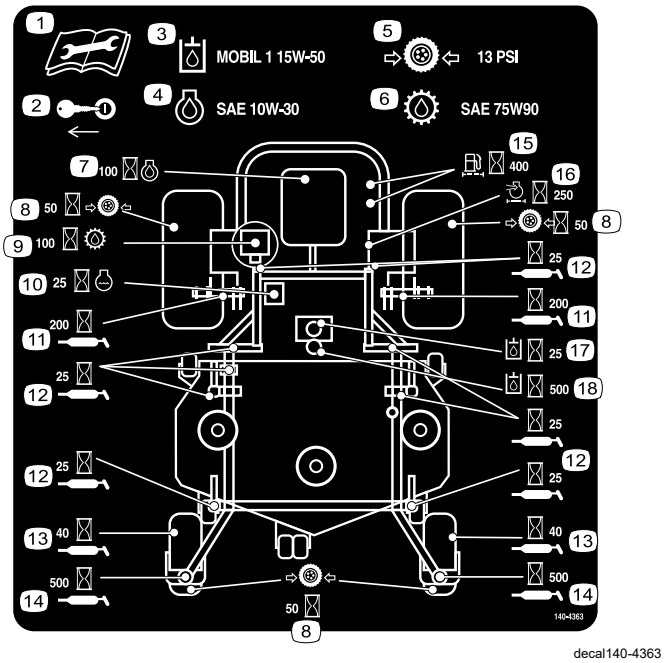

decal140-4363

Bild 48

Maschinen mit Heckauswurf

Anbringen von Leicht- oder Sprühöl

Wartungsintervall: Alle 100 Betriebsstunden

Maschinen mit Seitenauswurf

Verwenden Sie leichtes Öl oder Sprühöl, um die Drehzapfen des Mähwerkhubs zu schmieren.

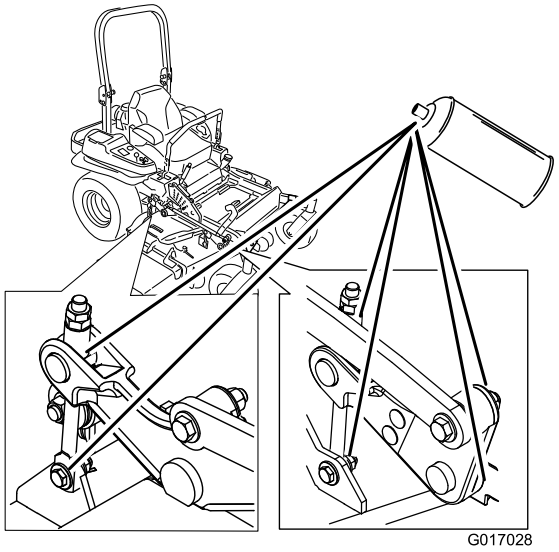

g017028

Bild 49

Maschinen mit Heckauswurf

Wartungsintervall: Alle 150 Betriebsstunden

Verwenden Sie leichtes Öl oder Sprühöl, um die folgenden Stellen der Maschine zu schmieren:

- Aktor Sitzschalter
- Bremshebeldrehzapfen
- Bremsstangenbüchsen
- Bronzebuchsen der Bewegungsreglung

Einschmieren des Mähwerks und der Riemenspannscheiben

Wartungsintervall: Alle 25 Betriebsstunden—Fetten Sie die Mähwerkspindeln ein.

Schmierfettsorte: Nr. 2 Fett auf Lithium- oder Molybdänbasis

Wichtig: **Prüfen Sie wöchentlich, dass die Mähwerkspindeln ganz mit Schmiermittel gefüllt sind.**

1. Parken Sie die Maschine auf einer ebenen Fläche, kuppeln Sie den Zapfwellenantriebsschalter aus und aktivieren Sie die Feststellbremse.
2. Stellen Sie vor dem Verlassen der Bedienungsposition den Motor ab, ziehen Sie den Schlüssel ab und warten Sie, bis alle beweglichen Teile zum Stillstand gekommen sind.
3. Lösen Sie die untere Schraube, mit der die Mähwerkabdeckung am Mähwerk befestigt ist, siehe Lösen der Mähwerkabdeckung (Seite 46).
4. Nehmen Sie die Blechschutzvorrichtung ab, siehe Entfernen der Blechschutzvorrichtung. (Seite 46)
5. Entfernen Sie die Riemenabdeckungen.
6. Schmieren Sie den Spannarm des Mähwerks (Bild 50).
7. Fetten Sie die Nippel an den Schubarmen ein (Bild 50 oder Bild 51).

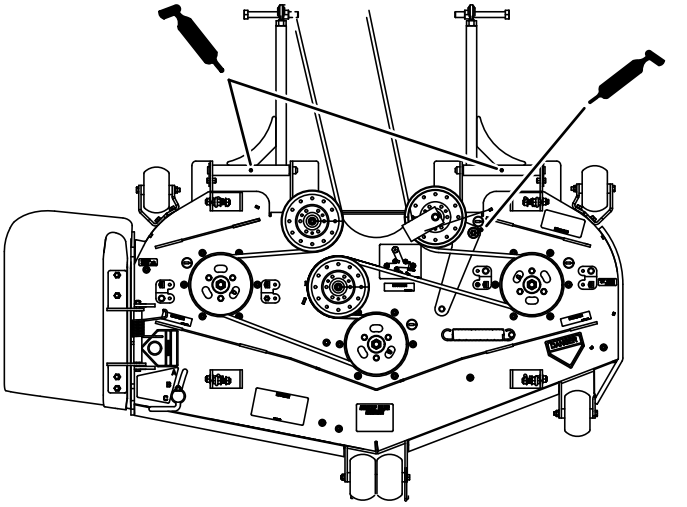

Bild 50
Maschinen mit Seitenauswurf

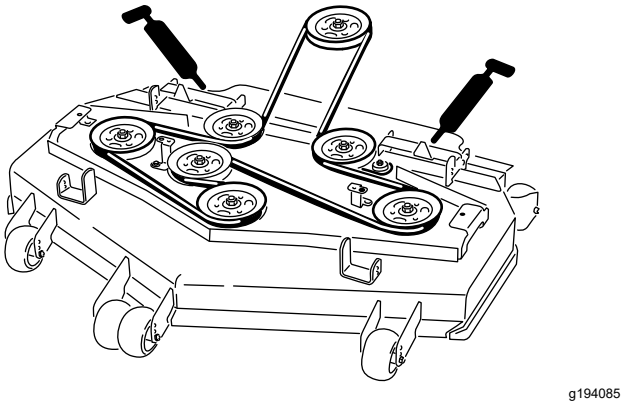

Bild 51
Maschinen mit Heckauswurf

8. Fetten Sie den Spannarm des Zapfwellenkeilriemens ein (Bild 52).
9. Fetten Sie den Spannarm des Pumpenriemens ein (Bild 52).

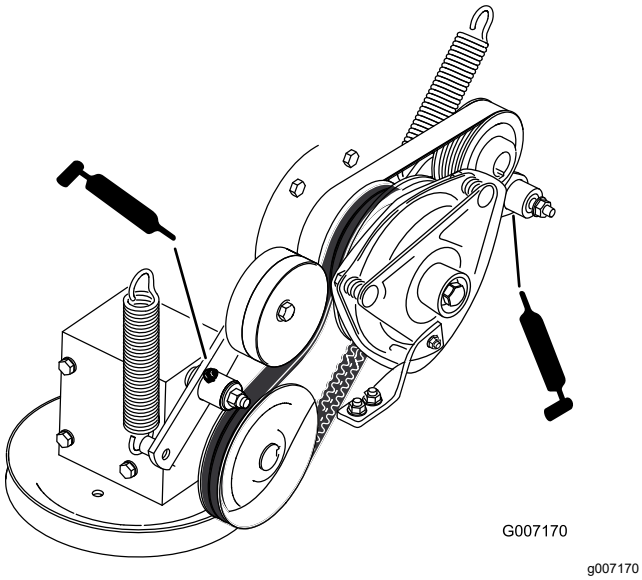

Bild 52

10. Bringen Sie die Blechschutzvorrichtung an.
11. Ziehen Sie die untere Schraube an, mit der die Mähwerkabdeckung am Mähwerk befestigt ist.

Einfetten der Laufrad-schwenkarme

Wartungsintervall: Alle 400 Betriebsstunden/Jährlich (je nach dem, was zuerst erreicht wird) (häufiger bei schmutzigen oder staubigen Bedingungen).

Jährlich—Dichten Sie die Radlager des Laufrads wieder ab. (häufiger bei schmutzigen oder staubigen Bedingungen).

1. Parken Sie die Maschine auf einer ebenen Fläche, kuppeln Sie den Zapfwellenantriebsschalter aus und aktivieren Sie die Feststellbremse.
2. Stellen Sie vor dem Verlassen der Bedienungsposition den Motor ab, ziehen Sie den Schlüssel ab und warten Sie, bis alle beweglichen Teile zum Stillstand gekommen sind.
3. Nehmen Sie den Staubdeckel ab und stellen Sie die Laufradschwenkarme ein. Setzen Sie den Staubdeckel erst nach dem Einfetten wieder auf, siehe Anpassung des Laufradschwenkarm-Lagers (Seite 62).
4. Drehen Sie die Sechskantschraube heraus.
5. Führen Sie einen Schmiernippel in die Öffnung ein.
6. Pumpen Sie Fett in den Schmiernippel, bis das Fett um das obere Lager herum austritt.
7. Nehmen Sie den Schmiernippel aus dem Loch. Drehen Sie die Sechskantschraube und Kappe wieder ein.

Einfetten der Laufradnaben

Wartungsintervall: Jährlich

1. Parken Sie die Maschine auf einer ebenen Fläche, kuppeln Sie den Zapfwellenantriebsschalter aus und aktivieren Sie die Feststellbremse.
2. Stellen Sie vor dem Verlassen der Bedienungsposition den Motor ab, ziehen Sie den Schlüssel ab und warten Sie, bis alle beweglichen Teile zum Stillstand gekommen sind.
3. Heben Sie das Mähwerk an, um es zugänglich zu machen.
4. Nehmen Sie das Laufrad von den Laufradgabeln ab.
5. Entfernen Sie die Dichtungsabdeckungen von der Radnabe.

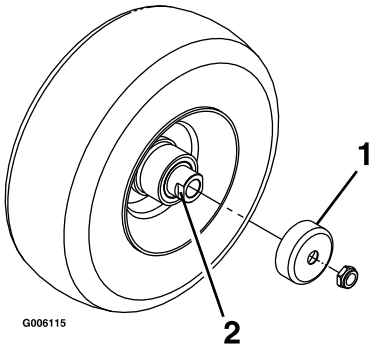

g006115

Bild 53

1. Dichtungsabdeckung
2. Distanzstückmutter mit Flachschraubenschlüssel

6. Nehmen Sie eine der Distanzstückmuttern von der Achse im Laufrad ab.

   Hinweis: Die Distanzstückmuttern sind mit einem Gewindesperrmittel an der Achse befestigt.
7. Nehmen Sie die Achse vom Rad ab (die andere Distanzstückmutter befindet sich noch auf der Achse).
8. Drücken Sie die Dichtungen heraus und prüfen Sie die Lager auf Abnutzung oder Beschädigung und tauschen Sie diese ggf. aus.
9. Füllen Sie die Lager mit Allzweckfett.
10. Setzen Sie ein Lager und eine neue Dichtung in das Rad ein.
11. Wenn beide Distanzstückmuttern an der Achse fehlen, tragen Sie Gewindesperrmittel auf eine Distanzstückmutter auf und schrauben Sie sie so auf die Achse, dass die Flachschraubenschlüssel nach außen zeigen.

    Hinweis: Schrauben Sie die Distanzstückmutter nicht ganz auf das Ende der Achse. Lassen Sie ungefähr 3 mm von der äußeren Oberfläche der Distanzstückmutter bis zum Ende der Achse in der Mutter.
12. Setzen Sie die montierte Mutter und Achse auf der Seite mit dem Lager und einer neuen Dichtung in das Rad ein.
13. Das offene Ende des Rads sollte nach oben zeigen; füllen Sie dann den Bereich im Rad um die Achse mit Allzweckschmiermittel.
14. Setzen Sie das zweite Lager und eine neue Dichtung in das Rad ein.
15. Tragen Sie Gewindesperrmittel auf die zweite Distanzstückmutter auf und schrauben Sie sie so auf die Achse, dass die Flachschraubenschlüssel nach außen zeigen.
16. Ziehen Sie die Mutter bis auf 8-9 N·m an, lösen sie und ziehen sie dann erneut bis auf 2-3 N·m an.

    Hinweis: Stellen Sie sicher, dass die Achse nicht über eine Mutter herausragt.
17. Setzen Sie die Dichtungsschutzvorrichtungen auf die Radnabe auf und setzen Sie das Rad in die Laufradgabel.
18. Setzen Sie die Laufradschraube ein und ziehen Sie die Mutter fest.

Wichtig: **Sie sollten die Lagereinstellung oft prüfen, um eine Beschädigung der Dichtung und des Lagers zu vermeiden. Drehen Sie den Laufradreifen. Der Reifen sollte sich nicht ungehindert drehen (mehr als eine oder zwei Umdrehungen) oder sich seitlich verschieben. Wenn sich das Rad ungehindert dreht, stellen Sie die Spannung der Distanzstückmutter ein, bis etwas Widerstand besteht. Tragen Sie eine weitere Schicht des Gewindesperrmittels auf.**

Warten des Motors

Sicherheitshinweise zum Motor

- Stellen Sie den Motor ab und prüfen Sie den Stand des Motoröls. Füllen Sie bei Bedarf Motoröl in das Kurbelgehäuse nach.
- Berühren Sie den Auspuff und andere heiße Oberflächen nicht mit den Händen, Füßen, dem Gesicht und anderen Körperteile sowie mit Kleidungsstücken.

Warten des Luftfilters

Wartungsintervall: Alle 250 Betriebsstunden (häufiger bei schmutzigen oder staubigen Bedingungen).

Hinweis: Prüfen Sie die Filter beim Einsatz der Maschine unter besonders staubigen oder sandigen Umständen häufiger.

Entfernen des Luftfilters

1. Stellen Sie die Maschine auf eine ebene Fläche, kuppeln Sie den Zapfwellenantriebsschalter aus und aktivieren Sie die Feststellbremse.
2. Stellen Sie vor dem Verlassen der Bedienungsposition den Motor ab, ziehen Sie den Schlüssel ab und warten Sie, bis alle beweglichen Teile zum Stillstand gekommen sind.
3. Lösen Sie die Riegel am Luftfilter und ziehen Sie die Luftfilterabdeckung vom Luftfiltergehäuse ab (Bild 54).
4. Reinigen Sie die Innenseite der Luftfilterabdeckung mit Druckluft.
5. Schieben Sie den Filter vorsichtig aus dem Luftfiltergehäuse heraus (Bild 54).

   Hinweis: Vermeiden Sie ein Anstoßen des Filters an der Seite des Gehäuses.
6. Prüfen Sie den Filter auf eventuelle Schäden, indem Sie in den Filter schauen, während Sie eine helle Lampe auf die Außenseite des Filters richten.

   Hinweis: Löcher im Filter erscheinen als helle Punkte. Werfen Sie einen beschädigten Filter weg.

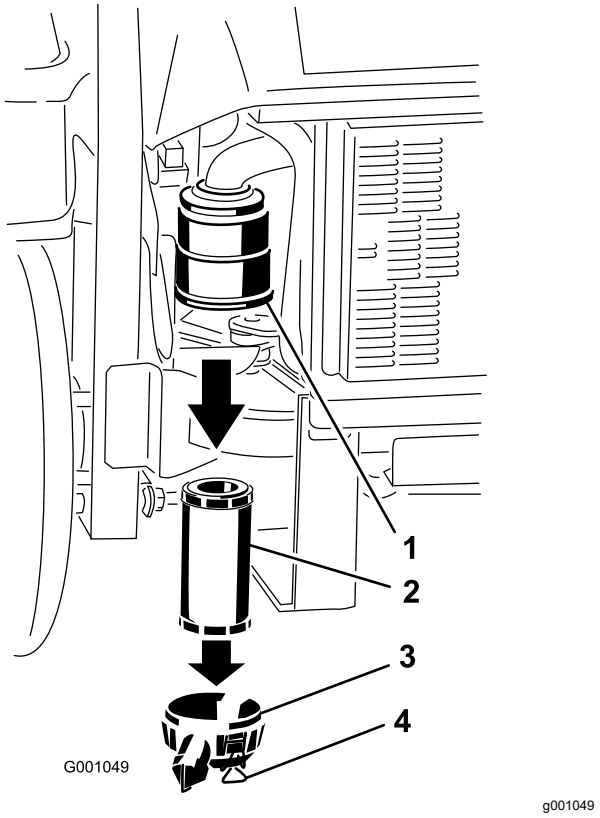

Bild 54

1. Luftfiltergehäuse
2. Luftfilter
3. Luftfiltergehäuse
4. Riegel

Einbauen des Luftfilters

1. Prüfen Sie beim Einbauen neuer Filter jeden Filter auf eventuelle Transportschäden. Verwenden Sie nie beschädigte Filter.
2. Schieben Sie den Filter vorsichtig in das Gehäuse (Bild 55).

   Hinweis: Stellen Sie sicher, dass dieser einwandfrei einliegt, indem Sie beim Einbauen auf den äußeren Rand des Filters drücken.

   Wichtig: **Drücken Sie nie auf die weiche Innenseite des Filters.**
3. Bringen Sie die Luftfilterabdeckung an und befestigen die Riegel (Bild 55).

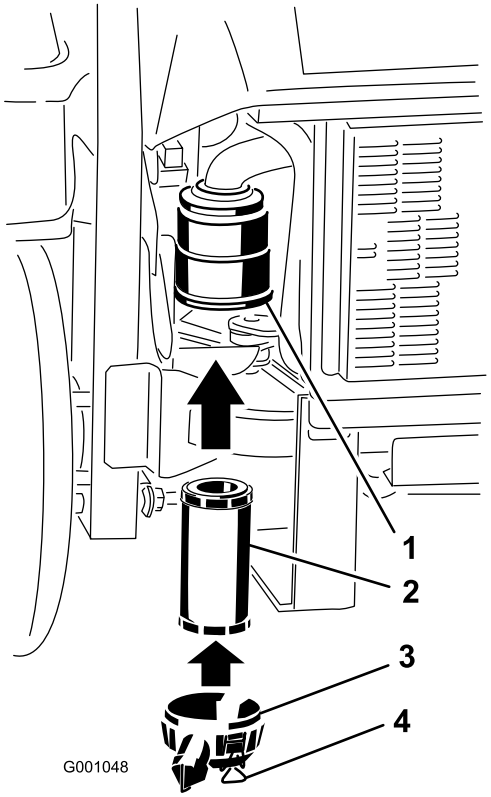

g001048

Bild 55

1. Luftfiltergehäuse
2. Luftfilter
3. Luftfiltergehäuse
4. Riegel

Warten des Motoröls

Wartungsintervall: Bei jeder Verwendung oder täglich—Prüfen Sie den Ölstand im Motor.

Nach 50 Betriebsstunden—Wechseln Sie das Motoröl.

Alle 100 Betriebsstunden—Wechseln Sie das Motoröl.

Nach 50 Betriebsstunden—Wechseln Sie den Motorölfilter.

Alle 200 Betriebsstunden—Wechseln Sie den Motorölfilter.

Motorölspezifikationen

Ölsorte: Waschaktives Markenöl der Klassifikation API Service CJ-4 oder höher für Dieselmotoren. Verwenden Sie zusätzlich zu den empfohlenen Ölsorten keine Beimischmittel.

Fassungsvermögen des Kurbelgehäuses: 3,7 l

Viskosität: Siehe nachstehende Tabelle.

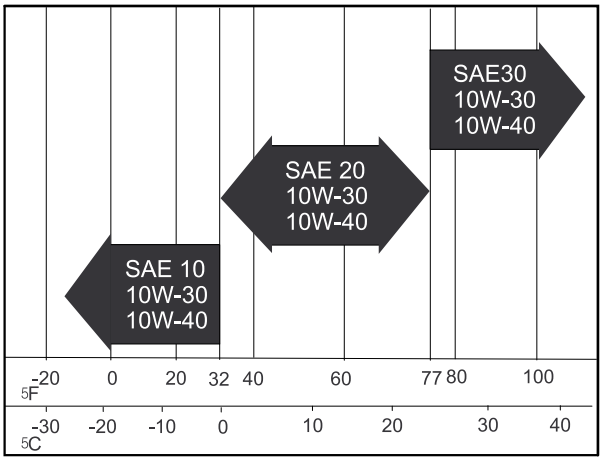

g001061

Bild 56

Überprüfen des Motorölstands

Hinweis: Prüfen Sie den Ölstand bei kaltem Motor.

1. Stellen Sie die Maschine auf eine ebene Fläche, kuppeln Sie den Zapfwellenantriebsschalter aus und aktivieren Sie die Feststellbremse.
2. Stellen Sie vor dem Verlassen der Bedienungsposition den Motor ab, ziehen Sie den Schlüssel ab und warten Sie, bis alle beweglichen Teile zum Stillstand gekommen sind.
3. Prüfen Sie den Ölstand im Motor (Bild 57).

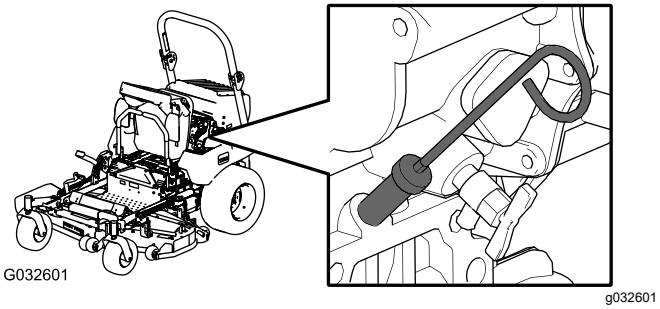

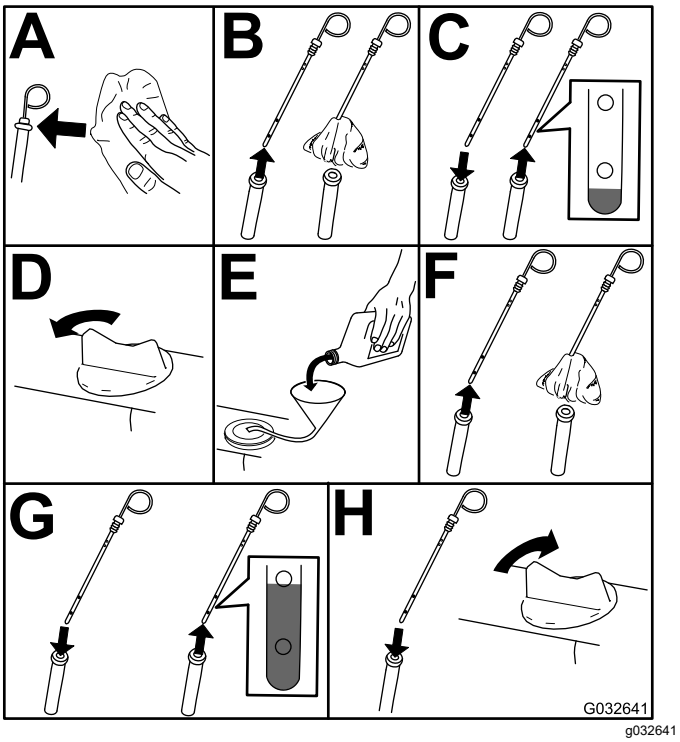

Bild 57

4. Starten Sie den Motor, lassen Sie ihn für fünf Minuten im Leerlauf laufen, stellen ihn ab, warten für drei Minuten und prüfen Sie dann den Stand des Motoröls. Füllen Sie ggf. Öl bis zur VOLL-Markierung am Peilstab ein.

   Wichtig: **Achten Sie darauf, dass der Motorölstand zwischen den unteren und oberen Markierungen an der Ölmessanzeige liegt. Dies kann zu Motorschäden führen.**

   Wichtig: **Gießen Sie das Öl langsam ein und achten Sie darauf, dass Sie die Öffnung im Einfüllstutzen nicht blockieren (Abb. 40). Wenn Sie zu schnell Öl eingießen oder die Öffnung blockieren, kann es zu einem Ölrückstau kommen, und die Luftansaugbereiche können verunreinigt werden, was Motorschäden zur Folge haben kann.**

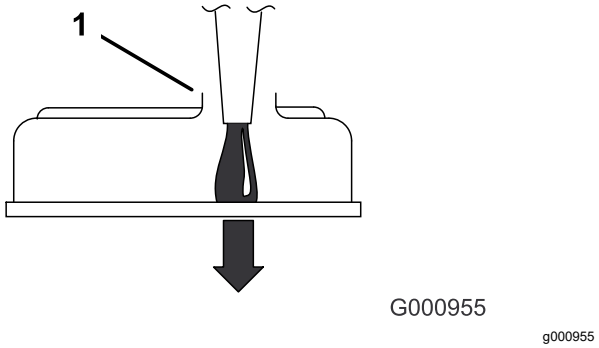

Bild 58

1. Achten Sie auf den lichten Abstand im Einfüllstutzen.

Ablassen des Motoröls

1. Starten Sie den Motor und lassen Sie ihn fünf Minuten lang laufen.

   Hinweis: Dadurch wird das Öl erwärmt und läuft besser ab.

2. Stellen Sie die Maschine auf eine ebene Fläche, kuppeln Sie den Zapfwellenantriebsschalter aus und aktivieren Sie die Feststellbremse.
3. Stellen Sie vor dem Verlassen der Bedienungsposition den Motor ab, ziehen Sie den Schlüssel ab und warten Sie, bis alle beweglichen Teile zum Stillstand gekommen sind.

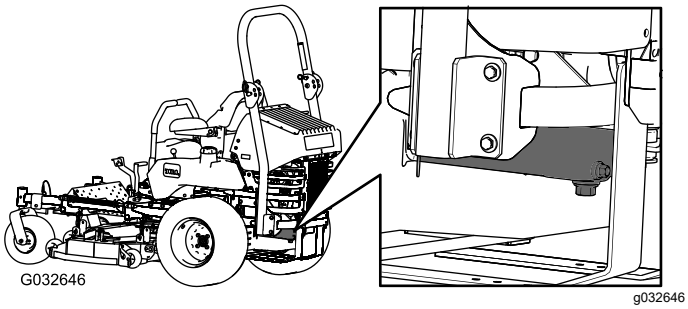

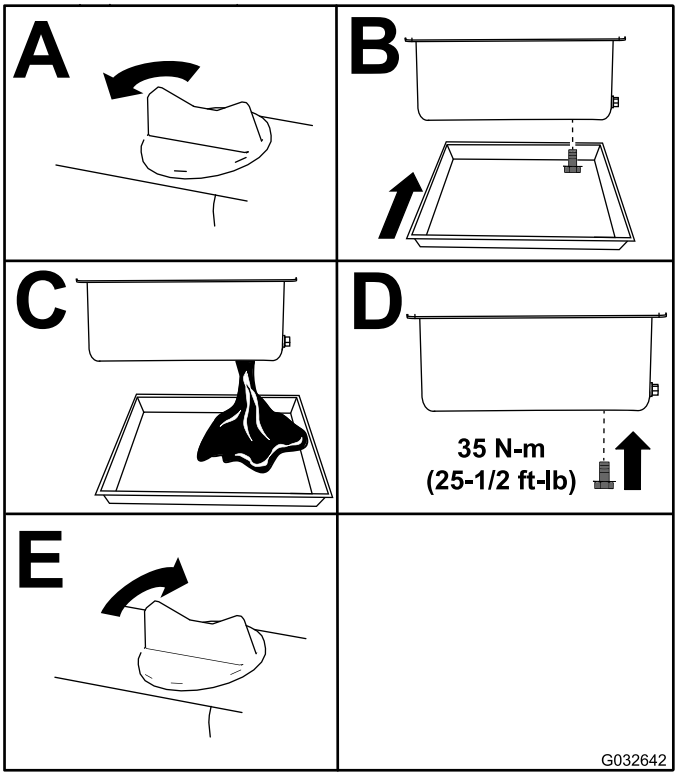

Bild 59

Hinweis: Entsorgen Sie Altöl im lokalen Recycling Center.

Wechseln des Motorölfilters

1. Weitere Informationen zum Ablassen des Motoröls finden Sie unter Ablassen des Motoröls (Seite 54).
2. Wechseln Sie den Motorölfilter (Bild 60).

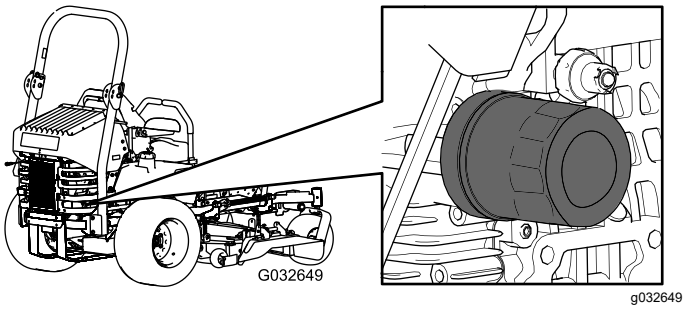

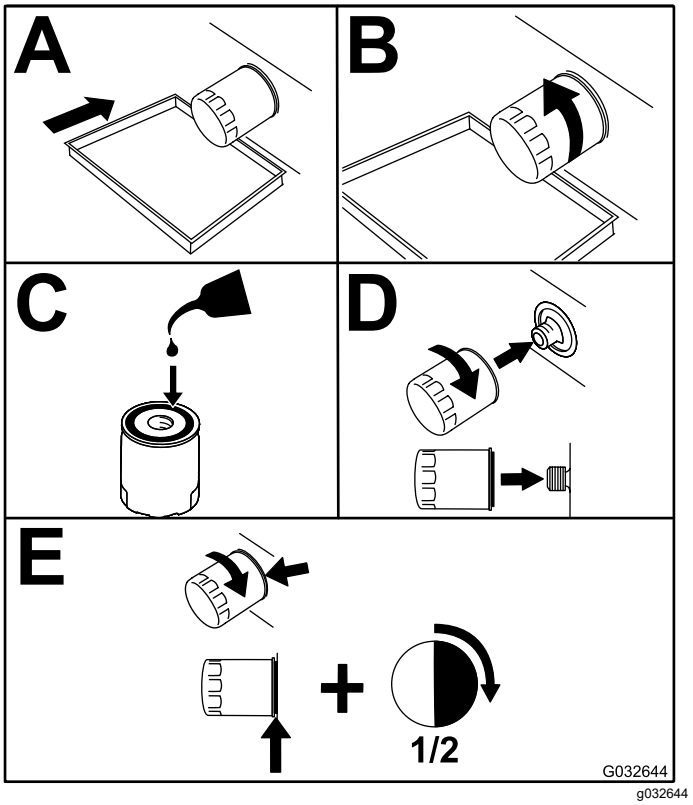

Bild 60

3. Auffüllen von Öl, siehe Nachfüllen von Motoröl (Seite 55).

Wechseln des Motoröls

Wartungsintervall: Nach 50 Betriebsstunden

Alle 100 Betriebsstunden

1. Starten Sie den Motor und lassen Sie ihn fünf Minuten lang laufen.

   Hinweis: Dadurch wird das Öl erwärmt und läuft besser ab.

2.

3. Stellen Sie die Maschine auf eine ebene Fläche, kuppeln Sie den Zapfwellenantriebsschalter aus und aktivieren Sie die Feststellbremse.

4. Stellen Sie vor dem Verlassen der Bedienungsposition den Motor ab, ziehen Sie den Schlüssel ab und warten Sie, bis alle beweglichen Teile zum Stillstand gekommen sind.

5. Stellen Sie eine Auffangwanne unter die Ölablassschraube. Entfernen Sie die Ablassschraube (Bild 61) und lassen das Öl vollständig ablaufen.

6. Nehmen Sie den Deckel des Einfüllstutzens oben am Motor ab (Bild 63).

   Hinweis: Dies erleichtert das Ablassen des Öls.

7. Setzen Sie die Ablassschraube ein und ziehen Sie sie mit 35 N·m fest.

   Hinweis: Entsorgen Sie Altöl im lokalen Recycling Center.

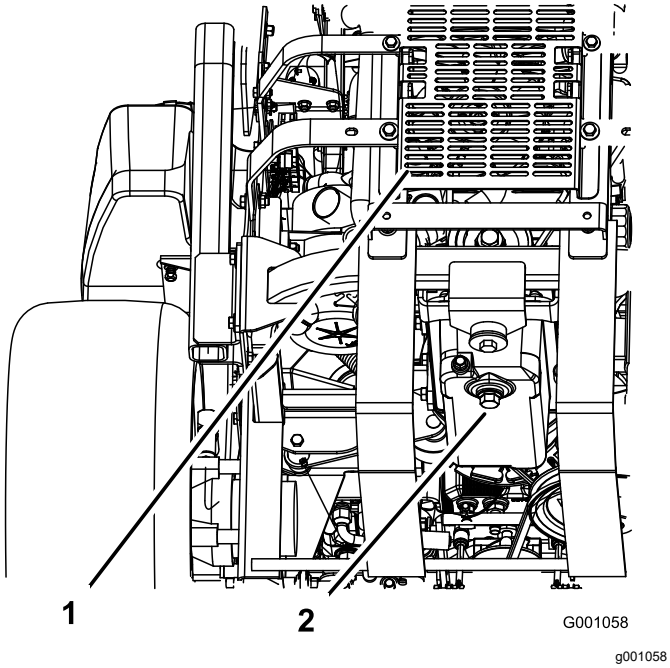

Bild 61

1. Maschinenheck
2. Ablassschraube

Nachfüllen von Motoröl

1. Kippen Sie den Sitz nach vorne und entfernen Sie die vordere Motorverkleidung (Bild 62).

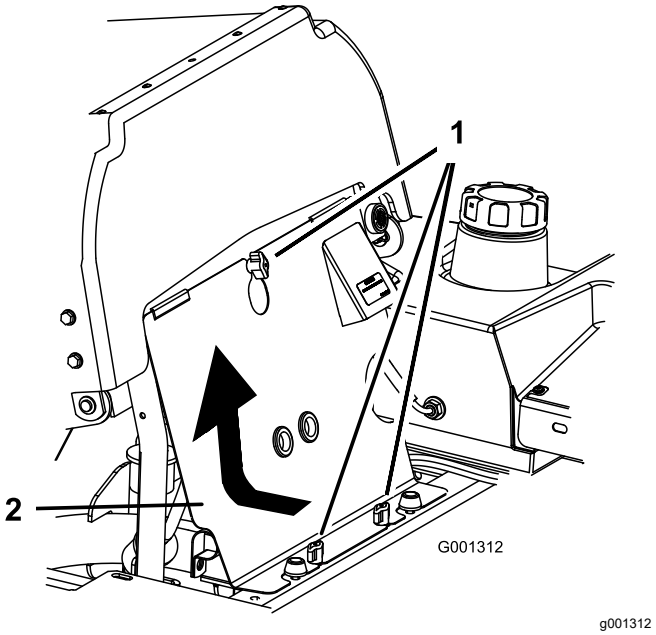

Bild 62

1. Handrad
2. Vordere Motorverkleidung

2. Entfernen Sie den Ölfüllstutzendeckel und den Peilstab (Bild 63).

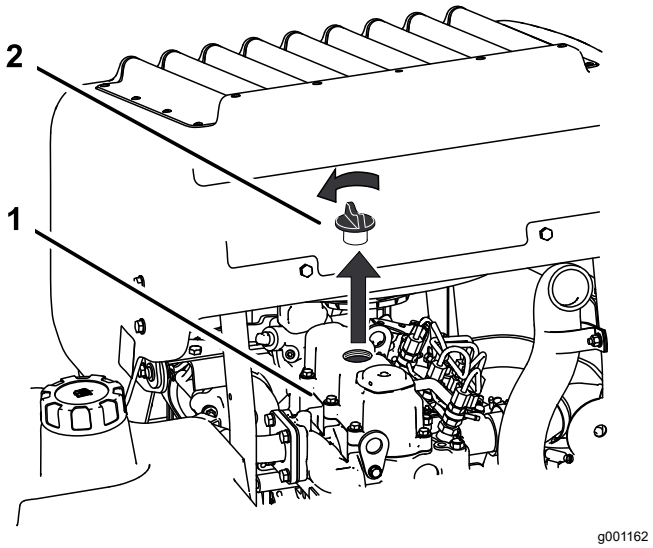

Bild 63

1. Motor
2. Ölfüllstutzendeckel

3. Füllen Sie Öl mit einem Schlauch und Trichter in den Motor (Bild 64).

4. Gießen Sie langsam Öl ein und prüfen dabei regelmäßig den Ölpeilstab, bis der Ölstand das obere Loch am Peilstab erreicht. Die richtige Ölsorte und Viskosität für

unterschiedliche Temperaturen finden Sie unter Motorölspezifikationen (Seite 52).

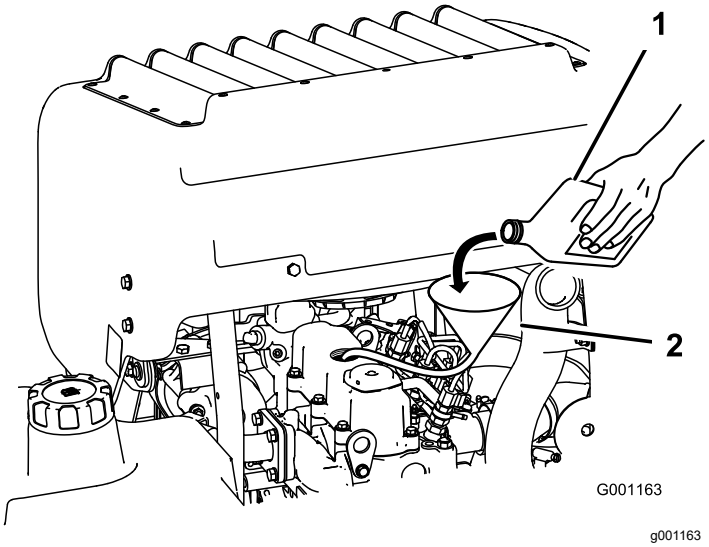

Bild 64

1. Motoröl
2. Trichter und Schlauch

Wichtig: **Gießen Sie das Öl langsam ein und achten Sie darauf, dass Sie die Öffnung im Einfüllstutzen nicht blockieren (Bild 65). Wenn Sie zu schnell Öl eingießen oder die Öffnung blockieren, kann es zu einem Ölrückstau kommen, und die Luftansaugbereiche können verunreinigt werden, was Motorschäden zur Folge haben kann.**

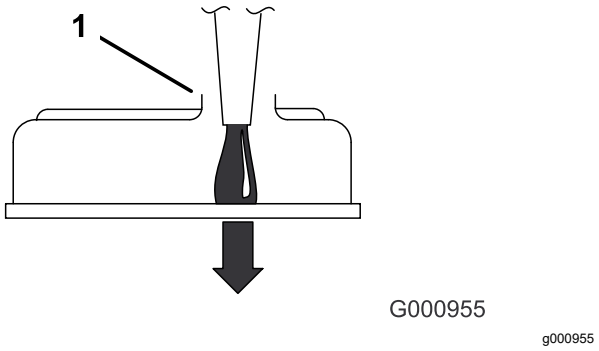

Bild 65

1. Achten Sie auf den lichten Abstand im Einfüllstutzen.

5. Setzen Sie den Peilstab und die vordere Motorabdeckung wieder ein.
6. Lassen Sie den Motor an und lassen Sie ihn für 5 Minuten im Leerlauf laufen.
7. Stellen Sie den Motor ab.
8. Warten Sie 3 Minuten und prüfen Sie anschließend den Ölstand.
9. Gießen Sie bei Bedarf weiteres Öl ein, um den Ölstand bis zum oberen Loch im Peilstab anzuheben.
10. Setzen Sie den Peilstab, den Fülldeckel und die vordere Motorplatte ein.
11. Prüfen Sie die Dichtheit.

Wichtig: **Füllen Sie auf keinen Fall zu viel Öl in das Kurbelgehäuse ein, da dies zu Schäden am Motor führen kann.**

Warten der Kraftstoffanlage

⚠ GEFAHR

Unter bestimmten Bedingungen ist Kraftstoff extrem leicht entflammbar und hochexplosiv. Feuer und Explosionen durch Kraftstoff können Verbrennungen und Sachschäden verursachen.

Siehe Betanken (Seite 20) für eine vollständige Liste der Vorsichtsmaßnahmen im Zusammenhang mit dem Kraftstoff.

Warten des Kraftstofffilters und Wasserabscheiders

Wartungsintervall: Alle 40 Betriebsstunden—Entleeren Sie den Wasserabscheider.

Alle 400 Betriebsstunden/Jährlich (je nach dem, was zuerst erreicht wird)—Tauschen Sie den Kraftstofffilter aus (häufiger bei schmutzigen oder staubigen Bedingungen).

Entleeren Sie den Wasserabscheider.

1. Parken Sie die Maschine auf einer ebenen Fläche, kuppeln Sie den Zapfwellenantriebsschalter aus und aktivieren Sie die Feststellbremse.
2. Stellen Sie vor dem Verlassen der Bedienungsposition den Motor ab, ziehen Sie den Schlüssel ab und warten Sie, bis alle beweglichen Teile zum Stillstand gekommen sind.
3. Ermitteln Sie den Wasserabscheider links hinten an der Maschine.
4. Stellen Sie eine Auffangwanne unter den Wasserabscheider.
5. Öffnen Sie das Ablassventil am Wasserabscheider um ca. eine Umdrehung, damit das Wasser und andere Verunreinigungen ablaufen können (Bild 66).
6. Schließen Sie das Ablassventil, wenn Diesel austritt (Bild 66).

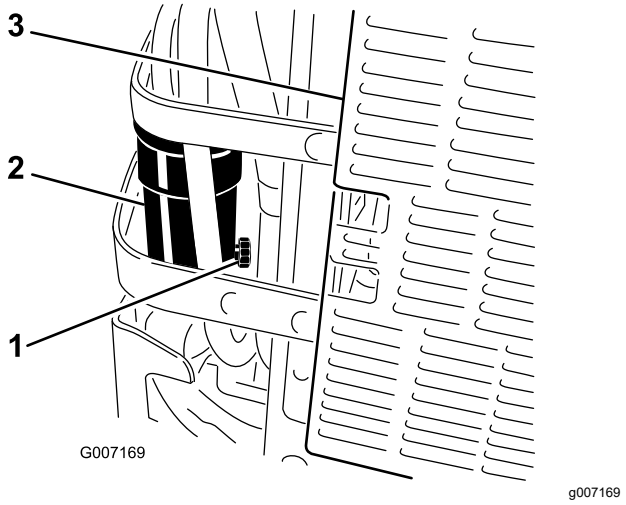

Bild 66

1. Ablassventil
2. Wasserabscheider
3. Rückseite der Maschine

Wechseln des Kraftstofffilters

Setzen Sie nie einen schmutzigen Kraftstofffilter wieder an, nachdem Sie ihn von der Kraftstoffleitung entfernt haben.

1. Lassen Sie die Maschine abkühlen.
2. Parken Sie die Maschine auf einer ebenen Fläche, kuppeln Sie den Zapfwellenantriebsschalter aus und aktivieren Sie die Feststellbremse.
3. Stellen Sie vor dem Verlassen der Bedienungsposition den Motor ab, ziehen Sie den Schlüssel ab und warten Sie, bis alle beweglichen Teile zum Stillstand gekommen sind.
4. Schließen Sie den Kraftstoffhahn (Bild 67).
5. Lösen Sie die zwei Schlauchklemmen und schließen Sie die Kraftstoffleitungen vom Kraftstofffilter ab (Bild 67).
6. Bringen Sie einen neuen Filter an. Schließen Sie die Kraftstoffleitungen am Kraftstofffilter an und montieren Sie die zwei Schlauchklemmen (Bild 67).
7. Öffnen Sie den Kraftstoffhahn.
8. Lassen Sie den Motor an und prüfen die Dichtheit.

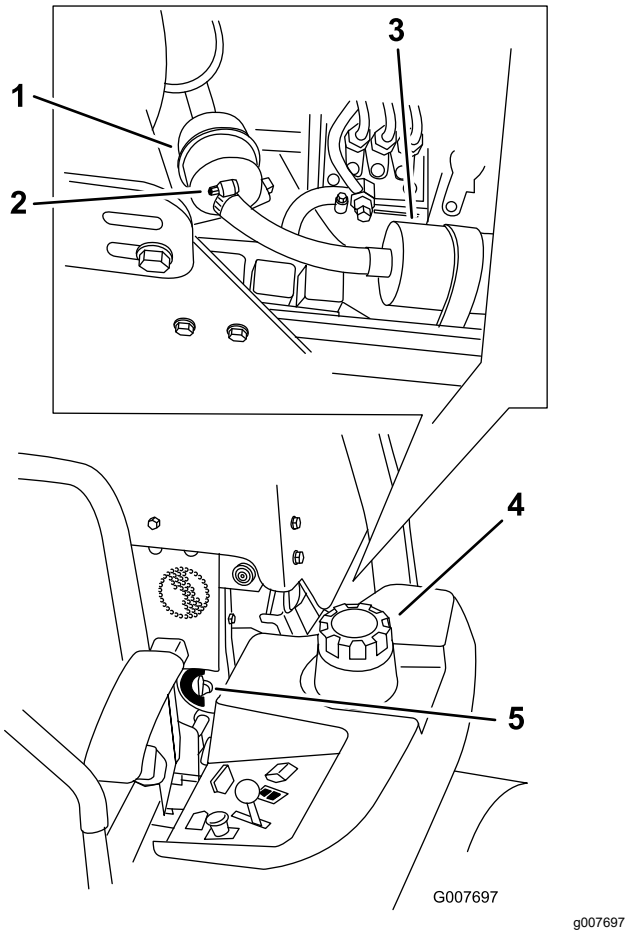

Bild 67

1. Kraftstofffilter
2. Schlauchklemme
3. Kraftstoffpumpe
4. Linke Seite der Maschine
5. Kraftstoffhahn

Warten des Kraftstofftanks

Versuchen Sie nicht, den Kraftstofftank zu entleeren. Stellen Sie sicher, dass ein offizieller Vertragshändler den Kraftstofftank entleert und die Komponenten der Kraftstoffanlage wartet.

Warten der elektrischen Anlage

Hinweise zur Sicherheit der Elektroanlage

- Trennen Sie vor dem Durchführen von Reparaturen an der Maschine den Akku ab. Klemmen Sie immer zuerst den Minuspol und dann den Pluspol ab. Schließen Sie immer zuerst den Pluspol und dann den Minuspol an.
- Laden Sie den Akku in offenen, gut gelüfteten Bereichen und nicht in der Nähe von Funken und offenem Feuer. Trennen Sie das Ladegerät ab, ehe Sie den Akku anschließen oder abtrennen. Tragen Sie Schutzkleidung und verwenden Sie isoliertes Werkzeug.

Warten des Akkus

Wartungsintervall: Monatlich

Ausbau der Batterie

⚠ WARNUNG:

Batteriepole und Metallwerkzeuge können an metallischen Teilen Kurzschlüsse verursachen, was Funken erzeugen kann. Funken können zum Explodieren der Gase in der Batterie führen und Verletzungen verursachen.

- **Beim Aus- und Einbau des Akkus verhindern, dass Akkupole mit Metallteilen der Maschine in Kontakt kommen.**
- **Verhindern Sie durch den Einsatz von Metallwerkzeugen Kurzschlüsse zwischen Batteriepolen und Metallteilen der Maschine.**

⚠ WARNUNG:

Das unsachgemäße Abtrennen der Kabel von der Batterie kann die Maschine und die Kabel beschädigen und Funken erzeugen. Funken können zum Explodieren der Gase in der Batterie führen und Verletzungen verursachen.

- **Immer das Minuskabel (schwarz) zuerst trennen und dann das Pluskabel (rot).**
- **Klemmen Sie immer zuerst das (rote) Pluskabel an, bevor Sie das (schwarze) Minuskabel wieder anklemmen.**

1. Stellen Sie die Maschine auf eine ebene Fläche, kuppeln Sie den Zapfwellenantriebsschalter aus und aktivieren Sie die Feststellbremse.
2. Stellen Sie vor dem Verlassen der Bedienungsposition den Motor ab, ziehen Sie den Schlüssel ab und warten Sie, bis alle beweglichen Teile zum Stillstand gekommen sind.
3. Nehmen Sie die Batterie heraus, wie in Bild 68 abgebildet.

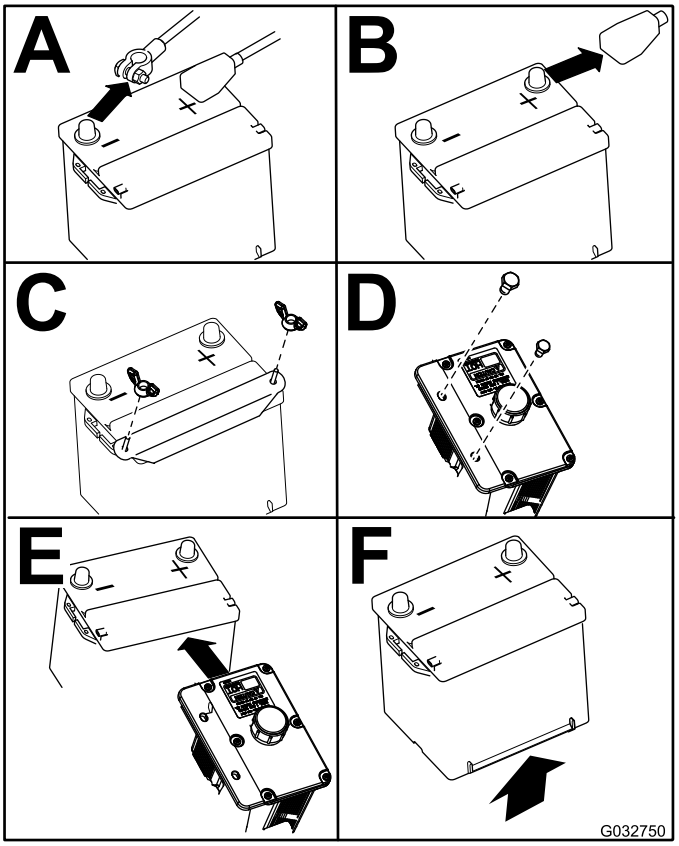

g032750

Bild 68

Aufladen der Batterie

⚠ WARNUNG:

Beim Laden der Batterie werden Gase erzeugt, die explodieren können.

Rauchen Sie nie in der Nähe der Batterie und halten Sie Funken und offene Flammen von der Batterie fern.

Wichtig: **Halten Sie die Batterie immer vollständig geladen (Dichte 1,265). Dies ist besonders wichtig zum Verhüten von Batterieschäden, wenn die Temperatur unter 0 °C fällt.**

1. Nehmen Sie die Batterie aus dem Fahrgestell; siehe (Ausbau der Batterie (Seite 58)).
2. Laden Sie die Batterie für 10-15 Minuten mit 25 Ampere oder 30 Ampere oder für 30 Minuten mit 10 Ampere auf.

   Hinweis: Überladen Sie die Batterie nicht.
3. Wenn die Batterie ganz aufgeladen ist, ziehen Sie den Stecker des Ladegeräts aus der Dose. Klemmen Sie dann die Klemmen des Ladegeräts von den Batteriepolen ab (Bild 69).
4. Setzen Sie die Batterie in die Maschine ein und klemmen Sie die Batteriekabel an; siehe Einbau der Batterie (Seite 60).

   Hinweis: Lassen Sie die Maschine nicht ohne angeschlossene Batterie laufen; die Elektrik des Motors kann beschädigt werden.

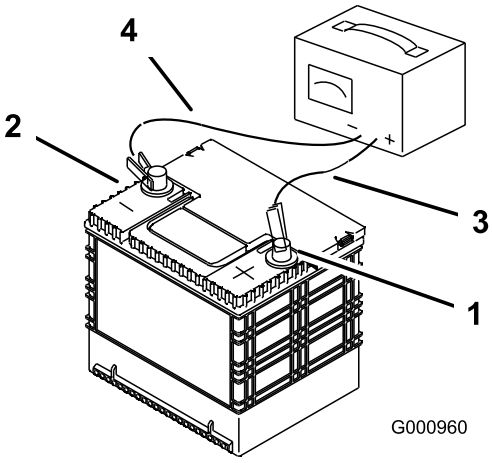

g000960

Bild 69

1. Pluspol (+) der Batterie
2. Minuspol (–) der Batterie
3. Rotes (+) Ladegerätkabel
4. Schwarzes (–) Ladegerätkabel

Einbau der Batterie

Hinweis: Legen Sie die Batterie so in das Fach, dass die Anschlussklemmen auf der anderen Seite des Hydraulikbehälters sind (Bild 70).

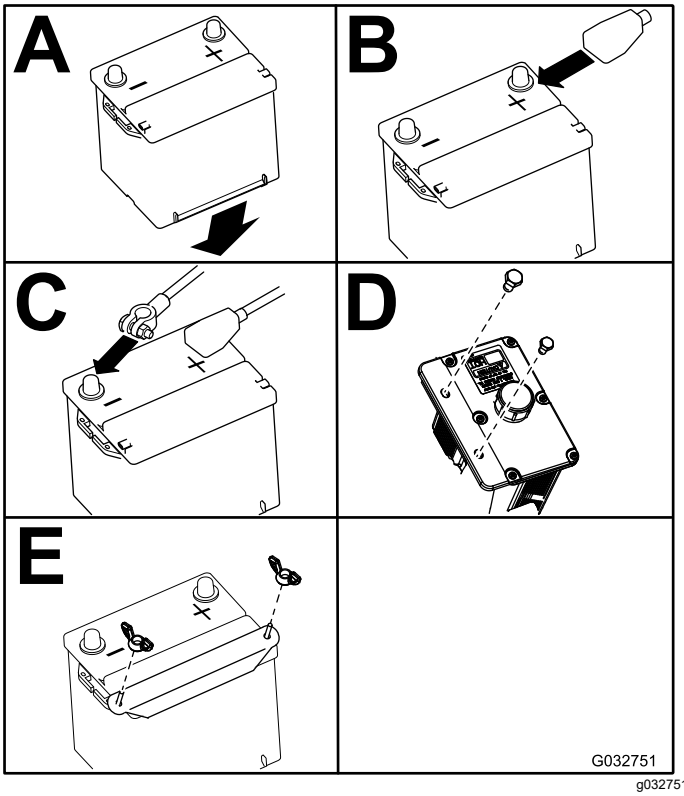

g032751

Bild 70

Warten der Sicherungen

Das Elektrosystem ist mit Sicherungen gesichert. Es sind keine Wartungsarbeiten erforderlich. Überprüfen Sie jedoch das/den entsprechende(n) Bauteil/Stromkreis auf Kurzschluss, wenn eine Sicherung durchbrennt.

1. Entriegeln Sie die Motorhaube und heben Sie sie an, um die Sicherungsfassung zugänglich zu machen (Bild 71).
2. Ziehen Sie die Sicherungen zum Wechseln heraus.
3. Setzen Sie eine neue Sicherung ein (Bild 71).

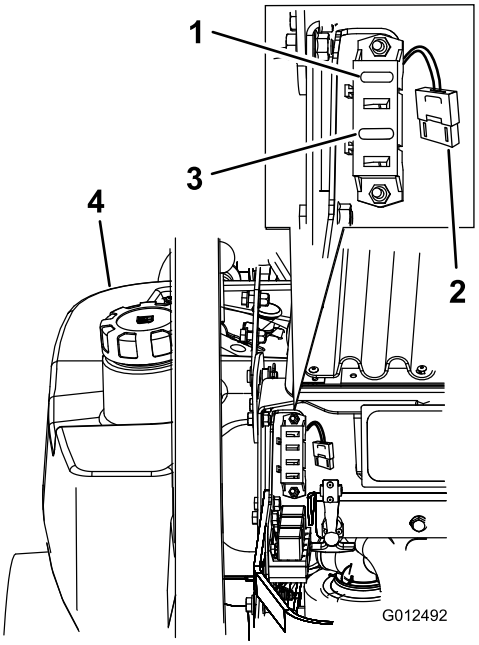

g012492

Bild 71

1. Zündung: 30 A (F1)
2. Kühlerlüfter: 50 A (große Profisicherung)
3. Kupplung: 10 A (F3)
4. Linker Kraftstofftank

Warten des Antriebssystems

Prüfen des Sicherheitsgurtes

Wartungsintervall: Bei jeder Verwendung oder täglich

Prüfen Sie den Sicherheitsgurt auf Zeichen von Abnutzung und Risse und prüfen Sie auch den Rücklauf und die Schnalle. Ersetzen Sie einen beschädigten Sicherheitsgurt.

Einstellen der Spurweite

Die Maschine hat ein Handrad, mit dem Sie die Spurweite unter dem Sitz einstellen können.

Wichtig: **Stellen Sie die Neutralstellung des Griffs und der hydraulischen Pumpe ein, bevor Sie die Spurweite einstellen, siehe Einstellen der Neutralstellung des Fahrantriebshebels (Seite 72) und Einstellen der Leerlaufstellung der Hydraulikpumpe (Seite 76).**

1. Kuppeln Sie den Zapfwellenantriebsschalter aus.
2. Fahren Sie auf eine ebene Fläche und stellen Sie die Fahrantriebshebel in die ARRETIERTE NEUTRAL-Stellung.
3. Bewegen Sie den Gasbedienungshebel in die Mittelstellung zwischen LANGSAM und SCHNELL.
4. Drücken Sie beide Hebel gleichmäßig nach vorne.
5. Stellen Sie fest, nach welcher Seite die Maschine zieht.
6. Aktivieren Sie die Feststellbremse, stellen Sie den Motor ab und ziehen Sie den Zündschlüssel ab.
7. Entriegeln Sie den Sitz und kippen Sie ihn nach vorne, um an das Spurweitenhandrad zu gelangen.
8. Stellen Sie das Spurweitenhandrad nach Bedarf ein.

   Hinweis: Bestimmen Sie die linke und rechte Seite der Maschine anhand der üblichen Einsatzposition.

   - Wenn die Maschine nach rechts zieht, drehen Sie das Handrad zur linken Seite der Maschine; siehe Bild 72.
   - Wenn die Maschine nach links zieht, drehen Sie das Handrad zur rechten Seite der Maschine; siehe Bild 72.
9. Wiederholen Sie die Einstellung, bis die Spurweite richtig ist.

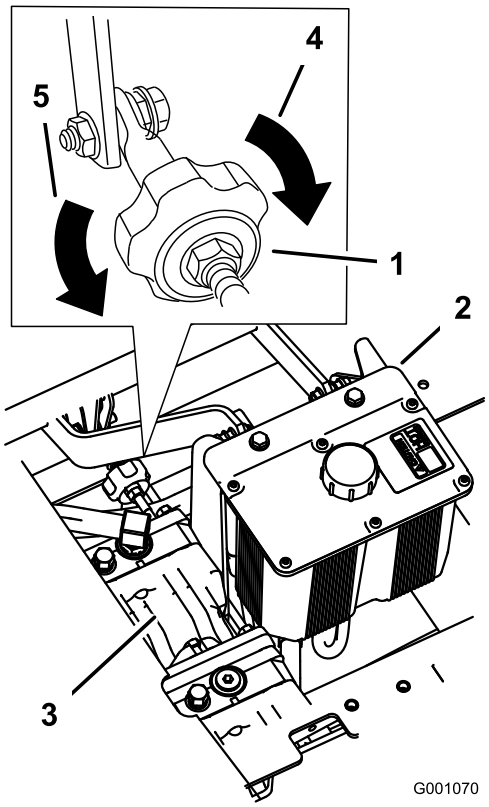

g001070

Bild 72

1. Spurweitenhandrad
2. Hydraulikbehälter
3. Hydraulikpumpen
4. In diese Richtung drehen für Spur rechts.
5. In diese Richtung drehen für Spur links.

Prüfen des Reifendrucks

Wartungsintervall: Alle 50 Betriebsstunden/Monatlich (je nach dem, was zuerst erreicht wird)

Stellen Sie den Druck in den Vorder- und Hinterreifen auf 0,9 bar ein. Ein unterschiedlicher Reifendruck kann zu einem ungleichmäßigen Schnittbild führen. Prüfen Sie den Reifendruck am kalten Reifen, um einen möglichst genauen Wert zu erhalten.

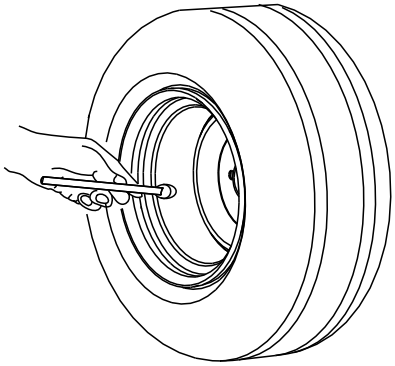

g001055

Bild 73

Prüfen Sie die Radmuttern

Prüfen und ziehen Sie die Radmuttern mit 122-129 N·m an.

Anziehen der Radnaben-Kronenmutter

Wartungsintervall: Nach 100 Betriebsstunden
Alle 500 Betriebsstunden dann

1. Entfernen Sie den Splint.
2. Ziehen Sie die Kronenmutter auf 319 N·m an.
3. Ziehen Sie die Mutter langsam weiter fest, bis die nächste Einkerbung auf das Kreuzloch in der Radmotorwelle ausgerichtet ist.
4. Führen Sie den Splint ein und biegen Sie einen Stift über das Ende der Welle.

Hinweis: Verwenden Sie kein Gleitmittel an der Radnabe.

Anpassung des Laufradschwenkarm-Lagers

Wartungsintervall: Alle 500 Betriebsstunden/Jährlich (je nach dem, was zuerst erreicht wird)

1. Stellen Sie die Maschine auf eine ebene Fläche, kuppeln Sie den Zapfwellenantriebsschalter aus und aktivieren Sie die Feststellbremse.
2. Stellen Sie vor dem Verlassen der Bedienungsposition den Motor ab, ziehen Sie den Schlüssel ab und warten Sie, bis alle beweglichen Teile zum Stillstand gekommen sind.
3. Entfernen Sie den Staubdeckel vom Laufrad und ziehen Sie die Sicherungsmutter an (Bild 74).
4. Ziehen Sie die Sicherungsmutter so weit fest, dass die Federscheiben flach liegen und schrauben dann um Viertelumdrehung zurück, um die Lager richtig vorzuspannen (Bild 74).

   Wichtig: **Achten Sie darauf, dass die Federscheiben richtig eingesetzt sind, siehe Bild 74.**
5. Setzen Sie den Staubdeckel auf (Bild 74).

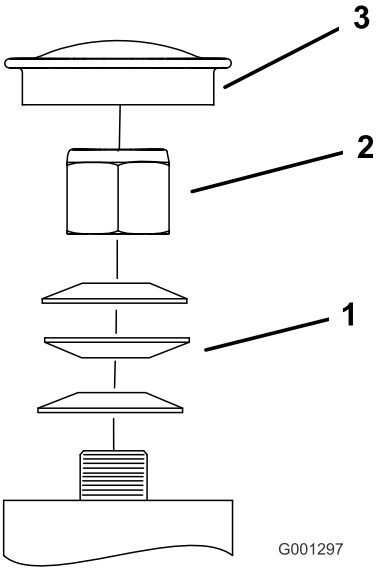

g001297

Bild 74

1. Federscheiben
2. Sicherungsmutter
3. Staubdeckel

Warten des Getriebes

Prüfen des Ölstands im Getriebe

Wartungsintervall: Alle 100 Betriebsstunden

Verwenden Sie SAE 75W–90 synthetischen Getriebeschmierstoff.

1. Parken Sie die Maschine auf einer ebenen Fläche, kuppeln Sie den Zapfwellenantriebsschalter aus und aktivieren Sie die Feststellbremse.
2. Stellen Sie vor dem Verlassen der Bedienungsposition den Motor ab, ziehen Sie den Schlüssel ab und warten Sie, bis alle beweglichen Teile zum Stillstand gekommen sind.
3. Nehmen Sie die Prüfschraube an der Seite oder hinten am Getriebe ab (Bild 75).
4. Das Öl sollte bis an die Öffnung des Getriebes stehen.

5. Füllen Sie langsam Öl auf, um den richtigen Stand zu erreichen.

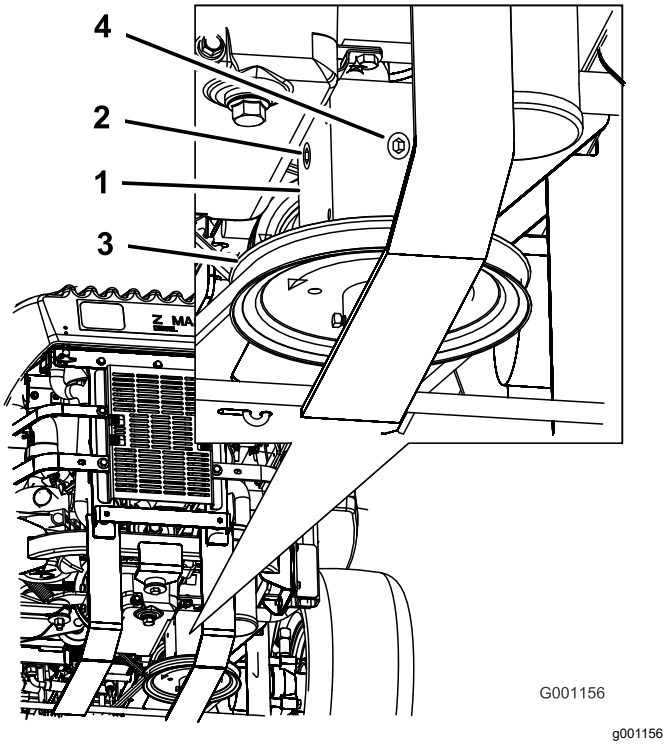

Bild 75

1. Getriebe
2. Seitliche Prüfschraube
3. Riemenscheibe
4. Hintere Prüfschraube

Wechseln des Getriebeöls

Wartungsintervall: Nach 100 Betriebsstunden

Jährlich

Wenden Sie sich an Ihren Toro-Vertragshändler für das Wechseln des Getriebeöls.

Einstellen der Elektrokupplung

Wartungsintervall: Alle 500 Betriebsstunden

Die Kupplung lässt sich zum Herbeiführen einer einwandfreien Aktivierung und Bremswirkung einstellen.

1. Parken Sie die Maschine auf einer ebenen Fläche, kuppeln Sie den Zapfwellenantriebsschalter aus und aktivieren Sie die Feststellbremse.
2. Stellen Sie vor dem Verlassen der Bedienungsposition den Motor ab, ziehen Sie den Schlüssel ab und warten Sie, bis alle beweglichen Teile zum Stillstand gekommen sind.
3. Entriegeln Sie den Sitz und kippen Sie ihn nach vorne.
4. Lösen Sie die Handräder an der vorderen Motorverkleidung und nehmen Sie die Verkleidung ab.
5. Ziehen Sie an der gefederten Spannscheibe für den Zapfwellentreibriemen und nehmen Sie den Riemen von der Kupplungsscheibe ab (Bild 76).

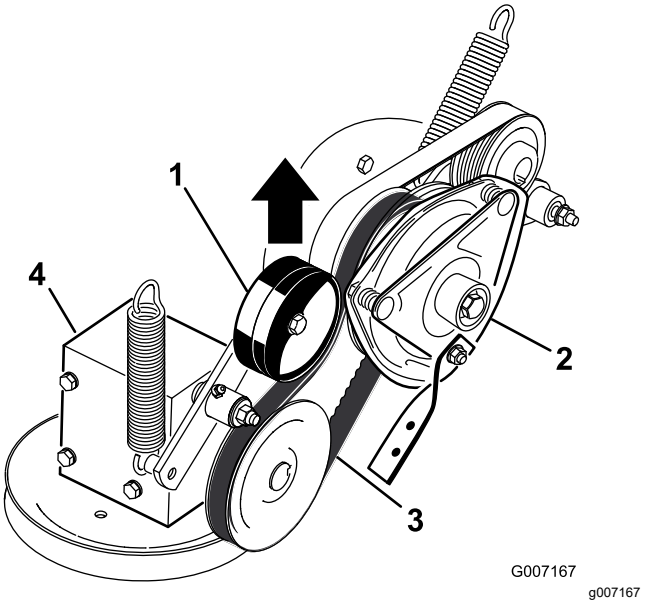

Bild 76

1. Gefederte Spannscheibe
2. Kupplung
3. Zapfwellentreibriemen
4. Getriebe

6. Schließen Sie den elektrischen Anschluss für die Kupplung ab (Bild 77).
7. Nehmen Sie die zwei Schrauben ab, mit denen der Gummikupplungsriemen am Mäherrahmen befestigt ist (Bild 77).
8. Nehmen Sie die mittlere Schraube ab, mit denen die Kupplung an der Motorwelle befestigt

ist, und entfernen Sie die Kupplung und den Schlüssel (Bild 77).

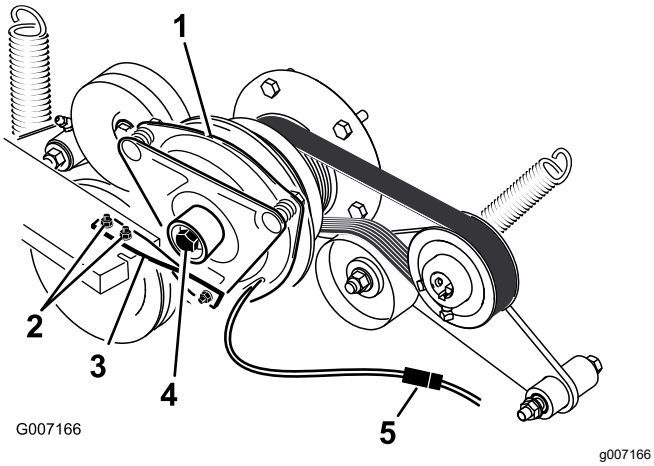

Bild 77

1. Kupplung
2. Zwei Schrauben und Muttern für den Kupplungsriemen
3. Gummikupplungsriemen
4. Mittlere Kupplungs-schraube
5. Elektrischer Anschluss

9. Stecken Sie eine Fühlerlehre 0,381 mm bis 0,533 mm durch einen Prüfschlitz in die Seite der Baugruppe (Bild 78).

   Hinweis: Stellen Sie sicher, dass die Lehre zwischen dem Anschlussstück und den Rotorreiboberflächen ist.

10. Ziehen Sie die Sicherungsmuttern an, bis die Fühlerlehre etwas fest sitzt, jedoch leicht bewegt werden kann (Bild 78).
11. Wiederholen Sie diesen Vorgang für die restlichen Schlitze.
12. Prüfen Sie jeden Schlitz noch einmal und stellen Sie weiter ein, bis die Fühlerlehre zwischen dem Rotor und dem Anschlussstück beide Teile leicht berührt.

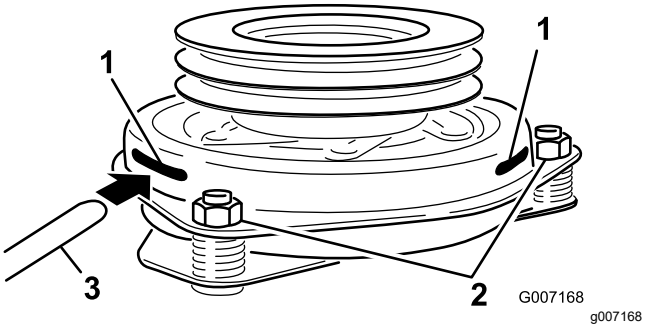

Bild 78

1. Schlitz
2. Einstellmutter
3. Fühlerlehre

13. Montieren Sie die Kupplung mit dem Schlüssel an der Motorwelle.
14. Tragen Sie Gewindesperrmittel auf die mittlere Schraube auf.
15. Halten Sie die Kurbelwelle an das Heck der Maschine und setzen Sie die mittlere Schraube ein. Ziehen Sie sie mit 68 N·m an (Bild 77).
16. Befestigen Sie den Gummikupplungsriemen mit den zwei vorher entfernten Schrauben und Muttern am Mäherrahmen (Bild 77).
17. Ziehen Sie an der gefederten Spannscheibe für den Zapfwellentreibriemen und befestigen Sie diese an der Kupplungsscheibe (Bild 76).
18. Stecken Sie den elektrischen Anschluss für die Kupplung ein (Bild 77).
19. Setzen Sie die vordere Motorverkleidung ein und ziehen Sie die Handräder fest.
20. Senken Sie den Sitz ab.

Warten der Kühlanlage

⚠ GEFAHR

Eine sich drehende Welle oder Ventilator kann zu Verletzungen führen.

- **Bedienen Sie die Maschine niemals bei abgenommenen Abdeckungen.**
- **Berühren Sie den sich drehenden Lüfter und die Antriebswelle nicht mit den Fingern, Händen und Kleidungsstücken.**
- **Stellen Sie den Motor ab und ziehen den Zündschlüssel, bevor Sie Wartungsarbeiten durchführen.**

Prüfen des Motorkühlmittelstands

Wartungsintervall: Bei jeder Verwendung oder täglich

Nach acht Betriebsstunden

Alle 100 Betriebsstunden

Flüssigkeit: 50/50 Gemisch aus Frostschutzmittel/Dex-Cool® mit verlängerter Lebensdauer und Wasser.

Fassungsvermögen des Kühlsystems: 4,6 l

Hinweis: Öffnen Sie nicht den Kühlerdeckel. Dadurch kann Luft in die Kühlanlage gelangen.

1. Parken Sie die Maschine auf einer ebenen Fläche, kuppeln Sie den Zapfwellenantriebsschalter aus und aktivieren Sie die Feststellbremse.
2. Stellen Sie vor dem Verlassen der Bedienungsposition den Motor ab, ziehen Sie den Schlüssel ab und warten Sie, bis alle beweglichen Teile zum Stillstand gekommen sind.
3. Entriegeln Sie den Sitz und kippen Sie ihn nach vorne.
4. Überprüfen Sie bei abgekühltem Motor den Stand des Überlaufgefäßes. Der Flüssigkeitsstand muss mindestens das Niveau der an der Außenseite der Überlaufgefäßes angebrachten Markierung haben (Bild 79).
5. Ist der Kühlmittelstand zu niedrig, so wird ein 50/50 Gemisch aus Frostschutzmittel/Dex-Cool® und Wasser in das Überlaufgefäß gegeben (Bild 79).
6. Geben Sie das 50/50 Kühlmittelgemisch in das Überlaufgefäß bis zur am Gefäß angebrachten Markierung (Bild 79).

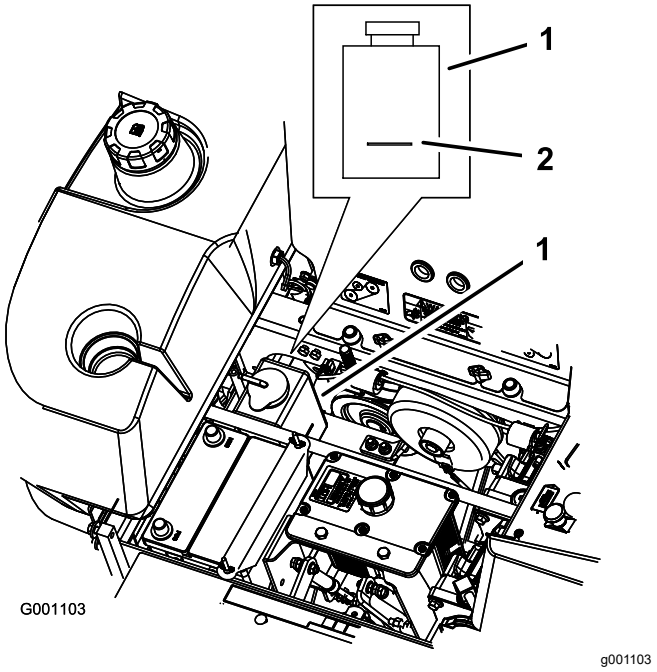

Bild 79

1. Frostschutzmittel-Überlaufgefäß
2. Markierung an der Außenseite des Überlaufgefäßes

Reinigen des Hydraulikölkühlers und des Kühlergitters

Wartungsintervall: Bei jeder Verwendung oder täglich

Prüfen und reinigen Sie das Kühlergitter und den Ölkühler vor der Inbetriebnahme. Entfernen Sie Schnittgut, Schmutz und andere Fremdkörper vom Ölkühler und Kühlergitter mit Druckluft (Bild 80).

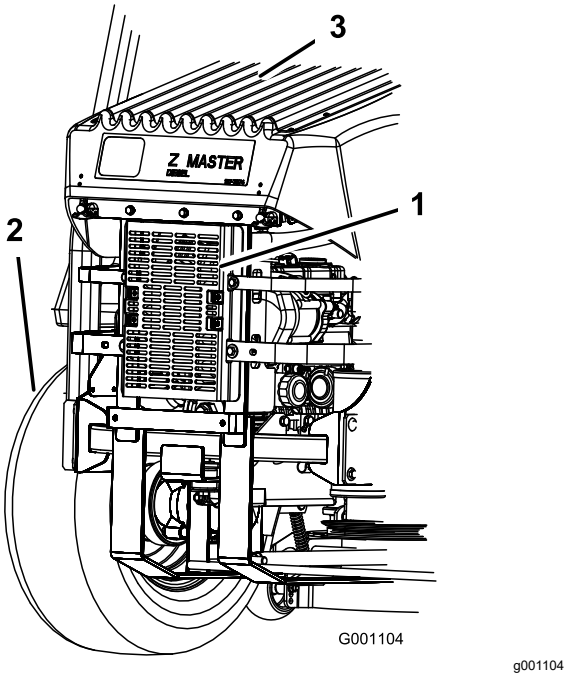

Bild 80

1. Hydraulikölkühler
2. Rechter Hinterreifen
3. Kühlergitter

Wechseln des Kühlmittels

Wartungsintervall: Jährlich

Setzen Sie sich mit Ihrem Toro-Vertragshändler in Verbindung, der Ihnen bei Austausch des Kühlmittels weiterhilft.

Warten der Bremsen

Einstellen der Feststellbremse

Wartungsintervall: Alle 25 Betriebsstunden

Alle 200 Betriebsstunden

1. Stellen Sie die Maschine auf eine ebene Fläche, kuppeln Sie den Zapfwellenantriebsschalter aus und aktivieren Sie die Feststellbremse.
2. Stellen Sie vor dem Verlassen der Bedienungsposition den Motor ab, ziehen Sie den Schlüssel ab und warten Sie, bis alle beweglichen Teile zum Stillstand gekommen sind.
3. Messen Sie die Länge der Feder (Bild 81).

   Hinweis: Der Abstand zwischen den Scheiben sollte 64 mm betragen.
4. Falls Sie eine Einstellung vornehmen müssen, lösen Sie die Feststellbremse, lockern Sie die Klemmmutter unterhalb der Feder und ziehen Sie die Mutter direkt unter der Feder an (Bild 81).
5. Drehen Sie die Mutter, bis Sie den korrekten Messwert erhalten.

   Hinweis: Drehen Sie die Muttern nach rechts, um die Federlänge zu verkürzen und nach links, um die Federlänge zu erhöhen.
6. Ziehen Sie die zwei Muttern zusammen fest.
7. Aktivieren Sie die Feststellbremse und prüfen Sie die Länge der Feder erneut.
8. Ist eine Nachjustierung erforderlich, wiederholen Sie die obigen Schritte.
9. Wiederholen Sie die Schritte für die andere Maschinenseite.

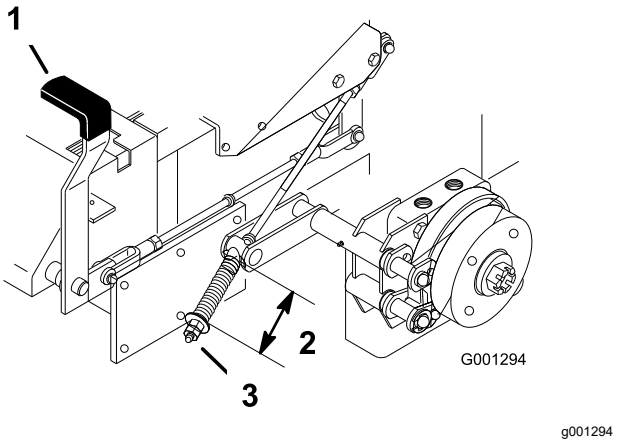

Bild 81

1. Bremshebel – aktiviert
2. Feder, 64 mm
3. Stellmutter und Klemmmutter

Warten der Riemen

Prüfen der Riemen

Wartungsintervall: Alle 100 Betriebsstunden

Ersetzen Sie einen abgenutzten Riemen. Anzeichen eines abgenutzten Riemens sind u. a. das Quietschen des Riemens, wenn er sich dreht, das Schlüpfen der Messer beim Mähen, zerfranste Ränder, Versengen und Risse im Riemen.

Austauschen des Mähwerk-Treibriemens

Maschinen mit Seitenauswurf

1. Parken Sie die Maschine auf einer ebenen Fläche, kuppeln Sie den Zapfwellenantriebsschalter aus und aktivieren Sie die Feststellbremse.
2. Stellen Sie vor dem Verlassen der Bedienungsposition den Motor ab, ziehen Sie den Schlüssel ab und warten Sie, bis alle beweglichen Teile zum Stillstand gekommen sind.
3. Lösen Sie die untere Schraube, mit der die Mähwerkabdeckung am Mähwerk befestigt ist, siehe Lösen der Mähwerkabdeckung (Seite 46).
4. Nehmen Sie die Blechschutzvorrichtung ab, siehe Entfernen der Blechschutzvorrichtung. (Seite 46).
5. Entfernen Sie die Riemenabdeckungen (Bild 82).

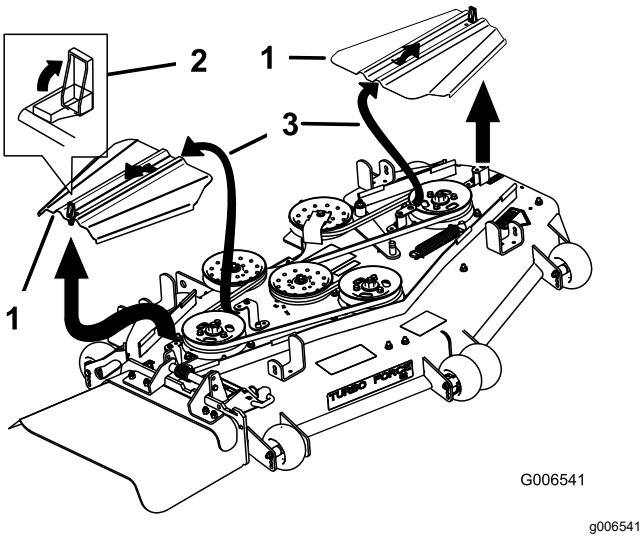

Bild 82

1. Riemenabdeckung
2. Riegel
3. Einsetzen des Schlitzes in die Nase

6. Entfernen Sie die Spannfeder.
7. Nehmen Sie die Riemenführung an der gefederten Spannscheibe ab, wie in Bild 83 abgebildet.
8. Nehmen Sie den Riemen ab.
9. Verlegen Sie den neuen Riemen um die Mähwerk- und Getriebespannscheiben unter dem Motor (Bild 83).

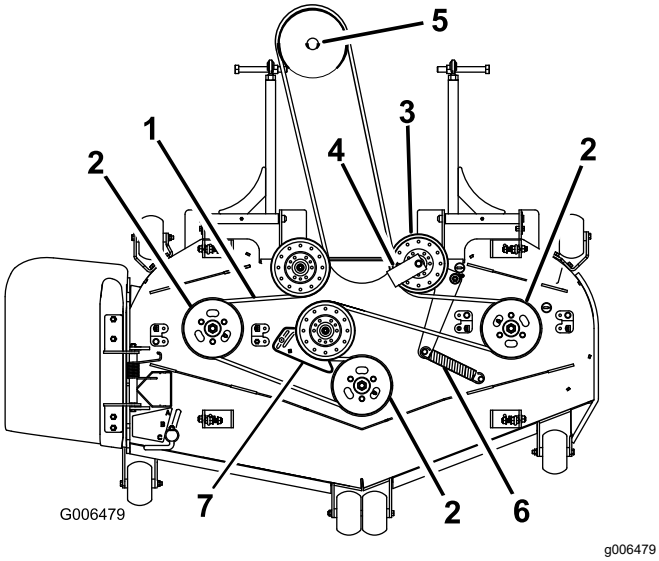

Bild 83

1. Mähwerkriemen
2. Mähwerkspindelscheibe
3. Gefederte Spannscheibe
4. Riemenführung mit Winkel von 45°
5. Getriebe-Riemenscheibe
6. Spannscheibenfeder
7. Spannscheibenplatte (nur für 183-cm-Mähwerke)

10. Setzen Sie die Riemenführung mit einem Winkel von 45° auf dem gefederten Spannarm ein, wie in Bild 83 abgebildet. Ziehen Sie die Schraube mit 37-45 N·m an.
11. Haken Sie die Spannscheibenfeder in die zwei Streben ein (Bild 83).
12. Montieren Sie die Riemenabdeckungen. Schieben Sie hierfür die Abdeckung in die Nase, setzen Sie die Schrauben ein und schließen Sie die Riegel (Bild 84).

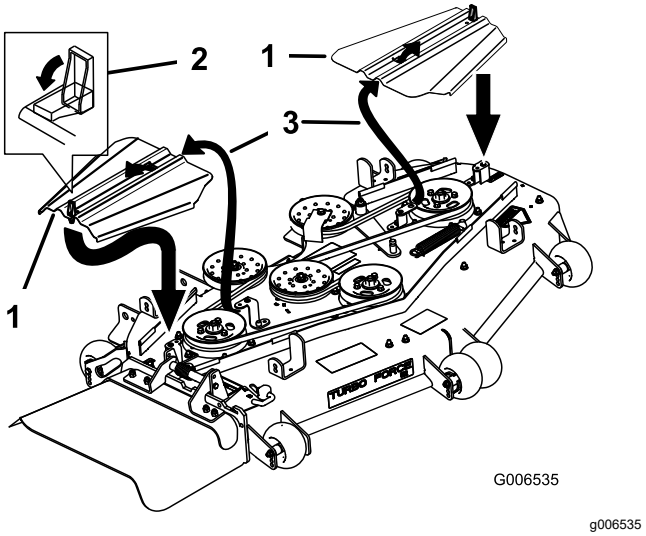

Bild 84

1. Riemenabdeckung
2. Riegel
3. Einsetzen des Schlitzes in die Nase

13. Bringen Sie die Blechschutzvorrichtung an.
14. Ziehen Sie die untere Schraube an, mit der die Mähwerkabdeckung am Mähwerk befestigt ist.

Maschinen mit Heckauswurf

Wichtig: **Die Befestigungen an den Abdeckungen dieser Maschine bleiben nach dem Entfernen an der Abdeckung. Lösen Sie alle Befestigungen an jeder Abdeckung um ein paar Umdrehungen, sodass die Abdeckungen lose aber noch verbunden sind; lösen Sie dann alle Befestigungen, bis die Abdeckung nicht mehr befestigt ist. Dies verhindert, dass die Schrauben aus Versehen aus den Haltern herausgeschraubt werden.**

1. Parken Sie die Maschine auf einer ebenen Fläche, kuppeln Sie den Zapfwellenantriebsschalter aus und aktivieren Sie die Feststellbremse.
2. Stellen Sie vor dem Verlassen der Bedienungsposition den Motor ab, ziehen Sie den Schlüssel ab und warten Sie, bis alle

beweglichen Teile zum Stillstand gekommen sind.

3. Lösen Sie die untere Schraube, mit der die Mähwerkabdeckung am Mähwerk befestigt ist, siehe Lösen der Mähwerkabdeckung (Seite 46).
4. Nehmen Sie die Blechschutzvorrichtung ab, siehe Entfernen der Blechschutzvorrichtung. (Seite 46).
5. Entfernen Sie die Riemenabdeckungen und die Schrauben.
6. Lösen Sie den starren Spannarm und stellen Sie ihn ein, um die Riemenspannung zu lösen (Bild 85).
7. Entfernen Sie den alten Riemen.
8. Verlegen Sie den neuen Riemen um die Scheiben.
9. Setzen Sie eine Ratsche mit einem kurzen Griff oder ein Stemmeisen in das rechteckige Loch im fixierten Spannarm ein (Bild 85).
10. Senken Sie das Mähwerk auf eine Schnitthöhe von 76 mm ab.
11. Drehen Sie zum Erhöhen der Riemenspannung die Ratsche oder das Stemmeisen nach links, um den starren Spannarm zu bewegen, bis Sie einen Abstand von 16,5 cm zwischen den Federhaken erhalten (Bild 85).

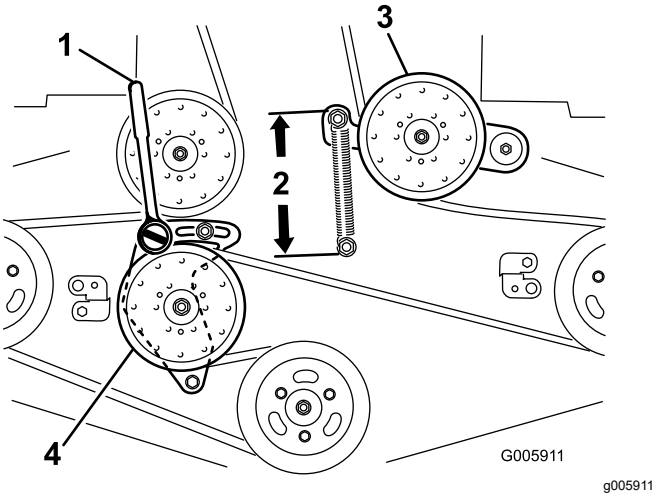

Bild 85

1. Ratsche mit kurzem Griff oder Stemmeisen
2. 16,5 cm zwischen den Federhaken
3. Gefederte Spannscheibe
4. Starre Spannscheibe

12. Halten Sie den Riemen gespannt und ziehen Sie die beiden Schrauben an, mit denen der fixierte Spannarm befestigt ist.
13. Nehmen Sie die Ratsche oder das Stemmeisen aus dem rechteckigen Loch im fixierten Spannarm.
14. Setzen Sie die Riemenabdeckungen auf. Die Nasen sollten in den Schlitzen stecken. Setzen Sie die Schrauben und schließen Sie die Laschen (Bild 86).

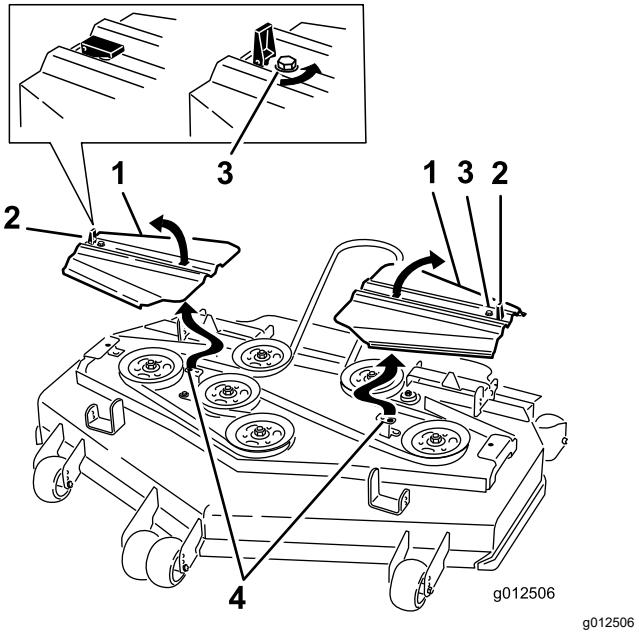

Bild 86

1. Riemenabdeckung
2. Riegel
3. Schraube
4. Setzen Sie die Nase in den Schlitz ein

15. Bauen Sie die Blechschutzvorrichtung ein, siehe Entfernen der Blechschutzvorrichtung. (Seite 46).
16. Ziehen Sie die Schrauben zum Befestigen der Mähwerkabdeckung an, siehe Lösen der Mähwerkabdeckung (Seite 46).
17. Prüfen Sie die Spannung der Treibriemen.

Austauschen des Zapfwellen-Treibriemens

Wartungsintervall: Alle 50 Betriebsstunden—Prüfen Sie den Zapfwellen-Treibriemen.

1. Parken Sie die Maschine auf einer ebenen Fläche, kuppeln Sie den Zapfwellenantriebsschalter aus und aktivieren Sie die Feststellbremse.
2. Stellen Sie vor dem Verlassen der Bedienungsposition den Motor ab, ziehen Sie den Schlüssel ab und warten Sie, bis alle beweglichen Teile zum Stillstand gekommen sind.
3. Lösen Sie die Handräder an der vorderen Motorverkleidung und nehmen Sie die Verkleidung ab (Bild 87).

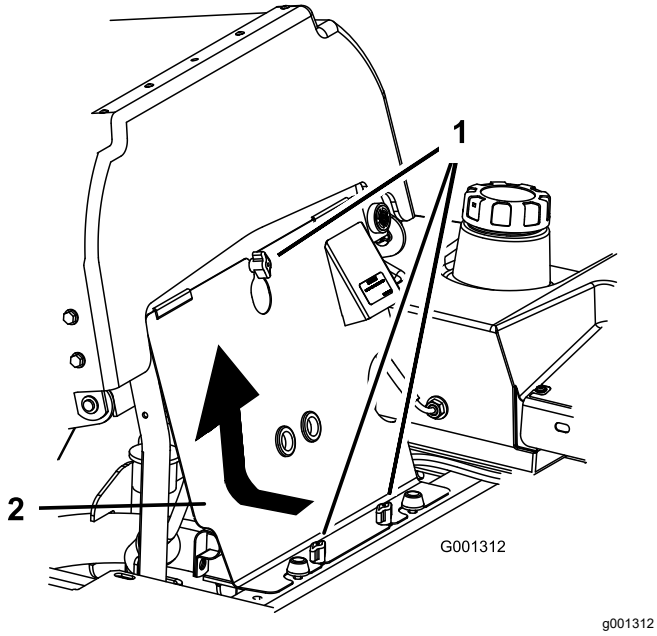

Bild 87

1. Handrad
2. Vordere Motorverkleidung

4. Entfernen Sie die Feder vom Spannarm (Bild 88).
5. Entfernen Sie den Kupplungsanschlag.
6. Nehmen Sie den alten Zapfwellen-Treibriemen ab.
7. Verlegen Sie den neuen Zapfwellen-Treibriemen um die Kupplungs- und Getriebespannscheibe (Bild 88).
8. Montieren Sie den Gummikupplungsanschlag.
9. Haken Sie die Feder wieder in den Spannarm ein (Bild 88).

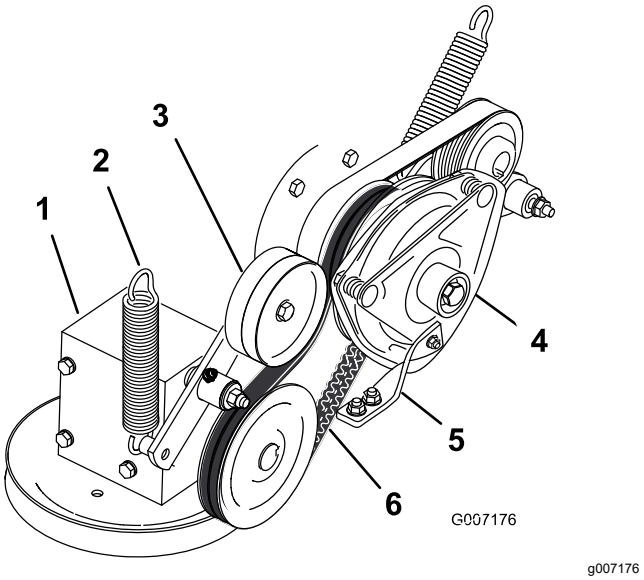

Bild 88

1. Getriebe
2. Feder
3. Gefederte Spannscheibe
4. Kupplung
5. Gummikupplungsanschlag
6. Zapfwellentreibriemen

Austauschen des Pumpen-Treibriemens

Wartungsintervall: Alle 50 Betriebsstunden—Prüfen des Pumpen-Treibriemens.

Hinweis: Wenn Sie den Pumpen-Treibriemen auswechseln möchten, müssen Sie zuerst den Zapfwellen-Treibriemen entfernen.

1. Kippen Sie den Sitz nach vorne und entfernen Sie die vordere Motorverkleidung.
2. Nehmen Sie den Zapfwellen-Treibriemen ab.
3. Entfernen Sie die Feder vom Spannarm (Bild 89).
4. Legen Sie einen neuen Riemen um die Riemenscheibe des Motors und der Hydraulikpumpe (Bild 89).
5. Bauen Sie den Zapfwellen-Treibriemen ein.
6. Haken Sie die Feder wieder in den Spannarm ein (Bild 89).

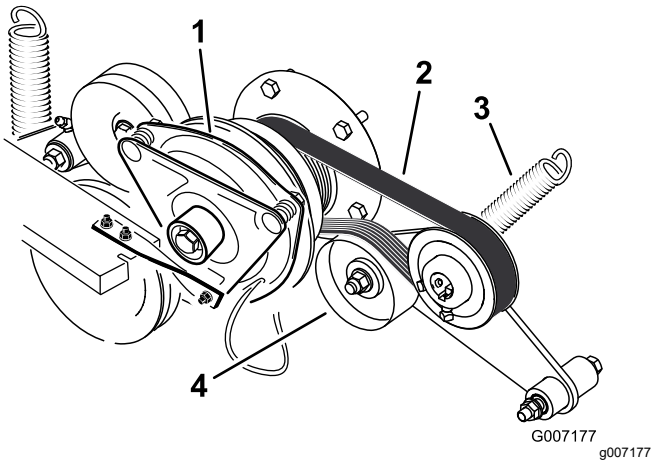

Bild 89

1. Kupplung
2. Pumpen-Treibriemen
3. Feder
4. Gefederte Spannscheibe

Auswechseln und Spannen des Lichtmaschinen-Treibriemens

Auswechseln des Lichtmaschinen-Treibriemens

Wartungsintervall: Alle 50 Betriebsstunden—Prüfen Sie den Lichtmaschinenriemen.

Wenn der Lichtmaschinenriemen ersetzt werden muss, bringen Sie die Maschine zu einem offiziellen Vertragshändler.

Spannen des Lichtmaschinen-Riemens

1. Legen Sie einen Griff zwischen die Lichtmaschine und den Zylinderblock.
2. Stellen Sie die Lichtmaschine nach außen ein, sodass der Riemen zwischen den Motor- und Lichtmaschinenspannscheiben beim Aufbringen einer Kraft von 10 kg 7 mm bis 9 mm durchbiegt (Bild 90).
3. Ziehen Sie die Lichtmaschinenschrauben fest.
4. Überprüfen Sie die Riemenspannung noch einmal und korrigieren Sie diese ggf.
5. Wenn die Spannung richtig ist, ziehen Sie die untere und obere Schraube fest (Bild 90).

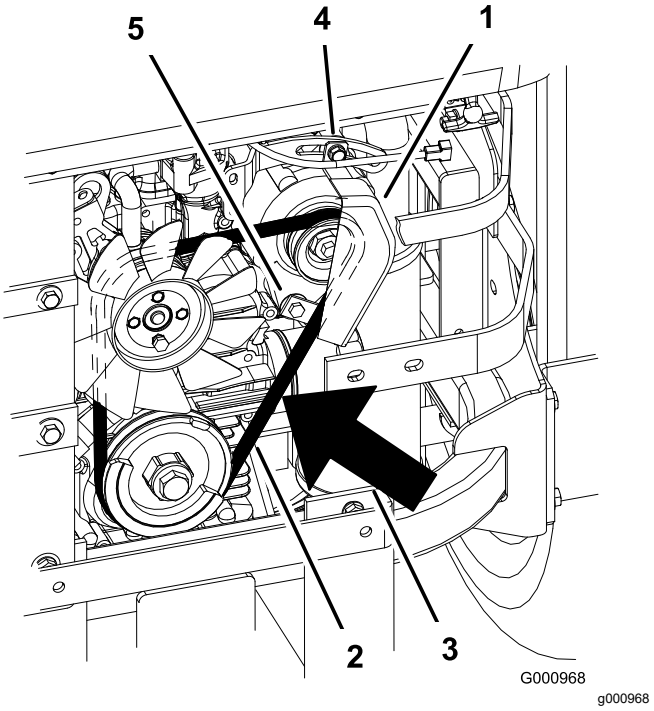

Bild 90

1. Lichtmaschine
2. Lichtmaschinenriemen
3. Durchbiegung von 7 mm bis 9 mm bei einer Kraft von 10 kg
4. Obere Schraube
5. Untere Schraube

Prüfen der Spannung des Lichtmaschinenriemens

Wartungsintervall: Alle 100 Betriebsstunden

1. Wenden Sie eine Kraft von 44 N zwischen den Riemenscheiben auf den Lichtmaschinenriemen an.
2. Lockern Sie bei einer Durchbiegung von mehr oder weniger als 10 mm die

Befestigungsschrauben der Lichtmaschine (Bild 91).

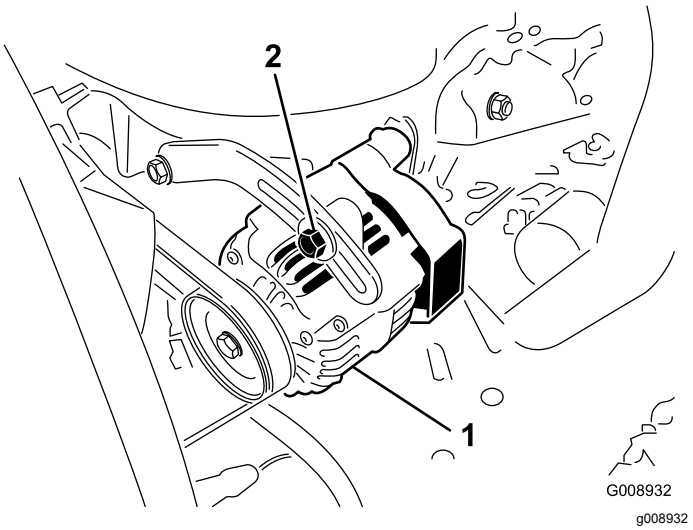

Bild 91

1. Befestigungsschraube
2. Lichtmaschine

3. Erhöhen oder verringern Sie die Spannung des Lichtmaschinenriemens.
4. Ziehen Sie die Befestigungsschrauben fest.
5. Prüfen Sie die Riemenspannung noch einmal auf korrekte Einstellung.

Warten der Bedienelementanlage

Einstellen der Neutralstellung des Fahrantriebshebels

Wenn die Fahrantriebshebel nicht ausgefluchtet sind oder nicht leicht in die Kerbe am Armaturenbrett rutschen, stellen Sie die Hebel ein. Stellen Sie jeden Hebel, die einzelnen Federn und Gestänge gesondert ein.

Hinweis: Die Fahrantriebshebel müssen richtig montiert sein.

1. Parken Sie die Maschine auf einer ebenen Fläche, kuppeln Sie den Zapfwellenantriebsschalter aus und aktivieren Sie die Feststellbremse.
2. Stellen Sie vor dem Verlassen der Bedienungsposition den Motor ab, ziehen Sie den Schlüssel ab und warten Sie, bis alle beweglichen Teile zum Stillstand gekommen sind.
3. Entriegeln Sie den Sitz und klappen ihn nach vorne.
4. Beginnen Sie mit dem linken oder rechten Fahrantriebshebel.
5. Schieben Sie den Hebel in die Neutral-Stellung (nicht arretiert) (Bild 92).
6. Ziehen Sie den Hebel zurück, bis der Lastösenbolzen (am Arm unter der Gelenkwelle) das Schlitzende berührt (und soeben Druck auf die Feder ausübt), wie in Bild 92 abgebildet.
7. Prüfen Sie, an welcher Stelle der Fahrantriebshebel relativ zur Kerbe im Armaturenbrett ist (Bild 92).

   Hinweis: Zentrieren Sie den Hebel, dass er sich nach außen in die ARRETIERTE NEUTRAL-Stellung dreht.

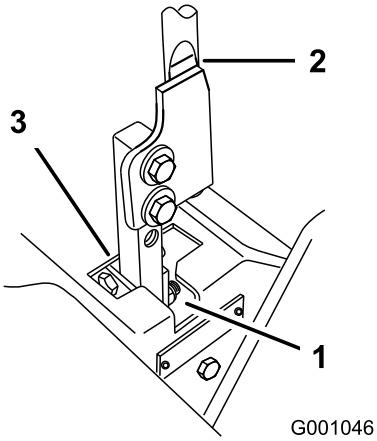

g001046

Bild 92

1. ARRETIERTE NEUTRAL-Stellung
2. Fahrantriebshebel
3. NEUTRAL-STELLUNG

8. Sollte eine Einstellung erforderlich sein, lockern Sie die Mutter und die Klemmmutter gegen das Joch (Bild 93).

9. Drücken Sie den Fahrantriebshebel leicht nach hinten und drehen Sie den Kopf der Einstellschraube in die entsprechende Richtung, bis der Schaltbügel Schalthebel in der ARRETIERTEN NEUTRAL-Stellung zentriert ist (Bild 93).

   Hinweis: Wenn Sie den Hebel nach hinten gedrückt halten, bleibt der Stift am Ende des Schlitzes und Sie können den Hebel mit der Einstellschraube in die entsprechende Stellung verschieben.

10. Ziehen Sie die Mutter und die Klemmmutter an (Bild 93).

11. Wiederholen Sie die Schritte an der anderen Maschinenseite.

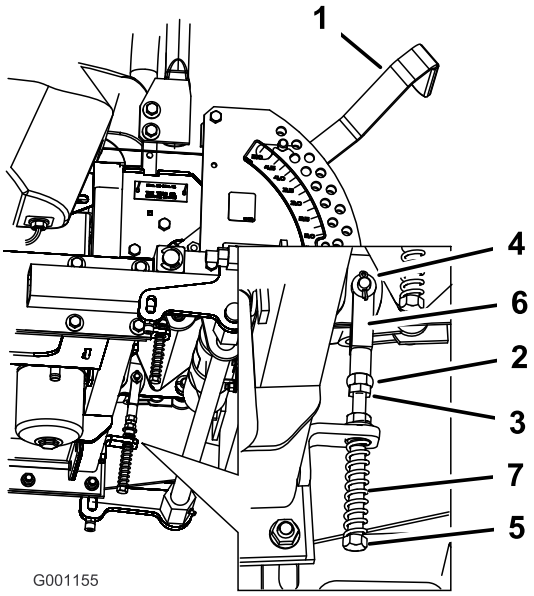

g001155

Bild 93

1. Schnitthöhenhebel
2. Mutter gegen Joch
3. Klemmmutter
4. Lastösenbolzen im Schlitz
5. Einstellschraube
6. Joch
7. Feder

Warten der Hydraulikanlage

Sicherheit der Hydraulikanlage

- Konsultieren Sie beim Einspritzen unter die Haut sofort einen Arzt. In die Haut eingedrungene Flüssigkeit muss innerhalb weniger Stunden von einem Arzt entfernt werden.
- Stellen Sie sicher, dass alle Hydraulikschläuche und -leitungen in gutem Zustand und alle Hydraulikverbindungen und -anschlussstücke fest angezogen sind, bevor Sie die Hydraulikanlage unter Druck setzen.
- Halten Sie Ihren Körper und Ihre Hände von Nadellöchern und Düsen fern, aus denen Hydrauliköl unter hohem Druck ausgestoßen wird.
- Gehen Sie hydraulischen Undichtheiten nur mit Pappe oder Papier nach.
- Lassen Sie den Druck in der Hydraulikanlage auf eine sichere Art und Weise ab, bevor Sie irgendwelche Arbeiten an der Hydraulikanlage durchführen.

Hydrauliköl – technische Angaben

Hydraulikölsorte: Toro® HYPR-OIL™ 500-Hydrauliköl oder Mobil® 1 15W-50

Wichtig: **Verwenden Sie die richtige Sorte. Andere Flüssigkeiten können die Hydraulikanlage beschädigen.**

Fassungsvermögen der Hydraulikanlage: 3,9 Liter

Prüfen des Hydrauliköl-stands

Wartungsintervall: Nach acht Betriebsstunden

Alle 25 Betriebsstunden

Hinweis: Sie können den Stand des Hydrauliköls entweder bei warmem oder kalten Öl messen. Das Ablenkblech im Behälter hat zwei Niveaus, abhängig davon, ob das Öl warm oder kalt ist.

1. Parken Sie die Maschine auf einer ebenen Fläche, kuppeln Sie den Zapfwellenantriebsschalter aus und aktivieren Sie die Feststellbremse.
2. Stellen Sie vor dem Verlassen der Bedienungsposition den Motor ab, ziehen Sie den Schlüssel ab und warten Sie, bis alle beweglichen Teile zum Stillstand gekommen sind.
3. Reinigen Sie den Bereich um den Füllstutzen des Hydraulikölbehälters (Bild 94).
4. Nehmen Sie den Deckel vom Füllstutzen des Behälters ab und sehen Sie in den Behälter, ob dieser noch mit Hydrauliköl gefüllt ist (Bild 94).
5. Wenn kein Öl vorhanden ist, füllen Sie Öl bis zur Einfüllmarkierung für kaltes Öl an der Zwischenplatte nach.
6. Lassen Sie die Maschine 15 Minuten lang mit niedriger Drehzahl laufen, um die Anlage zu entlüften und das Öl anzuwärmen; siehe Anlassen des Motors bei normalem Wetter (Seite 29).

   Hinweis: Prüfen Sie den Füllstand bei warmem Öl. Das Öl sollte lauwarm sein.
7. Füllen Sie ggf. Öl in den Hydraulikbehälter.

   Hinweis: Der Füllstand sollte bei heißem Öl die Oberkante der heißen Einfüllmarkierung der Zwischenplatte erreichen (Bild 94).
8. Bringen Sie den Deckel wieder am Füllstutzen an.

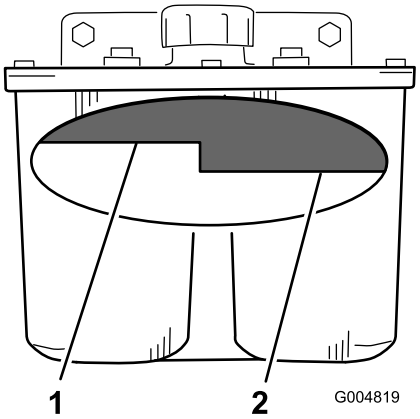

g004819

Bild 94

1. Heißer Füllstand: Voll
2. Kalter Füllstand: Voll

Wechseln des Hydrauliköls und des -filters

Wartungsintervall: Nach 25 Betriebsstunden

Alle 250 Betriebsstunden—Wechseln Sie den Hydraulikfilter und das -öl, wenn Sie als Öl Mobil® 1 verwenden.

Alle 500 Betriebsstunden—Wechseln Sie den Hydraulikfilter und das -öl, wenn Sie als Öl Toro® HYPR-OIL™ 500 verwenden.

Verwenden Sie Sommerfilter über 0 °C.

Verwenden Sie unter 0 °C Winterfilter.

1. Parken Sie die Maschine auf einer ebenen Fläche, kuppeln Sie den Zapfwellenantriebsschalter aus und aktivieren Sie die Feststellbremse.
2. Stellen Sie vor dem Verlassen der Bedienungsposition den Motor ab, ziehen Sie den Schlüssel ab und warten Sie, bis alle beweglichen Teile zum Stillstand gekommen sind.

   Wichtig: **Verwenden Sie keinen alternativen KFZ-Ölfilter, dies könnte die Hydraulikanlage schwer beschädigen.**
3. Stellen Sie eine Auffangwanne unter den Filter, bauen Sie den alten Filter aus und wischen Sie die Dichtungsfläche des Filterstutzens sauber (Bild 95).

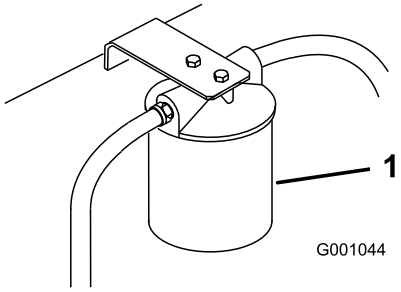

g001044

Bild 95

1. Hydraulikfilter

4. Nehmen Sie den rechten Hydraulikschlauch ab, der im Adapter endet (Bild 96).
5. Lassen Sie das Öl aus der Anlage in die Auffangwanne laufen.
6. Befestigen Sie die rechte Hydraulikleitung am Adapter (Bild 96).

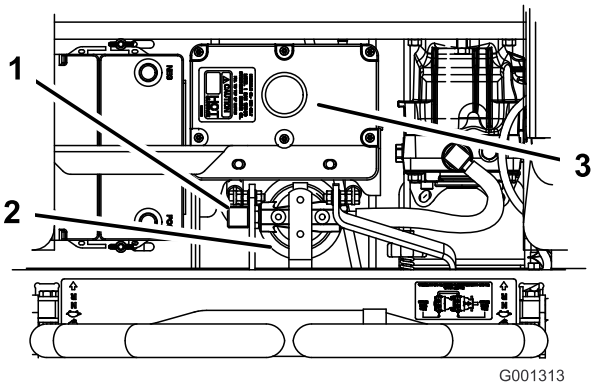

g001313

Bild 96

1. Rechte Hydraulikleitung
2. Hydraulikfilter
3. Hydraulikbehälter

7. Ölen Sie die Gummidichtung am Ersatzfilter leicht mit Frischöl ein (Bild 96).
8. Montieren Sie den Ersatzfilter am Filteradapter.

   Hinweis: Ziehen Sie sie nicht an.
9. Füllen Sie den Hydraulikbehälter mit Hydraulikflüssigkeit, bis die Flüssigkeit über den Filter läuft. Drehen Sie den Filter dann nach rechts, bis die Gummidichtung den Filteradapter berührt. Ziehen Sie den Filter dann um eine weitere halbe Umdrehung fest (Bild 96).
10. Wischen Sie verschüttetes Öl auf.
11. Füllen Sie Öl bis zur kalten Einfüllmarkierung im Hydraulikbehälter ein.
12. Lassen Sie den Motor an und lassen ihn ca. zwei Minuten lang laufen, um die Anlage zu entlüften.
13. Stellen Sie den Motor ab und prüfen Sie auf Undichtigkeiten.

    Hinweis: Wenn ein Rad oder beide keinen Antrieb haben, siehe Entlüften der Hydraulikanlage (Seite 76).
14. Prüfen Sie den Füllstand bei warmem Öl.

    Hinweis: Das Öl sollte lauwarm sein.
15. Füllen Sie ggf. Öl in den Hydraulikbehälter.

    Hinweis: Füllen Sie nicht zu viel ein.

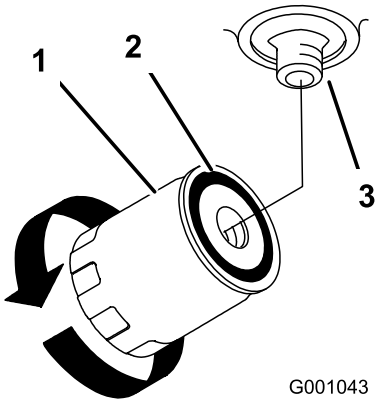

g001043

Bild 97

1. Hydraulikfilter
2. Dichtung
3. Adapter

Entlüften der Hydraulikanlage

Die Antriebsanlage wird automatisch entlüftet. Nach einem Ölwechsel oder Arbeiten an der Anlage müssen Sie die Anlage ggf. manuell entlüften.

1. Heben Sie das Heck der Maschine an und stützen es mit Achsständers ab, bis die Räder Bodenfreiheit haben.
2. Starten Sie den Motor und lassen Sie diesen mit einer niederen Drehzahl laufen, aktivieren Sie den Hebel und den Antrieb auf der einen Seite und drehen Sie das Rad von Hand.
3. Wenn sich das Rad selbständig zu drehen beginnt, lassen Sie es eingerückt, bis es gleichmäßig läuft (mindestens zwei Minuten).
4. Prüfen Sie den Hydraulikölstand und füllen Sie nach Bedarf Öl auf den korrekten Füllstand nach.
5. Wiederholen Sie diese Schritte an der anderen Seite.

Einstellen der Leerlaufstellung der Hydraulikpumpe

Hinweis: Stellen Sie zunächst die Leerlaufstellung für den Griff ein. Diese Einstellung muss korrekt sein, bevor weitere Anpassungen vorgenommen werden können.

Diese Einstellung muss bei drehenden Antriebsrädern vorgenommen werden.

⚠ GEFAHR

Mechanische oder hydraulische Wagenheber können u. U. ausfallen, was schwere Verletzungen zur Folge haben kann.

- **Benutzen Sie zum Abstützen der Maschine Achsständer.**
- **Verwenden Sie keine hydraulischen Wagenheber.**

⚠ WARNUNG:

Der Motor muss zum Einstellen des Fahrantriebs laufen. Der Kontakt mit beweglichen Teilen oder heißen Oberflächen kann zu Verletzungen führen.

Halten Sie Ihre Hände, Füße, das Gesicht, Kleidungsstücke und andere Körperteile von beweglichen Teilen, vom Auspuff und anderen heißen Oberflächen fern.

1. Heben Sie den Rahmen an und bocken Sie die Maschine auf, sodass sich die Antriebsräder frei bewegen können.
2. Ziehen Sie den Stecker vom Sicherheitsschalter des Sitzes ab. Schließen Sie vorübergehend ein Überbrückungskabel an den Klemmen des Kabelbaumsteckers an.
3. Entriegeln Sie den Sitz und kippen Sie ihn nach vorne.
4. Nehmen Sie die Sitzstange ab und kippen Sie den Sitz nach vorne.

Einstellen der Neutralstellung der rechten Hydraulikpumpe

1. Lassen Sie den Motor an, schieben den Gasbedienungshebel in die Mitte und lösen die Feststellbremse, siehe Anlassen des Motors bei normalem Wetter (Seite 29).

Hinweis: Während Sie Einstellungen vornehmen, muss der Fahrantriebshebel in der Neutral-Stellung sein.

2. Stellen Sie die Länge der Pumpstange ein, indem Sie das Handrad an der Stange so weit in die entsprechende Richtung drehen, bis das Rad stillsteht oder sich leicht zurückdreht (Bild 98).
3. Bewegen Sie den Fahrantriebshebel nach vorne und zurück und dann wieder in die Neutral-Stellung.

   Hinweis: Das Rad darf sich nicht mehr drehen, kann sich aber leicht rückwärts drehen.
4. Bewegen Sie den Gasbedienungshebel auf SCHNELL.

   Hinweis: Achten Sie darauf, dass das Rad stillsteht oder leicht rückwärts läuft, und nehmen Sie bei Bedarf die entsprechenden Einstellungen vor.

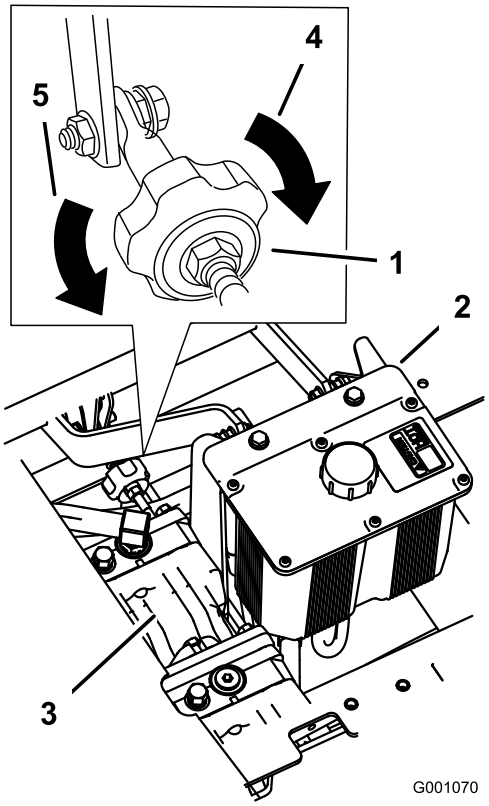

Bild 98

1. Spurweitenhandrad
2. Hydraulikbehälter
3. Hydraulikpumpen
4. In diese Richtung drehen für Spur rechts
5. In diese Richtung drehen für Spur links

Einstellen der Neutralstellung der linken Hydraulikpumpe

1. Lockern Sie die Sicherungsmuttern an den Kugelgelenken der Pumpsteuerungsstange (Bild 99).
2. Lassen Sie den Motor an, schieben den Gasbedienungshebel in die Mitte und lösen die Feststellbremse, siehe Anlassen des Motors bei normalem Wetter (Seite 29).

   Hinweis: Während Sie Einstellungen vornehmen, muss der Fahrantriebshebel in der Neutral-Stellung sein.

   Hinweis: Die vordere Mutter an der Pumpenstange besitzt ein Linksgewinde.
3. Stellen Sie die Länge der Pumpstange ein, indem Sie die Doppelmuttern an der Stange so weit in die entsprechende Richtung drehen, bis das Rad stillsteht oder sich leicht zurückdreht (Bild 99).
4. Bewegen Sie den Fahrantriebshebel nach vorne und zurück und dann wieder in die Neutral-Stellung. Das Rad darf sich nicht mehr drehen, kann sich aber leicht rückwärts drehen.
5. Bewegen Sie den Gasbedienungshebel auf „Schnell“. Achten Sie darauf, dass das Rad stillsteht oder leicht rückwärts läuft, und nehmen Sie bei Bedarf die entsprechenden Einstellungen vor.
6. Ziehen Sie die Klemmmuttern an den Kugelgelenken fest (Bild 99).

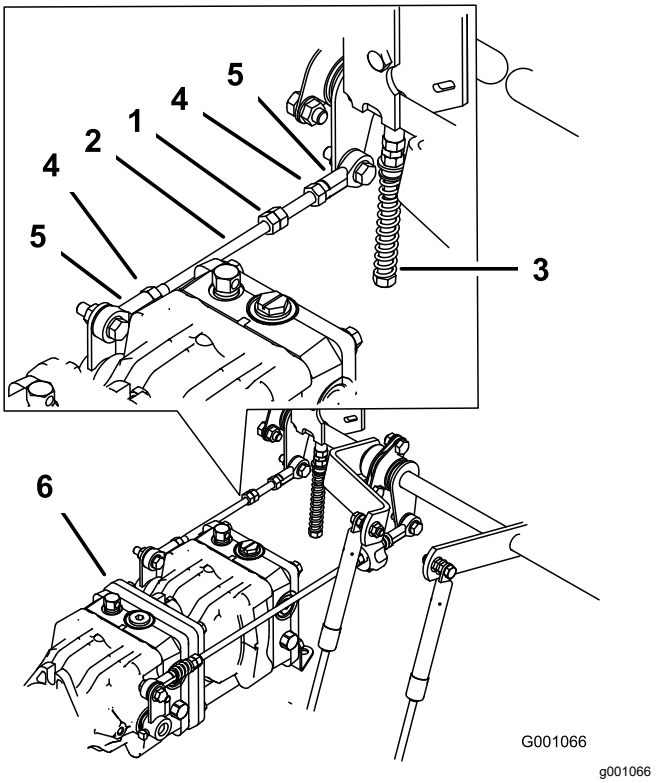

Bild 99

1. Doppelmuttern
2. Pumpenstange
3. Einstellschraube
4. Sicherungsmutter
5. Kugelgelenk
6. Pumpe

⚠ WARNUNG:

Bei angeschlossenem Überbrückungskabel kann die Elektroanlage keine Notabschaltung vornehmen.

- **Ziehen Sie das Überbrückungskabel vom Kabelbaumstecker ab und schließen Sie den Stecker den Sitzschalter an, wenn Sie die Einstellung abgeschlossen haben.**
- **Verwenden Sie diese Maschine nie mit Überbrückungskabel und übersteuertem Sitzschalter.**

7. Stellen Sie den Motor ab, wenn Sie beide Leerlaufstellungen der Pumpe vorgenommen haben.
8. Ziehen Sie das Überbrückungskabel vom Kabelbaumstecker ab und schließen Sie den Stecker an den Sitzschalter an.
9. Setzen Sie die Sitzstange ein und senken Sie den Sitz ab.
10. Entfernen Sie die Stützböcke.

Warten des Mähwerks

Sicherheitshinweise zum Messer

Ein abgenutztes oder beschädigtes Messer kann zerbrechen. Herausgeschleuderte Messerstücke können Sie oder Unbeteiligte treffen und schwere oder tödliche Verletzungen verursachen. Der Versuch, ein defektes Messer zu reparieren, kann zum Verlust der Sicherheitsabnahme der Maschine führen.

- Prüfen Sie die Messer regelmäßig auf Abnutzung oder Beschädigungen.
- Prüfen Sie die Messer vorsichtig. Wickeln Sie die Messer in einen Lappen ein oder tragen Handschuhe; gehen Sie bei der Wartung der Messer mit besonderer Vorsicht vor. Wechseln oder schärfen Sie die Messer, sie dürfen keinesfalls geglättet oder geschweißt werden.
- Denken Sie bei Maschinen mit mehreren Schnittmessern daran, dass ein sich bewegendes Messer das Mitdrehen anderer Messer verursachen kann.

Warten der Schnittmesser

Halten Sie, damit eine optimale Schnittqualität sichergestellt wird, die Schnittmesser scharf. Halten Sie Ersatzschnittmesser zum Schärfen und Austauschen bereit.

Vor dem Prüfen oder Warten der Schnittmesser

1. Parken Sie die Maschine auf einer ebenen Fläche, kuppeln Sie den Zapfwellenantriebsschalter aus und aktivieren Sie die Feststellbremse.
2. Stellen Sie vor dem Verlassen der Bedienungsposition den Motor ab, ziehen Sie den Schlüssel ab und warten Sie, bis alle beweglichen Teile zum Stillstand gekommen sind.

Prüfen der Messer

Wartungsintervall: Bei jeder Verwendung oder täglich

1. Untersuchen Sie die Schnittkanten (Bild 100).
2. Entfernen Sie das Messer und schärfen Sie es, wenn die Kanten nicht scharf sind oder Kerben aufweisen; siehe Schärfen der Messer (Seite 81).
3. Prüfen Sie die Schnittmesser, insbesondere im gebogenen Bereich.
4. Wenn Sie Risse, Verschleiß oder Rillenbildung in diesem Bereich feststellen, sollten Sie sofort ein neues Schnittmesser einbauen (Bild 100).

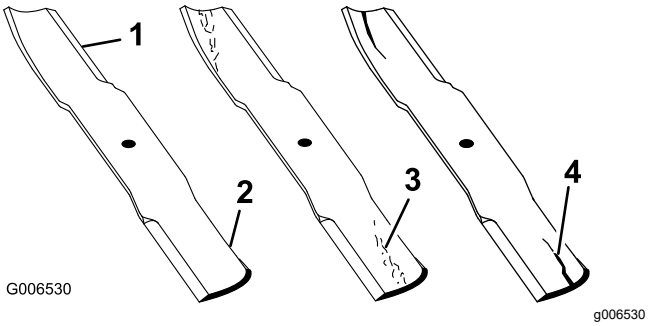

Bild 100

1. Schnittkante
2. Gebogener Bereich
3. Verschleiß/Rillenbildung
4. Riss

Prüfen auf verbogene Schnittmesser

Hinweis: Für die folgenden Schritte muss die Maschine auf einer ebenen Fläche stehen.

1. Heben Sie das Mähwerk auf die höchste Schnitthöhe an.
2. Tragen Sie dicke Handschuhe oder andere angemessene Handschuhe und drehen Sie das Messer langsam in eine Stellung, in der das Messen des Abstands zwischen der Schnittkante und der ebenen Fläche der Maschine möglich ist (Bild 101).

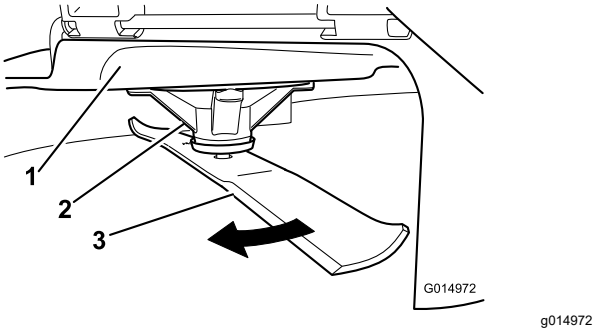

Bild 101

1. Mähwerk
2. Spindelgehäuse
3. Messer

3. Messen Sie von der Messerspitze bis zu ebenen Fläche (Bild 102).

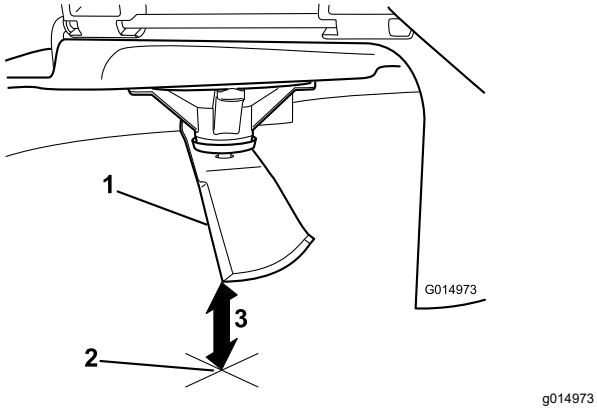

Bild 102

1. Messer (in der Stellung für das Messen)
2. Ebene Fläche
3. Zwischen Messer und Oberfläche gemessener Abstand (A)

4. Drehen Sie dasselbe Messer um 180 Grad, sodass die andere Schnittkante jetzt in derselben Stellung ist (Bild 103).

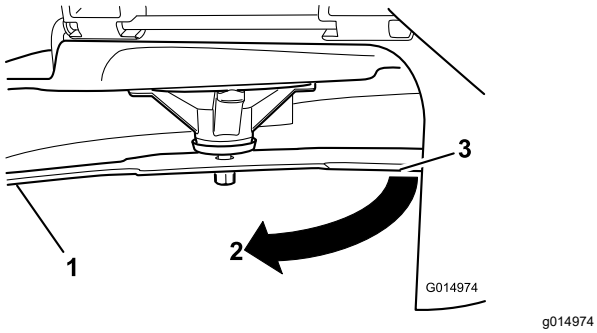

Bild 103

1. Messer (bereits gemessene Seite)
2. Messung (vorher verwendete Stellung)
3. Andere Messerseite wird in die Messstellung bewegt

5. Messen Sie von der Messerspitze bis zu ebenen Fläche (Bild 104).

   Hinweis: Die Differenz sollte höchstens 3 mm betragen.

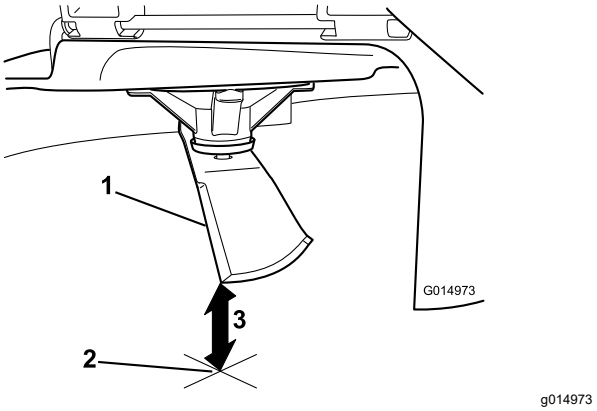

Bild 104

1. Gegenüberliegende Messerkante (in Messstellung)
2. Ebene Fläche
3. Zweiter zwischen Messer und Oberfläche (B) gemessener Abstand

   A. Wenn die Differenz zwischen A und B größer als 3 mm ist, wechseln Sie das Messer aus, siehe Entfernen der Messer (Seite 80) und Einbauen der Messer (Seite 81).

      Hinweis: Wenn Sie ein verbogenes Messer durch ein neues ersetzen und der Wert weiterhin über 3 mm liegt, ist die Messerspindel ggf. verbogen. Wenden Sie sich für den Kundendienst an den offiziellen Vertragshändler.

   B. Wenn die Abweichung innerhalb der Beschränkungen liegt, fahren Sie mit dem nächsten Messer fort.

6. Wiederholen Sie die Schritte für jedes Messer.

Entfernen der Messer

Wechseln Sie die Messer aus, wenn sie auf ein festes Objekt aufgeprallt sind oder nicht ausgewuchtet oder verbogen sind.

1. Halten Sie das flache Ende der Spindelwelle mit einem Schraubenschlüssel oder halten Sie die Messerseite mit einem Lappen oder einem dick wattierten Handschuh.
2. Entfernen Sie die Messerschraube, Buchse und das Messer von der Spindelwelle (Bild 105).

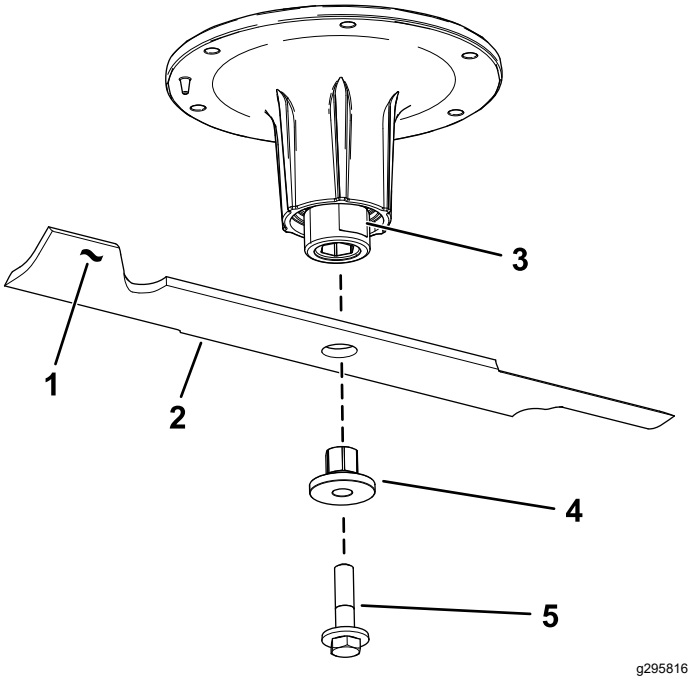

Bild 105

1. Flügelbereich des Messers
2. Messer
3. Flaches Ende der Spindelwelle
4. Buchse
5. Messerschraube

Schärfen der Messer

1. Schärfen Sie die Schnittkante an beiden Enden des Schnittmessers mit einer Feile (Bild 106).

   Hinweis: Behalten Sie den ursprünglichen Winkel bei.

   Hinweis: Das Schnittmesser behält seine Auswuchtung bei, wenn von beiden Schnittkanten die gleiche Materialmenge entfernt wird.

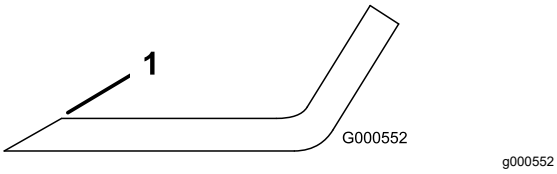

Bild 106

1. Schärfen Sie im ursprünglichen Winkel.

2. Prüfen Sie die Auswuchtung des Schnittmessers auf einer Ausgleichsmaschine (Bild 107).

   Hinweis: Wenn das Schnittmesser in seiner horizontalen Position bleibt, ist es ausgewuchtet und kann wiederverwendet werden.

   Hinweis: Feilen Sie, wenn das Schnittmesser nicht ausgewuchtet ist, vom Flügelbereich des Messers etwas Metall ab (Bild 106).

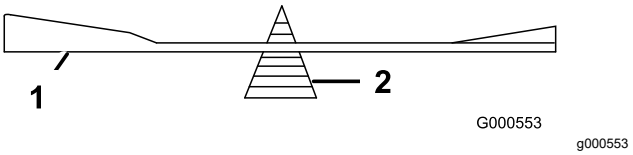

Bild 107

1. Messer
2. Ausgleichsmaschine

3. Wiederholen Sie diesen Vorgang, bis das Messer ausgewuchtet ist.

Einbauen der Messer

1. Montieren Sie eine Buchse durch das Messer, wobei der Bund der Buchse auf der unteren (Gras-)Seite des Messers liegen muss (Bild 108).

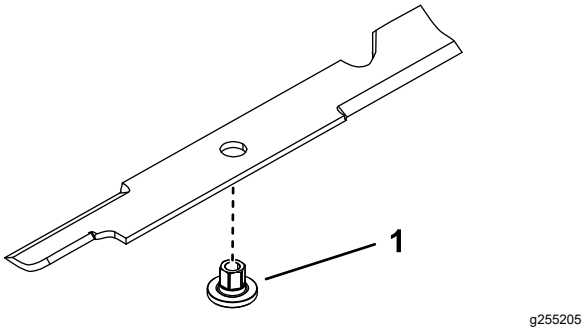

Bild 108

1. Buchse

2. Montieren Sie die Buchsen-/Messerbaugruppe auf der Spindelwelle (Bild 109).

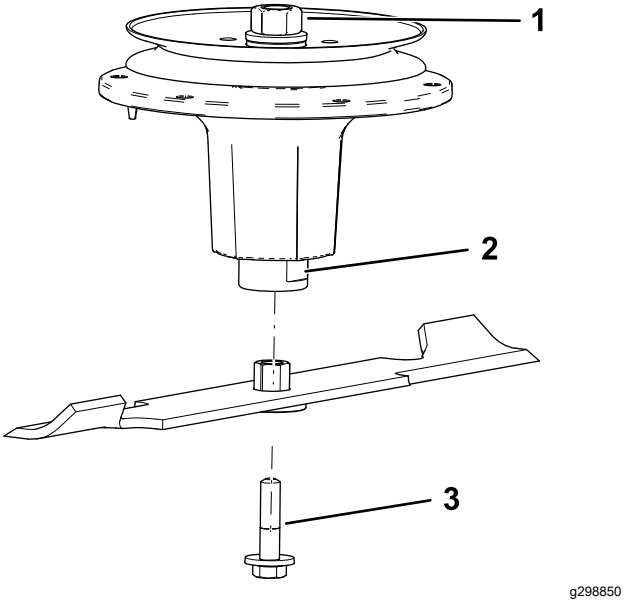

Bild 109

1. Obere Spindelmutter
2. Flaches Ende der Spindelwelle
3. Messerschraube

3. Geben Sie nach Bedarf Schmiermittel oder Fett auf Kupferbasis auf das Gewinde der Messerschraube, um ein Verklemmen zu verhindern. Ziehen Sie die Messerschraube handfest an.
4. Verwenden Sie einen Schraubenschlüssel auf dem flachen Ende der Spindelwelle, um die Messerschraube auf 75 bis 81 Nm festzuziehen.

Nivellieren des Mähwerks an drei Stellen

Wichtig: **Zum Nivellieren des Mähwerks werden nur drei Messstellen benötigt.**

Einrichten der Maschine

1. Parken Sie die Maschine auf einer ebenen Fläche, kuppeln Sie den Zapfwellenantriebsschalter aus und aktivieren Sie die Feststellbremse.
2. Stellen Sie vor dem Verlassen der Bedienungsposition den Motor ab, ziehen Sie den Schlüssel ab und warten Sie, bis alle beweglichen Teile zum Stillstand gekommen sind.
3. Prüfen Sie den Reifendruck, stellen Sie ihn bei Bedarf auf 0,9 bar ein.
4. Senken Sie das Mähwerk auf eine Schnitthöhe von 76 mm ab.
5. Prüfen Sie die vier Ketten.

   Hinweis: Die Ketten müssen gespannt sein.

   Hinweis: Stellen Sie die hintere Ketten auf die Oberkante des Schlitzes ein, wo Sie an das Mähwerk angeschlossen werden.

   - Wenn eine hintere Kette lose ist, senken (lösen) Sie den vorderen Stützarm an derselben Seite ab, siehe Nivellieren des Mähwerks in Längsrichtung (Seite 83).
   - Wenn eine vordere Kette lose ist, heben Sie den vorderen Stützarm für diese Kette an (anziehen), siehe Nivellieren des Mähwerks in Längsrichtung (Seite 83).

Seitliches Nivellieren des Mähwerks

1. Stellen Sie das **rechte** Schnittmesser quer (Bild 110).

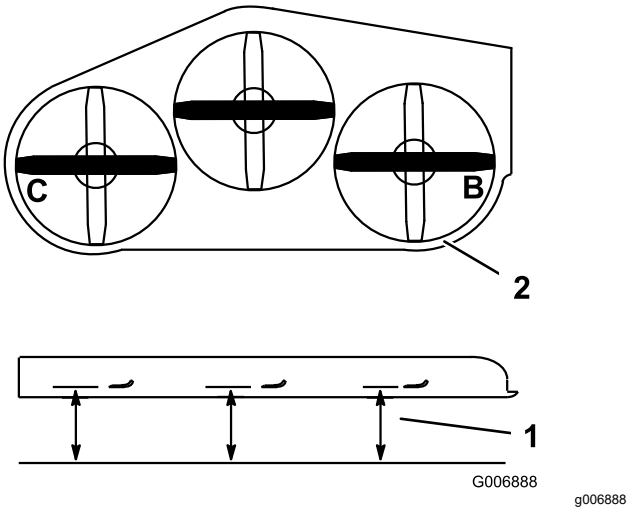

Bild 110

1. Messen Sie an dieser Stelle vom Messer zur festen Oberfläche
2. Messen Sie an der Stelle B und C

2. Messen Sie das rechte Messer an der Stelle **B** von einer ebenen Oberfläche bis zur Schnittkante der Messer (Bild 110).
3. Notieren Sie diesen Wert. Dieser Abstand sollte 80 mm bis 83 mm betragen.
4. Stellen Sie das linke Schnittmesser seitlich (Bild 110).
5. Messen Sie das linke Messer an der Stelle **C** (Bild 110) von einer ebenen Oberfläche bis zur Schnittkante der Messer.
6. Notieren Sie diesen Wert. Dieser Abstand sollte 80 mm bis 83 mm betragen.
7. Wenn die Werte an den Stellen **B** oder **C**falsch sind, lösen Sie die Schraube, mit der die hintere Kette am hinteren Stützarm befestigt ist (Bild 111).

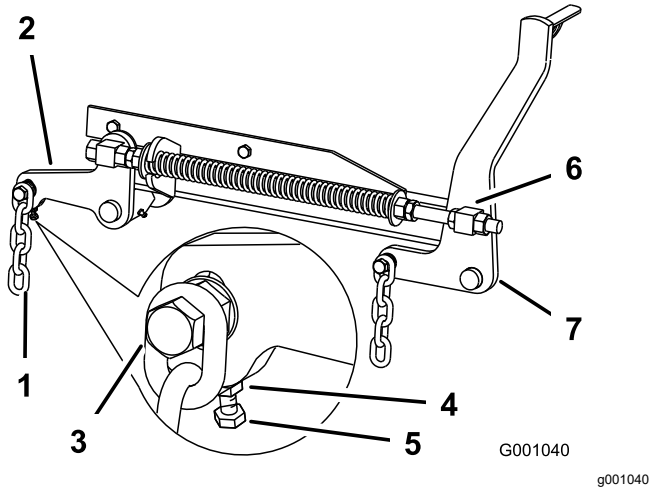

Bild 111

1. Hintere Kette
2. Hinterer Stützarm
3. Schraube
4. Klemmmutter
5. Einstellschraube
6. Vorderer Drehzapfen
7. Vorderer Stützarm

8. Lösen Sie die Klemmmutter unter dem hinteren Stützarm und stellen Sie die Einstellschraube so ein, dass Sie einen Wert von 80 mm bis 83 mm erhalten, siehe Bild 111.

   Hinweis: Sie sollten beide Seiten des Mähwerks auf denselben Abstand einstellen.

9. Ziehen Sie die Klemmmutter unter dem hinteren Stützarm fest. Ziehen Sie auch die Schraube fest, mit der die Kette am hinteren Stützarm befestigt ist.
10. Stellen Sie ggf. die andere Seite ein.

Nivellieren des Mähwerks in Längsrichtung

1. Stellen Sie das **rechte** Schnittmesser in Längsrichtung (Bild 112).

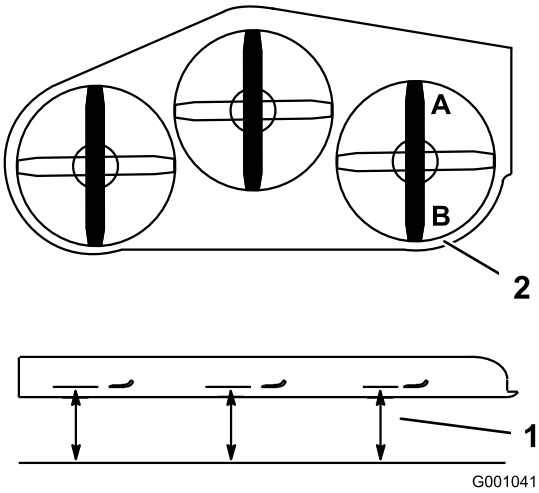

Bild 112

1. Messen Sie an dieser Stelle vom Messer zur festen Oberfläche
2. Messen Sie an der Stelle A und B

2. Messen Sie das rechte Messer an der Stelle **A** von einer ebenen Oberfläche bis zur Schnittkante der Messer (Bild 112).
3. Notieren Sie diesen Wert.
4. Messen Sie das rechte Messer an der Stelle **B** von einer ebenen Oberfläche bis zur Schnittkante der Messer (Bild 112).
5. Notieren Sie diesen Wert.
6. Das Schnittmesser sollte an Stelle **A** 6 mm bis 10 mm niedriger sein als an Stelle **B** (Bild 112). Sollte die Einstellung nicht richtig sein, machen Sie mit den folgenden Schritten weiter.

   Hinweis: Stellen Sie beide vorderen Drehzapfen um die gleiche Länge ein, um eine gleichmäßige Kettenspannung zu erhalten.

7. Lösen Sie die Klemmmuttern des vorderen Drehzapfens, vorne am rechten und linken Drehzapfen, um ungefähr 13 mm (Bild 111).
8. Stellen Sie die Hubmuttern auf der linken und rechten Seite der Maschine so ein, dass Sie vorne an Stelle **A** einen Wert erzielen, der um 6 mm bis 10 mm niedriger ist als hinten an Stelle **B** (Bild 111).
9. Ziehen Sie beide Klemmmuttern der Drehzapfen am vorderen Drehzapfen fest, um die Höhe zu arretieren.
10. Stellen Sie sicher, dass die Ketten gleichmäßig angespannt sind. Stellen Sie sie ggf. erneut ein.

Einstellen der Druckfeder

1. Heben Sie das Mähwerk in die Transportstellung an.
2. Prüfen Sie den Abstand zwischen den beiden großen Scheiben. Für Mähwerke mit 132 cm sollte der Abstand 28,2 cm, für Mähwerke mit 152 cm sollte der Abstand 26,7 cm und für Mähwerke mit 183 cm sollte der Abstand 29,2 cm betragen (Bild 113).

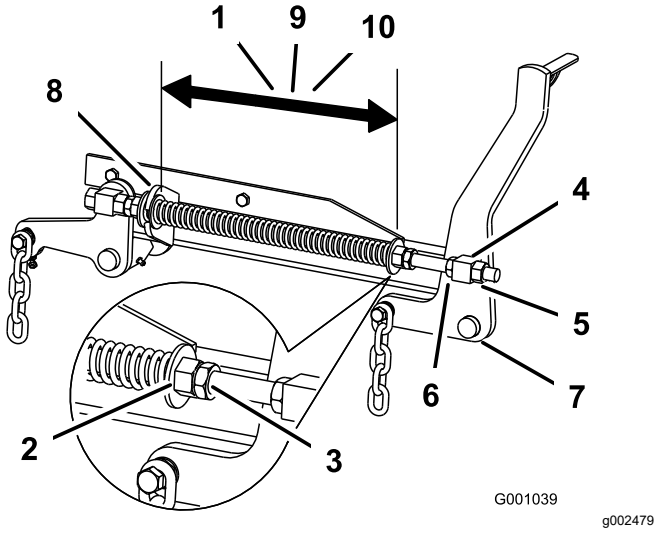

Bild 113

1.	Abstand von 28,2 cm zwischen den großen Scheiben bei Mähwerken mit 132 cm	6.	Hubmutter
2.	Vordere Mutter	7.	Vorderer Stützarm
3.	Federklemmmutter	8.	Scheibe (groß)
4.	Vorderer Drehzapfen	9.	Abstand von 26,7 cm zwischen den großen Scheiben bei Mähwerken mit 152 cm
5.	Überwurfklemmmutter	10.	Abstand von 29,2 cm zwischen den großen Scheiben bei Mähwerken mit 183 cm

3. Stellen Sie den Abstand ein. Lösen Sie die Federklemmmutter und drehen Sie die Mutter vorne an jeder Feder (Bild 113).

   Hinweis: Drehen Sie die Mutter nach rechts, um die Feder zu verkürzen und nach links, um die Feder zu verlängern.
4. Arretieren Sie die Mutter, indem Sie die Federklemmmutter anziehen (Bild 113).

Austauschen des Ablenkblechs

Nur Maschinen mit Seitenauswurf

⚠ WARNUNG:

Eine nicht abgedeckte Auswurföffnung kann zum Ausschleudern von Gegenständen auf den Bediener oder Unbeteiligte führen. Das kann schwere Verletzungen zur Folge haben. Außerdem könnte es auch zum Kontakt mit dem Messer kommen.

- **Setzen Sie die Maschine nur ein, wenn Sie eine Abdeckplatte, eine Mulchplatte oder einen Auswurfkanal mit Fangvorrichtung montiert haben.**
- **Stellen Sie sicher, dass das Ablenkblech nach unten abgesenkt ist.**

1. Entfernen Sie die Sicherungsmutter, Schraube, Feder und das Distanzstück, mit denen das Ablenkblech an den Drehhalterungen befestigt ist (Bild 114).
2. Entfernen Sie defekte oder abgenutzte Ablenkbleche.
3. Legen Sie das Distanzstück und die Feder auf das Ablenkblech. Positionieren Sie das **L**-Ende der Feder hinter der Kante des Mähwerks.

   Hinweis: Stellen Sie sicher, dass sich das **L**-Ende der Feder hinter der Mähwerkkante befindet, bevor Sie die Schraube einsetzen, siehe Bild 114
4. Setzen Sie die Schraube und Mutter ein.
5. Führen Sie das **J**-förmige Hakenende der Feder um das Ablenkblech (Bild 114).

   Wichtig: **Das Ablenkblech muss sich in diese Stellung absenken lassen. Heben Sie das Ablenkblech an, um zu testen, ob es ganz abgesenkt werden kann.**

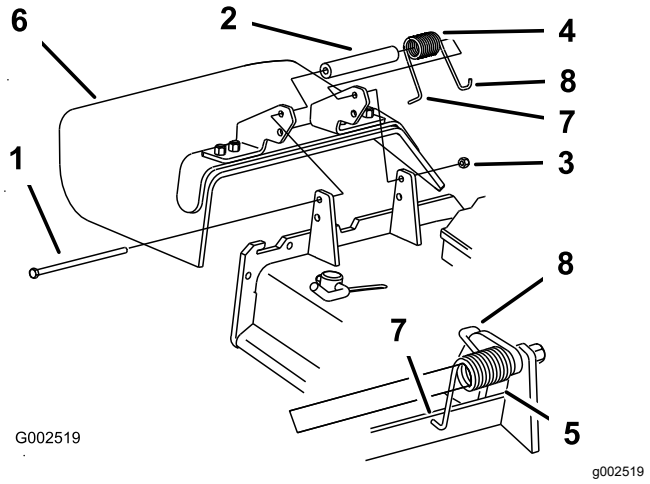

Bild 114

1.	Schraube	5.	Feder eingesetzt
2.	Distanzstück	6.	Grasablenkblech
3.	Sicherungsmutter	7.	**L**-förmiges Federende, vor Einsetzen der Schraube hinter Kante der Mähwerkabdeckung positionieren
4.	Feder	8.	**J**-Hakenende der Feder

Reinigung

Reinigen der Mähwerkunterseite

Wartungsintervall: Bei jeder Verwendung oder täglich

1. Stellen Sie die Maschine auf eine ebene Fläche, kuppeln Sie den Zapfwellenantriebsschalter aus und aktivieren Sie die Feststellbremse.
2. Stellen Sie vor dem Verlassen der Bedienungsposition den Motor ab, ziehen den Schlüssel ab und warten, bis alle beweglichen Teile zum Stillstand gekommen sind.
3. Heben Sie das Mähwerk in die TRANSPORTstellung an.

Beseitigung von Abfällen

Motoröl, Batterien, Hydrauliköl und Motorkühlmittel belasten die Umwelt. Entsorgen Sie diese Mittel entsprechend den in Ihrem Gebiet gültigen Vorschriften.

Einlagerung

Sicherheit bei der Einlagerung

- Stellen den Motor ab, ziehen den Schlüssel ab und warten Sie, bis alle beweglichen Teile zum Stillstand gekommen sind. Lassen Sie die Maschine abkühlen, bevor Sie diese verstauen.
- Lagern Sie die Maschine bzw. den Kraftstoff nicht in der Nähe von offenem Feuer bzw. lassen Sie den Kraftstoff nicht drinnen ab.
- Ziehen Sie den Zündschlüssel ab und bewahren Sie ihn an einem für Kinder unzugänglichen Ort sicher auf.

Reinigung und Einlagerung

1. Kuppeln Sie den Zapfwellenantriebsschalter aus, aktivieren Sie die Feststellbremse, drehen den Zündschlüssel in die AUS-Stellung und ziehen ihn ab.
2. Entfernen Sie Schnittgut und Schmutz von den äußeren Teilen der Maschine, insbesondere vom Motor und der Hydraulikanlage. Entfernen Sie Schmutz und Häcksel außen an den Zylinderkopfrippen des Motors und am Gebläsegehäuse.

   Wichtig: **Sie können die Maschine mit einem milden Reinigungsmittel und Wasser waschen. Reinigen Sie die Maschine nicht mit einem Hochdruckreiniger. Vermeiden Sie den Einsatz von zu viel Wasser, insbesondere in der Nähe des Armaturenbretts, des Motors, der Hydraulikpumpen und -motoren.**
3. Prüfen Sie die Bremsen; siehe Warten der Bremsen (Seite 66).

   Warten Sie den Luftfilter, siehe Warten des Luftfilters (Seite 51).

   Schmieren Sie die Maschine ein; siehe Schmierung (Seite 47).
4. Wechseln Sie das Öl im Kurbelgehäuse; siehe Warten des Motoröls (Seite 52).

   Prüfen Sie den Reifendruck, siehe Prüfen des Reifendrucks (Seite 61).

   Wechseln Sie den Hydraulikfilter, siehe Wechseln des Hydrauliköls und des -filters (Seite 74).

   Laden Sie die Batterie auf; siehe Aufladen der Batterie (Seite 59).

   Schaben Sie starke Schnittgut- und Schmutzablagerungen von der Unterseite des Mähwerks ab und reinigen Sie das Mähwerk dann mit einem Gartenschlauch.

   Hinweis: Lassen Sie die Maschine mit eingekuppeltem Zapfwellenantriebsschalter und Motor mit hoher Drehzahl für zwei bis fünf Minuten nach dem Reinigen laufen.
5. Prüfen Sie den Zustand der Messer, siehe Prüfen der Messer (Seite 79).

   Bereiten Sie die Maschine bei einer Stilllegung von mehr als 30 Tagen zur Einlagerung vor. Bereiten Sie die Maschine wie im Anschluss beschrieben für die Einlagerung vor:

   A. Lassen Sie den Motor für fünf Minuten laufen, um den stabilisierten Kraftstoff in der Kraftstoffanlage zu verteilen.

   B. Stellen Sie den Motor ab und lassen ihn abkühlen; lassen Sie den Kraftstoff aus dem Tank ablaufen, siehe Warten des Kraftstofftanks (Seite 58).

      Hinweis: Starten Sie den Motor und lassen Sie ihn laufen, bis er abstellt.

   C. Entsorgen Sie Kraftstoff vorschriftsmäßig. Das Recycling sollte den örtlichen Vorschriften entsprechen.

      Wichtig: **Kraftstoff, der Stabilisator/Konditionierer enthält, nicht länger als vom Hersteller des Kraftstoffstabilisators empfohlen lagern.**
6. Prüfen Sie alle Muttern und Schrauben und ziehen Sie diese bei Bedarf nach. Reparieren Sie alle beschädigten und defekten Teile oder wechseln sie aus.
7. Bessern Sie alle zerkratzten oder abgeblätterten Metallflächen aus. Die passende Farbe erhalten Sie bei Ihrem Toro Vertragshändler.
8. Lagern Sie die Maschine in einer sauberen, trockenen Garage oder an einem anderen geeigneten Ort ein. Ziehen Sie den Schlüssel aus dem Zündschalter ab und bewahren Sie ihn sicher auf, außerhalb der Reichweite von Kindern und anderen unbefugten Personen. Decken Sie die Maschine ab, damit sie geschützt ist und nicht verstaubt.

Fehlersuche und -behebung

Problem	Mögliche Ursache	Behebungsmaßnahme
Der Anlasser läuft nicht.	1. Der Zapfwellenantriebsschalter ist eingekuppelt. 2. Die Feststellbremse ist deaktiviert. 3. Die Fahrantriebshebel sind nicht in der ARRETIERTEN NEUTRAL-Stellung. 4. Sie sitzen nicht auf dem Sitz. 5. Die Batterie ist leer. 6. Elektrische Anschlüsse sind korrodiert oder locker. 7. Eine Sicherung ist durchgebrannt. 8. Ein Relais oder Schalter ist defekt.	1. Kuppeln Sie den Zapfwellenantriebs-schalter aus. 2. Aktivieren Sie die Feststellbremse. 3. Schieben Sie die Fahrantriebshebel nach außen in die ARRETIERTE NEUTRAL-Stellung. 4. Setzen Sie sich auf den Fahrersitz. 5. Laden Sie die Batterie auf. 6. Überprüfen Sie die elektrischen Anschlüsse auf guten Kontakt. 7. Tauschen Sie die Sicherung aus. 8. Setzen Sie sich dann mit einem Vertragshändler in Verbindung.
Der Motor springt nicht an, kann nur schwer angelassen werden, oder stellt ab.	1. Der Kraftstofftank ist leer. 2. Der Kraftstoffhahn ist geschlossen. 3. Es befindet sich zu wenig Öl im Kurbelgehäuse. 4. Der Gasbedienungshebel steht nicht in der richtigen Stellung. 5. Der Kraftstofffilter ist verschmutzt. 6. Es befindet sich Schmutz, Wasser oder zu alter Kraftstoff in der Kraftstoffanlage. 7. Der Luftfilter ist verschmutzt. 8. Der Sitzschalter funktioniert nicht richtig. 9. Die elektrischen Anschlüsse sind verrostet, lose oder defekt. 10. Das Relais oder der Schalter ist defekt.	1. Füllen Sie den Kraftstofftank auf. 2. Öffnen Sie den Kraftstoffhahn. 3. Füllen Sie Öl in das Kurbelgehäuse. 4. Stellen Sie sicher, dass die Gasbedienung zwischen der LANGSAM- und SCHNELL-Stellung ist. 5. Tauschen Sie den Kraftstofffilter aus. 6. Setzen Sie sich dann mit einem Vertragshändler in Verbindung. 7. Reinigen Sie den Luftfiltereinsatz oder tauschen ihn aus. 8. Prüfen Sie die Anzeige für den Sitzschalter. Wechseln Sie ggf. den Sitz aus. 9. Überprüfen Sie die elektrischen Anschlüsse auf guten Kontakt. Säubern Sie die Anschlusspole gründlich mit einem Reinigungsmittel für elektrische Kontakte, tragen Sie dielektrisches Schmiermittel auf und schließen sie wieder an. 10. Setzen Sie sich dann mit einem Vertragshändler in Verbindung.
Der Motor verliert an Leistung.	1. Der Motor wird zu stark belastet. 2. Der Luftfilter ist verschmutzt. 3. Es befindet sich zu wenig Öl im Kurbelgehäuse. 4. Die Kühlrippen und Luftwege über dem Motor sind verstopft. 5. Die Entlüftungsöffnung im Tankdeckel ist verstopft. 6. Der Kraftstofffilter ist verschmutzt. 7. Es befindet sich Schmutz, Wasser oder zu alter Kraftstoff in der Kraftstoffanlage.	1. Verringern Sie die Fahrgeschwindig-keit. 2. Reinigen Sie den Luftfiltereinsatz. 3. Füllen Sie Öl in das Kurbelgehäuse. 4. Entfernen Sie die Verstopfungen von den Kühlrippen und aus den Luftwegen. 5. Reinigen Sie den Tankdeckel oder wechseln ihn aus. 6. Tauschen Sie den Kraftstofffilter aus. 7. Setzen Sie sich dann mit einem Vertragshändler in Verbindung.

Problem	Mögliche Ursache	Behebungsmaßnahme
Der Motor wird zu heiß.	1. Der Motor wird zu stark belastet. 2. Es befindet sich zu wenig Öl im Kurbelgehäuse. 3. Die Kühlrippen und Luftwege unter dem Motorgebläsegehäuse sind verstopft. 4. Der Luftfilter ist verschmutzt. 5. Es befindet sich Schmutz, Wasser oder zu alter Kraftstoff in der Kraftstoffanlage.	1. Verringern Sie die Fahrgeschwindigkeit. 2. Füllen Sie Öl in das Kurbelgehäuse. 3. Entfernen Sie die Verstopfungen von den Kühlrippen und aus den Luftwegen. 4. Reinigen Sie den Luftfiltereinsatz oder tauschen ihn aus. 5. Setzen Sie sich mit einem offiziellen Toro-Vertragshändler in Verbindung.
Die Maschine zieht (bei ganz nach vorne gedrückten Fahrantriebshebeln) nach links oder rechts.	1. Die Spur muss eingestellt werden 2. Die Antriebsreifen haben den falschen Reifendruck.	1. Stellen Sie die Spurweite ein. 2. Stellen Sie den Reifendruck in den Antriebsreifen ein.
Die Maschine fährt nicht.	1. Die Sicherheitsventile sind nicht fest geschlossen. 2. Der Pumpenriemen ist abgenutzt, locker oder gerissen. 3. Der Pumpenriemen ist von einer Riemenscheibe gerutscht. 4. Die Spannscheibenfeder ist gebrochen oder nicht vorhanden. 5. Der Stand der Hydraulikflüssigkeit ist niedrig, oder die Flüssigkeit ist zu heiß.	1. Schließen Sie die Sicherheitsventile. 2. Wechseln Sie den Riemen aus. 3. Wechseln Sie den Riemen aus. 4. Ersetzen Sie die Feder. 5. Füllen Sie die Behälter mit Hydrauliköl oder lassen Sie es abkühlen.
Die Maschine weist abnormale Vibrationen auf.	1. Die Schnittmesser sind verbogen oder nicht ausgewuchtet. 2. Die Messerbefestigungsschraube ist locker. 3. Die Motorbefestigungsschrauben sind locker. 4. Die Motorriemenscheibe, Spannscheibe oder Messerriemenscheibe ist locker. 5. Die Motorriemenscheibe ist beschädigt. 6. Die Messerspindel ist verbogen. 7. Die Motorbefestigung ist lose oder abgenutzt.	1. Montieren Sie neue Schnittmesser. 2. Ziehen Sie die Schraube fest. 3. Ziehen Sie die Motorbefestigungsschrauben an. 4. Ziehen Sie die zutreffende Riemenscheibe fest. 5. Setzen Sie sich dann mit einem Vertragshändler in Verbindung. 6. Setzen Sie sich dann mit einem Vertragshändler in Verbindung. 7. Setzen Sie sich dann mit einem Vertragshändler in Verbindung.
Die Schnitthöhe ist unregelmäßig.	1. Das/die Schnittmesser ist/sind stumpf. 2. Das/die Schnittmesser ist/sind verbogen. 3. Das Mähwerk ist nicht nivelliert. 4. Eine Antiskalpierrolle (falls vorhanden) ist falsch eingestellt. 5. Die Unterseite des Mähwerks ist schmutzig. 6. Falscher Reifendruck. 7. Die Messerspindel ist verbogen.	1. Schärfen Sie die Messer. 2. Montieren Sie neue Schnittmesser. 3. Nivellieren Sie das Mähwerk seitlich und in Längsrichtung. 4. Stellen Sie die Höhe des Antiskalpierrads ein. 5. Reinigen Sie die Unterseite des Mähwerkes. 6. Einstellen des Reifendrucks. 7. Setzen Sie sich dann mit einem Vertragshändler in Verbindung.

Problem	Mögliche Ursache	Behebungsmaßnahme
Die Schnittmesser drehen sich nicht.	1. Der Mähwerkriemen ist beschädigt, abgenutzt, locker oder gerissen. 2. Der Mähwerkriemen ist von der Riemenscheibe gerutscht. 3. Der Treibriemen der Pumpe ist abgenutzt, locker oder gerissen. 4. Die Spannscheibenfeder ist gebrochen oder nicht vorhanden.	1. Montieren Sie einen neuen Mähwerkriemen. 2. Befestigen Sie den Mähwerkriemen an der Mähwerkriemenscheibe und prüfen die korrekte Position und Funktion der Spannscheibe, des Spannarms und der Feder. 3. Prüfen Sie die Riemenspannung oder setzen Sie einen neuen Riemen ein. 4. Ersetzen Sie die Feder.

Schaltbilder

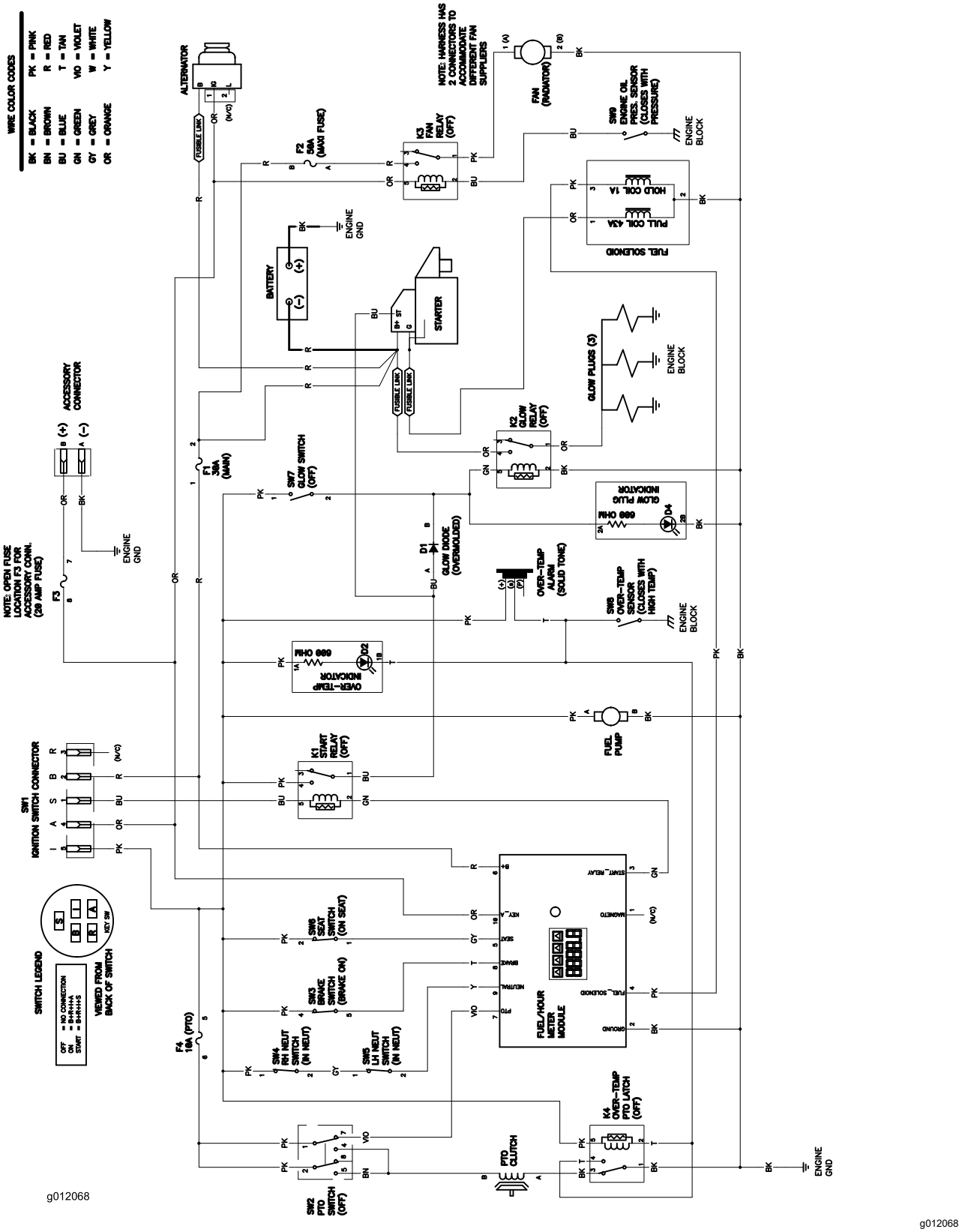

Schaltbild (Rev. A)

Hinweise:

EEA/UK Datenschutzerklärung

Toros Verwendung Ihrer persönlichen Informationen

The Toro Company („Toro“) respektiert Ihre Privatsphäre. Wenn Sie unsere Produkte kaufen, können wir bestimmte persönliche Informationen über Sie sammeln, entweder direkt von Ihnen oder über Ihre lokale Toro-Niederlassung oder Ihren Händler. Toro verwendet diese Informationen, um vertragliche Verpflichtungen zu erfüllen – z. B. um Ihre Garantie zu registrieren, Ihren Garantieanspruch zu bearbeiten oder Sie im Falle eines Rückrufs zu kontaktieren – und für legitime Geschäftszwecke – z. B. um die Kundenzufriedenheit zu messen, unsere Produkte zu verbessern oder Ihnen Produktinformationen zur Verfügung zu stellen, die für Sie von Interesse sein könnten. Toro kann die Informationen im Rahmen dieser Aktivitäten an Toro Tochtergesellschaften, Händler oder Geschäftspartner weitergeben. Wir können auch persönliche Daten offenlegen, wenn dies gesetzlich vorgeschrieben ist oder im Zusammenhang mit dem Verkauf, Kauf oder der Fusion eines Unternehmens. Toro verkauft Ihre persönlichen Informationen niemals an anderen Unternehmen.

Speicherung Ihrer persönlichen Daten

Toro wird Ihre persönlichen Daten so lange aufbewahren, wie es für die oben genannten Zwecke relevant ist und in Übereinstimmung mit den gesetzlichen Bestimmungen. Für weitere Informationen über die geltenden Aufbewahrungsfristen wenden Sie sich bitte an legal@toro.com.

Toros Engagement für Sicherheit

Ihre persönlichen Daten können in den USA oder einem anderen Land verarbeitet werden, in dem möglicherweise weniger strenge Datenschutzgesetze gelten als in Ihrem Wohnsitzland. Wann immer wir Ihre Daten außerhalb Ihres Wohnsitzlandes übermitteln, werden wir die gesetzlich vorgeschriebenen Schritte unternehmen, um sicherzustellen, dass angemessene Sicherheitsvorkehrungen zum Schutz Ihrer Daten getroffen werden und um sicherzustellen, dass diese sicher behandelt werden.

Zugang und Korrektur

Sie haben das Recht, Ihre persönlichen Daten zu korrigieren und zu überprüfen oder der Verarbeitung Ihrer Daten zu widersprechen bzw. diese einzuschränken. Bitte kontaktieren Sie uns dazu per E-Mail unter legal@toro.com. Wenn Sie Bedenken haben, wie Toro mit Ihren Daten umgegangen ist, bitten wir Sie, dies direkt mit uns zu besprechen. Bitte beachten Sie, dass europäische Bürger das Recht haben, sich bei Ihrer Datenschutzbehörde zu beschweren.