Form No. 3447-911 Rev B

TORO®

Count on it.

Návod k obsluze

# Sekačka se sedící obsluhou řady Z Master® Professional 7000

## S žacím ústrojím TURBO FORCE® o šířce 132 cm nebo 152 cm

**Číslo modelu 72264TE—Výrobní číslo 406427909 a vyšší**
**Číslo modelu 72265TE—Výrobní číslo 406427926 a vyšší**
**Číslo modelu 72279TE—Výrobní číslo 406397919 a vyšší**

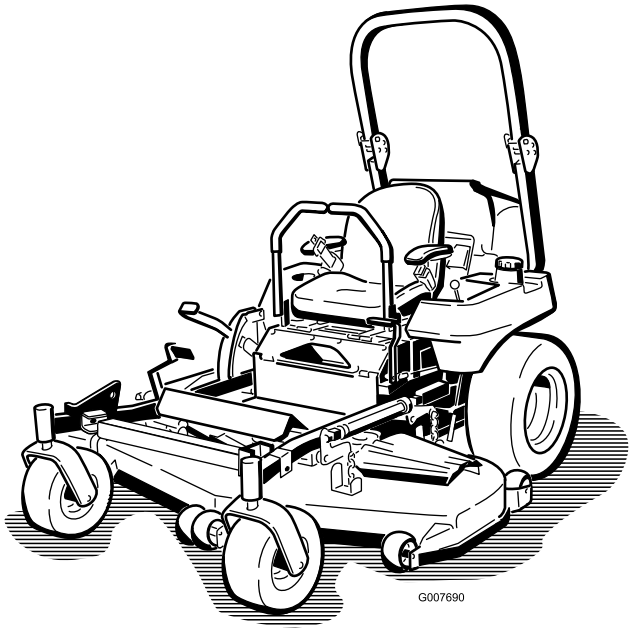


Zaregistrujte svůj výrobek na adrese www.Toro.com.
Překlad originálu (CS)

*3447-911*

Tento výrobek splňuje všechny příslušné směrnice Evropské unie. Podrobné informace naleznete v Prohlášení o shodě k tomuto výrobku.

**Hrubý nebo čistý točivý moment:** Hrubý nebo čistý točivý moment tohoto motoru byl laboratorně stanoven výrobcem motoru v souladu se specifikacemi SAE (Society of Automotive Engineers) J1940 nebo J2723. V souladu s bezpečnostními, emisními a provozními požadavky byl efektivní točivý moment motoru u sekačky této třídy nastaven na výrazně nižší hodnotu. Prostudujte si informace výrobce motoru dodávané se strojem.

Prostudujte si informace výrobce motoru dodávané se strojem.

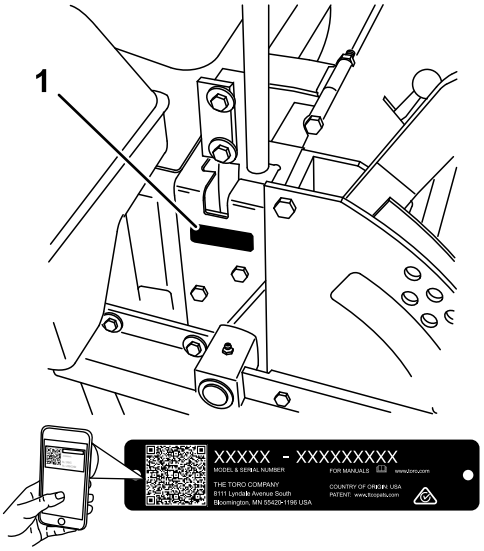


g248729

**Obrázek 1**

1. Umístění čísla modelu a výrobního čísla

| | |
|---|---|
| **Číslo modelu** | _____ |
| **Výrobní číslo** | _____ |

Ke zdůraznění informací se v tomto návodu používají dva výrazy. **Důležité** upozorňuje na zvláštní informace mechanického charakteru a **Upozornění** zdůrazňuje všeobecné informace, kterým je třeba věnovat zvláštní pozornost.

# Úvod

Tato sekačka na trávu se sedící obsluhou a s rotačními žacími noži je určena pro profesionální poskytovatele služeb. Je určena pro sekání trávy na dobře udržovaných trávnících v rezidenčních či komerčních areálech. Používání tohoto výrobku pro jiné účely, než ke kterým je určen, může být nebezpečné uživateli a přihlížejícím osobám.

Pečlivě si tuto příručku prostudujte, abyste se naučili stroj správně obsluhovat a udržovat, a předešli tak zranění a jeho poškození. Jste odpovědní za řádnou a bezpečnou obsluhu stroje.

Na stránkách www.Toro.com najdete informace o bezpečnosti výrobku, podklady pro zaškolení obsluhy a informace o příslušenství. Můžete zde také vyhledat prodejce výrobků Toro nebo zaregistrovat svůj výrobek.

Kdykoli budete potřebovat servis, originální díly Toro nebo doplňující informace, obraťte se na autorizovaného servisního prodejce nebo zákaznický servis Toro a uveďte model a výrobní číslo svého výrobku. Obrázek 1 znázorňuje umístění typového a sériového čísla na výrobku. Čísla si zapište do následujícího pole.

***Důležité:*** **Potřebujete-li informace o záruce, náhradních dílech a jiné údaje o výrobku, pomocí mobilního telefonu můžete naskenovat QR kód (dle výbavy) na štítku sériového čísla.**

# Obsah


Bezpečnost ..... 4
Varovný bezpečnostní symbol ..... 4
Obecné bezpečnostní informace ..... 4
Ukazatel sklonu ..... 5
Bezpečnostní a instrukční štítky ..... 6
Součásti stroje ..... 16
Ovládací prvky ..... 16
Před provozem ..... 18
Bezpečnostní kroky před použitím ..... 18
Provádění úkonů denní údržby ..... 20
Doplnění paliva ..... 20
Zajíždění nového stroje ..... 21
Použití konstrukce ROPS (ochrana obsluhy v případě převrácení stroje) ..... 22
Použití bezpečnostního blokovacího systému ..... 23
Nastavení polohy sedadla ..... 23
Odjištění sedadla ..... 24
Změna výšky sedadla ..... 24
Během provozu ..... 24
Bezpečnost za provozu ..... 24



© 2022—The Toro® Company
8111 Lyndale Avenue South
Bloomington, MN 55420





Navštivte nás na adrese www.Toro.com.
Vytištěno v USA
Všechna práva vyhrazena

Použití parkovací brzdy ..... 27
Používání ovládacího spínače žacích nožů (PTO) ..... 27
Ovládání škrticí klapky ..... 28
Startování motoru za normálního počasí ..... 28
Startování motoru za chladného počasí (pod -5 °C) ..... 28
Vypnutí motoru ..... 29
Použití ovládacích pák pojezdu ..... 30
Řízení stroje ..... 30
Použití bočního výhozu ..... 31
Seřízení výšky sekání ..... 31
Seřízení ochranných válců ..... 31
Nastavení knoflíku usměrňovače toku ..... 33
Nastavení usměrňovače toku ..... 33
Práce se snímačem přehřátí ..... 34
Provozní tipy ..... 34
Po provozu ..... 35
Bezpečnostní opatření po použití ..... 35
Použití uzavíracího ventilu paliva ..... 35
Ruční tlačení stroje ..... 35
Přeprava stroje ..... 36
Údržba ..... 39
Bezpečnost při provádění úkonů údržby ..... 39
Doporučený harmonogram údržby ..... 40
Postupy před údržbou stroje ..... 42
Použití zvedáku Z Stand™ ..... 42
Uvolnění příčky sekací plošiny ..... 43
Demontáž plechového krytu ..... 43
Mazání ..... 44
Mazání stroje ..... 44
Aplikace lehkého oleje nebo maziva ve spreji ..... 44
Promazávání sekací plošiny a napínacích kladek řemene ..... 45
Mazání čepů otočných kol ..... 46
Mazání nábojů otočných kol ..... 46
Údržba motoru ..... 47
Bezpečnost při údržbě motoru ..... 47
Údržba vzduchového filtru ..... 47
Výměna motorového oleje ..... 48
Údržba palivového systému ..... 53
Údržba palivového filtru a odlučovače vody ..... 53
Údržba palivové nádrže ..... 54
Údržba elektrického systému ..... 55
Bezpečnost při práci s elektrickým systémem ..... 55
Údržba akumulátoru ..... 55
Údržba pojistek ..... 56
Údržba hnací soustavy ..... 57
Kontrola bezpečnostního pásu ..... 57
Seřízení pojezdu ..... 57
Kontrola tlaku v pneumatikách ..... 58
Kontrola upevňovacích matic kol ..... 58
Utahovací moment korunové matice náboje kola ..... 58
Nastavení ložiska otočného kola ..... 58
Údržba převodovky ..... 59
Seřízení elektrické spojky ..... 59
Údržba chladícího systému ..... 61
Kontrola hladiny chladicí kapaliny motoru ..... 61
Čištění chladiče hydraulické kapaliny a mřížky chladiče ..... 61
Výměna chladicí kapaliny motoru ..... 62
Údržba brzd ..... 62
Seřízení parkovací brzdy ..... 62
Údržba řemenů ..... 63
Kontrola řemenů ..... 63
Výměna řemenu sekačky ..... 63
Výměna hnacího řemene vývodového hřídele ..... 65
Výměna hnacího řemenu čerpadla ..... 66
Výměna a napnutí řemene alternátoru ..... 66
Údržba ovládacích prvků ..... 68
Nastavení neutrální polohy ovládací rukojeti ..... 68
Údržba hydraulického systému ..... 69
Bezpečnost při práci s hydraulickým systémem ..... 69
Specifikace hydraulické kapaliny ..... 69
Kontrola hladiny hydraulické kapaliny ..... 69
Výměna hydraulické kapaliny a filtru ..... 69
Odvzdušnění hydraulického systému ..... 70
Nastavení neutrální polohy hydraulického čerpadla ..... 71
Údržba sekací plošiny ..... 73
Bezpečnost týkající se použití žacího nože ..... 73
Údržba žacích nožů ..... 73
Vyrovnání sekací plošiny ve 3 polohách ..... 76
Výměna deflektoru trávy ..... 78
Čištění ..... 79
Čištění spodní strany sekací plošiny ..... 79
Likvidace odpadu ..... 79
Uskladnění ..... 80
Bezpečnost při skladování ..... 80
Čištění a skladování ..... 80
Odstraňování závad ..... 81
Schémata ..... 83

# Bezpečnost

Tento stroj byl vyroben v souladu s normou EN ISO 5395:2013.

## Varovný bezpečnostní symbol

Tento varovný bezpečnostní symbol (Obrázek 2) je použit jak v této příručce, tak na stroji, a slouží k označení důležitých bezpečnostních zpráv, které je v zájmu předcházení nehodám nutné dodržovat.

Tento symbol znamená: **POZOR! DBEJTE ZVÝŠENÉ OPATRNOSTI! MŮŽE BÝT OHROŽENA VAŠE BEZPEČNOST!**

g000502

**Obrázek 2**

Varovný bezpečnostní symbol

Varovný bezpečnostní symbol se zobrazuje nad informacemi, které vás upozorňují na nebezpečné činnosti nebo situace, za kterým následuje slovo **NEBEZPEČÍ**, **VAROVÁNÍ** nebo **UPOZORNĚNÍ**.

**NEBEZPEČÍ**: označuje bezprostředně nebezpečnou situaci, která **povede** k vážnému zranění nebo smrti, pokud jí nebude zabráněno.

**VAROVÁNÍ**: označuje potenciálně nebezpečnou situaci, která **může** vést k vážnému zranění nebo smrti, pokud jí není zabráněno.

**UPOZORNĚNÍ**: označuje potenciálně nebezpečnou situaci, která **může** vést k lehkému nebo mírnému zranění, pokud jí není zabráněno.

V této příručce jsou pro zdůraznění informací používána další dvě slova. **Důležité** upozorňuje na zvláštní informace mechanického charakteru a **Upozornění** zdůrazňuje všeobecné informace, kterým je třeba věnovat zvláštní pozornost.

## Obecné bezpečnostní informace

Tento stroj může amputovat ruce a nohy a odmršťovat předměty. Tato sekačka na trávu Toro byla zkonstruována a testována pro bezpečný provoz. Nicméně nedodržení následujících pokynů může mít následek zranění nebo smrt.

- Přečtěte si, pochopte a dodržujte všechny pokyny a výstrahy uvedené v provozní příručce a dalším školicím materiálu, na stroji, motoru a přídavných zařízeních. Všichni pracovníci obsluhy a mechanici musí být řádně vyškoleni. Pokud obsluha či mechanici neumí česky, majitel musí zajistit vysvětlení tohoto materiálu. Na našich webových stránkách mohou být k dispozici další jazyky.
- Stroj smí obsluhovat pouze vyškolená, odpovědná a fyzicky schopná obsluha, která je seznámena s bezpečným provozem, ovládacími prvky a bezpečnostními značkami a pokyny. Nedovolte, aby zařízení používali nebo na něm prováděli servis nezaškolené osoby a děti. Věková hranice obsluhy může být omezena místními předpisy.
- Ochranný oblouk vždy ponechte ve zcela vztyčené a zajištěné poloze a používejte bezpečnostní pás.
- Nepracujte se strojem v blízkosti prudkých srázů, příkopů, náspů, vodních ploch nebo jiných nebezpečných míst nebo na svazích, jejichž sklon překračuje 15 stupňů.
- Nepřibližujte ruce ani nohy do blízkosti rotujících částí stroje.
- Nikdy neprovozujte stroj s poškozenými kryty, štíty nebo ochranami. Bezpečnostní štíty, kryty, spínače a další zařízení vždy mějte na svém místě a v bezvadném stavu.
- Před prováděním údržby, doplňováním paliva nebo uvolňováním ucpaného materiálu zastavte stroj, vypněte motor a vyjměte klíč.

# Ukazatel sklonu

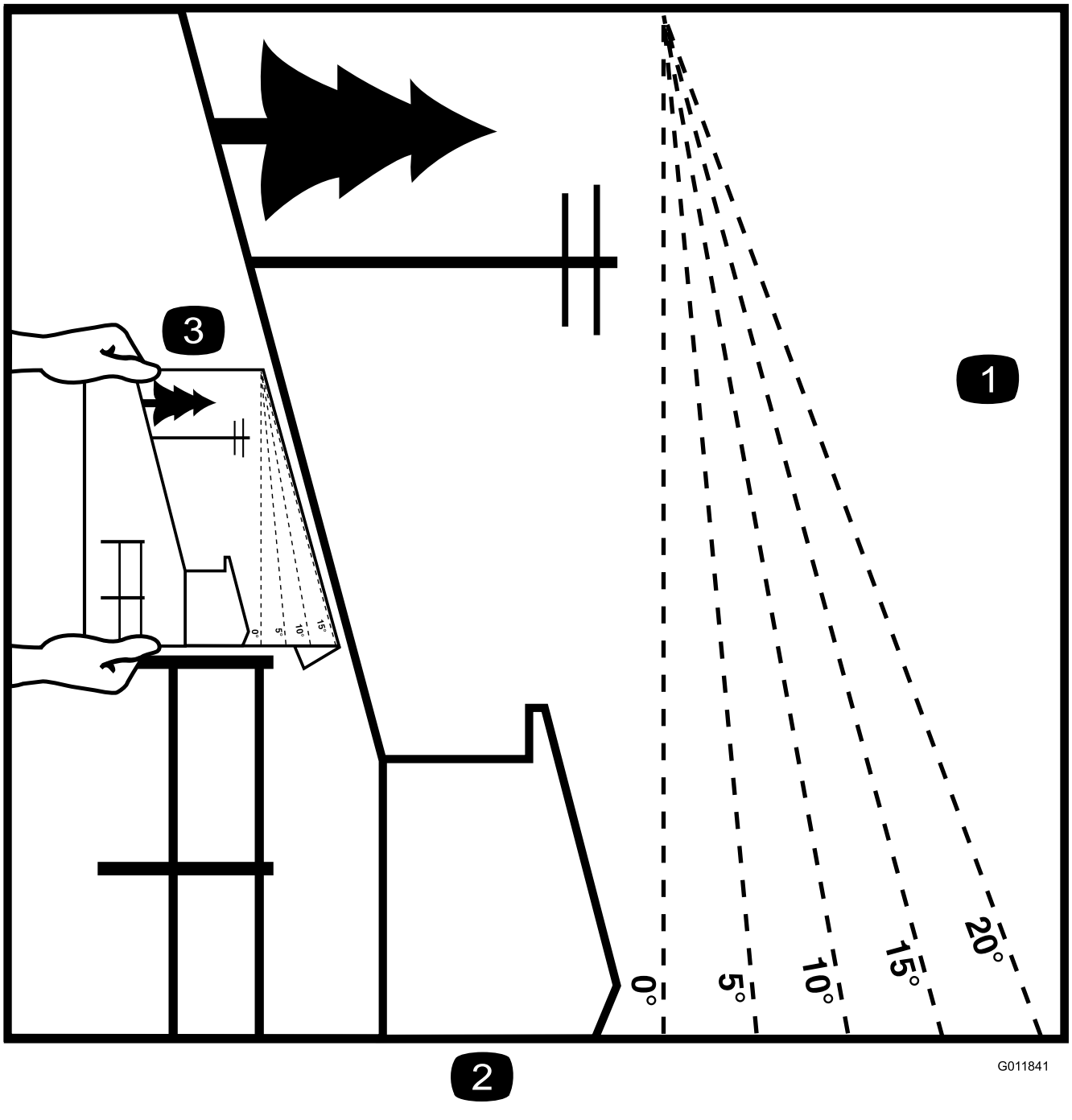


**Obrázek 3**

Tuto stránku můžete zkopírovat pro osobní použití.

1. Stroj můžete používat na svahu s maximálním stoupáním **15 stupňů**. Pro stanovení úhlu stoupání na svazích použijte diagram stoupání před tím, než začnete sekat. **Nepoužívejte tento stroj na svahu se stoupáním vyšším než 15 stupňů.**Přeložte na příslušné čáře tak, aby čára odpovídala doporučenému svahu.
2. Vyrovnejte tuto hranu s nějakou svislou plochou, například stromem, budovou, plotovou tyčí atd.
3. Příklad způsobu porovnání svahu s přeloženou hranou.

# Bezpečnostní a instrukční štítky

Bezpečnostní štítky a pokyny jsou umístěny na viditelném místě v blízkosti každého prostoru představujícího potenciální nebezpečí. V případě ztráty nebo poškození původní nálepky nahraďte nálepku novou.

decalbatterysymbols

**Symboly na akumulátoru**

Na akumulátoru jsou všechny následující symboly nebo některé z nich.

1. Nebezpečí výbuchu
2. Chraňte před otevřeným ohněm, nekuřte
3. Žíravina / nebezpečí popálení
4. Používejte ochranné brýle.
5. Přečtěte si *provozní příručku*.
6. Nedovolte, aby se kdokoli k akumulátoru přibližoval.
7. Chraňte si oči; výbušné plyny mohou trvale poškodit zrak nebo způsobit jiné zranění.
8. Kyselina sírová může způsobit trvalé poškození zraku nebo vážné popáleniny.
9. Oči ihned vypláchněte vodou a rychle vyhledejte lékařskou pomoc.
10. Obsahuje olovo, neodhazujte

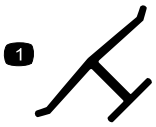


decaloemmarkt

**Značka výrobce**

1. Znamená, že nůž je součástka pocházející od původního výrobce stroje.

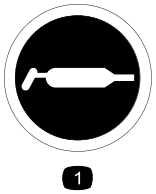


decal58-6520

**58-6520**

1. Mazivo

decal93-7010

**93-7010**

1. Nebezpečí zranění odlétávajícími předměty – přihlížející osoby musí vždy zůstat v bezpečné vzdálenosti.
2. Nebezpečí odmrštění předmětů sekačkou – mějte nasazený deflektor.
3. Nebezpečí pořezání, useknutí ruky nebo nohy žacím nožem – nepřibližujte se k pohyblivým součástem.

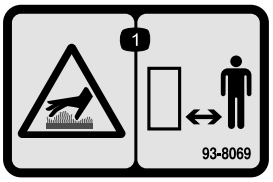


decal93-8069

**93-8069**

1. Horký povrch/nebezpečí popálení – nepřibližujte se k horkému povrchu.

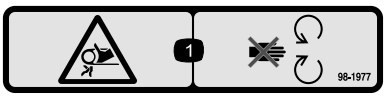


decal98-1977

**98-1977**

1. Nebezpečí zachycení, pás – nepřibližujte se k pohybujícím se součástem.

decal98-4387

**98-4387**

1. Výstraha – používejte ochranu sluchu.

## Pouze stroje s bočním výhozem

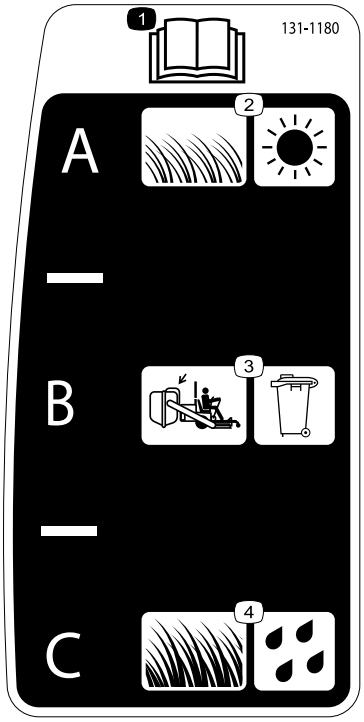


decal131-1180

**131-1180**

1. Přečtěte si *provozní příručku*.
2. Krátká řídká tráva; suché podmínky
3. Nastavení sběru trávy
4. Dlouhá hustá tráva; mokré podmínky

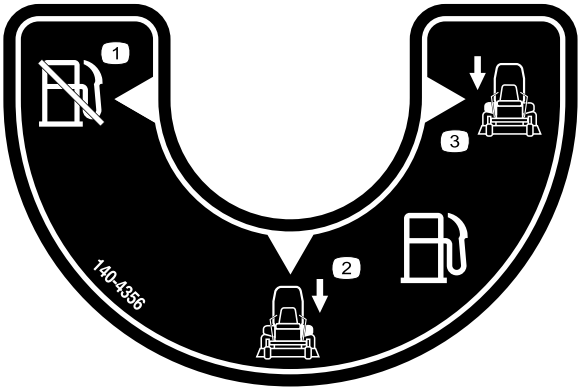


decal140-4356

**140-4356**

1. Palivový ventil – zavřený
2. Palivový ventil – levá nádrž
3. Palivový ventil – pravá nádrž

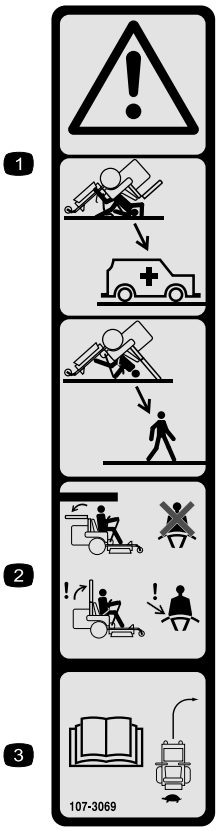


decal107-3069

**107-3069**

1. Výstraha – pokud je ochranný oblouk spuštěný dolů, není stroj chráněn proti převrácení.
2. Z důvodu ochrany před úrazem či smrtí v důsledku převrácení ponechte ochranný oblouk vztyčený a zajištěný a používejte bezpečnostní pás. Ochranný oblouk spusťte pouze tehdy, je-li to nezbytně nutné. Pokud je ochranný oblouk spuštěný, nepoužívejte bezpečnostní pás.
3. Přečtěte si *provozní příručku*. Jezděte pomalu a opatrně.

decal133-8062

**133-8062**

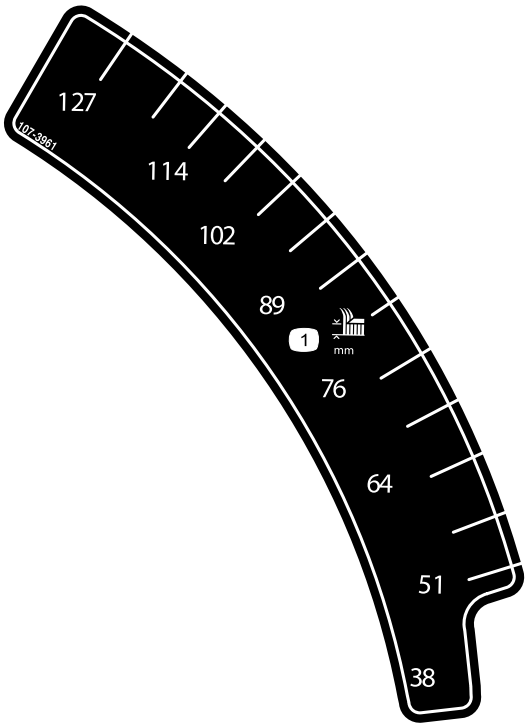


decal107-3961

**107-3961**

1. Výška sekání v milimetrech

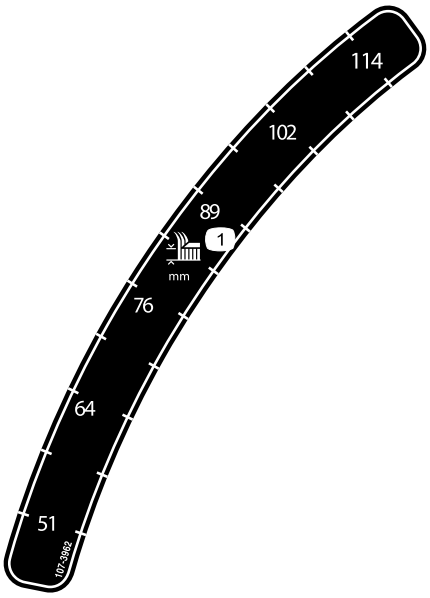


decal107-3962

**107-3962**

1. Výška sekání v milimetrech

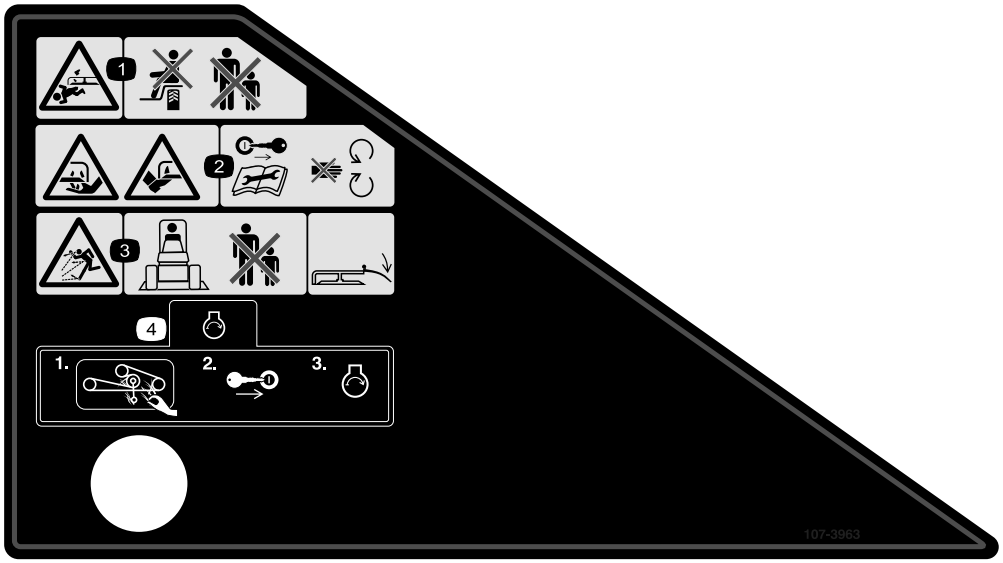


decal107-3963

**107-3963**

1. Nebezpečí pořezání/useknutí končetiny žacím nožem – nepřevážejte spolujezdce a zabraňte přihlížejícím osobám v přístupu.
2. Nebezpečí pořezání nebo useknutí končetiny žacím nožem – před prováděním oprav nebo údržby vyjměte klíč a přečtěte si pokyny v provozní příručce. Nepřibližujte se k pohybujícím se součástem.
3. Nebezpečí odmrštění předmětů – zabraňte přihlížejícím osobám v přístupu, mějte nasazený deflektor.
4. Před nastartováním motoru odstraňte trávu a nečistoty z řemene a řemenic sekačky, zasuňte klíč do zapalování a nastartujte motor.

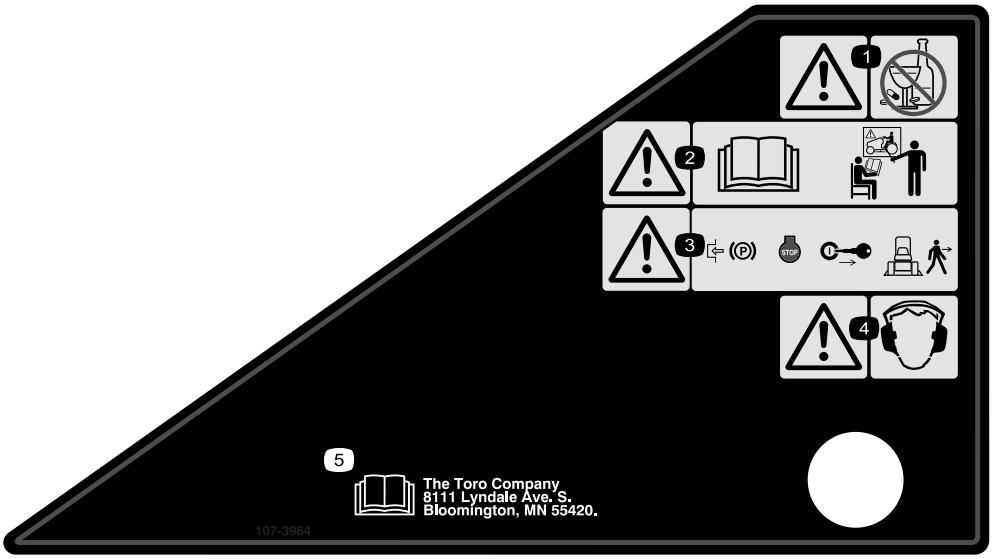


decal107-3964

**107-3964**

1. Výstraha – neužívejte omamné látky ani nekonzumujte alkohol.
2. Výstraha – přečtěte si *provozní příručku* a absolvujte školení.
3. Výstraha – před opuštěním stroje zatáhněte parkovací brzdu, vypněte motor a vyjměte klíč.
4. Výstraha – používejte ochranu sluchu.
5. Přečtěte si *provozní příručku*.

---

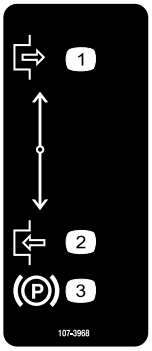


decal107-3968

**107-3968**

1. Vypnutí
2. Zapnutí
3. Parkovací brzda

---

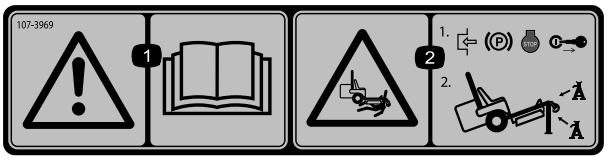


decal107-3969

**107-3969**

1. Výstraha – přečtěte si *provozní příručku*.
2. Nebezpečí rozdrcení sekačkou – před zahájením práce pod sekačkou zatáhněte parkovací brzdu, vypněte motor a vyjměte klíč.

---

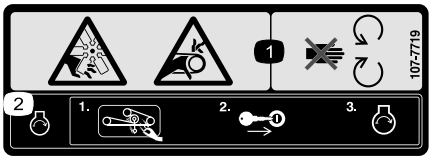


decal107-7719

**107-7719**

1. Nebezpečí pořezání či useknutí končetiny ventilátorem, nebezpečí zachycení pásem – nepřibližujte se k pohyblivým součástem.
2. Před nastartováním motoru odstraňte trávu a nečistoty z řemene a řemenic sekačky, zasuňte klíč do zapalování a nastartujte motor.

---

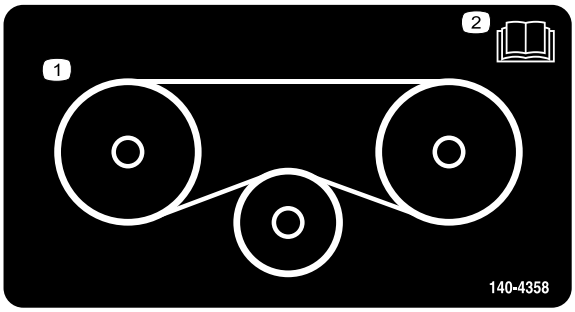


decal140-4358

**140-4358**

1. Vedení řemenu
2. Přečtěte si *provozní příručku*.

---

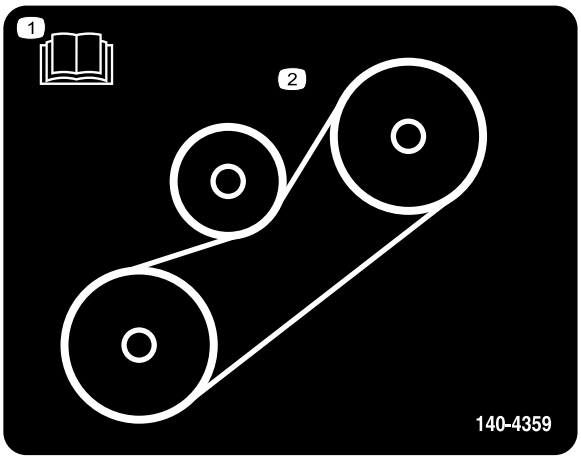


decal140-4359

**140-4359**

1. Přečtěte si *provozní příručku*.
2. Vedení řemenu

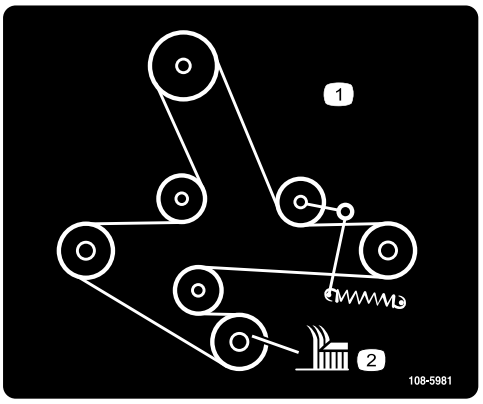


decal108-5981

**108-5981**

1. Vedení řemenu
2. Výška sekání

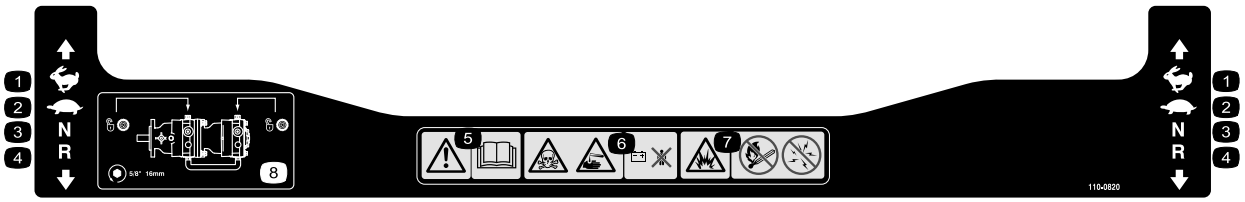


decal110-0820

**110-0820**

1. Rychlý chod
2. Pomalý chod
3. Neutrál
4. Dozadu
5. Výstraha – přečtěte si *provozní příručku*.
6. Nebezpečí popálení jedovatou a žíravou kapalinou/chemickou látkou – nepřibližujte se k akumulátoru.
7. Nebezpečí výbuchu – vyvarujte se blízkosti ohně a otevřených plamenů; nekuřte a vyhýbejte se místům, kde dochází k jiskření.
8. Chcete-li odblokovat pohon pojezdu, pomocí 16mm klíče otočte obtokový ventil o 1 otáčku proti směru hodinových ručiček.

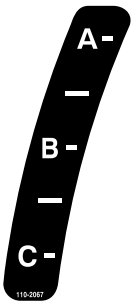


decal110-2067

**110-2067**

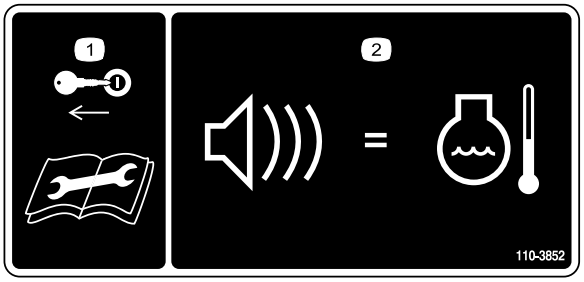


decal110-3852

**110-3852**

1. Před prováděním oprav nebo údržby vyjměte klíč a přečtěte si příslušné pokyny.
2. Nepřetržitý tón signalizuje uživateli, že se přehřívá motor.

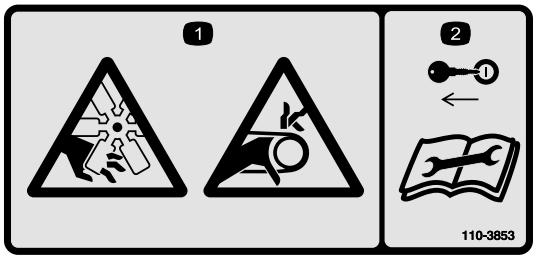


decal110-3853

**110-3853**

1. Nebezpečí useknutí/pořezání o ventilátor, nebezpečí vtažení řemenem.
2. Před prováděním oprav nebo údržby vyjměte klíč z klíčového přepínače a přečtěte si návod k obsluze.

## Pouze stroje se zadním výhozem

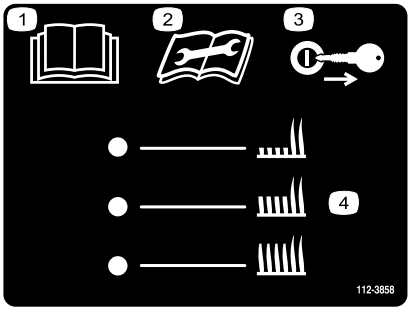


decal112-3858

**112-3858**

1. Přečtěte si *provozní příručku*.
2. Před prováděním údržby si přečtěte *provozní příručku*.
3. Před nastavením výšky sekání vyjměte klíč.
4. Nastavení výšky sekání

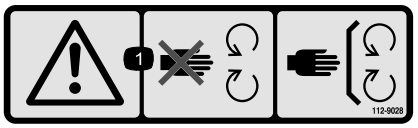


decal112-9028

**112-9028**

1. Výstraha – nepřibližujte se k pohybujícím se součástem; mějte vždy namontované všechny ochranné kryty a štíty.

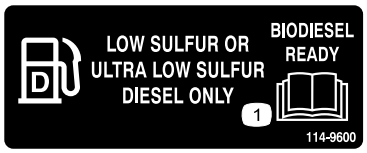


decal114-9600

**114-9600**

1. Přečtěte si *provozní příručku*.

decal115-4212

**115-4212**

1. Hladina hydraulické kapaliny
2. Přečtěte si *provozní příručku*.
3. Výstraha – nedotýkejte se horkého povrchu.

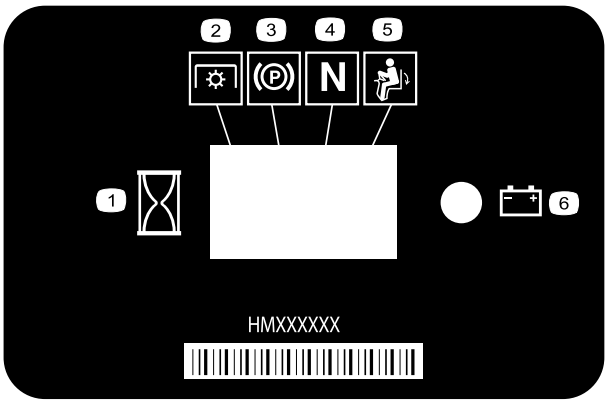


decal116-5610

**116-5610**

1. Měřič provozních hodin
2. Vývodový hřídel (PTO)
3. Parkovací brzda
4. Neutrál
5. Spínač přítomnosti obsluhy
6. Akumulátor

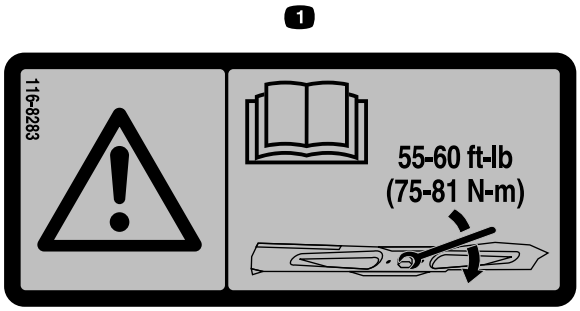


decal116-8283

**116-8283**

1. Výstraha – projděte si pokyny k utažení šroubu a matice žacího nože utahovacím momentem 75 až 81 N (55 až 60 ft-lb) v *provozní příručce*.

## Pouze stroje se zadním výhozem

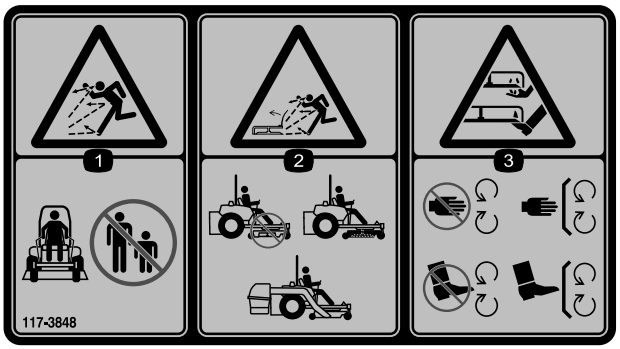


decal117-3848

**117-3848**

1. Nebezpečí zranění odlétávajícími předměty – přihlížející osoby musí vždy zůstat v bezpečné vzdálenosti.
2. Nebezpečí odmrštění předmětů, zvednutý deflektor – nepracujte se strojem bez deflektoru, krytu výhozu nebo systému sběru trávy.
3. Nebezpečí pořezání či useknutí ruky nebo nohy žacím nožem – nepřibližujte se k pohyblivým součástem a nechte všechny ochranné kryty a štíty na místě.

---

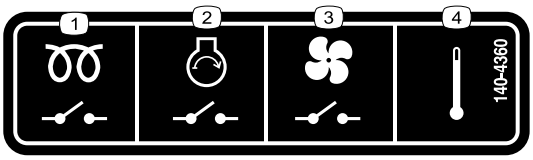


decal140-4360

**140-4360**

1. Relé žhavicí svíčky
2. Startovací relé motoru
3. Relé ventilátoru
4. Teplota

---

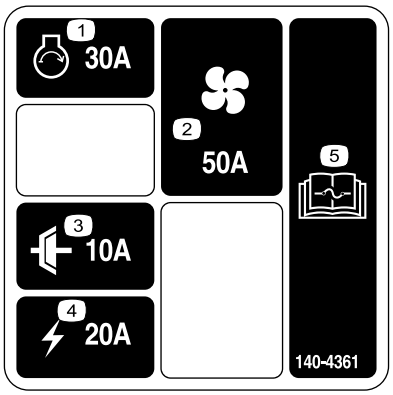


decal140-4361

**140-4361**

1. Startér motoru – 30 A
2. Ventilátor – 50 A
3. Spojka – 10 A
4. Napájení – 20 A
5. Informace o pojistkách naleznete v *provozní příručce*.

---

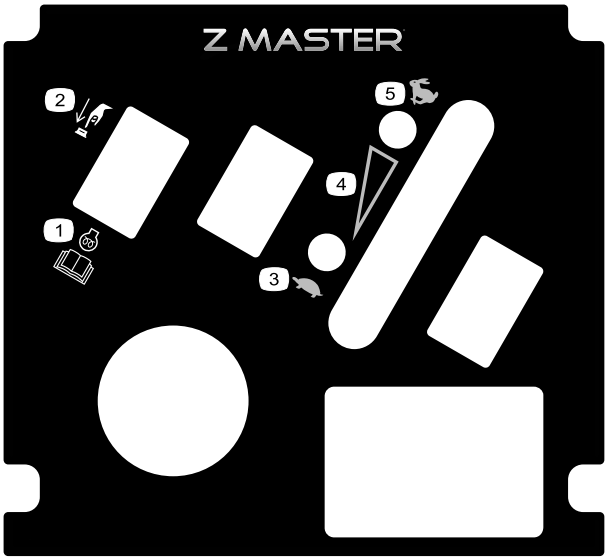


decal121-7562

**121-7562**

1. Stisknutím nastartujte
2. Více informací o předehřívání motoru naleznete v *provozní příručce*.
3. Pomalý chod
4. Variabilní ovládání rychlosti
5. Rychlý chod

---

decal126-2055

**126-2055**

1. Upevňovací matice kol – utáhněte na utahovací moment 129 Nm (95 ft-lb).
2. Matice náboje kola – utáhněte na utahovací moment 319 Nm (235 ft-lb).
3. Před prováděním údržby si přečtěte *provozní příručku*. Utahovací moment zkontrolujte po prvních 100 hodinách a poté po každých 500 hodinách.

---

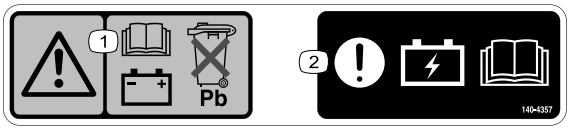


decal140-4357

**140-4357**

1. Výstraha – informace o akumulátoru naleznete v *provozní příručce*; olověné akumulátory nevyhazujte.
2. Pozor – informace o nabíjení akumulátoru naleznete v *provozní příručce*.

---

Pouze stroje s bočním výhozem

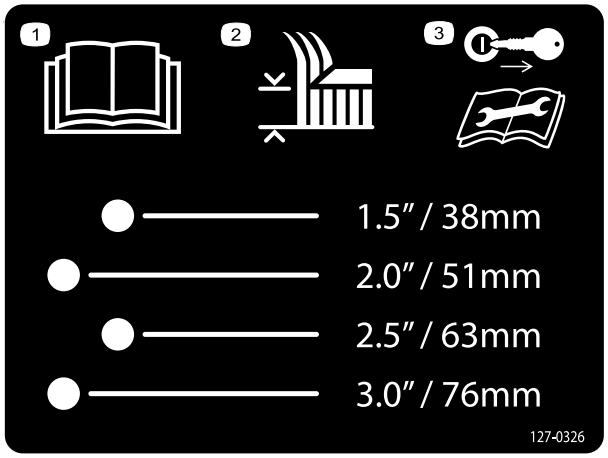


decal127-0326

**127-0326**

1. Přečtěte si *provozní příručku*.
2. Výška sekání
3. Před prováděním údržby vyjměte klíč a přečtěte si *provozní příručku*.

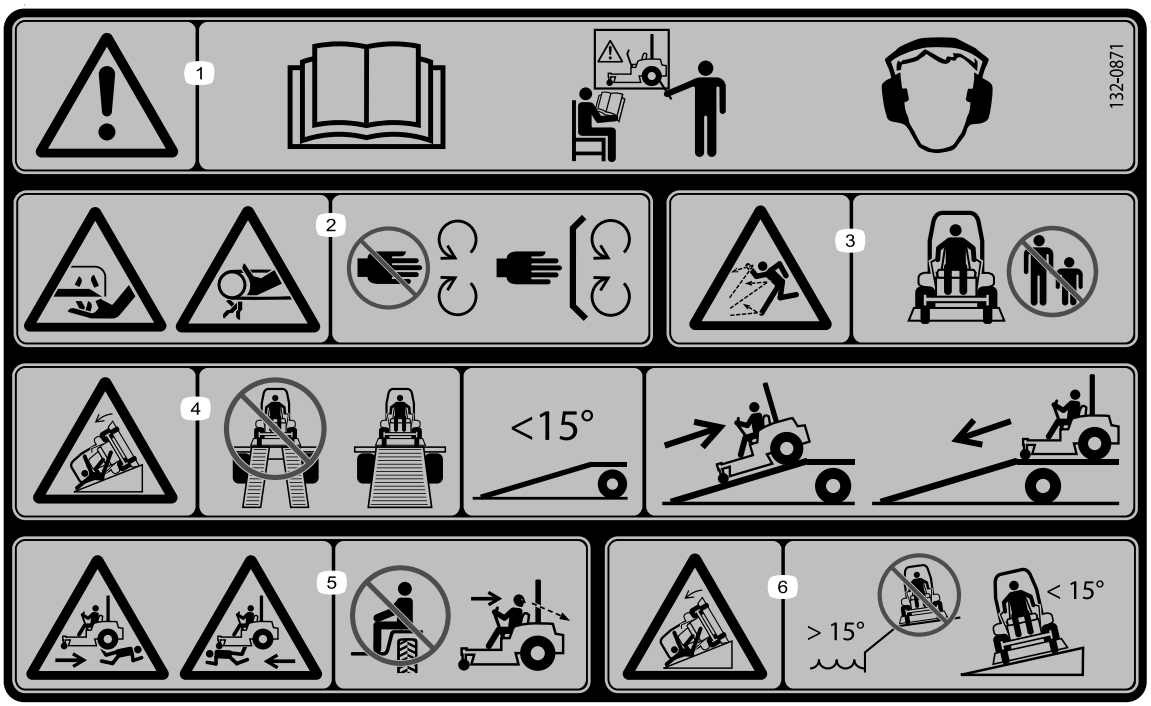


decal132-0871

**132-0871**

**Poznámka:** Tento stroj vyhovuje zkouškám statické příčné a podélné stability na maximálním doporučeném svahu uvedeném na štítku, jak stanovuje průmyslová norma pro zkoušky stability. Prostudujte si pokyny k obsluze stroje na svahu uvedené v *provozní příručce* a vyhodnoťte podmínky, ve kterých hodláte stroj provozovat. Na základě toho stanovíte, zda může být stroj v daný den a na daném místě za těchto podmínek použit. Změny v terénu mohou vést ke změně provozního sklonu stroje.

1. Výstraha – přečtěte si *provozní příručku*; všichni pracovníci musí být před použitím stroje proškoleni; používejte ochranu sluchu.
2. Nebezpečí pořezání/useknutí rukou – nepřibližujte se k pohybujícím se součástem; nechejte všechny ochranné kryty a štíty na určených místech.
3. Nebezpečí zranění odlétávajícími předměty – přihlížející osoby musí vždy zůstat v bezpečné vzdálenosti.
4. Nebezpečí převrácení – k nakládání stroje na přívěs nepoužívejte dvě nájezdové plošiny; používejte jen jednu plošinu dostatečně širokou pro stroj; používejte plošinu se sklonem menším než 15°. Na nájezdovou plošinu vyjíždějte zadní částí stroje nahoru (jízdou vzad) a plošinu sjíždějte přední částí stroje dopředu.
5. Nebezpečí přejetí – nepřevážejte spolujezdce; při sekání směrem vzad se dívejte za sebe.
6. Nebezpečí převrácení – stroj nepoužívejte v blízkosti srázů nebo na svazích se sklonem větším než 15°; pracujte pouze na svazích se sklonem menším než 15°.

## Pouze stroje s bočním výhozem

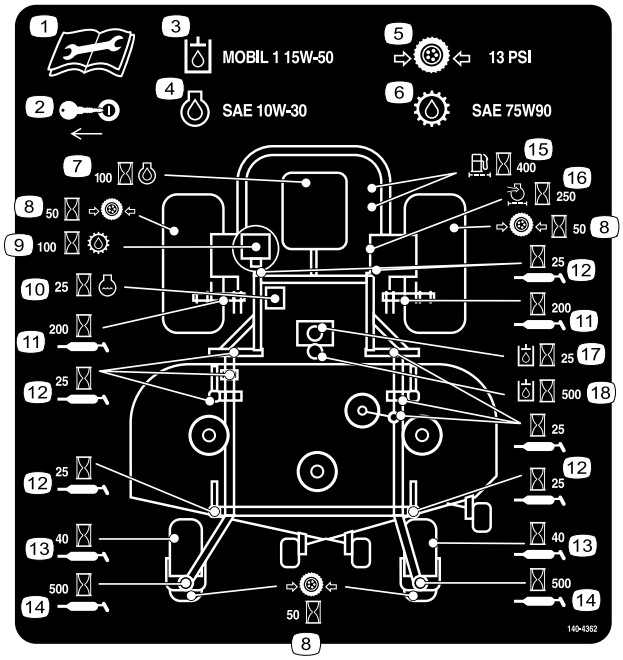


decal140-4362

**140-4362**

1. Před prováděním údržby si přečtěte *provozní příručku*.
2. Vytáhněte klíček.
3. Hydraulická kapalina – Mobil 1 15W-50
4. Motorový olej – SAE 10W-30
5. Tlak v pneumatikách – 0,896 bar
6. Převodová kapalina – SAE 75W90
7. Po každých 100 hodinách provozu – vyměňte motorový olej
8. Po každých 50 hodinách provozu – zkontrolujte tlak vzduchu v pneumatikách
9. Po každých 100 hodinách provozu – vyměňte převodovou kapalinu
10. Po každých 25 hodinách provozu – vyměňte chladicí kapalinu motoru
11. Po každých 200 hodinách provozu – promažte
12. Po každých 25 hodinách provozu – promažte
13. Po každých 40 hodinách provozu – promažte
14. Po každých 500 hodinách provozu – promažte
15. Po každých 400 hodinách provozu – vyměňte palivový filtr
16. Po každých 250 hodinách provozu – vyměňte vzduchový filtr
17. Po každých 25 hodinách provozu – vyměňte hydraulickou kapalinu
18. Po každých 500 hodinách provozu – vyměňte hydraulickou kapalinu

## Pouze stroje se zadním výhozem

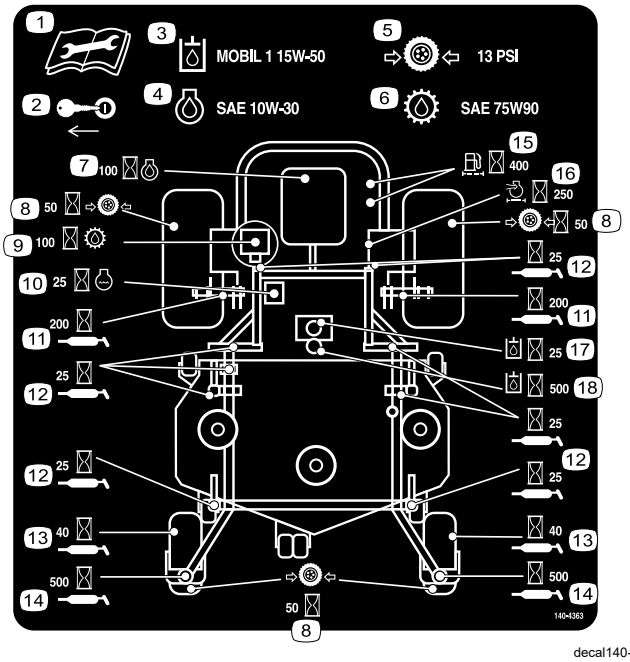


decal140-4363

**140-4363**

1. Před prováděním údržby si přečtěte *provozní příručku*.
2. Vytáhněte klíček.
3. Hydraulická kapalina – Mobil 1 15W-50
4. Motorový olej – SAE 10W-30
5. Tlak v pneumatikách – 0,896 bar
6. Převodová kapalina – SAE 75W90
7. Po každých 100 hodinách provozu – vyměňte motorový olej
8. Po každých 50 hodinách provozu – zkontrolujte tlak vzduchu v pneumatikách
9. Po každých 100 hodinách provozu – vyměňte převodovou kapalinu
10. Po každých 25 hodinách provozu – vyměňte chladicí kapalinu motoru
11. Po každých 200 hodinách provozu – promažte
12. Po každých 25 hodinách provozu – promažte
13. Po každých 40 hodinách provozu – promažte
14. Po každých 500 hodinách provozu – promažte
15. Po každých 400 hodinách provozu – vyměňte palivový filtr
16. Po každých 250 hodinách provozu – vyměňte vzduchový filtr
17. Po každých 25 hodinách provozu – vyměňte hydraulickou kapalinu
18. Po každých 500 hodinách provozu – vyměňte hydraulickou kapalinu

# Součásti stroje

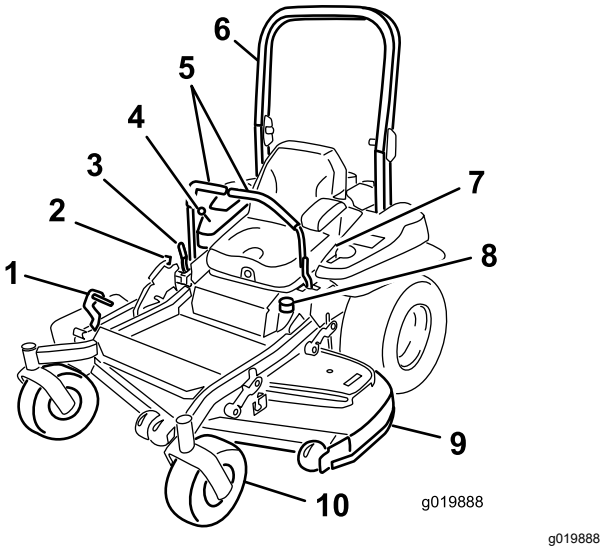


**Obrázek 4**

Stroj s bočním výhozem

1. Pedál zvedání plošiny pro nastavení výšky sekání
2. Přepravní zámek
3. Páka parkovací brzdy
4. Ovládací prvky
5. Ovládací páka pojezdu
6. Ochranný oblouk
7. Bezpečnostní pás
8. Uzávěr palivové nádrže
9. Sekací plošina
10. Otočné kolo

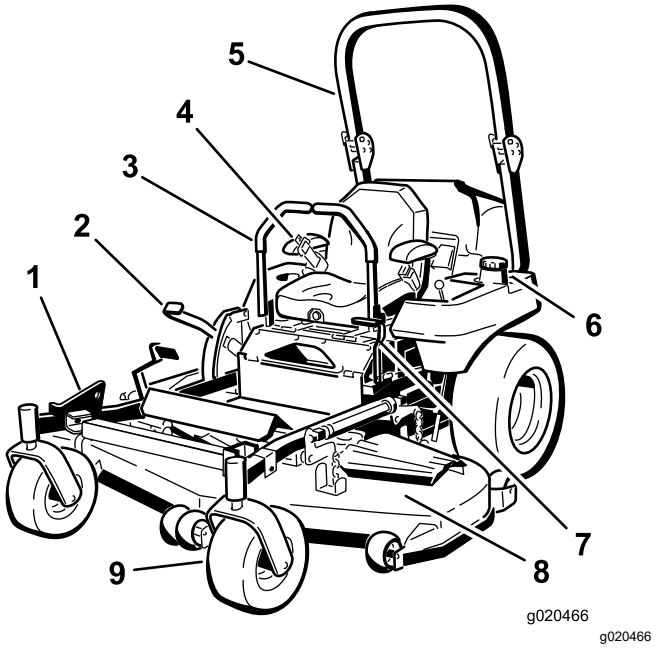


**Obrázek 5**

Stroj se zadním výhozem

1. Zvedák Z Stand©
2. Páka pro nastavení výšky sekání
3. Ovládací páka pojezdu
4. Bezpečnostní pás
5. Ochranný oblouk
6. Uzávěr palivové nádrže (na obou stranách)
7. Páka parkovací brzdy
8. Sekací plošina
9. Otočné kolo

# Ovládací prvky

Než spustíte motor a začnete se strojem pracovat, seznamte se se všemi ovládacími prvky.

## Ovládací panel

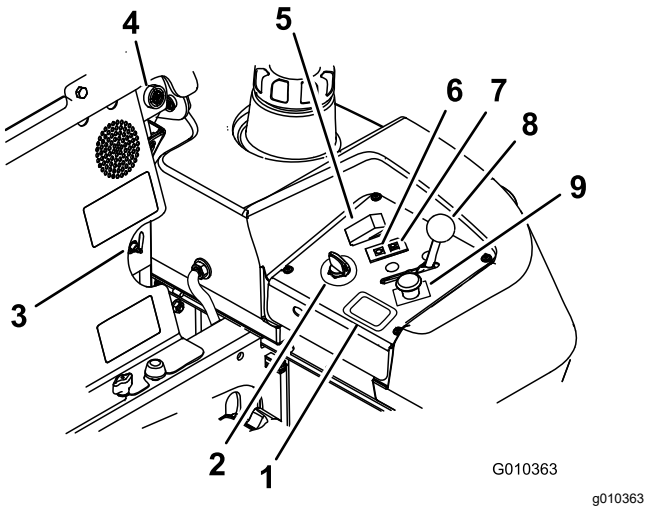


**Obrázek 6**

1. Měřič provozních hodin
2. Klíčový přepínač
3. Přepínací ventil paliva
4. Akustická výstraha
5. Spínač žhavicích svíček
6. Kontrolka žhavicích svíček
7. Kontrolka teploty motoru
8. Ovladač škrticí klapky
9. Spínač pohonu žacích nožů

## Klíčový přepínač

Klíčový přepínač pro spuštění a vypnutí motoru má tři polohy: VYPNUTO, PROVOZ a STARTOVÁNÍ. Další informace naleznete v části Startování motoru za normálního počasí (strana 28).

## Ovladač škrticí klapky

Škrticí klapka ovládá otáčky motoru a umožňuje plynule proměnlivé nastavení polohy NÍZKÝCH až VYSOKÝCH otáček (Obrázek 6).

## Ovládací spínač žacích nožů (vývodový hřídel)

Ovládací spínač žacích nožů, který znázorňuje symbol vývodového hřídele (PTO), připojuje nebo odpojuje pohon od žacích nožů (Obrázek 6).

## Měřič provozních hodin

Měřič provozních hodin zaznamenává počet hodin provozu stroje. Pracuje při spuštěném motoru. Tyto hodiny použijte k plánování pravidelné údržby (Obrázek 7).

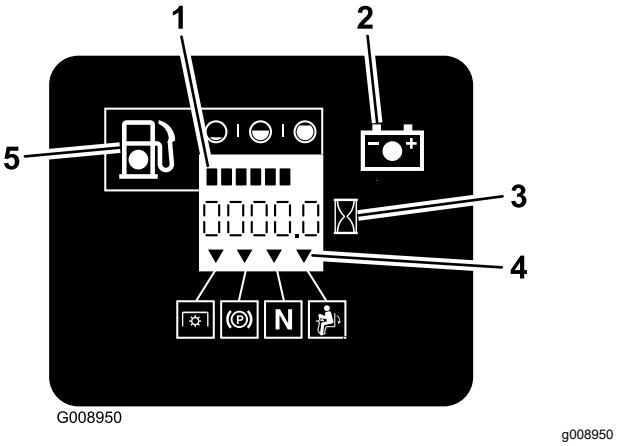


**Obrázek 7**

1. Palivoměr (sloupečky)
2. Kontrolka akumulátoru
3. Měřič provozních hodin
4. Symboly bezpečnostního blokování
5. Kontrolka nízké hladiny paliva

## Indikátory bezpečnostního blokování

Symboly na měřiči provozních hodin prostřednictvím černého trojúhelníku označují, že je správně umístěna blokovací součást (Obrázek 7).

## Kontrolka akumulátoru

Pokud otočíte klíčový přepínač na několik sekund do ZAPNUTÉ polohy, v místě běžného zobrazení hodin se zobrazí napětí akumulátoru.

Kontrolka akumulátoru se rozsvítí, když zapnete klíčový přepínač a napětí akumulátoru je pod správnou provozní úrovní (Obrázek 7).

## Kontrolka žhavicích svíček

Kontrolka žhavicích svíček se rozsvítí při stisknutí spínače žhavicích svíček (Obrázek 6).

## Spínač žhavicích svíček

Spínač aktivuje žhavicí svíčky a jeho zapnutí potvrzuje kontrolka žhavicích svíček. Před spuštěním stroje podržte spínač žhavicích svíček stisknutý po dobu 10 sekund.

## Kontrolka teploty

Kontrolka teploty se rozsvítí v případě přehřívání motoru (Obrázek 6).

## Akustická výstraha

Stroj je vybaven akustickou výstrahou, která upozorňuje uživatele na nutnost vypnutí motoru. Jestliže motor nevypnete, může v důsledku přehřátí dojít k jeho poškození. Viz část Práce se snímačem přehřátí (strana 34).

## Ovládací páky pojezdu

Ovládací páky pojezdu používejte k ovládání pohybu stroje dopředu a dozadu a k zatáčení se strojem (Obrázek 4).

## Přepínací ventil paliva

Přepínací ventil paliva se nachází za sedadlem.

Před přepravou nebo uskladněním stroje přepínací ventil paliva zavřete.

Před zahájením práce se strojem přepněte přepínací ventil do levé nebo pravé polohy.

## Poloha zámku neutrálu

Před opuštěním stroje přesuňte ovládací páky pojezdu směrem ven ze středu do POLOHY ZÁMKU NEUTRÁLU (Obrázek 25). Jakmile zastavíte stroj nebo jej hodláte ponechat bez dozoru, vždy umístěte ovládací páky pojezdu do POLOHY ZÁMKU NEUTRÁLU.

## Páka parkovací brzdy

Při každém vypnutí motoru zatáhněte parkovací brzdu, aby nedošlo k nežádoucímu pohybu stroje.

## Přídavná zařízení / příslušenství

Pro stroj je k dispozici řada přídavných zařízení a příslušenství schválených společností Toro, která vylepšují a rozšiřují možnosti stroje. Seznam schválených přídavných zařízení a příslušenství můžete získat od svého autorizovaného servisního prodejce nebo distributora Toro nebo na stránkách www.Toro.com.

K zajištění optimální výkonnosti a dodržení požadavků na bezpečnost stroje je nutné používat pouze originální náhradní díly a příslušenství společnosti Toro. Náhradní díly a příslušenství jiných výrobců mohou být nebezpečné a jejich použití může mít za následek zneplatnění záruky.

# Obsluha

**Poznámka:** Levá a pravá strana stroje se určuje z pohledu obsluhy z běžné pracovní pozice.

# *Před provozem*

## Bezpečnostní kroky před použitím

### Obecné bezpečnostní informace

- Prohlédněte si povrch a posuďte, jaká přídavná pracovní zařízení a příslušenství jsou nezbytná, aby bylo možné bezpečně provést požadovanou práci. Používejte pouze příslušenství a přídavná zařízení schválená společností Toro.
- Zkontrolujte místo, kde budete zařízení používat, a odstraňte veškeré kamení, hračky, hole, dráty, kosti a jiné cizí předměty. Tyto předměty mohou být odmrštěny nebo mohou narušovat provoz stroje a způsobit zranění obsluhy nebo osob v okolí.
- Používejte vhodné osobní ochranné prostředky, jako jsou ochranné brýle, pevná protiskluzová obuv a chrániče sluchu. Dlouhé vlasy si svažte a nepoužívejte volné oděvy a šperky, které by se mohly zachytit do pohyblivých částí.

**⚠ VÝSTRAHA**

**Tento stroj je zdrojem hluku překračujícího 85 dBA na místě obsluhy a při dlouhodobém vystavení jeho působení může dojít ke ztrátě sluchu.**

**Při práci se strojem používejte ochranu sluchu.**

- Zkontrolujte, že všechny kontroly přítomnosti obsluhy, bezpečnostní spínače a kryty jsou zapojené a správně pracují. Při nesprávném fungování těchto prvků stroj nepoužívejte.
- Sekačku nepoužívejte, jsou-li nablízku jiné osoby, zejména děti, nebo zvířata. Pokud někdo do tohoto prostoru vstoupí, stroj a přídavná zařízení zastavte.
- Nepoužívejte stroj, nejsou-li na určeném místě namontovány a v bezvadném stavu kompletní systém sběru trávy, deflektor výhozu a jiná bezpečnostní zařízení. Součásti sběrného koše na trávu podléhají opotřebení, poškození a narušení; to může vést k odkrytí pohyblivých součástí

nebo vymršťování předmětů. Často kontrolujte míru opotřebení či možné poškození součástí, které v případě potřeby měňte za náhradní díly doporučené výrobcem.

## Bezpečnost týkající se paliva

Při manipulaci s palivem buďte velmi opatrní.

**⚠ NEBEZPEČÍ**

**Za určitých podmínek je palivo extrémně hořlavé a jeho výpary výbušné.**

**Požár nebo výbuch paliva může popálit vás nebo přihlížející osoby a způsobit škody na majetku.**

- **Palivo doplňujte do nádrže na rovném povrchu venku na otevřeném prostranství a při studeném motoru. Rozlitý benzin ihned utřete.**
- **Nikdy nedoplňujte palivovou nádrž ani nevypouštějte stroj uvnitř budovy nebo uvnitř uzavřeného přívěsu.**
- **Neplňte palivovou nádrž až po horní okraj. Naplňte palivovou nádrž ke spodnímu okraji plnicího hrdla. Tento volný prostor umožňuje rozpínání paliva uvnitř nádrže. Přeplnění může vést k úniku paliva nebo poškození motoru nebo emisního systému.**
- **Při manipulaci s palivem nikdy nekuřte a nepřibližujte se k otevřenému ohni nebo místům, kde se palivové výpary mohou vznítit od jiskry.**
- **Palivo skladujte v nádobách schváleného typu a zabraňte dětem v přístupu k takto uskladněnému palivu.**
- **Před spuštěním motoru doplňte palivo. Nikdy nesnímejte uzávěr palivové nádrže ani nedoplňujte palivo, pokud běží motor nebo pokud je motor zahřátý.**
- **Pokud rozlijete palivo, nepokoušejte se spustit motor. Vzdalte se od místa, kde došlo k rozlití, a zabraňte vzniku jakéhokoli zdroje vznícení, dokud se výpary paliva nerozptýlí.**
- **Nepoužívejte stroj bez kompletní výfukové soustavy v bezvadném stavu.**

**⚠ NEBEZPEČÍ**

**Během doplňování paliva může za určitých podmínek dojít k uvolnění statické elektřiny a vzniku jiskry, od které se výpary paliva mohou vznítit. Vznícení nebo výbuch paliva může popálit vás nebo přihlížející osoby a způsobit škody na majetku.**

- **Před tankováním vždy pokládejte nádoby na palivo na zem, stranou od vozidla.**
- **Neplňte nádoby palivem uvnitř vozidla nebo na korbě nákladního vozu nebo přívěsu, protože koberce v interiéru nebo plastové obložení korby mohou kanystr izolovat a zpomalit vybití elektrostatického náboje.**
- **Pokud je to možné, sjeďte z nákladního vozidla anebo podvalníku a natankujte zařízení tak, aby jeho kola byla na zemi.**
- **Jestliže to není možné, doplňte palivo do takového zařízení na nákladním vozidle nebo přívěsu z kanystru, nikoli plnicí pistolí.**
- **Pokud je nutné použít plnicí pistoli, dotýkejte se pistolí po celou dobu obruby palivové nádrže nebo hrdla kanystru, a to až do úplného načerpání paliva. Nepoužívejte plnicí pistoli s uzamykatelným adaptérem.**

**⚠ DŮLEŽITÉ UPOZORNĚNÍ**

**Při polknutí je palivo škodlivé nebo smrtelné. Dlouhodobé vystavení výparům způsobilo rakovinu u laboratorních zvířat. Pokud nebudete postupovat opatrně, může dojít k vážnému zranění nebo onemocnění.**

- **Vyhněte se delšímu vdechování výparů.**
- **Nepřibližujte obličej k trysce a k otvoru nádrže/nádoby s benzínem.**
- **Zabraňte kontaktu s očima nebo pokožkou.**
- **Nikdy nenasávejte ústy.**

**⚠ VÝSTRAHA**

**Odvětrávací otvor palivové nádrže se nachází uvnitř trubky ochranného oblouku. V případě demontáže nebo úpravy ochranného oblouku může dojít k úniku paliva a tím k porušení emisních předpisů.**

- **Ochranný oblouk nedemontujte.**
- **Ochranný oblouk nesvařujte, nevrtejte do něj otvory ani jej jinak neupravujte.**

Způsoby zabránění vzniku požáru:

- Nedovolte, aby se na motoru a v motorovém prostoru usazovala tráva, listí, nadměrné množství maziva nebo oleje a jiné nečistoty.
- Vyčistěte rozlitý olej a palivo a odstraňte všechny nečistoty nasáklé palivem.
- Před uskladněním stroje v jakýchkoli uzavřených prostorech jej nechejte vždy vychladnout. Neskladujte v blízkosti ohně či v uzavřených prostorách, kde jsou přítomny otevřené zapalovací ohně nebo tepelná zařízení.

# Provádění úkonů denní údržby

Každý den před spuštěním stroje proveďte postupy, jež je třeba provádět před každým použitím/každý den a které jsou uvedeny v části Údržba (strana 39).

# Doplnění paliva

## Doporučené palivo

Motor pracuje s čistou a čerstvou motorovou naftou s minimální hodnotou oktanového čísla 40. Aby byla zajištěna čerstvost, nakupujte palivo v takovém množství, aby je bylo možné spotřebovat do 30 dní.

Při teplotách nad -7 °C používejte letní naftu (č. 2-D), při teplotách nižších než -7 °C zimní naftu (č. 1-D nebo směs č. 1-D/2-D). Při použití zimní motorové nafty při nižších teplotách se snižuje bod vzplanutí a bod tuhnutí, takže startování je snazší a klesá riziko chemické separace paliva v důsledku nižších teplot (tvorba vosku, který může zanést filtry).

Použití letní motorové nafty při teplotách nad -7 °C prodlužuje životnost dílů čerpadla.

***Důležité:*** **Nepoužívejte místo nafty petrolej ani benzin. Při nedodržení tohoto upozornění dojde k poškození motoru.**

## Možnost použití bionafty

U tohoto stroje lze rovněž použít palivo s podílem bionafty do stupně B20 (20 % bionafty, 80 % motorové nafty). Podíl s motorovou naftou musí mít nízký nebo velmi nízký obsah síry.

Dodržujte následující bezpečnostní opatření:

- Podíl bionafty v palivu musí odpovídat specifikaci ASTM D6751 nebo EN14214.
- Složení směsi paliva musí splňovat normu ASTM D975 nebo EN590.
- Směsi s bionaftou mohou poškodit nátěr povrchů.
- V chladném počasí používejte směs bionafty B5 (obsah bionafty 5 %) nebo nižšího stupně.
- Kontrolujte těsnění, hadice a vložky, které jsou v kontaktu s palivem, jelikož může docházet k jejich postupnému poškození.
- Po určité době po přechodu na směs bionafty lze předpokládat ucpání palivového filtru.
- Další informace o bionaftě vám poskytne prodejce.

## Plnění palivové nádrže

1. Zaparkujte stroj na rovném povrchu.
2. Zatáhněte parkovací brzdu.
3. Vypněte motor a vyjměte klíč ze zapalování.
4. Očistěte okolí uzávěru palivové nádrže.
5. Naplňte palivovou nádrž ke spodnímu okraji plnicího hrdla (Obrázek 8).

   **Poznámka:** Neplňte palivovou nádrž až po horní okraj. Tento prázdný prostor v nádrži umožňuje rozpínání paliva.

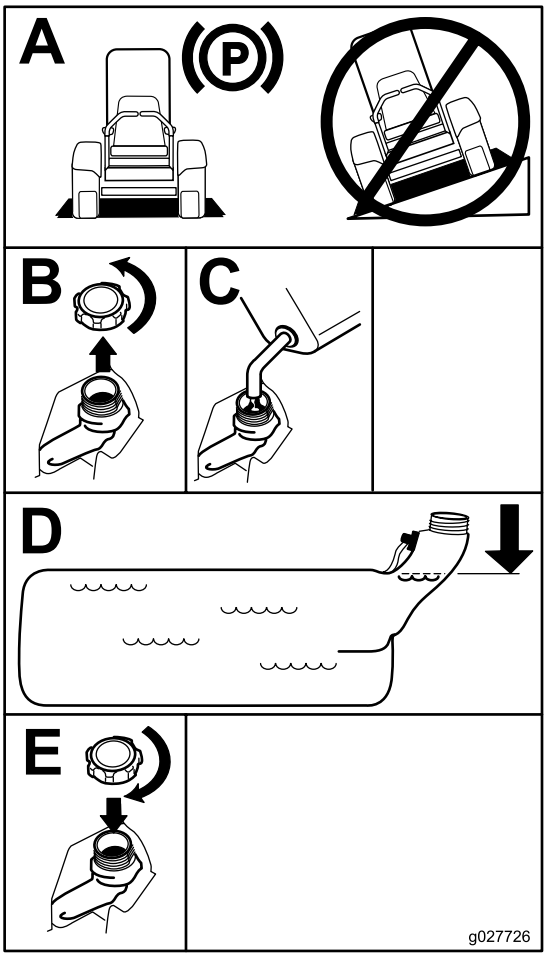


g027726

**Obrázek 8**

## Přepínání palivových nádrží

***Důležité:*** **Dbejte na to, aby ve stroji nedošlo palivo, neboť by mohlo dojít k poškození stroje.**

Přepínací ventil paliva se nachází za levou stranou sedadla.

Stroj má dvě palivové nádrže: Jedna nádrž je na levé straně a jedna na pravé straně. Obě nádrže jsou připojeny k přepínacímu ventilu paliva. Odtud vede k motoru společné palivové potrubí (Obrázek 9).

Chcete-li použít levou palivovou nádrž, otočte přepínací ventil paliva doleva. Chcete-li použít pravou palivovou nádrž, otočte přepínací ventil paliva doprava (Obrázek 9).

Před přepravou nebo uskladněním stroje přepínací ventil paliva zavřete.

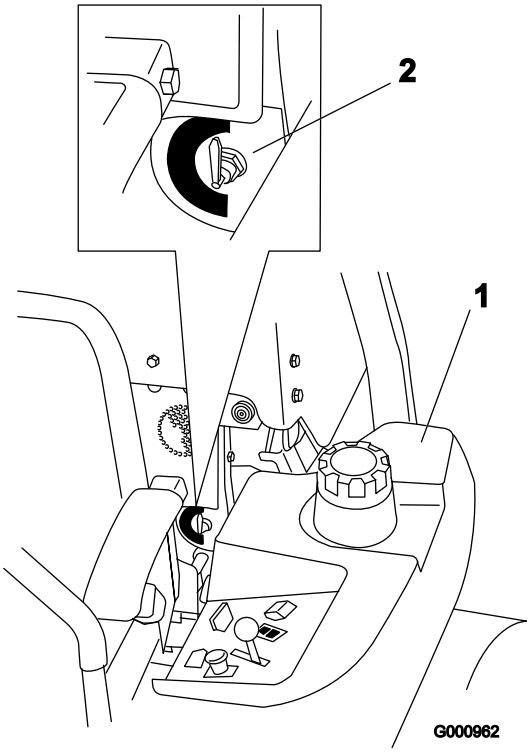


g000962

**Obrázek 9**

1. Levá palivová nádrž
2. Přepínací ventil paliva

# Zajíždění nového stroje

U nových motorů nějaký čas trvá, než poskytnou maximální výkon. Sekací plošiny a systém pohonu mají vyšší tření, pokud jsou nové, a tím zvyšují zatížení motoru. Nové stroje vyžadují 40 až 50 hodin záběhu, aby mohly pracovat na maximální výkon.

# Použití konstrukce ROPS (ochrana obsluhy v případě převrácení stroje)

**⚠ DŮLEŽITÉ UPOZORNĚNÍ**

**Z důvodu ochrany před úrazem či smrtí v důsledku převrácení ponechte ochranný oblouk zcela vztyčený a zajištěný a používejte bezpečnostní pás.**

**Sedadlo musí být připevněno ke stroji.**

**⚠ DŮLEŽITÉ UPOZORNĚNÍ**

**Pokud je ochranný oblouk spuštěný dolů, není stroj chráněn proti převrácení.**

- **Ochranný oblouk spusťte pouze tehdy, je-li to nezbytně nutné.**
- **Když je ochranný oblouk spuštěný, nepoužívejte bezpečnostní pás.**
- **Jeďte pomalu a opatrně.**
- **Ochranný oblouk zvedněte, jakmile to prostor nad vámi umožňuje.**
- **Před jízdou pod jakýmikoli objekty a předměty pečlivě zkontrolujte prostor nad hlavou (např. větve, dveřní vstupy, elektrické vedení) a vyvarujte se kontaktu s nimi.**

## Sklopení ochranného oblouku

***Důležité:*** **Ochranný oblouk sklopte pouze tehdy, je-li to nezbytně nutné.**

1. Vyjměte závlačky a 2 kolíky (Obrázek 11).
2. Sklopte ochranný oblouk do dolní polohy (Obrázek 10).

   **Poznámka:** K dispozici jsou dvě spodní polohy, viz Obrázek 10.
3. Vložte 2 kolíky a zajistěte je závlačkami (Obrázek 11).

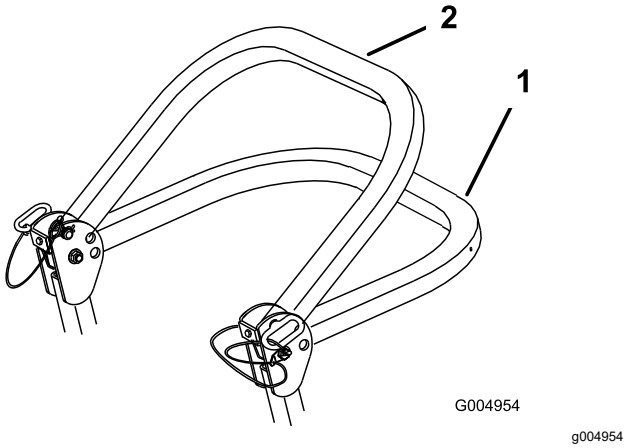


**Obrázek 10**

1. Krajní spodní poloha
2. Spodní poloha s nainstalovaným sběrným košem

***Důležité:*** **Dbejte na to, aby byla zadní část sedadla zajištěna západkou sedadla.**

## Zvednutí ochranného oblouku

***Důležité:*** **Když je ochranný oblouk ve vzpřímené poloze, vždy se připoutejte bezpečnostním pásem.**

1. Vyjměte závlačky a 2 kolíky (Obrázek 11).
2. Zvedněte ochranný oblouk do vztyčené polohy, vložte 2 kolíky a zajistěte je závlačkami (Obrázek 11).

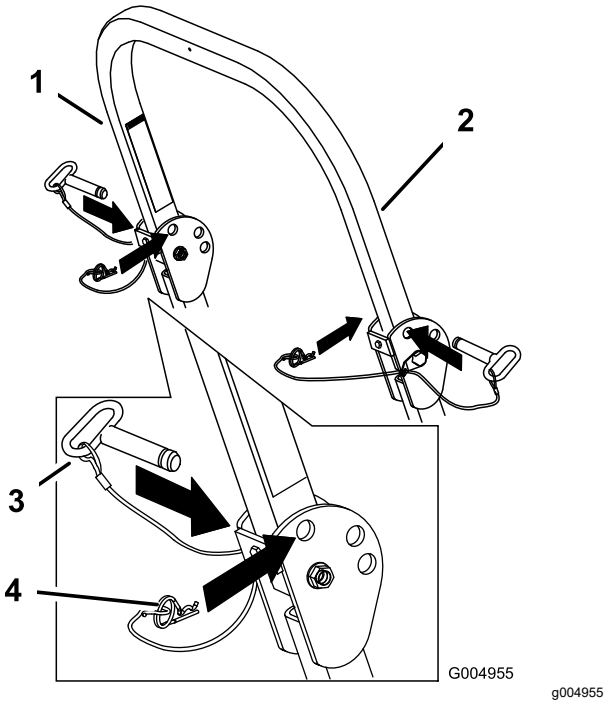


**Obrázek 11**

1. Ochranný oblouk
2. Vztyčená poloha
3. Kolík
4. Závlačka

# Použití bezpečnostního blokovacího systému

**⚠ DŮLEŽITÉ UPOZORNĚNÍ**

**Jestliže jsou ochranné spínače odpojeny nebo poškozeny, stroj se může za provozu chovat nepředvídatelně a způsobit zranění osob.**

- **Se spínači bezpečnostního blokování nemanipulujte.**
- **Denně funkci ochranných spínačů kontrolujte a jakýkoli poškozený spínač před použitím stroje vyměňte.**

## Funkce bezpečnostního blokovacího systému

Bezpečnostní blokovací systém je zkonstruován tak, aby znemožnil nastartování motoru, pokud nejsou splněny následující podmínky:

- Je zatažena parkovací brzda.
- Není vypnut ovládací spínač žacích nožů (PTO).
- Ovládací páky pojezdu jsou v poloze ZÁMKU NEUTRÁLU.

Bezpečnostní blokovací systém je také určen k vypnutí motoru, pokud se přesunou ovládací páky pojezdu z POLOHY ZÁMKU NEUTRÁLU při zatažené parkovací brzdě, nebo pokud se obsluha zvedne ze sedadla při zapnutém vývodovém hřídeli (PTO).

Měřič provozních hodin používá indikátory k upozornění uživatele, když je součást systému blokování ve správné poloze. Když je součást ve správné poloze, na obrazovce se rozsvítí indikátor.

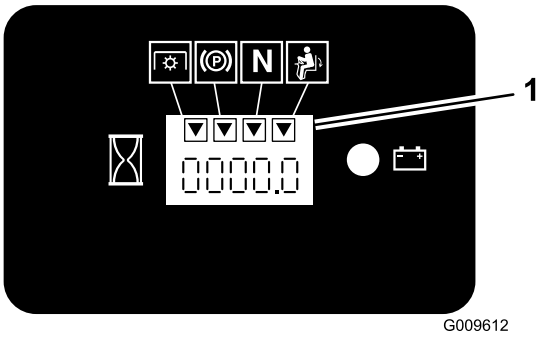


**Obrázek 12**

1. Indikátory svítí, když jsou součásti blokování ve správné poloze

## Zkouška bezpečnostního blokovacího systému

**Servisní interval:** Při každém použití nebo denně

Před každým použitím stroje proveďte zkoušku bezpečnostního blokovacího systému. Pokud bezpečnostní systém nefunguje v souladu s níže uvedeným popisem, nechte bezpečnostní systém okamžitě opravit v autorizovaném servisním středisku.

1. Posaďte se na sedadlo, zatáhněte parkovací brzdu a ZAPNĚTE ovládací spínač žacích nožů (PTO). Zkuste nastartovat motor. Motor se nesmí nastartovat.
2. Posaďte se na sedadlo, zatáhněte parkovací brzdu a VYPNĚTE ovládací spínač žacích nožů (PTO). Přesuňte jednu z ovládacích pák pojezdu z polohy ZÁMKU NEUTRÁLU. Zkuste nastartovat motor. Motor se nesmí nastartovat. Zopakujte postup pro druhou ovládací páku.
3. Posaďte se na sedadlo, zatáhněte parkovací brzdu, VYPNĚTE ovládací spínač žacích nožů (PTO) a přesuňte ovládací páky pojezdu do polohy ZÁMKU NEUTRÁLU. Nyní nastartujte motor. Když motor pracuje, uvolněte parkovací brzdu, zapněte ovládací spínač žacích nožů (PTO) a mírně se zvedněte ze sedadla. Motor se musí vypnout.
4. Posaďte se na sedadlo, zatáhněte parkovací brzdu, VYPNĚTE ovládací spínač žacích nožů (PTO) a přesuňte ovládací páky pojezdu do polohy ZÁMKU NEUTRÁLU. Nyní nastartujte motor. Při spuštěném motoru uveďte jeden z ovládacích prvků pojezdu do střední polohy a posuňte jej (dopředu nebo dozadu); motor se musí vypnout. Tento postup opakujte pro druhý ovládací prvek pojezdu.
5. Posaďte se na sedadlo, uvolněte parkovací brzdu, VYPNĚTE ovládací spínač žacích nožů (PTO) a přesuňte ovládací páky pojezdu do polohy ZÁMKU NEUTRÁLU. Zkuste nastartovat motor. Motor se nesmí nastartovat.

# Nastavení polohy sedadla

Sedadlem můžete pohybovat dopředu a dozadu. Jeho polohu si nastavte tak, abyste měli optimální podmínky pro řízení a ovládání stroje a maximální pracovní pohodlí (Obrázek 13).

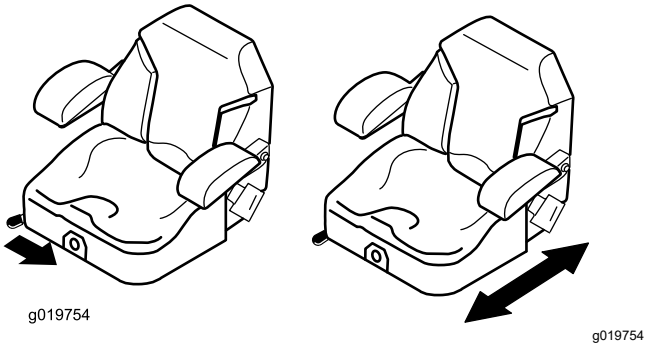


**Obrázek 13**

# Odjištění sedadla

1. Posuňte sedadlo zcela dozadu.

   **Poznámka:** To brání kolizi při zvedání sedadla.

2. Sedadlo uvolněte zatlačením západky sedadla dozadu.
3. Zvedněte sedadlo nahoru (Obrázek 14).

   **Poznámka:** Získáte tak přístup k součástem stroje umístěným pod sedadlem.

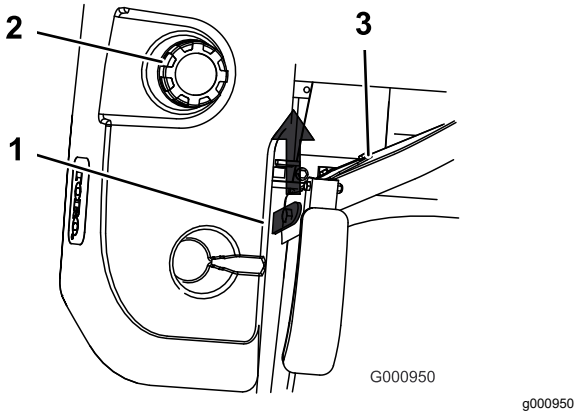


**Obrázek 14**

1. Západka sedadla
2. Uzávěr palivové nádrže
3. Pásy

# Změna výšky sedadla

Sedadlo lze seřídit tak, aby umožňovalo plynulou a pohodlnou jízdu. Umístěte sedadlo tak, aby se vám sedělo co nejpohodlněji.

Chcete-li sedadlo nastavit, otočením vpředu umístěného knoflíku požadovaným směrem zvolíte polohu zajišťující maximální pohodlí (Obrázek 15).

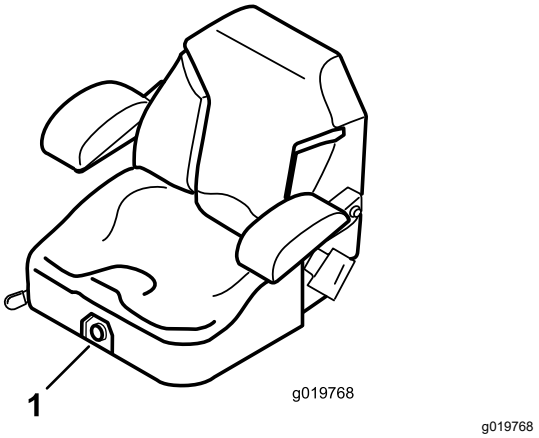


**Obrázek 15**

1. Kolečko nastavení výšky sedadla

# *Během provozu*

# Bezpečnost za provozu

## Obecné bezpečnostní informace

Při obsluze stroje musí být obsluha maximálně pozorná. **Neprovádějte** žádné činnosti, jež by odváděly vaši pozornost, neboť byste mohli způsobit zranění nebo poškození majetku.

**⚠ DŮLEŽITÉ UPOZORNĚNÍ**

**Provozní součásti motoru, zejména tlumič výfuku, se značně zahřívají. Při dotyku mohou způsobit popálení a mohou zapříčinit vznícení nečistot, jako jsou listí, tráva, křoviny atd.**

- **Než se dotknete součástí motoru, především tlumiče výfuku, počkejte, dokud vychladnou.**
- **Odstraňte nahromaděné nečistoty z tlumiče výfuku a z prostoru motoru.**

**⚠ DŮLEŽITÉ UPOZORNĚNÍ**

**Výfukové plyny motoru obsahují oxid uhelnatý, což je smrtelný jed bez zápachu, který vás může usmrtit.**

**Nestartujte motor uvnitř budov nebo v uzavřených prostorech, kde se mohou hromadit výfukové plyny obsahující nebezpečný oxid uhelnatý.**

- Majitel/uživatel může zabránit nehodám a poraněním způsobeným jemu či jiným osobám nebo škodám na majetku a je za tyto nehody odpovědný.

- Tato sekačka je určena pouze pro jednu obsluhující osobu. Během provozu nepřevážejte spolujezdce a nedovolte, aby se kdokoli další přibližoval ke stroji.
- Stroj neobsluhujte pod vlivem alkoholu ani návykových látek.
- Stroj používejte pouze za denního světla nebo při vhodném umělém osvětlení.
- Blesk může způsobit vážné zranění nebo smrt. Pokud v okolí vidíte blesky nebo slyšíte hřmění, stroj nepoužívejte a vyhledejte úkryt.
- Při práci s příslušenstvím nebo přídavným zařízením, jako jsou například systémy sběru trávy, buďte velmi opatrní. Tato zařízení totiž mohou mít vliv na stabilitu stroje a způsobit ztrátu kontroly. V případě potřeby postupujte podle pokynů pro protizávaží.
- Nepřibližujte se k výmolům, kolejím, hrbolům, kamenům a dalším skrytým nebezpečím. Buďte opatrní, blížíte-li se k nepřehledným zatáčkám, křovinám, stromům, vysoké trávě nebo jiným objektům, které mohou skrývat překážky nebo vám mohou bránit ve výhledu. Na nerovném terénu se může stroj převrátit nebo obsluha může ztratit rovnováhu či stabilní postoj.
- Před spuštěním motoru zajistěte, aby byl zařazen neutrál všech pohonů a byla zatažena parkovací brzda. Když je ochranný oblouk vztyčený a zajištěný, používejte bezpečnostní pásy.
- Opatrně nastartujte motor podle pokynů, přičemž nohy mějte v bezpečné vzdálenosti od žacích nožů.
- Nikdy neprovozujte sekačku s poškozenými kryty, štíty nebo ochranami. Bezpečnostní kryty, ochrany, spínače a další zařízení vždy mějte na svém místě a ve správném provozním stavu.
- Držte se vždy v bezpečné vzdálenosti od vyhazovacího otvoru. Nikdy nesekejte se zvednutými, odstraněnými nebo upravenými dvířky výhozu, pokud není na místě a správně nepracuje systém sběru trávy nebo mulčovací souprava.
- Nepřibližujte ruce a nohy k pohyblivým dílům. Pokud je to možné, neprovádějte seřizování při spuštěném motoru.

**⚠ DŮLEŽITÉ UPOZORNĚNÍ**

**Ruce, nohy, vlasy, oděv nebo příslušenství se mohou zamotat do rotujících částí. Při kontaktu s rotujícími součástmi hrozí nebezpečí traumatické amputace nebo závažného potrhání tkání.**

- **Nikdy neprovozujte stroj, pokud nejsou na správných místech a řádně funkční kryty, štíty a bezpečnostní zařízení.**
- **Nepřibližujte ruce, nohy, vlasy, šperky nebo oděv k rotujícím součástem.**

- Nikdy nezvedejte plošinu, jsou-li žací nože v chodu.
- Věnujte pozornost směru výhozu sekačky a výhoz směřujte mimo ostatní osoby. Vyvarujte se vyhazování materiálu proti zdi nebo jiné překážce. Materiál se může odrážet zpět na obsluhu. Při přejíždění se sekačkou přes nezatravněné plochy nebo přepravě na místa určená k sekání zastavte žací nože, zpomalte a počínejte si velmi opatrně.
- Při zatáčení dávejte pozor, zpomalte a dbejte opatrnosti. Před změnou směru se podívejte za sebe a do strany. Nikdy nesekejte při jízdě vzad, pokud to není nezbytně nutné.
- Neměňte nastavení regulátor motoru a nepřekračujte standardní otáčky motoru.
- Stroj parkujte na rovném povrchu. Vypněte motor a počkejte, dokud se nezastaví všechny pohyblivé součásti.
  - Před kontrolou, čištěním nebo prováděním prací na sekačce.
  - Po kolizi s cizím předmětem nebo v případě neobvyklých vibrací (před opětovným spuštěním a použitím sekačky zkontrolujte možné poškození a proveďte opravy).
  - Před uvolňováním ucpaných míst.
  - Pokaždé, když ponecháte sekačku bez dozoru. Stroj se spuštěným motorem nenechávejte bez dozoru.
- Vypněte motor a počkejte, dokud se nezastaví všechny pohyblivé součásti.
  - Před doplňováním paliva.
  - Před vyklápěním sběracího koše.
  - Před seřizováním výšky.
- Pokud obsluha nevěnuje pozornost přítomnosti dětí, může dojít k tragickým nehodám. Stroje a proces sečení děti často přitahují. Nikdy nepředpokládejte, že děti zůstanou tam, kde jste je naposledy viděli.
  - Děti se musejí zdržovat v bezpečné vzdálenosti od sekaného prostoru a musejí být pod stálým dohledem jiné zodpovědné dospělé osoby.

– Pokud do prostoru vstoupí dítě, dávejte pozor a vypněte stroj.

– Před a během couvání nebo při změně směru jízdy kontrolujte přítomnost dětí pohledem dozadu, dolů a do stran.

– Nikdy nedovolte dětem stroj obsluhovat.

– Nepřevážejte děti, ani když jsou vypnuté žací nože. Děti mohou spadnout a vážně se zranit, nebo mohou ovlivnit bezpečný provoz stroje. Děti, které byly dříve svezeny, se mohou nečekaně objevit v pracovním prostoru za účelem požadování další jízdy. Hrozí tak nebezpečí jejich přejetí při jízdě se strojem vpřed nebo vzad.

## Bezpečnost při práci ve svahu

- Svahy jsou významným faktorem při nehodách způsobených ztrátou kontroly nebo převrácením, které mohou vést k vážnému poranění nebo smrti. Při práci na svahu odpovídá za bezpečnost pracovník obsluhy. Při práci se strojem na jakémkoli svahu je třeba dbát zvýšené pozornosti. Před použitím stroje na svahu obsluha musí:
  – Přečíst si pokyny pro práci ve svahu uvedené v příručce a na stroji a řídit se jimi.
  – Pomocí ukazatele úhlu určit přibližný sklon povrchu.
  – Nikdy stroj nepoužívejte na svazích se sklonem větším než 15 stupňů.
  – V konkrétní den vyhodnotit stav pracoviště a určit, zda je svah pro práci se strojem bezpečný. Při provádění tohoto vyhodnocení používejte zdravý rozum a dobré úsudky. Změny v terénu, jako je vlhkost, mohou rychle ovlivnit provoz stroje na svahu.
- Nebezpečí vyhodnoťte na úpatí svahu. Nepracujte se strojem v blízkosti prudkých svahů, příkopů, náspů, vodních toků nebo jiných nebezpečných míst. V případě přejetí kola přes okraj nebo propadnutí okraje se stroj může náhle převrhnout. Stroj je třeba udržovat v bezpečné vzdálenosti (dvojnásobek šířky stroje) od veškerých rizikových prvků. K sečení trávy v těchto oblastech použijte ručně vedenou sekačku nebo vyžínač.

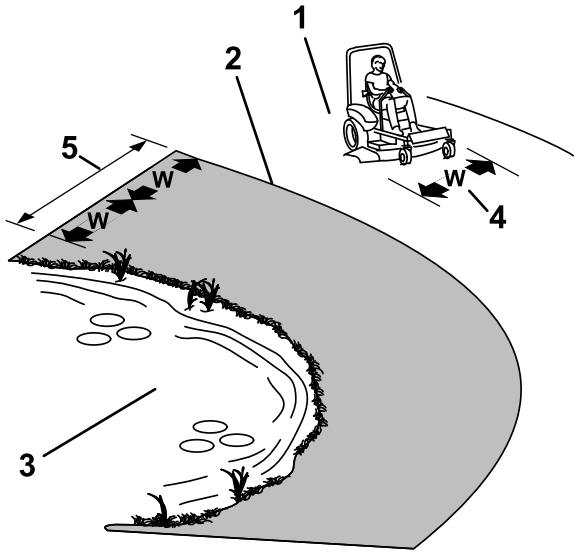


g221745

**Obrázek 16**

1. Bezpečná zóna – zde používejte sekačku na svazích se sklonem menším než 15 stupňů.
2. Nebezpečná zóna – na svazích se sklonem větším než 15 stupňů používejte ručně ovládanou sekačku a/nebo vyžínač.
3. Vodní plocha
4. W = šířka stroje
5. Stroj je třeba udržovat v bezpečné vzdálenosti (dvojnásobek šířky stroje) od veškerých rizikových prvků.

- Na svahu stroj nerozjíždějte, nezastavujte ani jej neotáčejte. Neměňte náhle rychlost ani směr. Zatáčejte pomalu a postupně.
- Nepracujte se strojem v podmínkách, kde je snížena tahová síla, schopnost řízení nebo stabilita. Mějte na paměti, že při práci se strojem na mokré trávě, napříč svahem nebo po svahu dolů může dojít ke ztrátě tahové síly. V případě ztráty tahového výkonu hnacích kol hrozí sklouznutí a ztráta brzdného účinku nebo řízení. Stroj se může sesunout, i když jsou hnací kola zastavena.
- Odstraňte nebo vyznačte překážky, jako jsou příkopy, výmoly, koleje, hrboly, kameny nebo jiné skryté nebezpečné předměty. Vysoká tráva může překážky skrýt. Stroj se může na nerovném terénu převrhnout.
- Při práci s příslušenstvím nebo přídavným zařízením, jako jsou například systémy sběru trávy, buďte velmi opatrní. Tato zařízení totiž mohou mít vliv na stabilitu stroje a způsobit ztrátu kontroly. Postupujte podle pokynů pro protizávaží.
- Je-li to možné, při práci na svahu mějte plošinu spuštěnou u země. Zvednutím plošiny při práci na svahu může dojít k narušení stability stroje.

## Bezpečnost při použití systému ochrany obsluhy v případě převrácení (ROPS)

Na stroji je nainstalován systém ochrany obsluhy v případě převrácení stroje ROPS (ochranný oblouk).

**⚠ DŮLEŽITÉ UPOZORNĚNÍ**

**Pokud je ochranný oblouk spuštěný dolů, není zajištěna ochrana obsluhy v případě převrácení stroje. Pokud kola přejedou přes kraje, příkopy, strmé svahy nebo vodu, hrozí převrácení s následkem vážného zranění, smrti či utopení.**

- **Konstrukci ROPS neodstraňujte.**
- **Ochranný oblouk udržujte ve vztyčené a zajištěné poloze a používejte bezpečnostní pás.**
- **Ochranný oblouk sklopte pouze tehdy, je-li to nezbytně nutné.**
- **Když je ochranný oblouk sklopený, bezpečnostní pás nepoužívejte.**
- **Jeďte pomalu a opatrně.**
- **Ochranný oblouk zvedněte, jakmile to prostor nad vámi umožňuje.**

- Ujistěte se, že v případě nouze lze bezpečnostní pás rychle odepnout.
- Před jízdou pod jakýmikoli objekty a předměty pečlivě zkontrolujte prostor nad hlavou (např. větve, dveřní vstupy a elektrické vedení) a vyvarujte se kontaktu s nimi.
- V případě převrácení předejte stroj autorizovanému servisnímu prodejci, aby zkontroloval konstrukci ROPS.
- Poškozenou konstrukci ROPS vyměňte. Nesnažte se provést opravu.
- Veškeré příslušenství, úpravy nebo přídavná zařízení přidaná na konstrukci ROPS musí být schválena společností Toro.

# Použití parkovací brzdy

Při zastavení stroje či ponechání stroje bez dozoru vždy zatáhněte parkovací brzdu.

## Zatažení parkovací brzdy

Zaparkujte stroj na rovném povrchu.

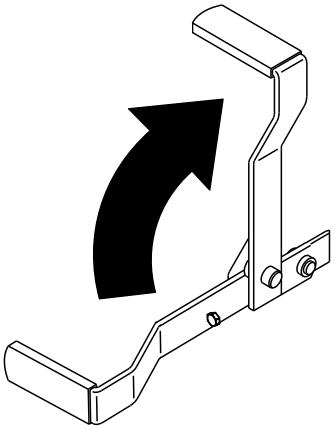

g187227

**Obrázek 17**

## Uvolnění parkovací brzdy

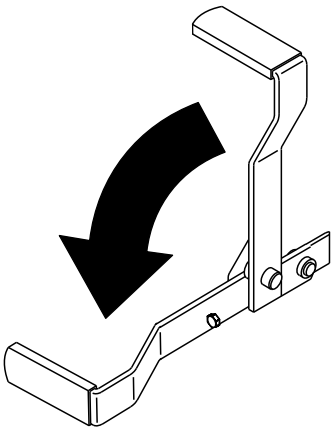

g187226

**Obrázek 18**

# Používání ovládacího spínače žacích nožů (PTO)

Ovládací spínač žacích nožů (PTO) slouží ke spuštění a zastavení žacích nožů sekačky a veškerých poháněných přídavných zařízení.

## Používání ovládacího spínače žacích nožů (PTO)

**Poznámka:** Zapnutí ovládacího spínače žacích nožů (PTO) se škrticí klapkou nastavenou na polovinu nebo méně způsobí nadměrné opotřebení hnacích řemenů.

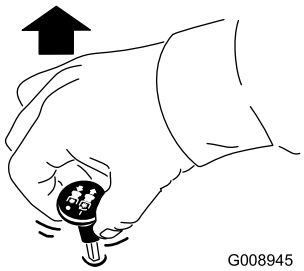


g008945

**Obrázek 19**

## Vypnutí ovládacího spínače žacích nožů (PTO)

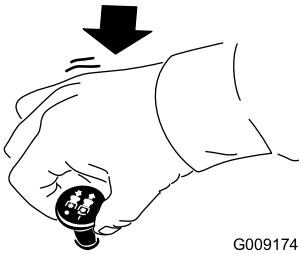


g009174

**Obrázek 20**

# Ovládání škrticí klapky

Ovladač škrticí klapky můžete nastavit mezi polohami RYCHLÝ CHOD a POMALÝ CHOD (Obrázek 21).

Při zapínání vývodového hřídele vždy používejte polohu RYCHLÝ CHOD.

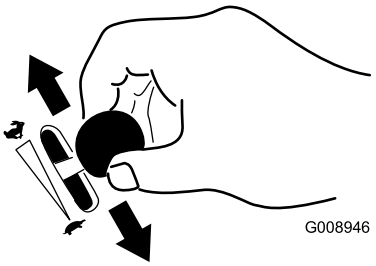


g008946

**Obrázek 21**

# Startování motoru za normálního počasí

***Důležité:*** **Nepoužívejte startovací cykly delší než 30 sekund za minutu, aby nedošlo k přehřátí motoru startéru.**

**Poznámka:** Pokud startujete motor poprvé po úplném vyprázdnění paliva z palivového systému, mohou být nutné další startovací cykly.

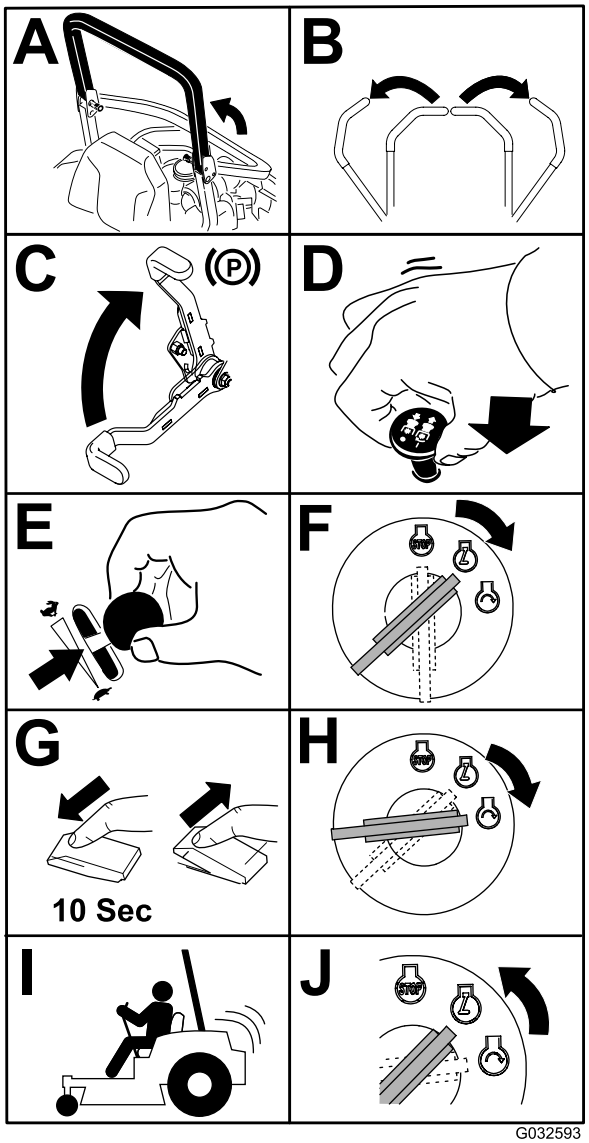


g032593

**Obrázek 22**

# Startování motoru za chladného počasí (pod -5 °C)

Používejte motorový olej odpovídající teplotě, při které je motor startován, viz Specifikace motorového oleje (strana 48).

***Důležité:*** **Nepoužívejte startovací cykly delší než 30 sekund za minutu, aby nedošlo k přehřátí motoru startéru.**

**Poznámka:** Nepoužívejte palivo, které zůstalo v nádrži od léta. Používejte pouze čistou zimní motorovou naftu.

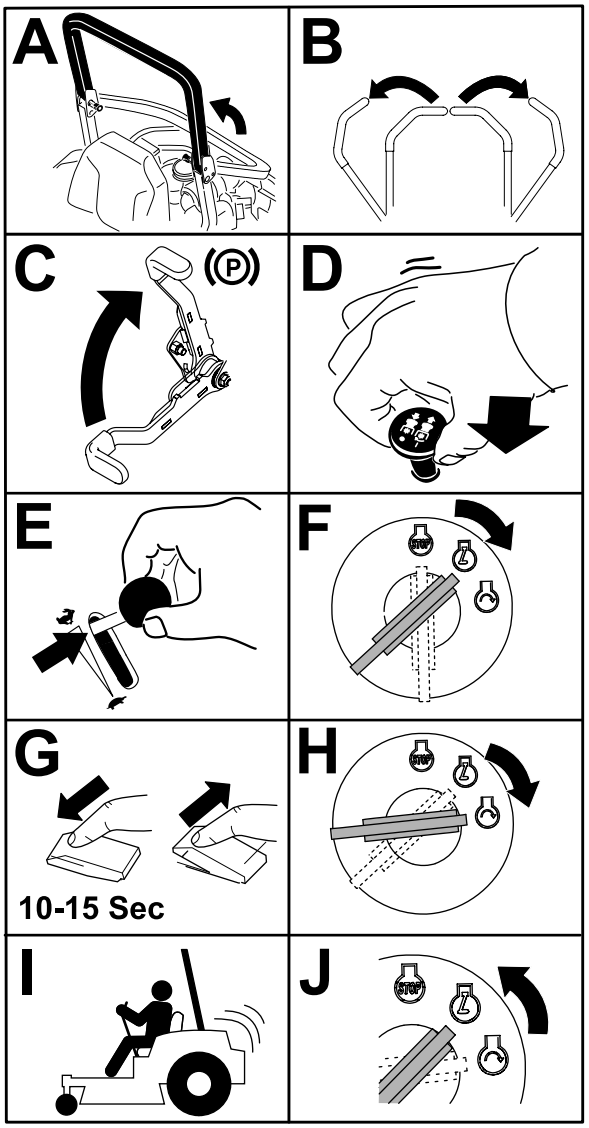


g032594

Obrázek 23

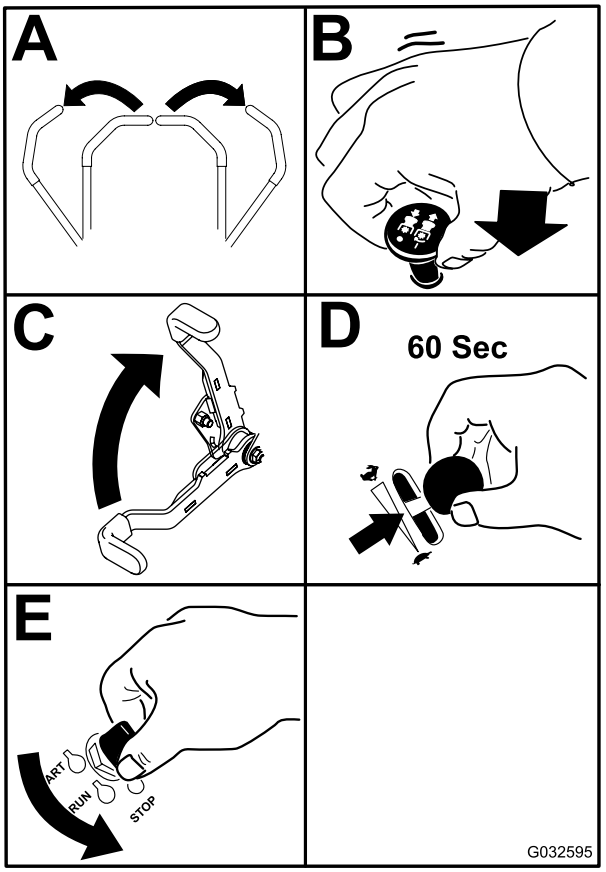


g032595

Obrázek 24

***Důležité:*** **Před přepravou nebo uskladněním stroje uzavřete uzavírací ventil paliva, aby nedošlo k úniku paliva. Před přepravou zatáhněte parkovací brzdu. Vyjměte klíč, aby nemohlo dále pracovat palivové čerpadlo a nedošlo tak k vybití akumulátoru.**

# Vypnutí motoru

**⚠ VÝSTRAHA**

**Děti nebo okolostojící osoby se mohou zranit, pokud by se pokoušely stroj ponechaný bez dozoru uvést do pohybu nebo obsluhovat.**

**Pokaždé, když stroj necháte bez dozoru, vytáhněte klíč a zatáhněte parkovací brzdu.**

# Použití ovládacích pák pojezdu

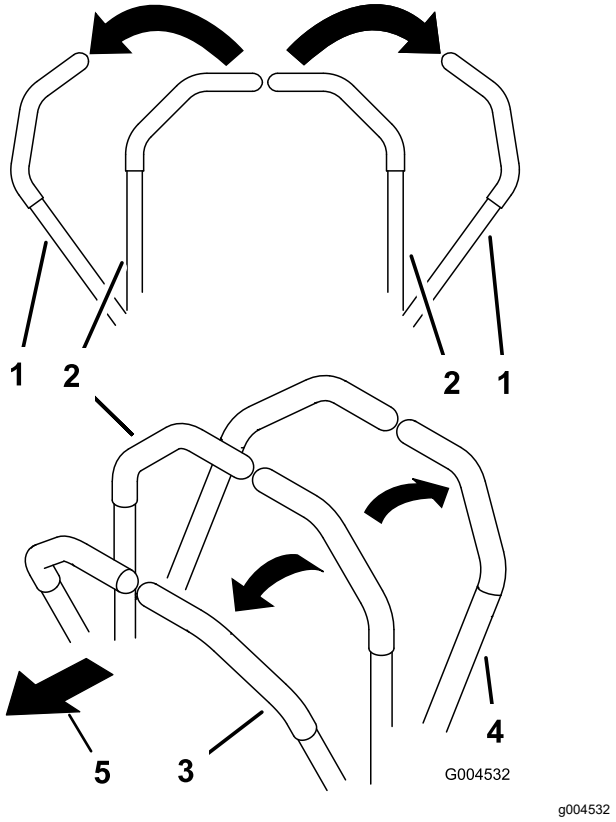


**Obrázek 25**

1. Ovládací páka pojezdu – poloha ZÁMKU NEUTRÁLU
2. Středová odjištěná poloha
3. Dopředu
4. Dozadu
5. Přední část stroje

# Řízení stroje

Hnací kola se otáčejí nezávisle, neboť každý hřídel je poháněn hydromotorem. Kolem na jedné straně můžete otáčet dozadu a druhým kolem můžete otáčet dopředu, což zajišťuje otáčení stroje na místě. Tím se značně zvyšuje ovladatelnost stroje, avšak na způsob jeho ovládání si určitou chvíli možná budete muset zvykat.

Ovladačem škrticí klapky je možno regulovat otáčky motoru za minutu (ot/min). Chcete-li zajistit nejvyšší účinnost stroje, posuňte ovladač škrticí klapky do polohy RYCHLÝ CHOD. Při sekání vždy pracujte se škrticí klapkou v poloze rychlý chod.

**⚠ DŮLEŽITÉ UPOZORNĚNÍ**

**Stroj se může otáčet velmi rychle. Můžete nad ním ztratit kontrolu, což může vést ke zranění nebo poškození stroje.**

- **Při zatáčení dbejte opatrnosti.**
- **Před prováděním ostrých otáček zpomalte.**

## Jízda dopředu

**Poznámka:** Pokud přesunete ovládání pojezdu při zatažené parkovací brzdě, dojde k vypnutí motoru.

Chcete-li stroj zastavit, přesuňte obě ovládací páky pojezdu do NEUTRÁLNÍ polohy.

1. Uvolněte parkovací brzdu; viz část Uvolnění parkovací brzdy (strana 27).
2. Přemístěte páky do středové odjištěné polohy.
3. Chcete-li jet dopředu, pomalu přesuňte ovládací páky pojezdu dopředu (Obrázek 26).

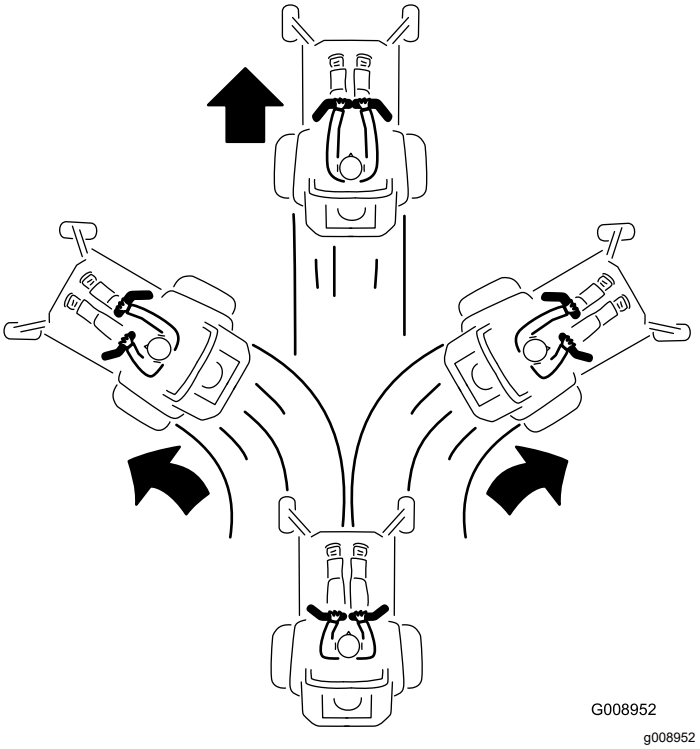


**Obrázek 26**

## Jízda dozadu

1. Přemístěte páky do středové odjištěné polohy.
2. Chcete-li jet dozadu, pomalu přesuňte ovládací páky pojezdu dozadu (Obrázek 27).

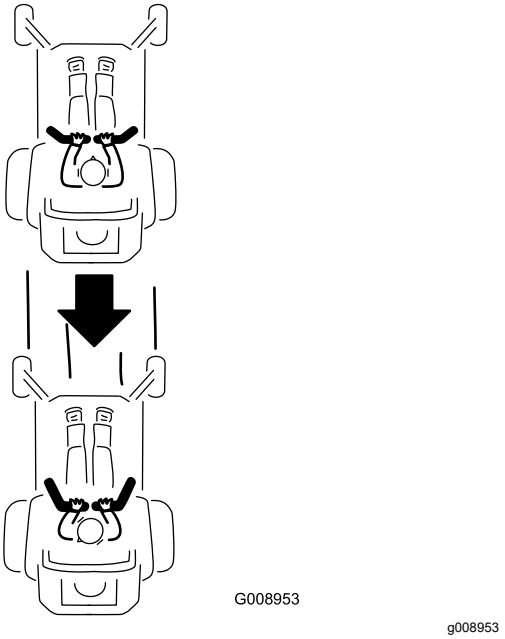


**Obrázek 27**

# Použití bočního výhozu

## Pouze stroje s bočním výhozem

Sekačka je vybavena závěsným deflektorem trávy, který rozptyluje posekanou trávu do stran a směruje ji dolů do travního koberce.

**⚠ NEBEZPEČÍ**

**Jestliže nejsou řádně namontovány deflektor trávy, kryt výhozu nebo kompletní sestava sběracího koše, hrozí vám i ostatním nebezpečí kontaktu s rotujícími žacími noži nebo zasažení vymrštěnými předměty. Kontakt s rotujícími žacími noži a vymrštěné předměty mohou způsobit vážné zranění nebo smrt.**

- **Nikdy neodstraňujte deflektor trávy ze sekačky, neboť deflektor trávy směruje materiál dolů k trávníku. Jestliže dojde k poškození tohoto deflektoru, neprodleně jej vyměňte.**
- **Nikdy nevkládejte ruce nebo nohy do prostoru pod sekací plošinou.**
- **Nikdy se nepokoušejte o čištění prostoru výhozu nebo žacích nožů, pokud nepřepnete ovládací spínač žacích nožů (PTO) do polohy VYPNUTO, neotočíte klíčový přepínač do polohy VYPNUTO a nevyjmete klíč z klíčového přepínače.**
- **Deflektor trávy musí být ve snížené poloze.**

# Seřízení výšky sekání

Výšku sekání můžete měnit v rozsahu od 38 do 127 mm v krocích po 6 mm, a to přemístěním vidlicového čepu do jiného otvoru.

1. Zvedněte páku pro nastavení výšky sekání do PŘEPRAVNÍ polohy (také do polohy výšky sekání 127 mm) (Obrázek 28).

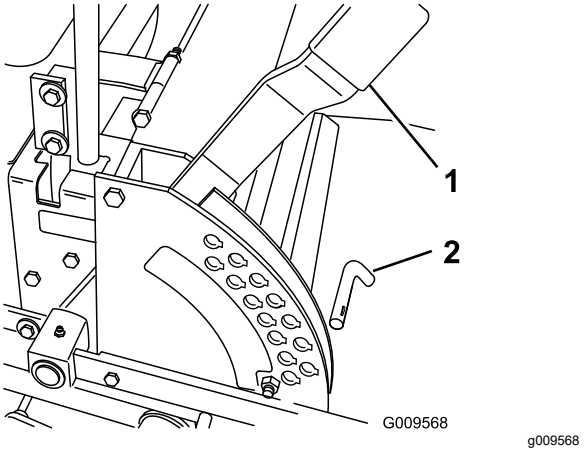


**Obrázek 28**

1. Páka pro nastavení výšky sekání
2. Kolík

2. Chcete-li provést seřízení, vyjměte čep z konzoly pro nastavení výšky sekání (Obrázek 28).
3. V závislosti na požadované výšce sekání vyberte v konzole pro nastavení výšky sekání otvor a čep do něj zasuňte (Obrázek 28).
4. Přesuňte páku do požadované výšky.

# Seřízení ochranných válců

## Stroje s bočním výhozem

Výšku ochranných válců změňte při každé úpravě výšky sekání.

1. Zaparkujte stroj na rovném povrchu, vypněte ovládací spínač žacích nožů a zatáhněte parkovací brzdu.
2. Před opuštěním místa obsluhy vypněte motor, vytáhněte klíč a počkejte, dokud se nezastaví všechny pohybující se součásti.
3. Upravte nastavení ochranných válců, viz Obrázek 29, Obrázek 30 a Obrázek 31.

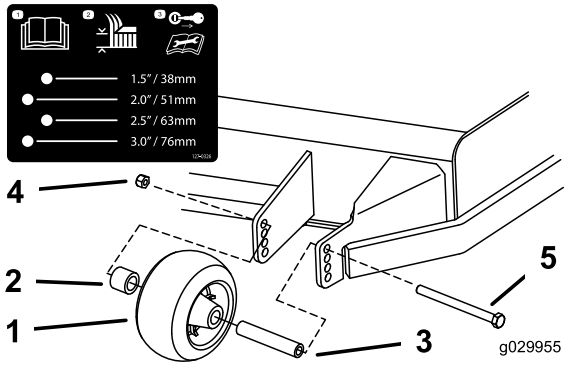


g029955

**Obrázek 29**

1. Ochranný válec
2. Rozpěrka
3. Pouzdro
4. Přírubová matice
5. Šroub

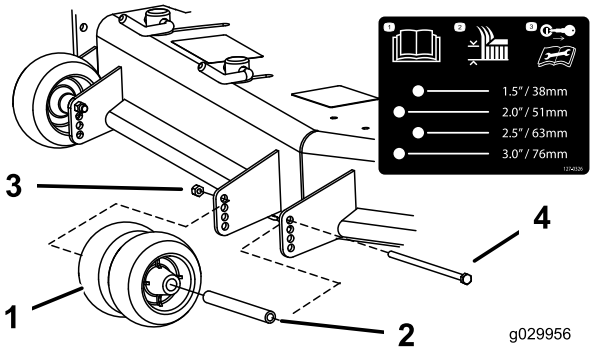


g029956

**Obrázek 30**

1. Ochranný válec
2. Pouzdro
3. Přírubová matice
4. Šroub

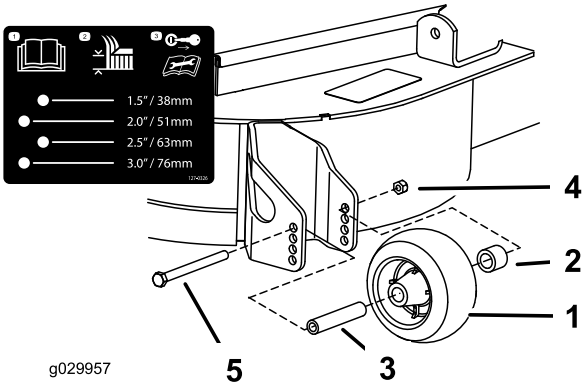


g029957

**Obrázek 31**

1. Ochranný válec
2. Rozpěrka
3. Pouzdro
4. Přírubová matice
5. Šroub

# Stroje se zadním výhozem

Při každé změně výšky sekání se doporučuje upravit rovněž výšku ochranných válců.

1. Zaparkujte stroj na rovném povrchu, vypněte ovládací spínač žacích nožů a zatáhněte parkovací brzdu.
2. Před opuštěním místa obsluhy vypněte motor, vytáhněte klíč a počkejte, dokud se nezastaví všechny pohybující se součásti.
3. Upravte nastavení ochranných válců, viz Obrázek 32 a Obrázek 33.

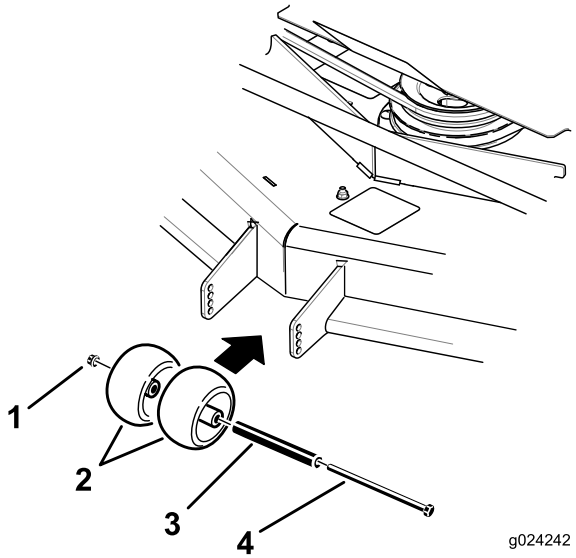


g024242

**Obrázek 32**

1. Přírubová matice
2. Ochranný válec
3. Pouzdro
4. Šroub

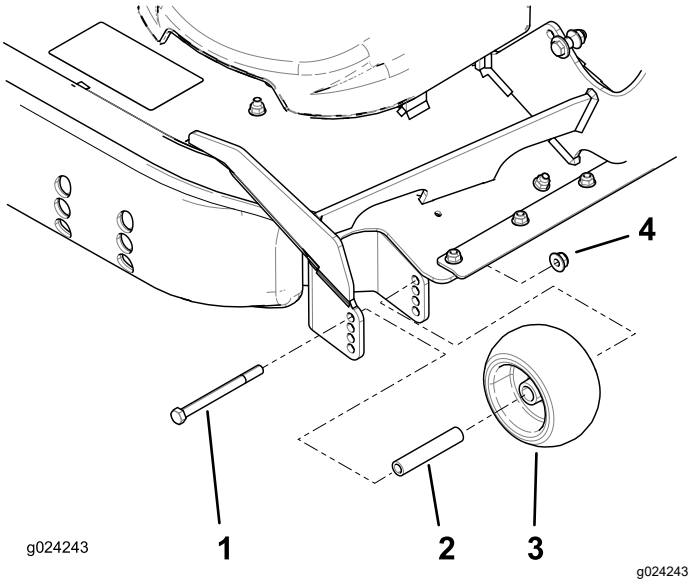


g024243

**Obrázek 33**

1. Šroub
2. Pouzdro
3. Ochranný válec
4. Přírubová matice

# Nastavení knoflíku usměrňovače toku

## Pro stroje s bočním výhozem

Tento postup platí pouze pro stroje s knoflíkem usměrňovače toku. Některé modely mají namísto knoflíku usměrňovače toku matice a šrouby, jejichž nastavení je stejné.

Tok výhozu sekačky můžete nastavit pro různé podmínky sekání. Knoflík a usměrňovač umístěte tak, aby byla zajištěna co nejlepší kvalita sekání.

1. Zaparkujte stroj na rovném povrchu, vypněte ovládací spínač žacích nožů a zatáhněte parkovací brzdu.
2. Před opuštěním místa obsluhy vypněte motor, vytáhněte klíč a počkejte, dokud se nezastaví všechny pohybující se součásti.
3. Povolte knoflík.
4. Posuňte jej do požadované polohy.
5. Knoflík utáhněte.

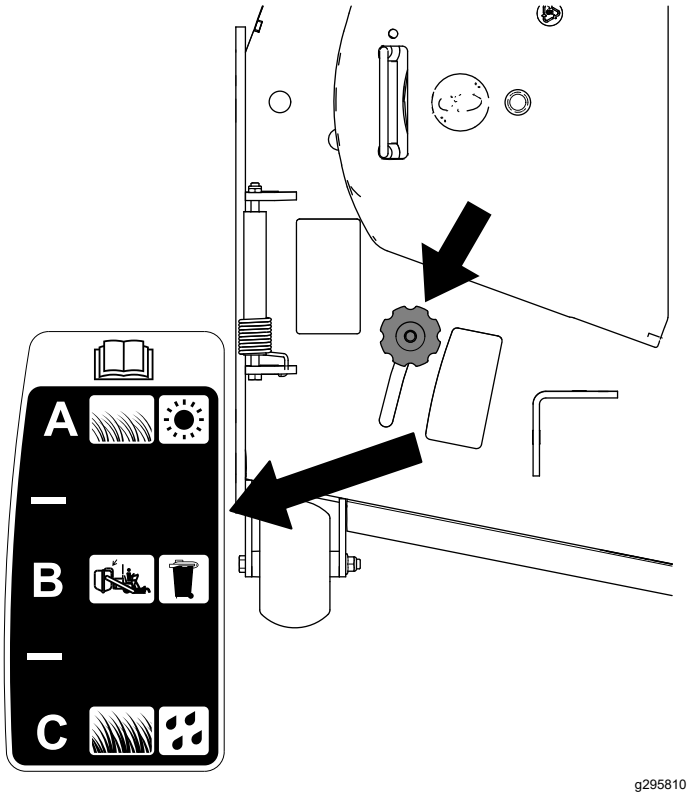


**Obrázek 34**

# Nastavení usměrňovače toku

## Pro stroje s bočním výhozem

Následující obrázky slouží pouze jako doporučení. Nastavení se liší podle typu trávy, vlhkosti a výšky trávy.

**Poznámka:** Pokud výkon motoru klesne a pojezdová rychlost sekačky je stejná, otevřete usměrňovač.

## Poloha A

Jde o krajní zadní polohu. Navrhované použití u této polohy je následující:

- Krátká tráva, lehké sekání
- Suché podmínky
- Kratší zbytky posekané trávy
- Odhazuje zbytky posekané trávy dále od sekačky

## Poloha B

Tuto polohu používejte při sběru trávy. Usměrňovač vždy vyrovnejte s otvorem fukaru.

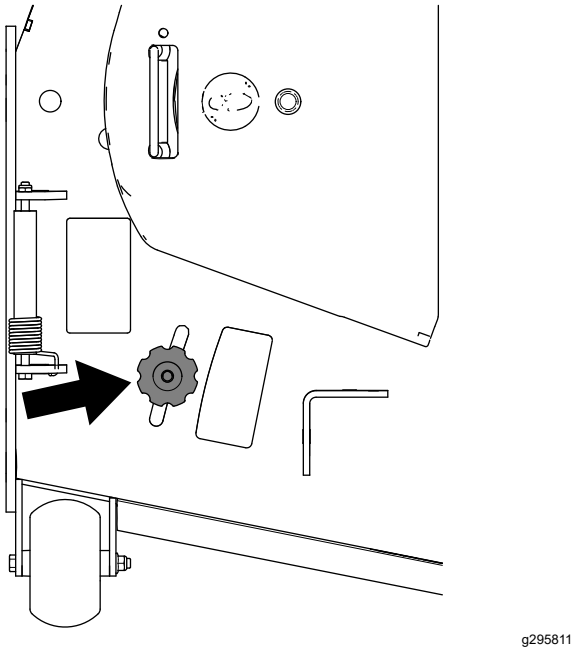


**Obrázek 35**

## Poloha C

Jde o krajní přední polohu. Navrhované použití u této polohy je následující:

- Dlouhá tráva, sekání hustého trávníku
- Mokré podmínky
- Snižuje spotřebu energie motoru
- Umožňuje zvýšenou pojezdovou rychlost v těžkých podmínkách

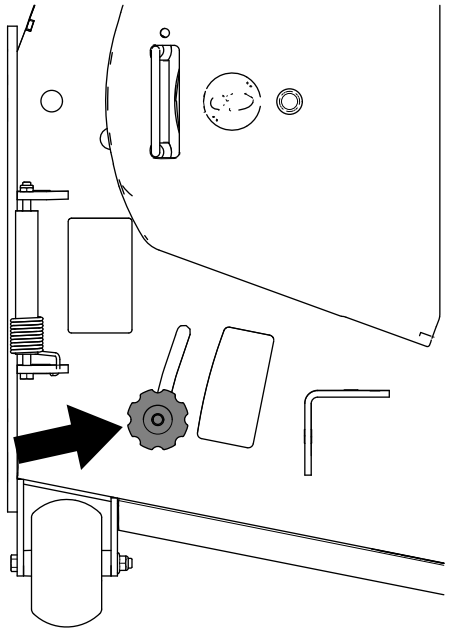


**Obrázek 36**

# Práce se snímačem přehřátí

Tento stroj je vybaven snímačem, který vypíná sekací plošinu, pokud dojde k přehřátí motoru. Když se motor přehřívá, aktivuje se akustická výstraha, rozsvítí se kontrolka a sekací plošina se vypne.

Pokud se sekací plošina automaticky vypne z důvodu přehřátí, budete moci přejet se strojem na bezpečné místo nebo na nákladní vozidlo či přívěs.

Pokud se stroj přehřívá, dbejte na to, aby v oblasti kolem motoru a chladiče nebyly žádné nečistoty. Vypněte motor a před opětovným zapnutím sekací plošiny jej nechejte vychladnout. Pokud se motor nadále přehřívá, předejte stroj autorizovanému servisnímu prodejci.

# Provozní tipy

## Použití nastavení škrticí klapky „rychlý chod“

Pro získání nejlepších výsledků sečení a maximální cirkulace vzduchu nastavte otáčky motoru do polohy RYCHLÝ CHOD. Pro správné odvádění posekané trávy je vyžadován vzduch. Výšku sekání tedy nenastavujte do tak nízké polohy, aby sekací plošina byla zcela obklopena neposečenou trávou. Vždy se snažte jednu stranu sekací plošiny vést mimo neposečenou trávu, aby mohl být přiváděn vzduch do sekací plošiny.

## První sečení trávníku

Trávu sekejte na větší délku, než je běžné, aby nastavená výška sekání sekací plošiny nezpůsobovala skalpování nerovného povrchu. Obecně platí, že nejvhodnější výška sekání je ta, která byla použita naposledy. Pokud sekáte trávu delší než 15 cm, v zájmu zajištění přijatelné kvality sekání může být vhodné trávu sekat nadvakrát.

## Sekání třetiny výšky trávy

Nejlepší je sekat vždy jen asi třetinu výšky travních stébel. Sekání větší délky se nedoporučuje, jestliže tráva není řídká nebo pokud není pozdní podzim, kdy tráva roste pomaleji.

## Střídání směru sekání

Střídejte směr sekání, abyste udrželi stébla trávy ve vzpřímené poloze. Tím současně napomáháte dobrému rozptylu posekané trávy, což podporuje její rozklad a přechod živin do půdy.

## Správné intervaly sekání

V jednotlivých ročních obdobích roste tráva různou rychlostí. V zájmu zajištění stejné výšky sekání brzy na jaře sekejte častěji. V polovině léta, kdy se růst trávy zpomaluje, sekejte méně častěji. Pokud nemůžete sekat delší dobu, nejprve posekejte s nastavenou vysokou výškou sekání, pak znovu sekejte o 2 dny později s nižším nastavením výšky.

## Použití pomalejší rychlosti sekání

Lepší kvality sekání dosáhnete za určitých podmínek snížením pojezdové rychlosti.

## Vyhněte se příliš nízkému sekání

Při sečení nerovného trávníku zvyšte výšku sekání, abyste zabránili skalpování trávníku.

## Zastavení stroje

Pokud během sekání musíte zastavit dopředný pohyb stroje, může na váš trávník odpadnout shluk trávy. Abyste tomu zabránili, přejeďte na dříve posekaný prostor se zapnutými noži nebo vypněte sekací plošinu při pohybu vpřed.

## Udržování spodku sekací plošiny v čistotě

Po každém sekání očistěte spodek sekací plošiny od zbytků trávy a ostatních nečistot. Jestliže se v sekací plošině vytvoří usazeniny posekané trávy a zeminy, kvalita sekání se bude postupně snižovat.

## Údržba žacího nože (nožů)

Žací nůž udržujte ostrý po celou sezónu, protože pouze ostrý nůž seká čistě a nedochází k trhání či třepení stébel trávy. Trhání a třepení trávy při sekání způsobuje, že travní stébla na řezu hnědnou, což zpomaluje růst trávy a zvyšuje její náchylnost k chorobám. Po každém použití kontrolujte, zda jsou žací nože ostré a nedošlo k jejich opotřebení či poškození. Zabruste veškeré nerovnosti a podle potřeby nože nabruste. Pokud je žací nůž poškozený nebo opotřebený, ihned jej nahraďte originálním žacím nožem Toro.

# *Po provozu*

# Bezpečnostní opatření po použití

## Obecné bezpečnostní informace

- Zaparkujte stroj na rovném povrchu, vypněte pohony, zatáhněte parkovací brzdu, vypněte motor a vyjměte klíč. Před seřizováním, čištěním, opravou nebo skladováním stroje počkejte, dokud se nezastaví všechny pohybující se části a stroj nevychladne. Servis smí provádět pouze vyškolený personál.
- Vyčistěte stroj podle pokynů v části „Údržba“. Nedovolte, aby se na motoru a v motorovém prostoru usazovala tráva, listí, nadměrné množství maziva nebo oleje a jiné nečistoty. Tyto materiály se mohou stát hořlavými a mohou způsobit požár.
- Často kontrolujte, zda součásti nejsou opotřebené nebo poškozené, což by mohlo vést k nebezpečí. Dotáhněte veškerý spojovací materiál.

# Použití uzavíracího ventilu paliva

Uzavírací ventil paliva se nachází pod sedadlem. Dostanete se k němu tak, že posunete sedadlo dopředu.

Uzavírací ventil paliva zavřete před přepravou, údržbou a uskladněním stroje.

Před nastartováním motoru se přesvědčte, zda je uzavírací ventil paliva otevřen.

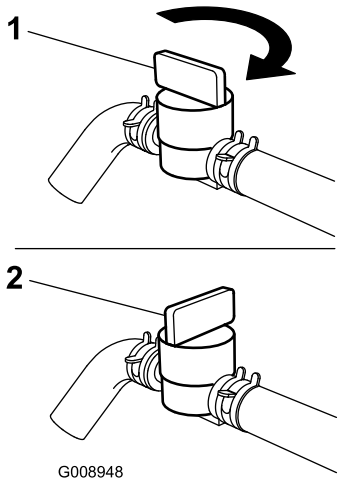


g008948

**Obrázek 37**

1. Poloha ZAPNUTO
2. Poloha VYPNUTO

# Ruční tlačení stroje

***Důležité:*** **Stroj tlačte vždy rukama. Stroj není dovoleno vléct, jinak hrozí poškození hydraulického systému.**

## Tlačení stroje

1. Zaparkujte stroj na rovném povrchu, vypněte ovládací spínač žacích nožů a zatáhněte parkovací brzdu.
2. Před opuštěním místa obsluhy vypněte motor, vytáhněte klíč a počkejte, dokud se nezastaví všechny pohybující se součásti.
3. Chcete-li stroj tlačit, otočte obtokovými ventily o 1 otáčku proti směru hodinových ručiček (Obrázek 38).

   **Poznámka:** Tím umožníte obtok hydraulické kapaliny mimo čerpadlo, a tedy i otáčení kol.

   ***Důležité:*** **Neotáčejte obtokovými ventily o více než 1 otáčku. Jinak by mohlo dojít k uvolnění ventilů z tělesa a vytečení kapaliny.**
4. Před tlačením odjistěte parkovací brzdu.

## Změna na provozní režim

Chcete-li se strojem začít pracovat, otočte obtokovými ventily ve směru hodinových ručiček o 1 otáčku (Obrázek 38).

**Poznámka:** Obtokové ventily neutahujte nadměrně.

***Důležité:*** **Stroj se neuvede do pohybu, pokud nejsou obtokové ventily otočené dovnitř.**

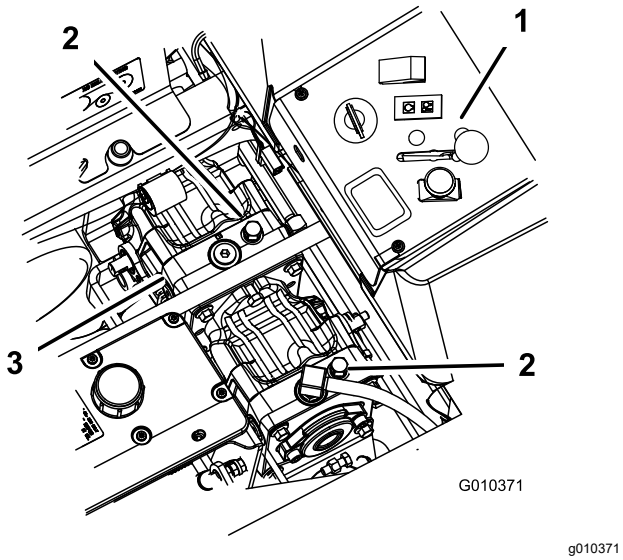


**Obrázek 38**

1. Ovládací prvky boční konzoly
2. Obtokový ventil
3. Hydraulická čerpadla

# Přeprava stroje

K přepravě stroje používejte nákladní vůz nebo přívěs se zvýšenou odolností. Použijte nájezdovou plošinu plné šířky. Nákladní vůz nebo přívěs musí být vybaven nezbytnými brzdami, veškerým osvětlením a označením vyžadovaným předpisy. Pečlivě si přečtěte všechny bezpečnostní pokyny. Tyto informace mohou pomoci zabránit vašemu zranění či zranění okolostojících osob. Podrobné informace najdete v nařízeních místních úřadů týkající se požadavků na přívěsy a upevňování tažených vozidel.

**⚠ DŮLEŽITÉ UPOZORNĚNÍ**

**Jízda po silnici bez směrových světel, osvětlení, označení odrazovými sklíčky a označení symbolem pomalu jedoucího vozidla je nebezpečná a může vést k nehodám s možným zraněním.**

**Nejezděte se strojem po veřejné komunikaci nebo silnici.**

## Výběr přívěsu

**⚠ DŮLEŽITÉ UPOZORNĚNÍ**

**Nakládání stroje na přívěs nebo nákladní vozidlo zvyšuje možnost převrácení, které může způsobit vážné zranění nebo smrt (Obrázek 39).**

- **Používejte pouze nájezdovou plošinu plné šířky. Nepoužívejte samostatné nájezdové plošiny určené k umístění na každé straně stroje.**
- **Nepřekračujte úhel 15° mezi nájezdovou plošinou a zemí ani mezi plošinou a plochou přívěsu nebo nákladního vozu.**
- **Přesvědčte se, že délka nájezdové plošiny odpovídá alespoň 4násobku vzdálenosti ložné plochy přívěsu nebo nákladního automobilu od země. Tím bude zajištěno, že na rovném povrchu nepřekročí úhel nájezdové plošiny 15 stupňů.**

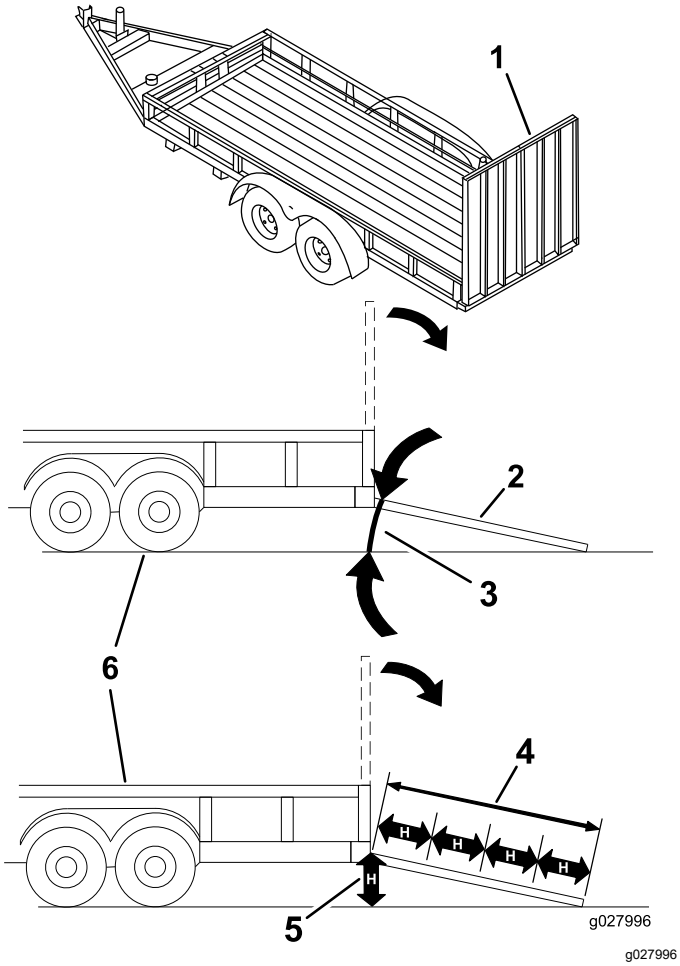


**Obrázek 39**

1. Nájezdová plošina plné šířky v přepravní poloze
2. Boční pohled na nájezdovou plošinu plné šířky v poloze pro nakládání stroje
3. Maximálně 15 stupňů
4. Délka nájezdové plošiny odpovídá alespoň 4násobku vzdálenosti ložné plochy přívěsu nebo nákladního automobilu od země
5. H = vzdálenost ložné plochy přívěsu nebo nákladního automobilu od země
6. Přívěs

# Naložení stroje

**⚠ DŮLEŽITÉ UPOZORNĚNÍ**

**Nakládání stroje na přívěs nebo nákladní vozidlo zvyšuje pravděpodobnost převrácení, které může způsobit vážné zranění nebo smrt.**

- **Při manipulaci se strojem na nájezdové plošině dbejte extrémní opatrnosti.**
- **Na nájezdovou plošinu najíždějte zadní stranou stroje a sjíždějte ji s přední stranou stroje dolů.**
- **Při jízdě se strojem po nájezdové plošině se vyhýbejte prudkému zrychlování nebo zpomalování, neboť tak může dojít ke ztrátě kontroly nad strojem nebo převrácení stroje.**

1. Je-li použit přívěs, připojte jej k vlečnému vozidlu a připevněte bezpečnostní řetězy.
2. Je-li to možné, připojte brzdy a světla přívěsu.
3. Snižte nájezdovou plošinu dolů, přičemž dbejte, aby úhel mezi plošinou a zemí nepřekročil 15 stupňů (Obrázek 39).
4. Na nájezdovou plošinu najíždějte zadní stranou stroje (Obrázek 40).

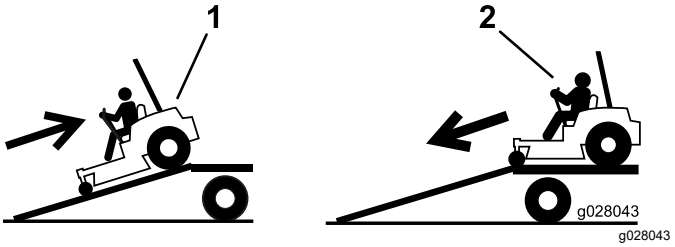


**Obrázek 40**

1. Na nájezdovou plošinu najíždějte zadní stranou stroje.
2. Z nájezdové plošiny sjíždějte přední stranou stroje.

5. Vypněte motor, vyjměte klíč a zatáhněte parkovací brzdu.
6. Upevněte stroj poblíž předních otočných kol a zadního nárazníku pomocí popruhů, řetězů, lan nebo provazů (Obrázek 41). Postupujte podle směrnic místních úřadů na uvazování strojů.

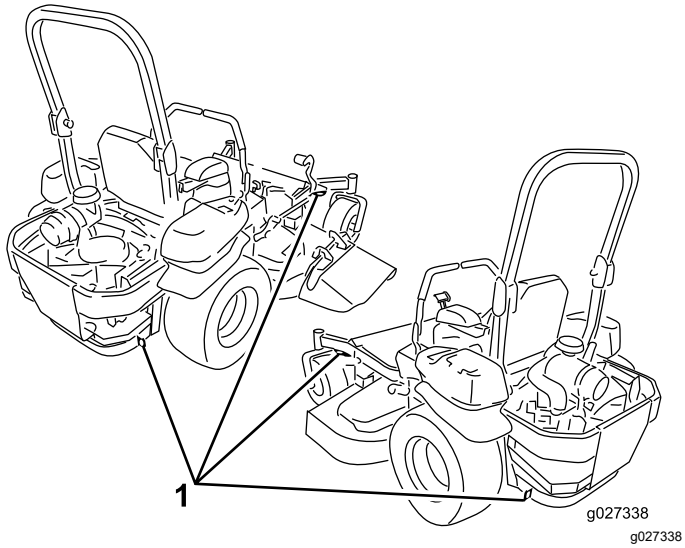


**Obrázek 41**

1. Upínací oka

# Vyložení stroje

1. Snižte nájezdovou plošinu dolů, přičemž dbejte, aby úhel mezi plošinou a zemí nepřekročil 15 stupňů (Obrázek 39).
2. Z nájezdové plošiny sjíždějte přední stranou stroje (Obrázek 40).

# Údržba

## Bezpečnost při provádění úkonů údržby

**⚠ DŮLEŽITÉ UPOZORNĚNÍ**

**Během provádění údržby nebo seřizování hrozí, že jiná osoba může nastartovat motor. Nechtěné nastartování motoru může vést k vážnému zranění vás nebo okolostojících osob.**

**Před prováděním jakékoli údržby vyjměte klíč ze spínače zapalování a zatáhněte parkovací brzdu.**

**⚠ DŮLEŽITÉ UPOZORNĚNÍ**

**Motor může být velmi horký. V případě dotyku horkého motoru hrozí nebezpečí vážného popálení.**

**Před prováděním údržby nebo oprav v prostoru motoru nechte motor zcela vychladnout.**

- Zaparkujte stroj na rovném povrchu, vypněte pohony, zatáhněte parkovací brzdu, vypněte motor a vyjměte klíč. Před nastavováním, čištěním nebo opravou stroje počkejte, dokud se nezastaví všechny pohybující se části a stroj nevychladne. Servis smí provádět pouze vyškolený personál.
- Před prováděním jakýchkoli oprav odpojte baterii. Jako první odpojte zápornou svorku a jako poslední kladnou svorku. Při opětovném zapojování připojte jako první kladnou svorku a jako poslední zápornou svorku.
- Udržujte stroj, ochranné kryty, štíty a všechna bezpečnostní zařízení na místě a v bezpečném provozním stavu. Často kontrolujte míru opotřebení či možné poškození součástí, které v případě potřeby měňte za náhradní díly doporučené výrobcem.

**⚠ DŮLEŽITÉ UPOZORNĚNÍ**

**Demontáž nebo úprava původního vybavení, dílů a/nebo příslušenství mohou zrušit platnost záruky a změnit ovladatelnost a bezpečnost stroje. Neoprávněné úpravy původního vybavení nebo použití neoriginálních dílů jiných než značky Toro mohou vést k vážnému nebo smrtelnému úrazu. Neoprávněné úpravy stroje, motoru, paliva nebo odvzdušňovacího systému mohou být v rozporu s příslušnými bezpečnostními normami, jako jsou ANSI, OSHA a NFPA, a/nebo vládními předpisy, jako jsou EPA a CARB.**

**⚠ DŮLEŽITÉ UPOZORNĚNÍ**

**Hydraulická kapalina unikající pod tlakem může proniknout do kůže a způsobit zranění. Kapalina, která náhodně pronikne pod pokožku, musí být do několika hodin chirurgicky odstraněna. Zákrok musí provádět lékař obeznámený s tímto typem poranění, jinak může dojít ke vzniku gangrény.**

- **Před natlakováním hydraulické soustavy (dle výbavy) zkontrolujte bezvadný stav všech hydraulických hadic a potrubí a utažení všech hydraulických spojek a přípojek.**
- **Nepřibližujte tělo a ruce k netěsným dírkám nebo tryskám, ze kterých uniká hydraulická kapalina pod vysokým tlakem.**
- **K nalezení úniků hydraulické kapaliny použijte karton nebo papír, nikoli své ruce.**
- **Před prováděním jakékoli práce na hydraulickém systému bezpečně uvolněte veškerý tlak v hydraulickém systému tak, že uvedete do neutrálních poloh ovládací páky pojezdu a vypnete motor.**

**⚠ DŮLEŽITÉ UPOZORNĚNÍ**

**Součásti palivového systému jsou pod vysokým tlakem. Použití nesprávných součástí může vést k poruše systému, úniku paliva a možnému výbuchu.**

**Používejte pouze schválené palivové potrubí a palivové filtry pro vysokotlaké systémy.**

- Při kontrole žacích nožů si počínejte opatrně. Před prováděním servisních prací žací nože zabalte nebo používejte rukavice a postupujte se zvýšenou opatrností. Poškozené žací nože můžete pouze vyměnit. Nikdy je nenarovnávejte ani nesvařujte.
- Pokud je třeba stroj a/nebo součásti podepřít, použijte zdviháky.

**⚠ VÝSTRAHA**

**Pokud budou ke zvedání stroje za účelem údržby nebo opravy použity pouze mechanické nebo hydraulické zvedáky, mohou vzniknout nebezpečné situace. Mechanické nebo hydraulické zvedáky nemusí zajišťovat dostatečné podpírání stroje, nebo mohou selhat, což může vést k pádu stroje a následnému zranění.**

**Při podpírání stroje se nespoléhejte pouze na mechanické nebo hydraulické zvedáky. Použijte vhodné montážní podstavce nebo obdobné podpěry.**

- Ze součástí, ve kterých je uložena energie, opatrně uvolněte tlak.
- Nepřibližujte ruce a nohy k pohyblivým dílům. Pokud je to možné, neprovádějte seřizování při spuštěném motoru. Pokud postup údržby nebo seřízení vyžaduje, aby pracoval motor a pohybovaly se další součásti, buďte velmi opatrní.

**⚠ DŮLEŽITÉ UPOZORNĚNÍ**

**Kontakt s pohyblivými částmi nebo horkým povrchem může způsobit zranění.**

**Udržujte prsty, ruce a oděv v bezpečné vzdálenosti od rotujících součástí a horkých povrchů.**

- Často kontrolujte správné dotažení všech šroubů.

# Doporučený harmonogram údržby

| Servisní interval | Postup při údržbě |
|---|---|
| Po prvních 8 hodinách | • Zkontrolujte hladinu chladicí kapaliny motoru.<br>• Zkontrolujte hydraulickou kapalinu. |
| Po prvních 25 hodinách | • Vyměňte filtr hydraulické kapaliny. |
| Po prvních 50 hodinách | • Vyměňte motorový olej.<br>• Vyměňte filtr motorového oleje.<br>• Vyměňte motorový olej. |
| Po prvních 100 hodinách | • Zkontrolujte utahovací moment upevňovacích matic kol.<br>• Zkontrolujte korunovou matici náboje kola.<br>• Vyměňte olej převodovky. |
| Při každém použití nebo denně | • Zkontrolujte činnost bezpečnostního blokovacího systému.<br>• Zkontrolujte hladinu motorového oleje.<br>• Zkontrolujte bezpečnostní pás.<br>• Zkontrolujte hladinu chladicí kapaliny motoru.<br>• Vyčistěte chladič motorového oleje.<br>• Zkontrolujte nože.<br>• Vyčistěte sekací plošinu. |

| Servisní interval | Postup při údržbě |
|---|---|
| Po každých 25 hodinách provozu | • Promažte sekací plošinu a vřetena.<br>• Promažte rameno napínací kladky řemene na sekačce.<br>• Promažte rameno napínací kladky řemene čerpadla.<br>• Promažte rameno napínací kladky hnacího řemene vývodového hřídele.<br>• Promažte brzdovou páku.<br>• Zkontrolujte hydraulickou kapalinu. |
| Po každých 40 hodinách provozu | • Vypusťte vodu z odlučovače. |
| Po každých 50 hodinách provozu | • Zkontrolujte tlak v pneumatikách.<br>• Zkontrolujte hnací řemen vývodového hřídele.<br>• Zkontrolujte hnací řemen čerpadla.<br>• Zkontrolujte řemen alternátoru. |
| Po každých 100 hodinách provozu | • Promažte čepy zvedání plošiny.<br>• Vyměňte motorový olej.<br>• Vyměňte motorový olej.<br>• Zkontrolujte hladinu oleje v převodovce.<br>• Zkontrolujte hadice chladicího systému motoru.<br>• Zkontrolujte řemeny, zda nejsou popraskané nebo opotřebené.<br>• Zkontrolujte napnutí řemene alternátoru. |
| Po každých 150 hodinách provozu | • Do stroje aplikujte lehký olej nebo nastříkejte mazivo ve spreji, viz část „Mazání“. |
| Po každých 200 hodinách provozu | • Vyměňte filtr motorového oleje.<br>• Promažte otočný čep brzdy. |
| Po každých 250 hodinách provozu | • Vzduchový filtr zkontrolujte a/nebo vyměňte (v prašném nebo špinavém prostředí provádějte častěji).<br>• Pokud používáte kapalinu Mobil® 1, vyměňte hydraulickou kapalinu a filtr hydraulické kapaliny. |
| Po každých 400 hodinách provozu | • Promažte čepy otočných kol (v prašném nebo znečištěném prostředí provádějte častěji).<br>• Vyměňte palivový filtr (v prašném nebo špinavém prostředí provádějte častěji). |
| Po každých 500 hodinách provozu | • Zkontrolujte utahovací moment upevňovacích matic kol.<br>• Zkontrolujte korunovou matici náboje kola.<br>• Nastavte ložisko otočného kola.<br>• Seřiďte elektrickou spojku.<br>• Pokud používáte hydraulickou kapalinu Toro® HYPR-OIL™ 500, vyměňte hydraulickou kapalinu a filtr hydraulické kapaliny. |
| Každý měsíc | • Zkontrolujte nabití akumulátoru. |
| Každý rok | • Znovu promažte ložiska otočných kol (v prašném nebo znečištěném prostředí provádějte častěji).<br>• Promažte náboje otočných kol.<br>• Vyměňte olej převodovky.<br>• Vyměňte chladicí kapalinu motoru. |

***Důležité:*** **Další pokyny k postupům údržby naleznete v uživatelské příručce k motoru.**

**⚠ VÝSTRAHA**

**Jestliže ponecháte klíč v přepínači, může motor kdokoli náhodně spustit a způsobit vám nebo přihlížejícím osobám vážné zranění.**

**Před prováděním jakékoli údržby vypněte motor a vytáhněte klíč z přepínače.**

# Postupy před údržbou stroje

## Použití zvedáku Z Stand™

Zvedák Z Stand zvedá přední stranu stroje, což umožňuje vyčistit sekačku a demontovat nože.

**⚠ DŮLEŽITÉ UPOZORNĚNÍ**

**Stroj může na někoho spadnout a způsobit vážné zranění nebo smrt.**

- **Při používání zvedáku Z Stand se strojem buďte mimořádně opatrní.**
- **Zvedák Z Stand používejte pouze k čištění sekačky a demontáži nožů.**
- **Nenechávejte stroj na zvedáku Z Stand dlouhou dobu.**
- **Před prováděním jakékoli údržby sekačky vždy vypněte motor, zatáhněte parkovací brzdu a vyjměte klíč.**

### Najetí na zvedák Z Stand

***Důležité:*** **Zvedák Z Stand používejte na rovném povrchu.**

1. Zvedněte sekací plošinu do přepravní polohy.
2. Vytáhněte kolík držáku (Obrázek 42).

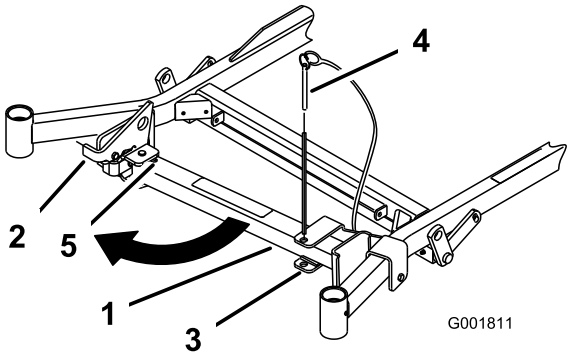


g001811

**Obrázek 42**

1. Zvedák Z Stand
2. Kolík držáku
3. Držák
4. Spodní část drážky
5. Západka

3. Zvedněte západku.
4. Vyklopte opěru zvedáku dopředu, zvedák posuňte směrem ke stroji a zasuňte jej do spodní části drážky (Obrázek 42 a Obrázek 43).

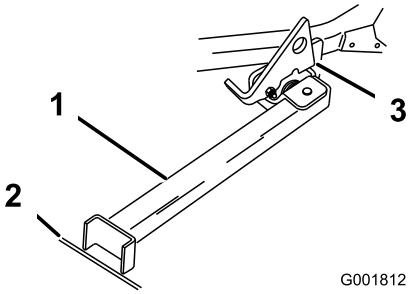


g001812

**Obrázek 43**

1. Zvedák Z Stand (umístěný v drážce)
2. Štěrbina v chodníku nebo trávníku
3. Západka spočívající na otočném čepu

5. Položte opěru zvedáku na zem a usaďte západku na otočný čep (Obrázek 43).
6. Nastartujte motor a nechejte jej běžet na půl plynu.

   **Poznámka:** Nejlepších výsledků dosáhnete, pokud opěru zvedáku umístíte do štěrbiny na chodníku nebo do trávníku (Obrázek 43).
7. Najeďte se strojem na zvedák. Zastavte se, když západka přepadne přes čep do zajištěné polohy (Obrázek 43).
8. Zatáhněte parkovací brzdu, vypněte motor a vytáhněte klíč.
9. Založte hnací kola klíny nebo bloky.

**⚠ DŮLEŽITÉ UPOZORNĚNÍ**

**Parkovací brzda nemusí stroj zastavený na zvedáku Z Stand udržet a může zapříčinit zranění osob nebo poškození majetku.**

**Neparkujte na zvedáku Z Stand, aniž byste kola založili klíny nebo bloky.**

10. Proveďte údržbu.

## Sjetí ze zvedáku Z Stand

1. Odstraňte klíny nebo bloky.
2. Zvedněte západku do odjištěné polohy (Obrázek 44).

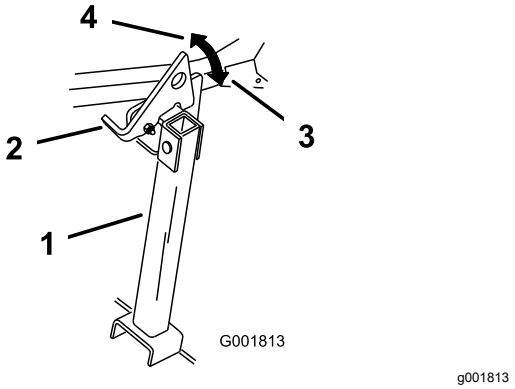


**Obrázek 44**

1. Zvedák Z Stand
2. Západka
3. Zajištěná poloha
4. Odjištěná poloha

3. Nastartujte motor a nastavte jej na půl plynu. Deaktivujte parkovací brzdu.
4. Pomalu sjeďte ze zvedáku směrem dozadu.
5. Vraťte zvedák do klidové polohy (Obrázek 42).

# Uvolnění příčky sekací plošiny

Povolte spodní šroub příčky sekací plošiny a příčku uvolněte, abyste získali přístup ke spodní části sekací plošiny (Obrázek 45). Po provedení údržby příčku namontujte a utáhněte šroub.

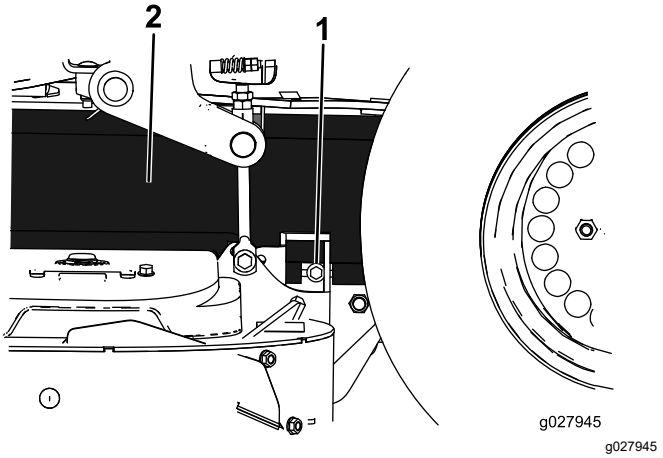


**Obrázek 45**

1. Šroub
2. Příčka

# Demontáž plechového krytu

Povolte 2 přední šrouby a demontujte plechový kryt, abyste získali přístup k řemenům a vřetenům sekačky (Obrázek 46). Po provedení údržby namontujte plechový kryt a utáhněte šrouby.

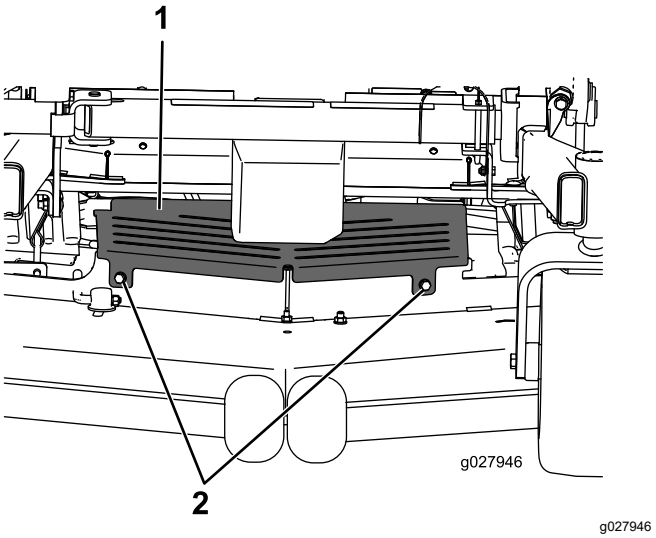


**Obrázek 46**

1. Plechový kryt
2. Šroub

# Mazání

## Mazání stroje

Stroj promazávejte častěji při práci v prašném nebo znečištěném prostředí. Umístění maznic viz Obrázek 47 nebo Obrázek 48.

**Typ maziva:** mazivo č. 2 na bázi lithia nebo molybdenové mazivo

1. Zaparkujte stroj na rovném povrchu, vypněte ovládací spínač žacích nožů a zatáhněte parkovací brzdu.
2. Před opuštěním místa obsluhy vypněte motor, vytáhněte klíč a počkejte, dokud se nezastaví všechny pohybující se součásti.
3. Hadrem očistěte maznice.

   **Poznámka:** Oškrábáním odstraňte případnou barvu z přední strany maznic.
4. K maznici připojte mazací pistoli.
5. Pumpujte mazivo do maznice, dokud nezačne vytékat z ložisek.
6. Otřete přebytečné mazivo.

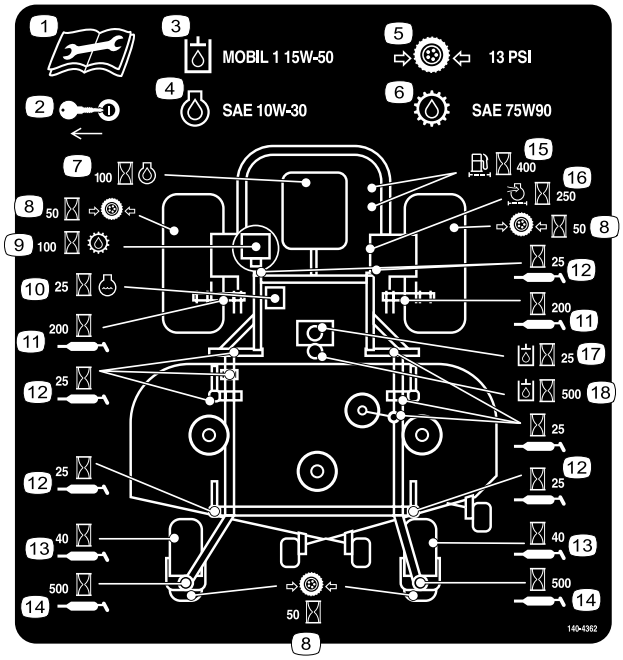


decal140-4362

**Obrázek 47**

Stroje s bočním výhozem

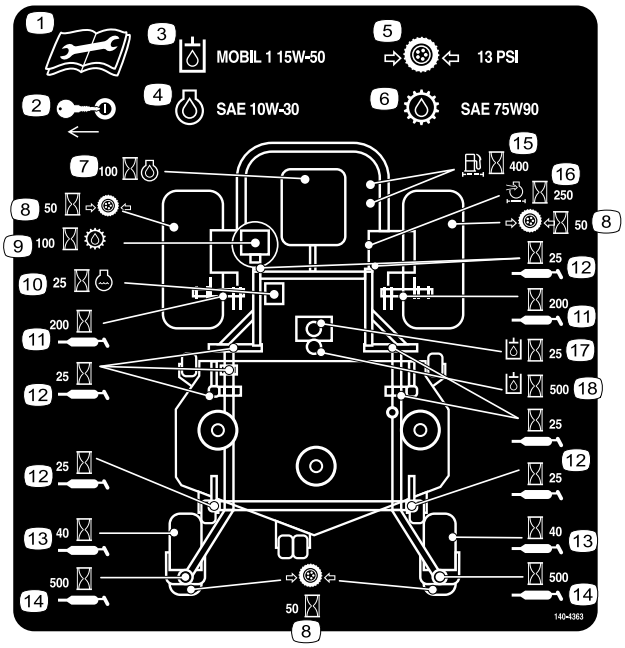


decal140-4363

**Obrázek 48**

Stroje se zadním výhozem

## Aplikace lehkého oleje nebo maziva ve spreji

**Servisní interval:** Po každých 100 hodinách provozu

### Stroje s bočním výhozem

K mazání otočných čepů zvedání plošiny použijte lehký olej nebo mazivo ve spreji.

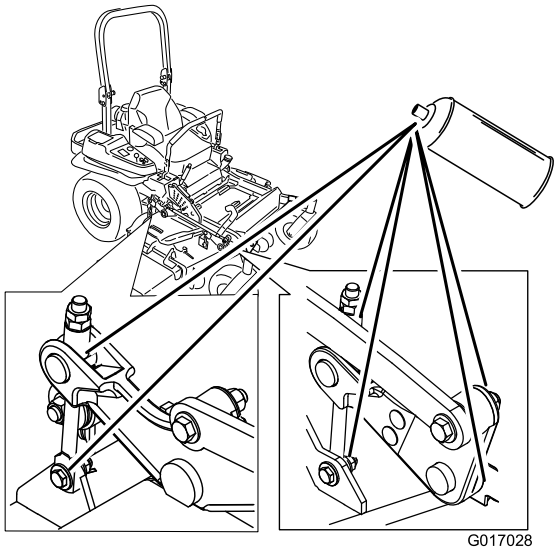


g017028

**Obrázek 49**

## Stroje se zadním výhozem

**Servisní interval:** Po každých 150 hodinách provozu

Stroj promažte pomocí lehkého oleje nebo maziva ve spreji v následujících místech:

- Ovládací spínač sedadla
- Otočný čep rukojeti brzdy
- Pouzdra táhla brzdy
- Bronzová pouzdra ovládacího prvku pojezdu

# Promazávání sekací plošiny a napínacích kladek řemene

**Servisní interval:** Po každých 25 hodinách provozu—Promažte sekací plošinu a vřetena.

**Typ maziva:** mazivo č. 2 na bázi lithia nebo molybdenové mazivo

***Důležité:*** **Každý týden kontrolujte, zda jsou vřetena sekací plošiny zcela naplněna mazivem.**

1. Zaparkujte stroj na rovném povrchu, vypněte ovládací spínač žacích nožů a zatáhněte parkovací brzdu.
2. Před opuštěním místa obsluhy vypněte motor, vytáhněte klíč a počkejte, dokud se nezastaví všechny pohybující se součásti.
3. Povolte spodní šroub, který upevňuje příčku sekací plošiny k sekací plošině; viz Uvolnění příčky sekací plošiny (strana 43).
4. Demontujte plechový kryt, viz Demontáž plechového krytu (strana 43).
5. Demontujte kryty řemenů.
6. Promažte rameno napínací řemenice na sekací plošině (Obrázek 50).
7. Promažte maznice na tlačných ramenech (Obrázek 50 nebo Obrázek 51).

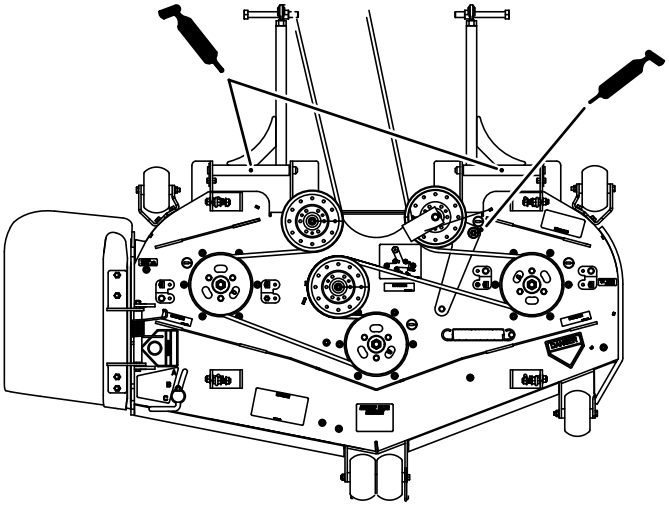


**Obrázek 50**
Stroje s bočním výhozem

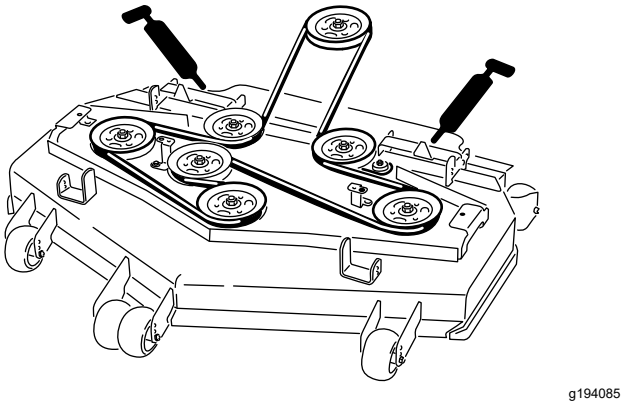


**Obrázek 51**
Stroje se zadním výhozem

8. Promažte rameno napínací kladky hnacího řemene vývodového hřídele (Obrázek 52).
9. Promažte rameno napínací kladky řemene čerpadla (Obrázek 52).

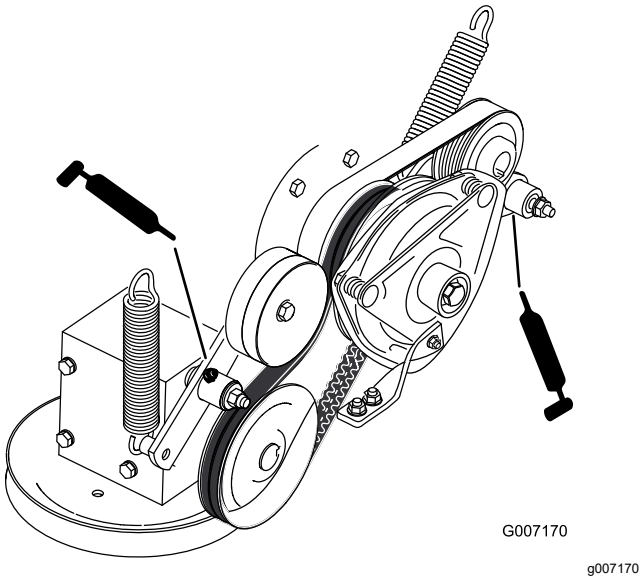


**Obrázek 52**

10. Namontujte plechový kryt.
11. Utáhněte spodní šroub, který upevňuje příčku sekací plošiny k sekací plošině.

# Mazání čepů otočných kol

**Servisní interval:** Po každých 400 hodinách provozu/Každý rok (podle toho, co nastane dříve) (v prašném nebo znečištěném prostředí provádějte častěji).

Každý rok—Znovu promažte ložiska otočných kol (v prašném nebo znečištěném prostředí provádějte častěji).

1. Zaparkujte stroj na rovném povrchu, vypněte ovládací spínač žacích nožů a zatáhněte parkovací brzdu.
2. Před opuštěním místa obsluhy vypněte motor, vytáhněte klíč a počkejte, dokud se nezastaví všechny pohybující se součásti.
3. Sejměte protiprachový kryt a nastavte čepy otočných kol; protiprachový kryt mějte sejmutý, dokud mazání nedokončíte, viz Nastavení ložiska otočného kola (strana 58).
4. Demontujte šestihrannou zátku.
5. Do otvoru zašroubujte maznici.
6. Naplňte maznici mazivem, dokud nezačne vytékat z okolí horního ložiska.
7. Demontujte maznici z otvoru. Namontujte šestihrannou zátku a protiprachový kryt.

# Mazání nábojů otočných kol

**Servisní interval:** Každý rok

1. Zaparkujte stroj na rovném povrchu, vypněte ovládací spínač žacích nožů a zatáhněte parkovací brzdu.
2. Před opuštěním místa obsluhy vypněte motor, vytáhněte klíč a počkejte, dokud se nezastaví všechny pohybující se součásti.
3. Zvedněte sekačku, abyste mohli zahájit mazání.
4. Demontujte otočné kolo z vidlice otočného kola.
5. Sejměte ochranné kryty z náboje kola.

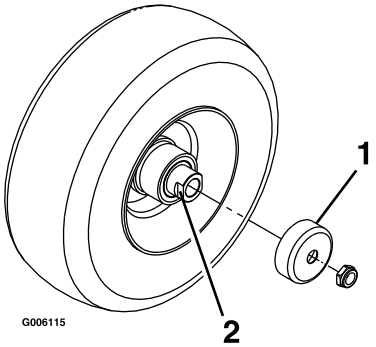


**Obrázek 53**

1. Ochranný kryt
2. Distanční matice s ploškami pro klíč

6. Demontujte distanční matici ze sestavy hřídele v otočném kole.

   **Poznámka:** Distanční matice jsou k hřídeli zajištěny pomocí prostředku na zajištění závitů.
7. Demontujte hřídel (s druhou distanční maticí stále namontovanou na ní) ze sestavy kola.
8. Vypačte těsnění a zkontrolujte, zda ložiska nejsou opotřebená nebo poškozená, a v případě potřeby je vyměňte.
9. Do ložisek aplikujte univerzální mazivo.
10. Do kola vložte jedno ložisko a jedno nové těsnění.
11. Pokud na sestavě hřídele chybí obě distanční matice, na jednu z nich naneste prostředek na zajištění závitů a matici našroubujte na hřídel tak, aby plošky pro klíč směřovaly ven.

    **Poznámka:** Distanční matici nešroubujte až na úplný konec hřídele. Od vnějšího povrchu distanční matice ke konci hřídele uvnitř matice ponechejte přibližně 3 mm.
12. Montážní celek matice a hřídele vložte do kola ze strany s novým těsněním a ložiskem.

13. Otočte otevřený konec kola směrem nahoru a vyplňte prostor uvnitř kola kolem hřídele univerzálním mazivem.
14. Do kola vložte druhé ložisko a nové těsnění.
15. Na druhou distanční matici naneste prostředek na zajištění závitů a našroubujte ji na hřídel tak, aby plošky pro klíč směřovaly ven.
16. Matici utáhněte na utahovací moment 8 až 9 Nm (75 až 80 in-lb), povolte ji a znovu utáhněte na utahovací moment 2 až 3 Nm (20 až 25 in-lb).

    **Poznámka:** Ujistěte se, že hřídel ze žádné matice nevyčnívá.
17. Na náboj kola nasaďte ochranné kryty a vložte kolo do vidlice otočného kola.
18. Namontujte šroub otočného kola a zcela utáhněte matici.

***Důležité:*** **Aby nedošlo k poškození těsnění a ložiska, často kontrolujte seřízení ložiska. Otočným kolem zatočte. Kolo se nesmí volně otáčet (o více než 1 nebo 2 otáčky) ani nesmí mít boční vůli. Pokud se kolo volně otáčí, nastavte utahovací moment na distanční matici tak, aby byl patrný mírný odpor. Naneste další vrstvu prostředku na zajištění závitů.**

# *Údržba motoru*

## Bezpečnost při údržbě motoru

- Před kontrolou hladiny oleje a doplňováním oleje do klikové skříně vypněte motor.
- Nepřibližujte ruce, nohy, obličej, jiné části těla ani oděv k tlumiči ani jiným horkým povrchům.

## Údržba vzduchového filtru

**Servisní interval:** Po každých 250 hodinách provozu (v prašném nebo špinavém prostředí provádějte častěji).

**Poznámka:** Pokud pracujete v extrémně prašném nebo písčitém prostředí, filtry kontrolujte častěji.

### Vyjmutí vzduchového filtru

1. Zaparkujte stroj na rovném povrchu, vypněte ovládací spínač žacích nožů (PTO) a zatáhněte parkovací brzdu.
2. Před opuštěním místa obsluhy vypněte motor, vytáhněte klíč a počkejte, dokud se nezastaví všechny pohybující se součásti.
3. Uvolněte západky na vzduchovém filtru a stáhněte kryt vzduchového filtru z tělesa vzduchového filtru (Obrázek 54).
4. Očistěte vnitřní stranu krytu vzduchového filtru stlačeným vzduchem.
5. Opatrně vysuňte filtr z tělesa vzduchového filtru (Obrázek 54).

   **Poznámka:** Dejte pozor, abyste filtrem nenarazili do boční strany tělesa.
6. Přesvědčte se, zda filtr není poškozený – zkontrolujte filtr pohledem proti jasnému světlu, které filtr zvenčí osvítí.

   **Poznámka:** Díry ve filtru se budou jevit jako jasné body. Je-li filtr poškozen, zlikvidujte jej.

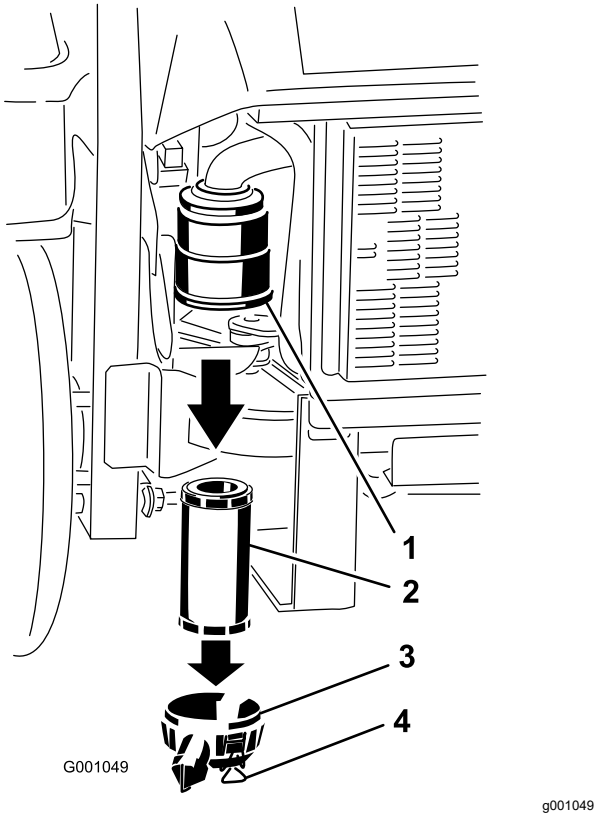


**Obrázek 54**

1. Těleso vzduchového filtru
2. Vzduchový filtr
3. Plášť vzduchového filtru
4. Západky

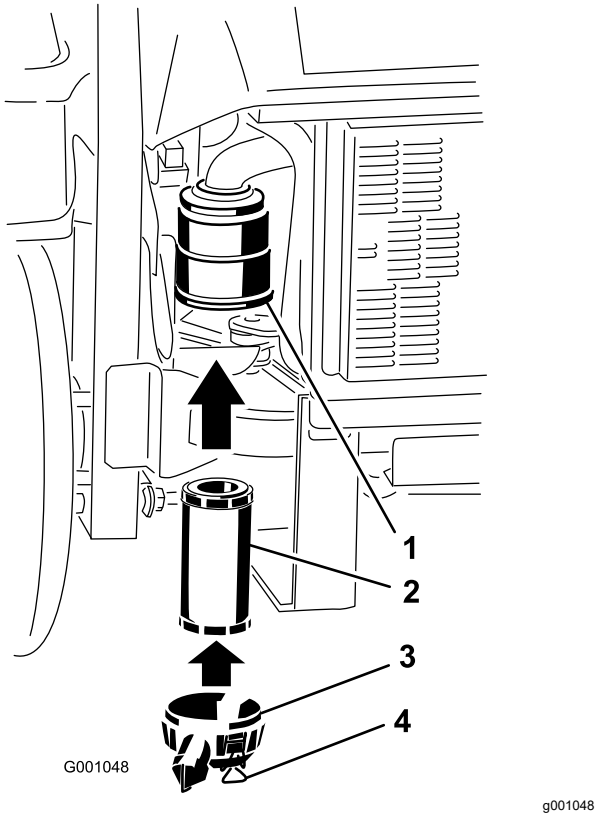


**Obrázek 55**

1. Těleso vzduchového filtru
2. Vzduchový filtr
3. Plášť vzduchového filtru
4. Západky

## Montáž vzduchového filtru

1. Pokud instalujete nový filtr, zkontrolujte, zda nebyl při přepravě poškozen. Nepoužívejte poškozené filtrační vložky.
2. Opatrně zasuňte filtr do tělesa filtru (Obrázek 55).

   **Poznámka:** Zatlačením na vnější okraj filtru při instalaci zajistěte, aby se filtr zcela usadil.

   ***Důležité:*** **Netlačte na měkkou vnitřní část filtru.**
3. Nasaďte kryt vzduchového filtru a upevněte západky (Obrázek 55).

# Výměna motorového oleje

**Servisní interval:** Při každém použití nebo denně—Zkontrolujte hladinu motorového oleje.

Po prvních 50 hodinách—Vyměňte motorový olej.

Po každých 100 hodinách provozu—Vyměňte motorový olej.

Po prvních 50 hodinách—Vyměňte filtr motorového oleje.

Po každých 200 hodinách provozu—Vyměňte filtr motorového oleje.

## Specifikace motorového oleje

**Typ oleje:** Vysoce kvalitní detergentní olej pro vznětové motory s klasifikací API CJ-4 nebo vyšší. S doporučenými oleji nepoužívejte speciální přísady.

**Objem klikové skříně:** 3,7 l

**Viskozita:** viz následující tabulka.

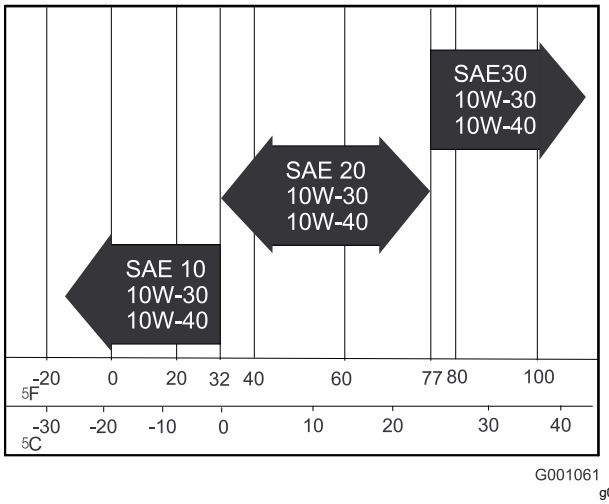


**Obrázek 56**

## Kontrola hladiny motorového oleje

**Poznámka:** Olej kontrolujte při studeném motoru.

1. Zaparkujte stroj na rovném povrchu, vypněte ovládací spínač žacích nožů (PTO) a zatáhněte parkovací brzdu.
2. Před opuštěním místa obsluhy vypněte motor, vytáhněte klíč a počkejte, dokud se nezastaví všechny pohybující se součásti.
3. Zkontrolujte hladinu motorového oleje (Obrázek 57).

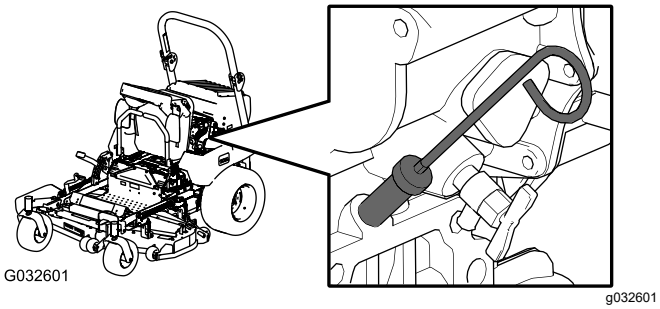


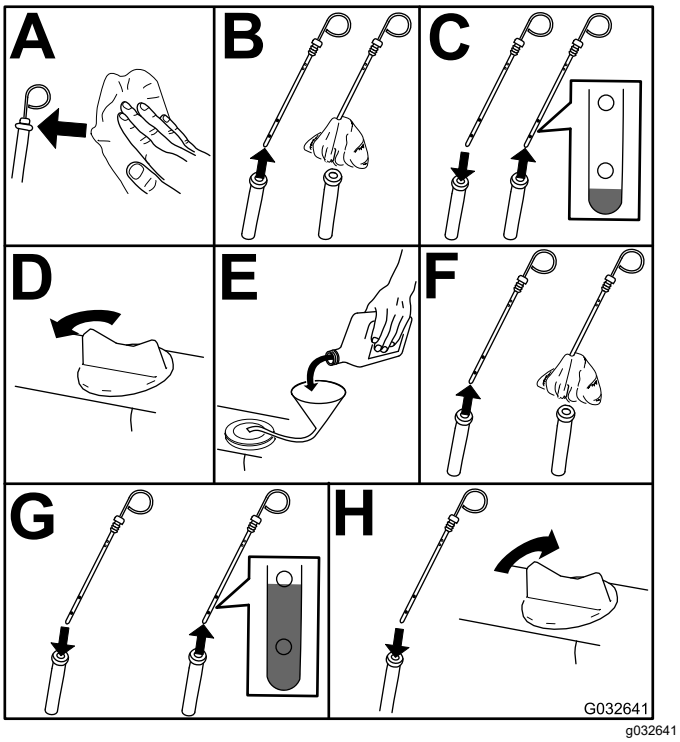


**Obrázek 57**

4. Nastartujte motor, nechejte jej pracovat na volnoběh po dobu 5 minut, pak motor vypněte, počkejte 3 minuty a zkontrolujte hladinu motorového oleje. V případě potřeby doplňte olej po značku HORNÍ HLADINY na měrce.

   ***Důležité:*** **Hladina motorového oleje musí být mezi značkou horní a dolní meze na olejové měrce. Pokud tomu tak není, hrozí nebezpečí poškození motoru.**

   ***Důležité:*** **Olej doplňujte velmi pomalu a nezakrývejte vstup plnicího otvoru (obrázek 40). Pokud budete olej doplňovat příliš rychle nebo otvor zakryjete, olej se může nahromadit a znečistit přívodní otvory vzduchu, což by vedlo k poškození motoru.**

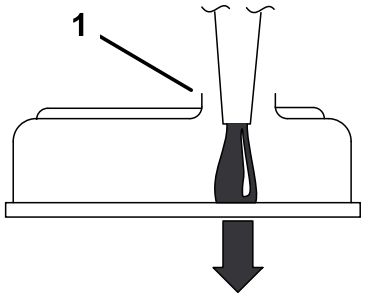


G000955

g000955

**Obrázek 58**

1. Všimněte si vůle ponechané v plnicím otvoru.

## Vypouštění motorového oleje

1. Spusťte motor a nechte jej pět minut běžet.

   **Poznámka:** Olej se tím zahřeje a bude snadněji vytékat.

2. Zaparkujte stroj na rovném povrchu, vypněte ovládací spínač žacích nožů (PTO) a zatáhněte parkovací brzdu.
3. Před opuštěním místa obsluhy vypněte motor, vytáhněte klíč a počkejte, dokud se nezastaví všechny pohybující se součásti.

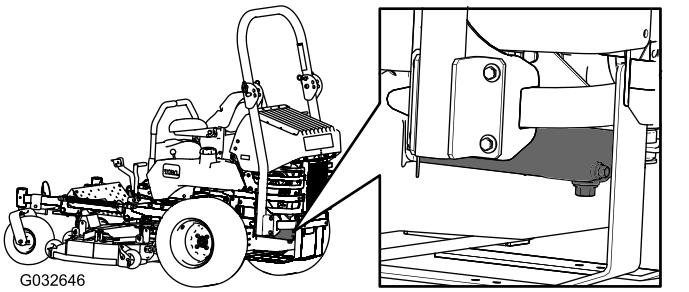


g032646

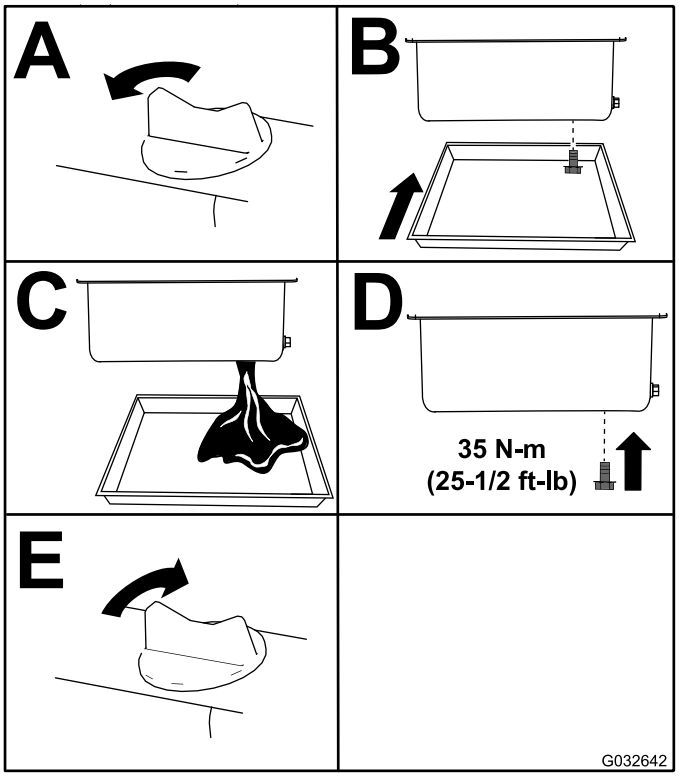


g032642

**Obrázek 59**

**Poznámka:** Použitý olej odevzdejte do recyklačního střediska.

## Výměna filtru motorového oleje

1. Vypusťte olej z motoru; viz Vypouštění motorového oleje (strana 50).
2. Vyměňte filtr motorového oleje (Obrázek 60).

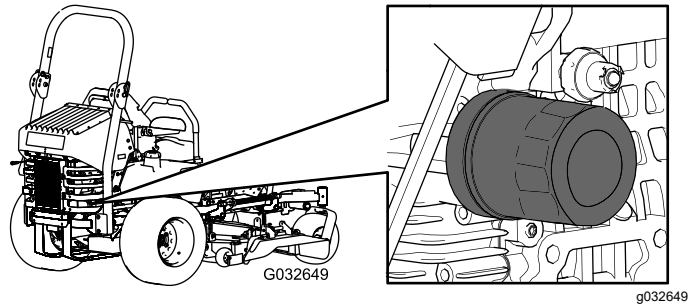


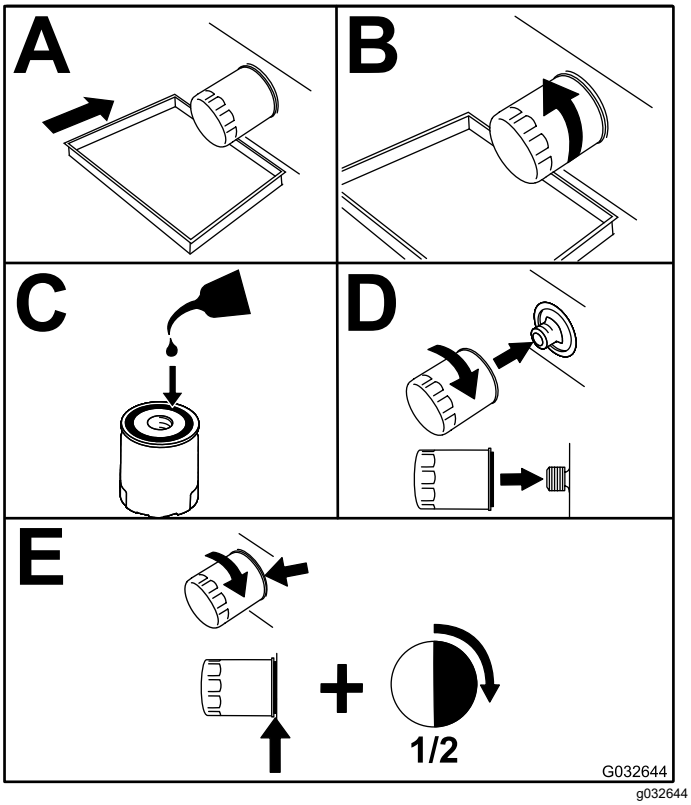


**Obrázek 60**

3. Doplňte olej, viz Doplňování motorového oleje (strana 51).

## Výměna motorového oleje

**Servisní interval:** Po prvních 50 hodinách

Po každých 100 hodinách provozu

1. Spusťte motor a nechte jej pět minut běžet.

   **Poznámka:** Olej se tím zahřeje a bude snadněji vytékat.

2.

3. Zaparkujte stroj na rovném povrchu, vypněte ovládací spínač žacích nožů (PTO) a zatáhněte parkovací brzdu.

4. Před opuštěním místa obsluhy vypněte motor, vytáhněte klíč a počkejte, dokud se nezastaví všechny pohybující se součásti.

5. Pod vypouštěcí otvor oleje umístěte vhodnou nádobu. Demontujte vypouštěcí zátku a vypusťte veškerý olej (Obrázek 61).

6. Z horní části motoru sejměte uzávěr plnicího otvoru oleje (Obrázek 63).

   **Poznámka:** Tím dojde k rychlejšímu vypuštění oleje.

7. Namontujte vypouštěcí zátku a utáhněte ji na utahovací moment 35 Nm.

   **Poznámka:** Použitý olej odevzdejte do recyklačního střediska.

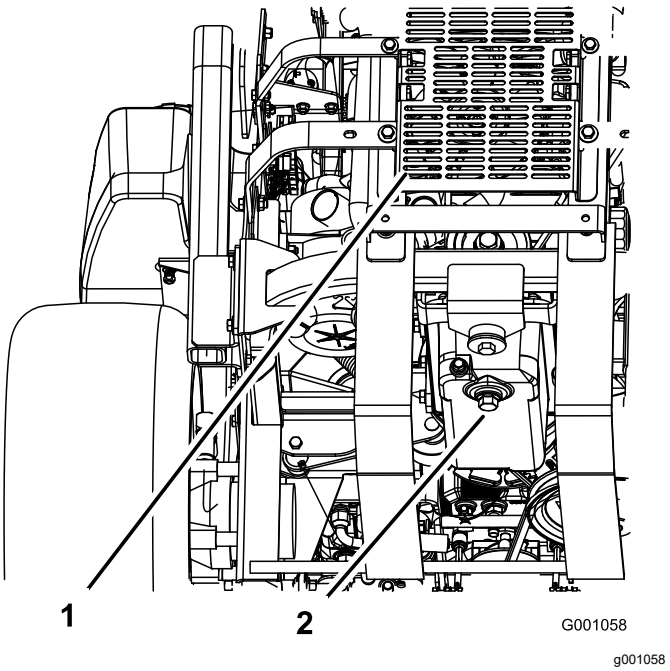


**Obrázek 61**

1. Zadní část vozidla
2. Vypouštěcí zátka

## Doplňování motorového oleje

1. Vyklopte sedadlo dopředu a demontujte přední panel motoru (Obrázek 62).

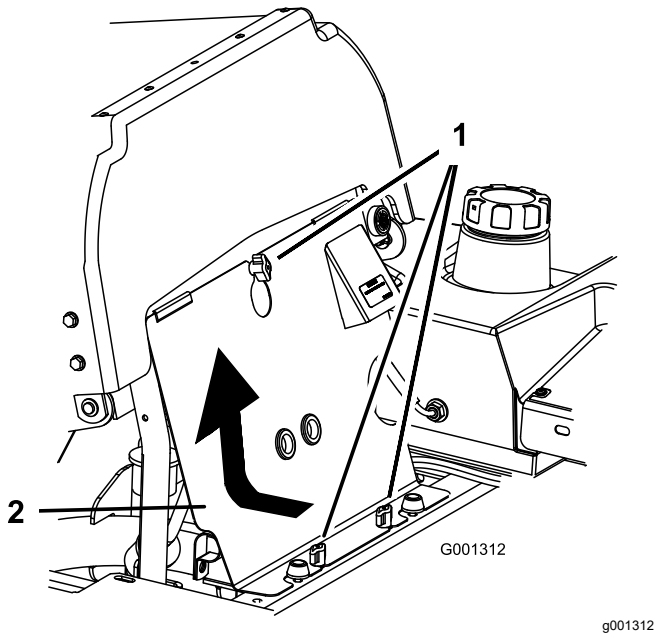


**Obrázek 62**

1. Knoflík
2. Přední panel motoru

2. Demontujte uzávěr plnicího otvoru oleje a vytáhněte měrku (Obrázek 63).

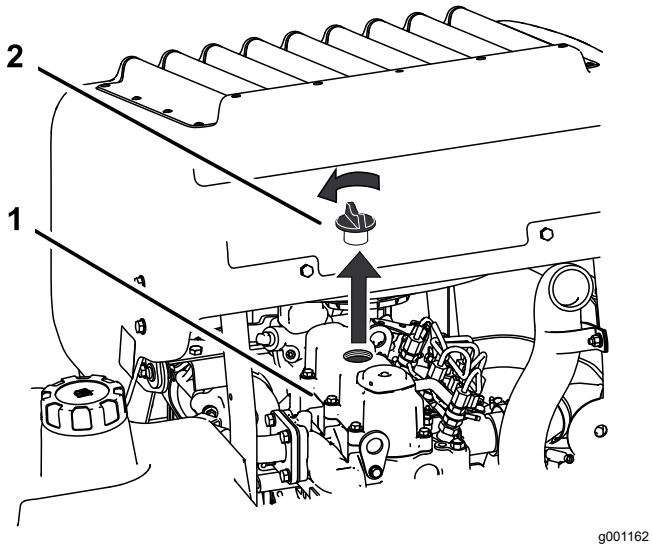


**Obrázek 63**

1. Motor
2. Uzávěr plnicího otvoru oleje

3. Pomocí hadice a nálevky doplňte olej do motoru (Obrázek 64).
4. Olej doplňujte pomalu a pomocí měrky často kontrolujte, kdy hladina dosáhne horního otvoru na měrce. Údaje o správném typu a viskozitě oleje pro použití v různých teplotních podmínkách jsou uvedeny v části Specifikace motorového oleje (strana 48).

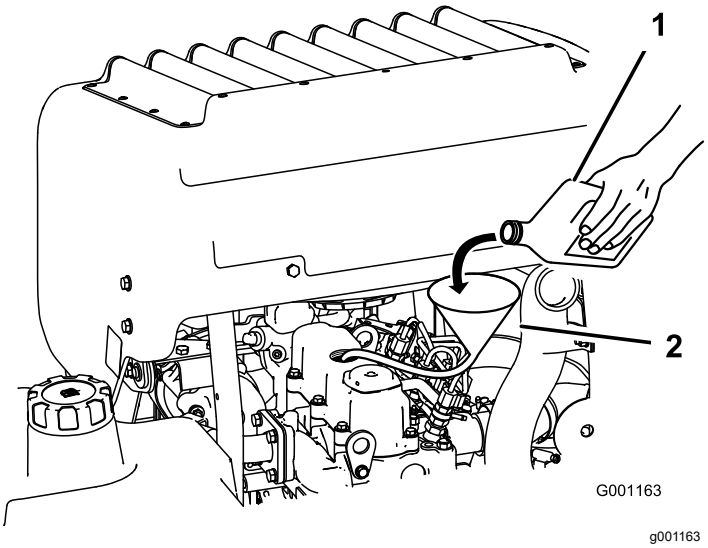


**Obrázek 64**

1. Motorový olej
2. Nálevka a hadice

***Důležité:*** **Olej doplňujte velmi pomalu a nezakrývejte vstup plnicího otvoru (Obrázek 65). Pokud budete olej doplňovat příliš rychle nebo otvor zakryjete, olej se může nahromadit a znečistit přívodní otvory vzduchu, což by vedlo k poškození motoru.**

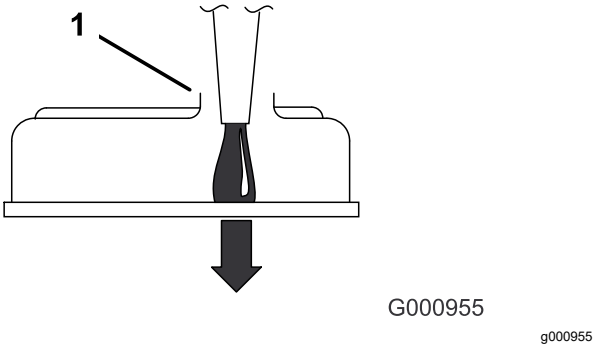


**Obrázek 65**

1. Všimněte si vůle ponechané v plnicím otvoru.

5. Měrku oleje zasuňte zpět a namontujte přední panel motoru.
6. Nastartujte motor a nechejte jej pracovat přibližně 5 minut ve volnoběžných otáčkách.
7. Vypněte motor.
8. Počkejte 3 minuty a pak hladinu oleje zkontrolujte.
9. V případě potřeby olej doplňte, aby hladina dosáhla horního otvoru na měrce.
10. Zasuňte měrku zpět, nasaďte uzávěr plnicího otvoru a namontujte přední panel motoru.
11. Zkontrolujte možné netěsnosti.

***Důležité:*** **Nenalévejte do klikové skříně příliš mnoho oleje, neboť by mohlo dojít k poškození motoru.**

# *Údržba palivového systému*

**⚠ NEBEZPEČÍ**

**Za určitých podmínek je palivo extrémně hořlavé a vysoce výbušné. Požár nebo výbuch způsobený palivem může popálit vás i jiné osoby a způsobit škody na majetku.**

**Kompletní seznam bezpečnostních opatření souvisejících s palivem naleznete v části** **Doplnění paliva (strana 20)****.**

# Údržba palivového filtru a odlučovače vody

**Servisní interval:** Po každých 40 hodinách provozu—Vypusťte vodu z odlučovače.

Po každých 400 hodinách provozu/Každý rok (podle toho, co nastane dříve)—Vyměňte palivový filtr (v prašném nebo špinavém prostředí provádějte častěji).

## Vypuštění odlučovače vody

1. Zaparkujte stroj na rovném povrchu, vypněte ovládací spínač žacích nožů a zatáhněte parkovací brzdu.
2. Před opuštěním místa obsluhy vypněte motor, vytáhněte klíč a počkejte, dokud se nezastaví všechny pohybující se součásti.
3. Odlučovač vody naleznete v levé zadní části stroje.
4. Pod odlučovač vody umístěte vypouštěcí nádobu.
5. Vypouštěcí ventil na odlučovači vody otevřete přibližně o 1 otáčku, aby mohla uniknout voda a jiné nečistoty (Obrázek 66).
6. Vypouštěcí ventil zavřete, jakmile vytéká pouze motorová nafta (Obrázek 66).

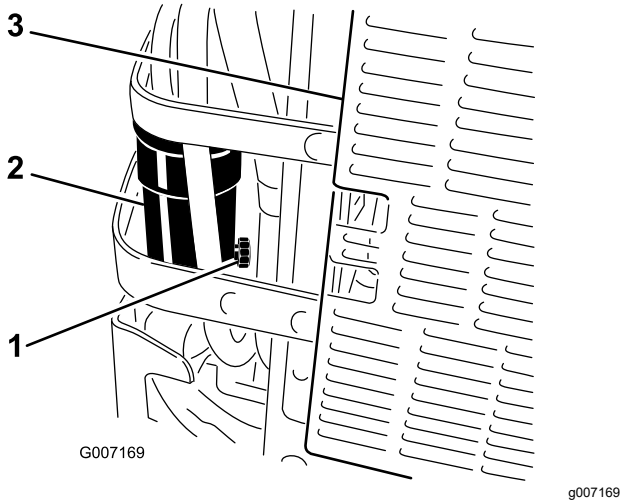


**Obrázek 66**

1. Vypouštěcí ventil
2. Odlučovač vody
3. Zadní část stroje

## Výměna palivového filtru

Nikdy nemontujte zpět znečištěný palivový filtr, který jste vyjmuli z palivového potrubí.

1. Nechejte stroj zcela vychladnout.
2. Zaparkujte stroj na rovném povrchu, vypněte ovládací spínač žacích nožů a zatáhněte parkovací brzdu.
3. Před opuštěním místa obsluhy vypněte motor, vytáhněte klíč a počkejte, dokud se nezastaví všechny pohybující se součásti.
4. Zavřete uzavírací ventil paliva (Obrázek 67).
5. Povolte dvě hadicové svorky a odpojte palivové potrubí od palivového filtru (Obrázek 67).
6. Namontujte nový filtr. Připojte palivová vedení k palivovému filtru a namontujte dvě hadicové svorky (Obrázek 67).
7. Palivový uzavírací ventil otevřete.
8. Nastartujte motor a zkontrolujte, zda nedochází k úniku kapaliny.

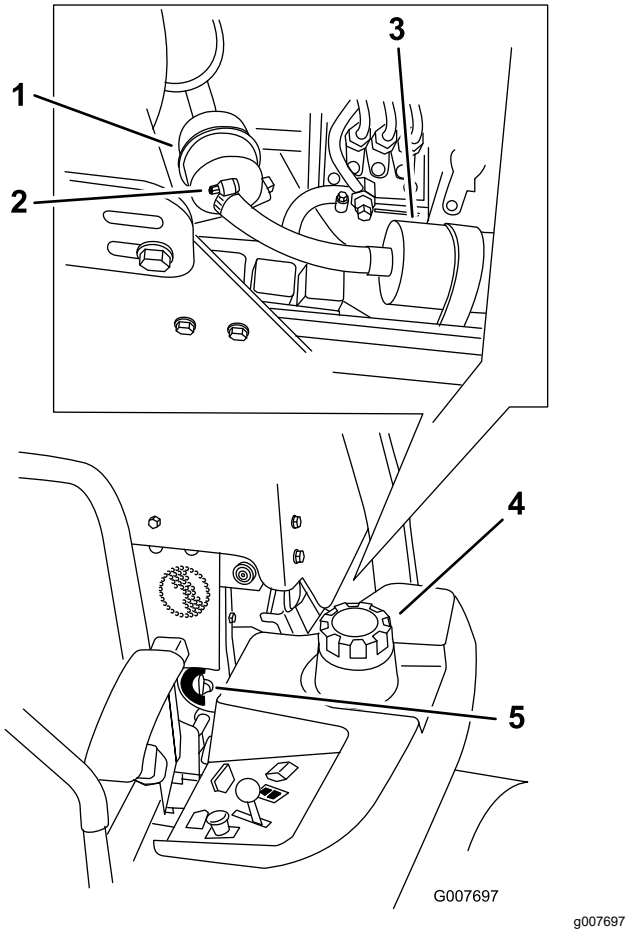


**Obrázek 67**

1. Palivový filtr
2. Hadicová svorka
3. Palivové čerpadlo
4. Levá strana stroje
5. Uzavírací ventil paliva

# Údržba palivové nádrže

Palivovou nádrž se nepokoušejte vypouštět. Vypouštění palivové nádrže a údržbu jakýchkoli součástí palivového systému může provádět pouze autorizované servisní středisko.

# *Údržba elektrického systému*

## Bezpečnost při práci s elektrickým systémem

- Před opravou odpojte akumulátor. Jako první odpojte záporný vývod a jako poslední kladný vývod. Jako první připojte kladný vývod a jako poslední záporný vývod.
- Akumulátor dobíjejte v dobře větraném prostoru a v dostatečné vzdálenosti od zdroje jiskření nebo ohně. Před připojením nebo odpojením akumulátoru nejprve odpojte nabíječku. Noste ochranný oděv a používejte izolované nářadí.

## Údržba akumulátoru

**Servisní interval:** Každý měsíc

### Vyjmutí akumulátoru

**⚠ DŮLEŽITÉ UPOZORNĚNÍ**

**Svorky akumulátoru a kovové nástroje mohou způsobit zkrat při kontaktu s kovovými součástmi, a tím způsobit jiskření. Jiskry by mohly vyvolat explozi plynů z akumulátoru a následné zranění osob.**

- **Při vyjímání nebo montáži akumulátoru dbejte na to, aby se vývody akumulátoru nedotýkaly žádných kovových částí stroje.**
- **Dejte pozor, abyste kovovým nástrojem nezkratovali vývody akumulátoru proti kovovým částem stroje.**

**⚠ DŮLEŽITÉ UPOZORNĚNÍ**

**Nesprávné odpojení kabelů od akumulátoru může zapříčinit poškození stroje a kabelů a vznik jiskření. Jiskry mohou vyvolat explozi plynů z akumulátoru a způsobit následné zranění osob.**

- **Vždy odpojujte nejprve záporný (černý) kabel akumulátoru a teprve potom kladný (červený) kabel akumulátoru.**
- **Vždy připojujte nejdříve kladný (červený) kabel akumulátoru a potom záporný (černý) kabel.**

1. Zaparkujte stroj na rovném povrchu, vypněte ovládací spínač žacích nožů (PTO) a zatáhněte parkovací brzdu.
2. Před opuštěním místa obsluhy vypněte motor, vytáhněte klíč a počkejte, dokud se nezastaví všechny pohybující se součásti.
3. Demontujte akumulátor, viz Obrázek 68.

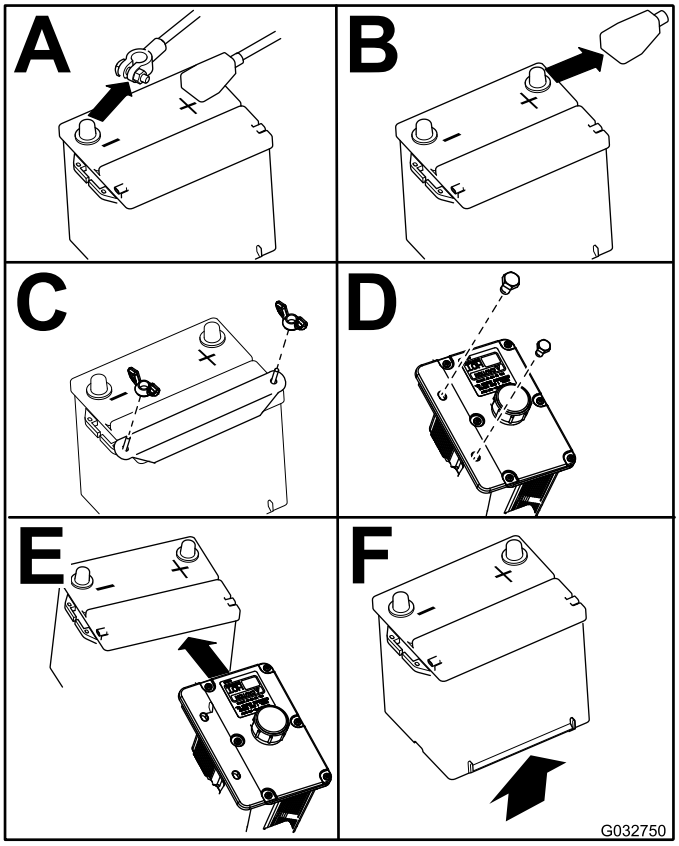


g032750

**Obrázek 68**

### Dobíjení akumulátoru

**⚠ DŮLEŽITÉ UPOZORNĚNÍ**

**Při nabíjení akumulátoru vznikají plyny, které mohou explodovat.**

**V blízkosti akumulátoru nikdy nekuřte a uchovávejte jej v dostatečné vzdálenosti od jisker a otevřeného ohně.**

***Důležité:*** **Akumulátor vždy udržujte v plně nabitém stavu (při specifické hustotě elektrolytu 1,265). Toto je obzvláště důležité proto, aby nedošlo k poškození akumulátoru při teplotě nižší než 0 °C.**

1. Vyjměte akumulátor z rámu, viz Vyjmutí akumulátoru (strana 55).

2. Nabíjejte akumulátor 10 až 15 minut proudem o hodnotě 25 až 30 A nebo 30 minut proudem o hodnotě 10 A.

   **Poznámka:** Akumulátor nepřebíjejte.

3. Jakmile bude akumulátor zcela nabitý, odpojte nabíječku od elektrické zásuvky a potom kabely nabíječky od vývodů akumulátoru (Obrázek 69).

4. Namontujte akumulátor do stroje a připojte kabely akumulátoru; viz Montáž akumulátoru (strana 56).

   **Poznámka:** Nespouštějte motor stroje bez připojeného akumulátoru, došlo by tím k poškození elektrických obvodů.

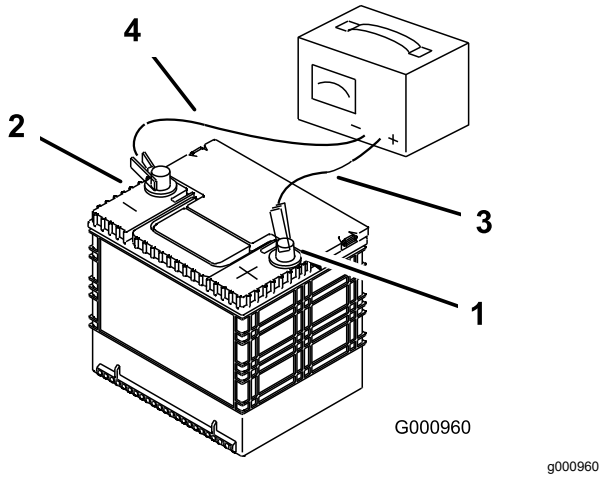


**Obrázek 69**

1. Kladný (+) vývod akumulátoru
2. Záporný (–) vývod akumulátoru
3. Červený (+) vodič nabíječky
4. Černý (–) vodič nabíječky

## Montáž akumulátoru

**Poznámka:** Umístěte akumulátor do přihrádky tak, aby vývody byly na opačné straně od nádrže hydraulické kapaliny (Obrázek 70).

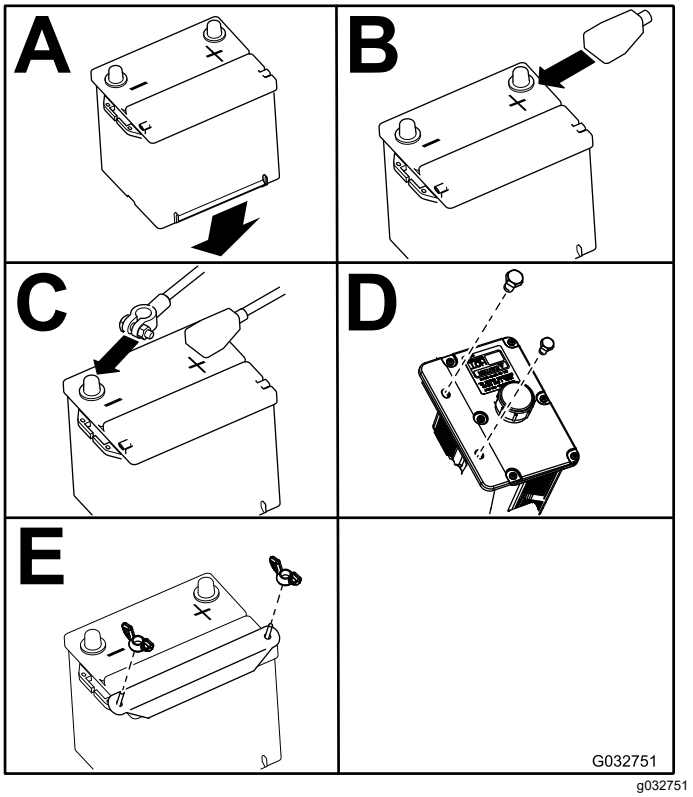


**Obrázek 70**

# Údržba pojistek

Elektrický systém je chráněn pojistkami Nevyžaduje žádnou údržbu. Pokud se však spálí pojistka, přesvědčte se, zda není poškozena některá součást nebo obvod či zda nedošlo ke zkratu.

1. Uvolněte západku kapoty motoru a zvedněte kapotu motoru, abyste získali přístup k držáku pojistek (Obrázek 71).
2. Chcete-li pojistky vyměnit, vyjměte je vytažením.
3. Nainstalujte novou pojistku (Obrázek 71).

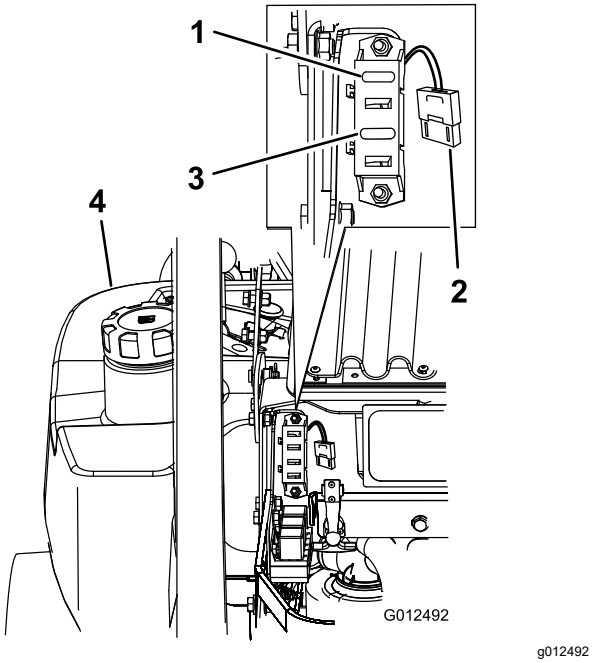


**Obrázek 71**

1. Zapalování – 30 A (F1)
2. Ventilátor chladiče – 50 A (velká pojistka pro vysoké zatížení)
3. Spojka – 10 A (F3)
4. Levá palivová nádrž

# *Údržba hnací soustavy*

## Kontrola bezpečnostního pásu

**Servisní interval:** Při každém použití nebo denně

Přesvědčte se, zda není opotřebený či pořezaný bezpečnostní pás a zda správně pracuje navíječ a přezka. Je-li bezpečnostní pás poškozený, vyměňte jej.

## Seřízení pojezdu

Stroj je vybaven knoflíkem pro seřízení pojezdu, který se nachází pod sedadlem.

***Důležité:*** **Před seřizováním pojezdu nastavte neutrální polohu páky a neutrální polohu hydraulického čerpadla; viz Nastavení neutrální polohy ovládací rukojeti (strana 68) a Nastavení neutrální polohy hydraulického čerpadla (strana 71).**

1. Vypněte ovládací spínač žacích nožů (PTO).
2. Najeďte na otevřenou rovnou plochu a přesuňte ovládací páky pojezdu do polohy ZÁMKU NEUTRÁLU.
3. Přesuňte ovladač škrticí klapky doprostřed mezi polohy RYCHLÝ CHOD a POMALÝ CHOD.
4. Posuňte obě ovládací páky dopředu o stejnou vzdálenost.
5. Sledujte, jakým směrem se stroj pohybuje.
6. Zatáhněte parkovací brzdu, vypněte motor a vytáhněte klíč.
7. Odjistěte sedadlo a vyklopte je dopředu, abyste získali přístup ke knoflíku pojezdu.
8. Podle potřeby nastavte knoflík pojezdu.

   **Poznámka:** Levá a pravá strana stroje se určuje z pohledu obsluhy z běžné pracovní pozice.

   - Pokud se stroj stáčí doprava, otočte knoflík směrem k levé straně stroje, viz Obrázek 72.
   - Pokud se stroj stáčí doleva, otočte knoflík směrem k pravé straně stroje, viz Obrázek 72.
9. V nastavování pokračujte, dokud nedosáhnete správného směru pojezdu.

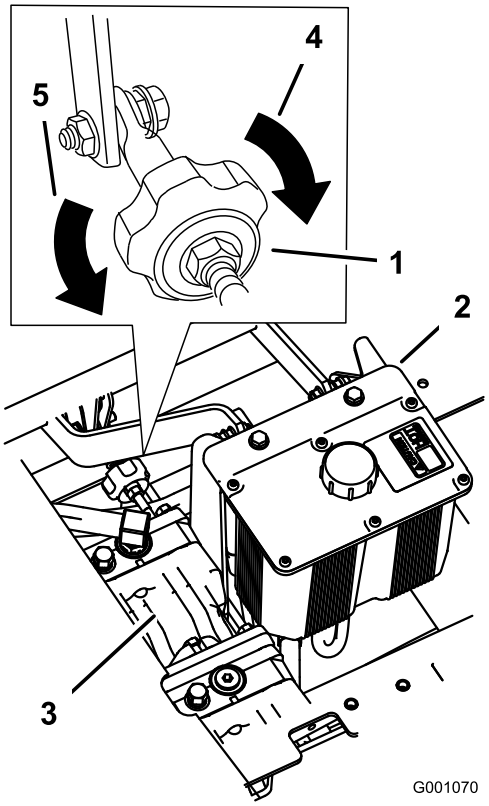


**Obrázek 72**

1. Knoflík pojezdu
2. Hydraulická nádrž
3. Hydraulická čerpadla
4. Otočte tímto směrem pro seřízení pojezdu doprava.
5. Otočte tímto směrem pro seřízení pojezdu doleva.

# Kontrola tlaku v pneumatikách

**Servisní interval:** Po každých 50 hodinách provozu/Každý měsíc (podle toho, co nastane dříve)

Tlak v pneumatikách předních i zadních kol udržujte na hodnotě 0,9 bar. Nerovnoměrný tlak v pneumatikách může zapříčinit nerovnoměrné sekání. Nejpřesnější údaj o tlaku získáte při kontrole studených pneumatik.

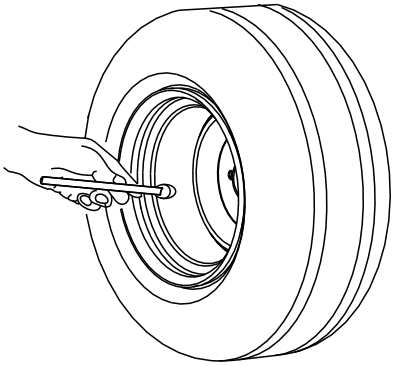


**Obrázek 73**

# Kontrola upevňovacích matic kol

Zkontrolujte upevňovací matice kol a utáhněte je na utahovací moment 122 až 129 Nm (90 až 95 ft-lb).

# Utahovací moment korunové matice náboje kola

**Servisní interval:** Po prvních 100 hodinách
Po každých 500 hodinách provozu poté

1. Vyjměte závlačku.
2. Korunovou matici utáhněte na utahovací moment 319 Nm (235 ft-lb).
3. Dále matici pomalu utahujte natolik, aby se další drážka vyrovnala s příčným otvorem v hřídeli motoru kola.
4. Zasuňte závlačku a ohněte jednu její část přes konec hřídele.

**Poznámka:** Na náboj kola nenanášejte prostředek proti zadírání.

# Nastavení ložiska otočného kola

**Servisní interval:** Po každých 500 hodinách provozu/Každý rok (podle toho, co nastane dříve)

1. Zaparkujte stroj na rovném povrchu, vypněte ovládací spínač žacích nožů (PTO) a zatáhněte parkovací brzdu.
2. Před opuštěním místa obsluhy vypněte motor, vytáhněte klíč a počkejte, dokud se nezastaví všechny pohybující se součásti.

3. Z otočného kola odstraňte protiprachový kryt a utáhněte pojistnou matici (Obrázek 74).
4. Utáhněte pojistnou matici natolik, aby se pérové podložky zploštily, potom povolením o ¼ otáčky správně nastavte předpětí ložisek (Obrázek 74).

   ***Důležité:*** **Ujistěte se, že jsou pérové podložky správně nainstalovány, viz Obrázek 74.**
5. Nasaďte protiprachový kryt (Obrázek 74).

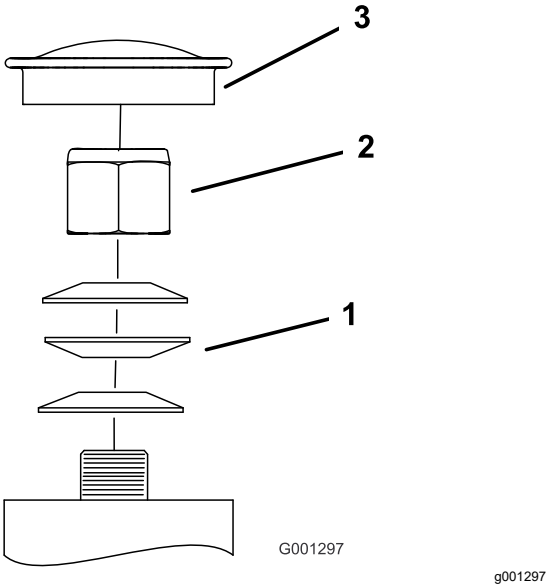


**Obrázek 74**

1. Pérové podložky
2. Pojistná matice
3. Protiprachový kryt

# Údržba převodovky

## Kontrola hladiny oleje v převodovce

**Servisní interval:** Po každých 100 hodinách provozu

Používejte syntetický převodový olej SAE 75W-90.

1. Zaparkujte stroj na rovném povrchu, vypněte ovládací spínač žacích nožů a zatáhněte parkovací brzdu.
2. Před opuštěním místa obsluhy vypněte motor, vytáhněte klíč a počkejte, dokud se nezastaví všechny pohybující se součásti.
3. Ze skříně převodovky demontujte boční nebo zadní zátku (Obrázek 75).
4. Olej by měl sahat až k otvoru převodovky.
5. V případě potřeby doplňte olej na správnou hladinu.

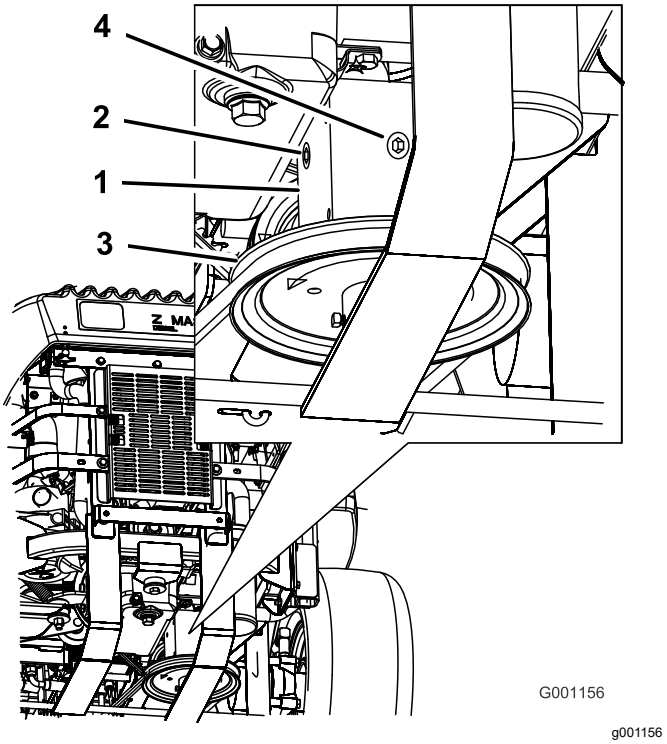


**Obrázek 75**

1. Převodovka
2. Boční zátka
3. Řemenice
4. Zadní zátka

## Výměna převodového oleje

**Servisní interval:** Po prvních 100 hodinách

Každý rok

Chcete- li vyměnit převodový olej, kontaktujte autorizovaného servisního prodejce.

# Seřízení elektrické spojky

**Servisní interval:** Po každých 500 hodinách provozu

Spojka je nastavitelná, aby se zajistilo správné spínání a brzdění.

1. Zaparkujte stroj na rovném povrchu, vypněte ovládací spínač žacích nožů a zatáhněte parkovací brzdu.
2. Před opuštěním místa obsluhy vypněte motor, vytáhněte klíč a počkejte, dokud se nezastaví všechny pohybující se součásti.
3. Odjistěte sedadlo a vyklopte je dopředu.
4. Povolte knoflíky předního panelu motoru a panel sejměte.
5. Vytáhněte nahoru napínací kladku s pružinou hnacího řemene vývodového hřídele a sejměte řemen z řemenice spojky (Obrázek 76).

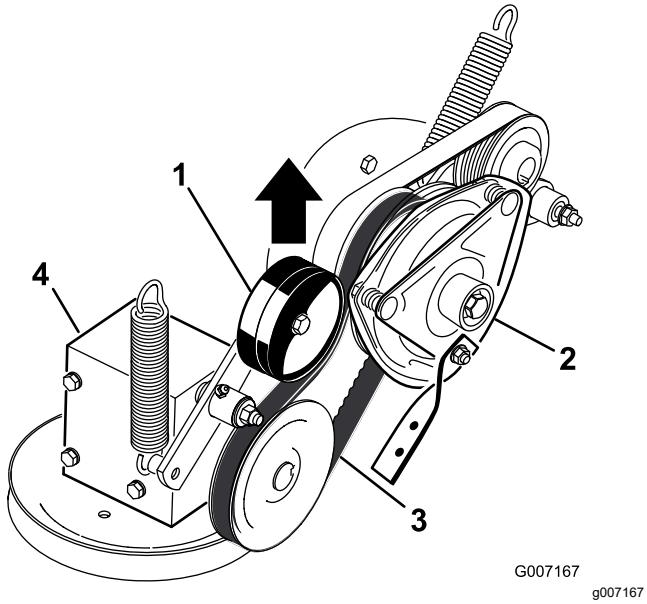


**Obrázek 76**

1. Napínací řemenice pod pružinou
2. Spojka
3. Hnací řemen vývodového hřídele
4. Převodovka

6. Odpojte elektrické připojení spojky (Obrázek 77).
7. Demontujte 2 šrouby, které upevňují pryžový pás spojky k rámu sekačky (Obrázek 77).
8. Demontujte středový šroub, který drží spojku na hřídeli motoru, a vyjměte spojku a pero (Obrázek 77).

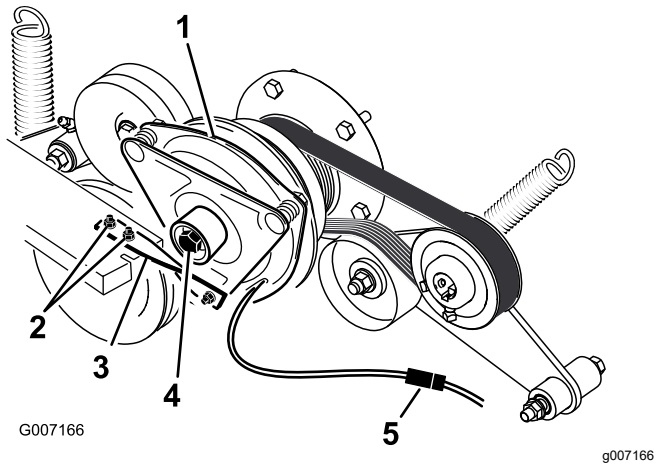


**Obrázek 77**

1. Spojka
2. 2 šrouby a matice pro pás spojky
3. Pryžový pás spojky
4. Středový šroub spojky
5. Elektrické připojení

9. Do kontrolního otvoru na boční straně sestavy vložte spárovou měrku (0,381 až 0,533 mm) (Obrázek 78).

**Poznámka:** Ujistěte se, že se nachází mezi třecími plochami kotvy a rotoru.

10. Utahujte pojistné matice, dokud nebude spárová měrka mírně váznout, ne však natolik, aby se v mezeře nemohla snadno pohybovat (Obrázek 78).
11. Zopakujte stejný postup u zbývajících drážek.
12. Znovu zkontrolujte jednotlivé drážky a nepatrně je seřiďte, dokud nebude spárová měrka mezi rotorem a kotvou ve velmi lehkém kontaktu.

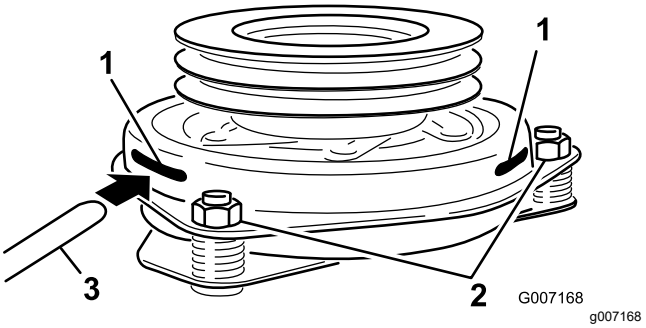


**Obrázek 78**

1. Drážka
2. Stavěcí matice
3. Spárová měrka

13. Pomocí pera namontujte spojku na hřídel motoru.
14. Na středový šroub naneste lepidlo na zajištění závitů.
15. Přidržte klikový hřídel v zadní části stroje, namontujte středový šroub a utáhněte jej na utahovací moment 68 Nm (Obrázek 77).
16. Pomocí 2 dříve odstraněných šroubů a matic namontujte na rám sekačky pryžový pás spojky (Obrázek 77).
17. Vytáhněte nahoru napínací kladku s pružinou hnacího řemene vývodového hřídele a nasaďte řemen na řemenici spojky (Obrázek 76).
18. Zapojte elektrické připojení spojky (Obrázek 77).
19. Namontujte přední panel motoru a utáhněte knoflíky.
20. Sklopte sedadlo dolů.

# *Údržba chladícího systému*

**⚠ NEBEZPEČÍ**

**Rotující hřídel a ventilátor mohou způsobit zranění.**

- **Při práci se strojem musí být všechny kryty na příslušném místě.**
- **Udržujte prsty, ruce a oděv v bezpečné vzdálenosti od rotujícího ventilátoru a hnacího hřídele.**
- **Před prováděním údržby vypněte motor a vytáhněte klíček ze zapalování.**

## Kontrola hladiny chladicí kapaliny motoru

**Servisní interval:** Při každém použití nebo denně

Po prvních 8 hodinách

Po každých 100 hodinách provozu

**Typ kapaliny:** 50/50 směs nemrznoucí kapaliny s prodlouženou životností/kapaliny DEX-Cool® a vody

**Objem chladicího systému:** 4,6 l

**Poznámka:** Nesnímejte uzávěr chladiče. Mohlo by dojít k nasátí vzduchu do chladicího systému.

1. Zaparkujte stroj na rovném povrchu, vypněte ovládací spínač žacích nožů a zatáhněte parkovací brzdu.
2. Před opuštěním místa obsluhy vypněte motor, vytáhněte klíč a počkejte, dokud se nezastaví všechny pohybující se součásti.
3. Odjistěte sedadlo a vyklopte je nahoru.
4. Hladinu v přepadové nádrži kontrolujte při studeném motoru. Kapalina musí dosahovat k výstupku na vnější straně přepadové nádrže (Obrázek 79).
5. Pokud je hladina chladicí kapaliny nízká, doplňte do přepadové nádrže 50/50 směs nemrznoucí kapaliny s prodlouženou životností/kapaliny DEX-Cool® a vody (Obrázek 79).
6. Přidejte 50/50 směs chladicí kapaliny do přepadové nádrže tak, aby její hladina sahala k rysce na nádrži (Obrázek 79).

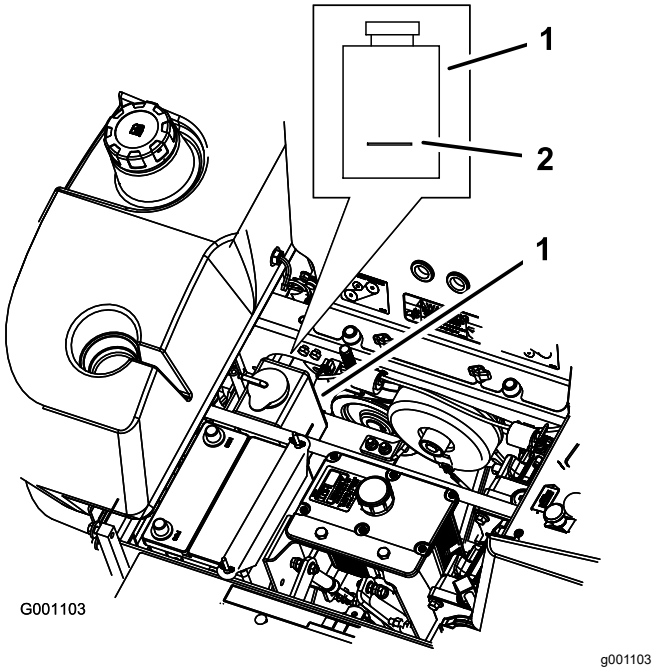


**Obrázek 79**

1. Přepadová nádrž nemrznoucí kapaliny
2. Ryska na straně přepadové nádrže

## Čištění chladiče hydraulické kapaliny a mřížky chladiče

**Servisní interval:** Při každém použití nebo denně

Mřížku chladiče a chladič oleje kontrolujte a čistěte před každým použitím. Případný nános trávy a jiných nečistot odstraňujte z chladiče oleje a mřížky chladiče pomocí stlačeného vzduchu (Obrázek 80).

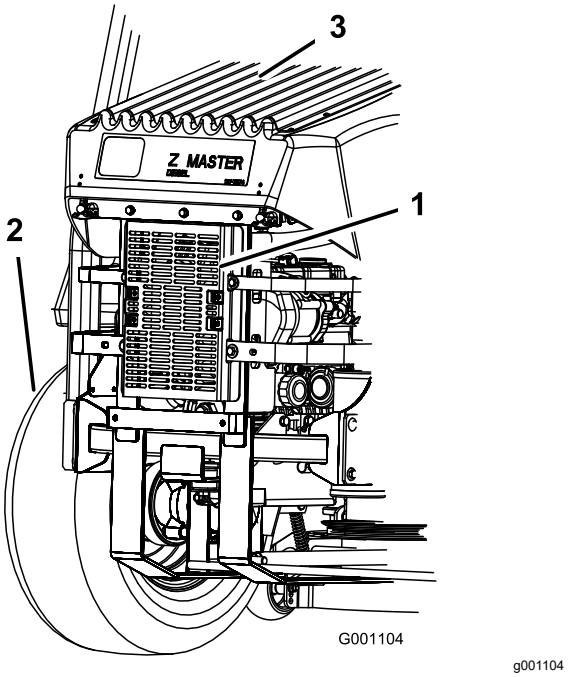


**Obrázek 80**

1. Chladič hydraulické kapaliny
2. Levá zadní pneumatika
3. Mřížka chladiče

# Výměna chladicí kapaliny motoru

**Servisní interval:** Každý rok

Chcete- li vyměnit chladicí kapalinu, kontaktujte autorizovaného servisního prodejce.

# *Údržba brzd*

## Seřízení parkovací brzdy

**Servisní interval:** Po každých 25 hodinách provozu

Po každých 200 hodinách provozu

1. Zaparkujte stroj na rovném povrchu, vypněte ovládací spínač žacích nožů (PTO) a zatáhněte parkovací brzdu.
2. Před opuštěním místa obsluhy vypněte motor, vytáhněte klíč a počkejte, dokud se nezastaví všechny pohybující se součásti.
3. Změřte délku pružiny (Obrázek 81).

   **Poznámka:** Mezi podložkami musí být vzdálenost 64 mm.
4. Je-li nutné seřízení, uvolněte parkovací brzdu, povolte pojistnou matici pod pružinou a nastavte matici přímo pod pružinou (Obrázek 81).
5. Otáčejte maticí, dokud nedosáhnete správné vzdálenosti.

   **Poznámka:** Otáčením matice ve směru hodinových ručiček délku pružiny zkrátíte, otáčením proti směru hodinových ručiček pružinu prodloužíte.
6. Přitáhněte obě matice k sobě.
7. Zatáhněte parkovací brzdu a znovu zkontrolujte délku pružiny.
8. Pokud je nutné provést seřízení, postupujte podle kroků uvedených výše.
9. Zmíněný postup zopakujte na druhé straně stroje.

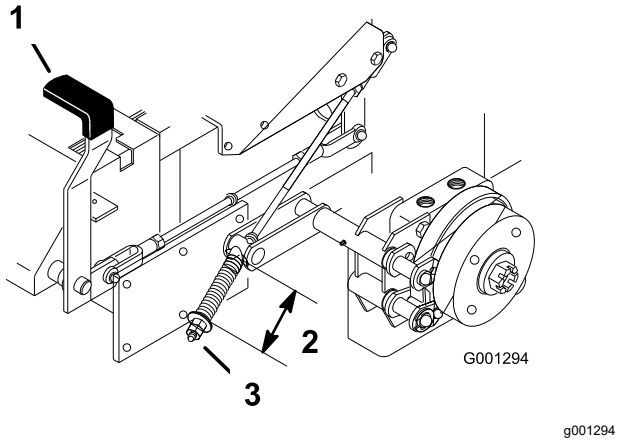


**Obrázek 81**

1. Brzdová páka v zatažené poloze
2. Pružina – 64 mm
3. Stavěcí matice a pojistná matice

# Údržba řemenů

## Kontrola řemenů

**Servisní interval:** Po každých 100 hodinách provozu

Je-li řemen opotřebený, vyměňte jej. Mezi známky opotřebení řemenu patří pískání při otáčení řemenu; při sečení trávy se sklouzávají žací nože; roztřepené hrany, stopy po spálení a praskliny na řemenu.

## Výměna řemenu sekačky

### Stroje s bočním výhozem

1. Zaparkujte stroj na rovném povrchu, vypněte ovládací spínač žacích nožů a zatáhněte parkovací brzdu.
2. Před opuštěním místa obsluhy vypněte motor, vytáhněte klíč a počkejte, dokud se nezastaví všechny pohybující se součásti.
3. Povolte spodní šroub, který upevňuje příčku sekací plošiny k sekací plošině; viz Uvolnění příčky sekací plošiny (strana 43).
4. Demontujte plechový kryt, viz Demontáž plechového krytu (strana 43).
5. Demontujte kryty řemene (Obrázek 82).

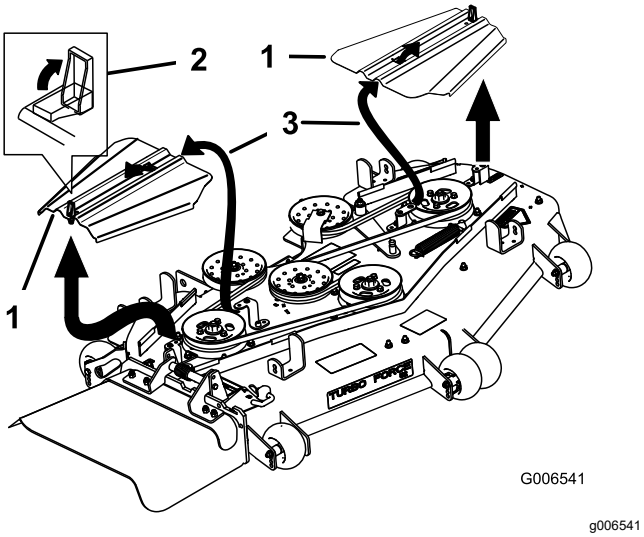


**Obrázek 82**

1. Kryt řemene
2. Západka
3. Zasuňte drážku do výstupku

6. Demontujte pružinu napínací řemenice.
7. Demontujte vodítko řemene na napínací řemenici pod pružinou, viz Obrázek 83.
8. Sejměte stávající řemen.
9. Na řemenice sekačky a řemenici převodovky pod motorem nasaďte nový řemen (Obrázek 83).

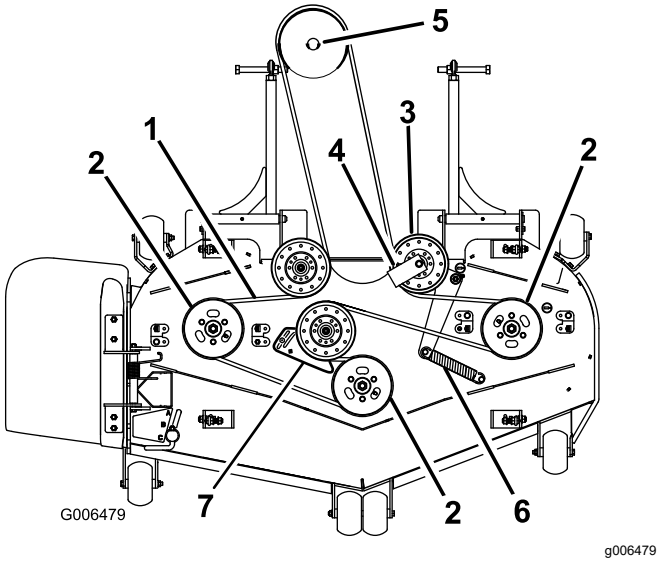


**Obrázek 83**

1. Řemen sekačky
2. Řemenice vřetena sekačky
3. Napínací řemenice pod pružinou
4. Vodítko řemenu v úhlu 45°
5. Řemenice převodovky
6. Pružina napínací řemenice
7. Deska napínací řemenice (pouze pro 183centimetrové/172palcové sekačky)

10. Na napínací řemenici pod pružinou namontujte vodítko řemenu pod úhlem 45°, viz Obrázek 83. Utáhněte šroub na utahovací moment 37 až 45 Nm.
11. Nasaďte pružinu napínací řemenice na 2 kolíky (Obrázek 83).
12. Zasunutím krytu do výčnělku nasaďte kryty řemene, namontujte šrouby a zavřete západky (Obrázek 84).

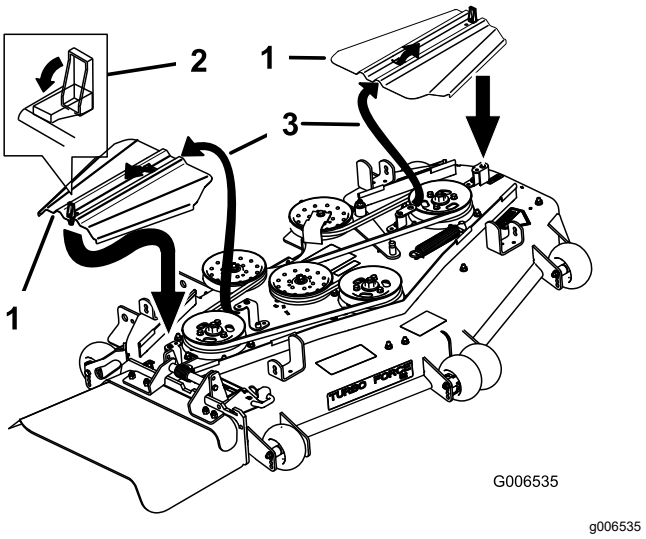


**Obrázek 84**

1. Kryt řemene
2. Západka
3. Zasuňte drážku do výstupku

13. Namontujte plechový kryt.
14. Utáhněte spodní šroub, který upevňuje příčku sekací plošiny k sekací plošině.

## Stroje se zadním výhozem

***Důležité:*** **Upevňovací prvky na krytech stroje musí po demontáži zůstat na krytech. Povolte všechny upevňovací prvky na všech krytech o několik otáček, aby kryty byly volné, ale zůstaly na místě. Poté je opět povolte, aby se kryty uvolnily. Tím zabráníte nežádoucímu vyšroubování šroubů z upevňovacích prvků.**

1. Zaparkujte stroj na rovném povrchu, vypněte ovládací spínač žacích nožů a zatáhněte parkovací brzdu.
2. Před opuštěním místa obsluhy vypněte motor, vytáhněte klíč a počkejte, dokud se nezastaví všechny pohybující se součásti.
3. Povolte spodní šroub, který upevňuje příčku sekací plošiny k sekací plošině; viz Uvolnění příčky sekací plošiny (strana 43).
4. Demontujte plechový kryt, viz Demontáž plechového krytu (strana 43).
5. Demontujte kryty řemene a šrouby, které je upevňují.
6. Povolte rameno pevné vodicí řemenice a nastavte je tak, aby se napnutí řemene uvolnilo (Obrázek 85).
7. Sejměte starý řemen.
8. Na řemenice nasaďte nový řemen.
9. Do čtvercového otvoru v ramenu pevné vodicí řemenice vložte ráčnu s krátkým nástavcem nebo páčidlo (Obrázek 85).
10. Nastavte sekací plošinu na výšku sekání 76 mm.
11. Chcete-li napnutí řemene zvýšit, otáčením ráčnou nebo páčidlem proti směru hodinových ručiček pohybujte ramenem pevné vodicí řemenice, dokud nebude mezi pružinovými háky (Obrázek 85) vzdálenost 16,5 cm.

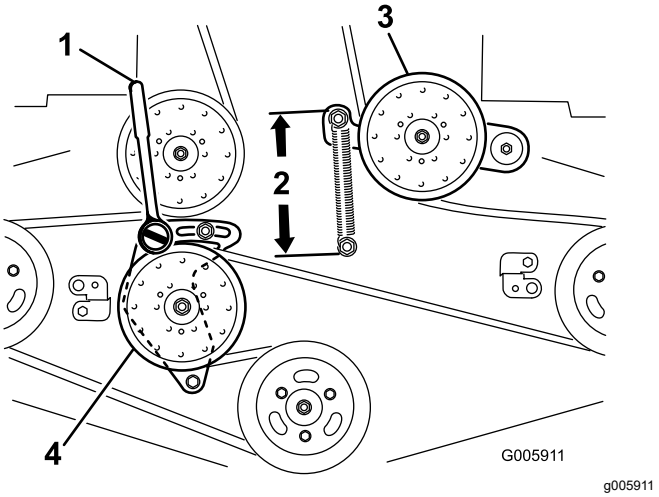


**Obrázek 85**

1. Ráčna s krátkým nástavcem nebo páčidlo
2. 16,5 cm mezi pružinovými háky
3. Napínací řemenice pod pružinou
4. Pevná vodicí řemenice

12. Držte řemen napnutý a utáhněte 2 šrouby, které zajišťují rameno pevné vodicí řemenice.
13. Vyjměte ráčnu nebo páčidlo ze čtvercového otvoru v ramenu pevné vodicí řemenice.
14. Nasaďte kryty řemenů tak, že zasunete výčnělky do drážek. Namontujte šrouby a zavřete západky (Obrázek 86).

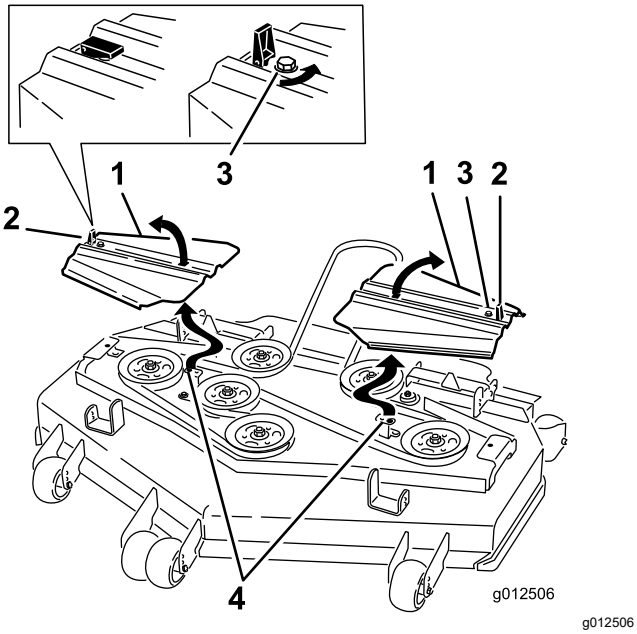


**Obrázek 86**

1. Kryt řemene
2. Západka
3. Šroub
4. Zasuňte výčnělek do drážky

15. Namontujte plechový kryt, viz Demontáž plechového krytu (strana 43).
16. Utáhněte šroub příčky sekací plošiny, viz Uvolnění příčky sekací plošiny (strana 43).
17. Zkontrolujte napnutí hnacích řemenů.

# Výměna hnacího řemene vývodového hřídele

**Servisní interval:** Po každých 50 hodinách provozu—Zkontrolujte hnací řemen vývodového hřídele.

1. Zaparkujte stroj na rovném povrchu, vypněte ovládací spínač žacích nožů a zatáhněte parkovací brzdu.
2. Před opuštěním místa obsluhy vypněte motor, vytáhněte klíč a počkejte, dokud se nezastaví všechny pohybující se součásti.
3. Povolte knoflíky předního panelu motoru a panel sejměte (Obrázek 87).

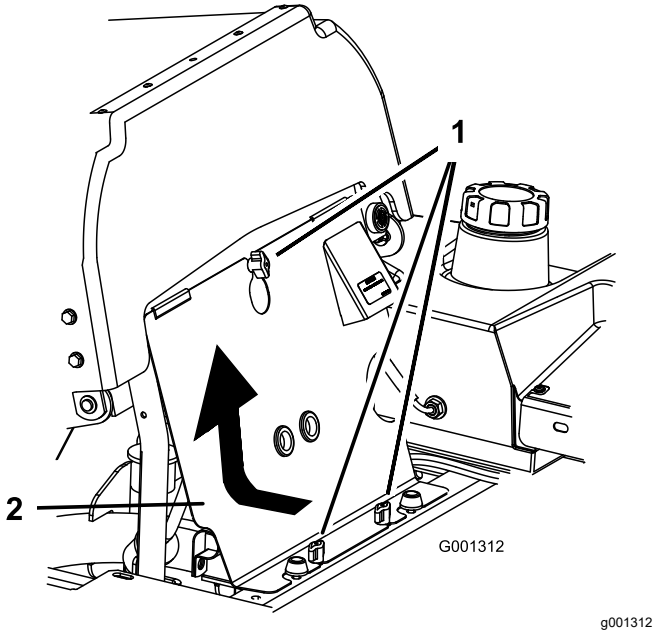


**Obrázek 87**

1. Knoflík
2. Přední panel motoru

4. Sejměte pružinu z ramene napínací řemenice (Obrázek 88).
5. Demontujte dorazovou konzolu spojky.
6. Sejměte starý hnací řemen vývodového hřídele.
7. Na řemenici spojky a řemenici převodovky nasaďte nový hnací řemen vývodového hřídele (Obrázek 88).
8. Namontujte pryžový doraz spojky.
9. Na rameno napínací řemenice nasaďte pružinu (Obrázek 88).

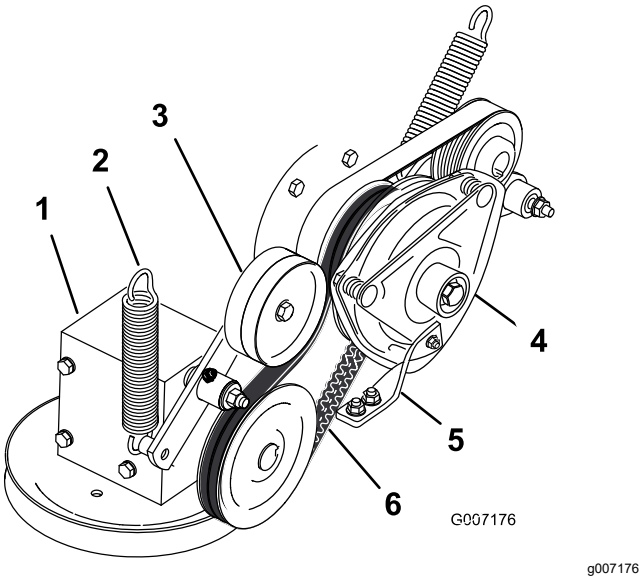


**Obrázek 88**

1. Převodovka
2. Pružina
3. Napínací řemenice pod pružinou
4. Spojka
5. Pryžový doraz spojky
6. Hnací řemen vývodového hřídele

# Výměna hnacího řemenu čerpadla

**Servisní interval:** Po každých 50 hodinách provozu—Zkontrolujte hnací řemen čerpadla.

**Poznámka:** Pokud je třeba hnací řemen vyměnit, nejprve sejměte hnací řemen vývodového hřídele (PTO).

1. Vyklopte sedadlo dopředu a demontujte přední panel motoru.
2. Sejměte hnací řemen vývodového hřídele.
3. Z ramene napínací řemenice sejměte pružinu (Obrázek 89).
4. Na řemenici motoru a řemenici hydraulického čerpadla nasaďte nový řemen (Obrázek 89).
5. Nasaďte hnací řemen vývodového hřídele.
6. Na rameno napínací řemenice nasaďte pružinu (Obrázek 89).

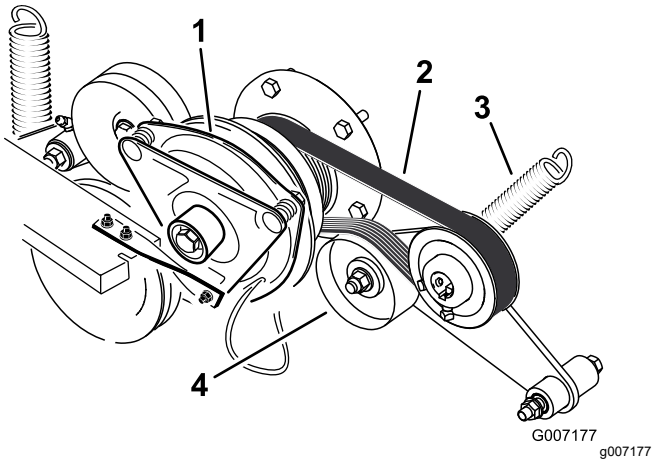


**Obrázek 89**

1. Spojka
2. Hnací řemen čerpadla
3. Pružina
4. Napínací řemenice pod pružinou

# Výměna a napnutí řemene alternátoru

## Výměna řemene alternátoru

**Servisní interval:** Po každých 50 hodinách provozu—Zkontrolujte řemen alternátoru.

Pokud je nutné řemen alternátoru vyměnit, předejte stroj autorizovanému servisnímu prodejci.

## Napnutí řemene alternátoru

1. Mezi alternátor a blok válců umístěte tyč.
2. Nastavte alternátor z vnější strany tak, aby mezi řemenicí motoru a řemenicí alternátoru měl řemen při použití síly 10 kg průhyb 7 až 9 mm (Obrázek 90).
3. Dotáhněte šrouby alternátoru.
4. Znovu zkontrolujte průhyb řemene a v případě potřeby jej seřiďte.
5. Je-li průhyb správný, utáhněte spodní a horní šroub (Obrázek 90).

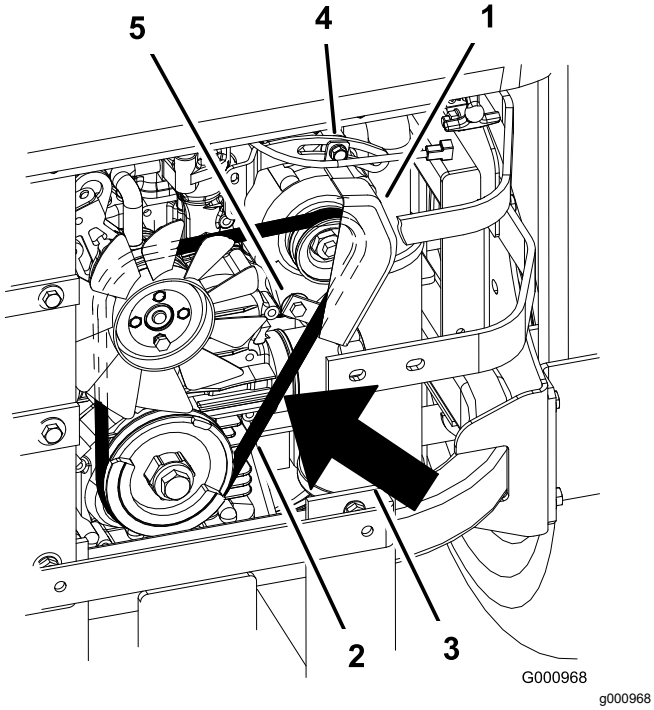


**Obrázek 90**

1. Alternátor
2. Řemen alternátoru
3. Průhyb – 7 až 9 mm při použití síly 10 kg
4. Horní šroub
5. Spodní šroub

## Kontrola napnutí řemene alternátoru

**Servisní interval:** Po každých 100 hodinách provozu

1. Středovou část řemene alternátoru mezi řemenicemi zatižte silou 44 N.
2. Pokud se neprohne o 10 mm, povolte montážní šrouby alternátoru (Obrázek 91).

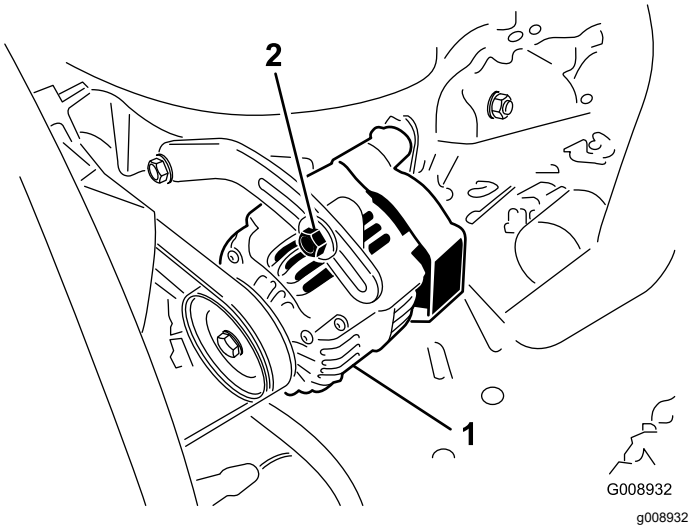


**Obrázek 91**

1. Upevňovací šroub
2. Alternátor

3. Zvyšte nebo snižte napnutí řemene alternátoru.
4. Dotáhněte upevňovací šrouby.
5. Zkontrolujte znovu správné prohnutí řemene.

# Údržba ovládacích prvků

## Nastavení neutrální polohy ovládací rukojeti

Pokud nejsou ovládací páky pojezdu zarovnány nebo se snadno zasunují do výřezu konzoly, je třeba upravit jejich nastavení. Každou páku, pružinu a táhlo seřiďte samostatně.

**Poznámka:** Ovládací páky pojezdu musí být správně namontovány.

1. Zaparkujte stroj na rovném povrchu, vypněte ovládací spínač žacích nožů a zatáhněte parkovací brzdu.
2. Před opuštěním místa obsluhy vypněte motor, vytáhněte klíč a počkejte, dokud se nezastaví všechny pohybující se součásti.
3. Odjistěte sedadlo a vyklopte je dopředu.
4. Začněte levou nebo pravou ovládací pákou pojezdu.
5. Přesuňte ovládací páku pojezdu do neutrální polohy, nikoli však zajištěné polohy (Obrázek 92).
6. Táhněte páku dozadu, dokud se vidlicový čep (na rameni pod otočným hřídelem) nedotkne konce drážky (začne vyvíjet tlak na pružinu), viz Obrázek 92.
7. Zkontrolujte, v jaké pozici je ovládací páka vůči výřezu v konzole (Obrázek 92).

   **Poznámka:** Vystřeďte páku tak, aby se otočila směrem ven do polohy ZÁMKU NEUTRÁLU.

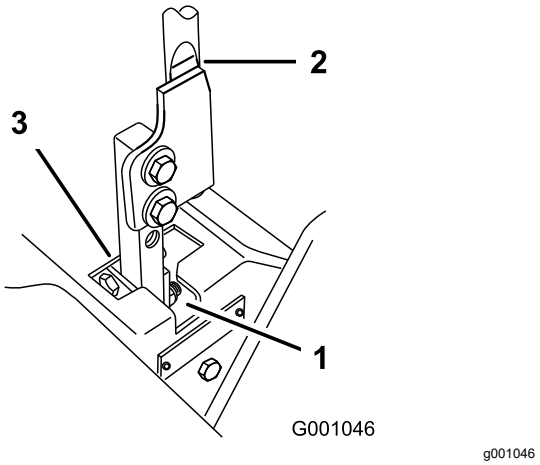


**Obrázek 92**

1. Poloha ZÁMKU NEUTRÁLU
2. Ovládací páka
3. NEUTRÁLNÍ POLOHA

8. Pokud je nutné seřízení, povolte matici a pojistnou matici u třmene (Obrázek 93).
9. Na ovládací páku pojezdu tlačte mírně směrem dozadu a současně otáčejte hlavu seřizovacího šroubu odpovídajícím směrem, dokud nebude ovládací páka pojezdu vystředěna v poloze ZÁMKU NEUTRÁLU (Obrázek 93).

   **Poznámka:** Stálý tlak na ovládací páku směrem dozadu bude udržovat čep na konci drážky a umožní přemístění páky do odpovídající polohy pomocí seřizovacího šroubu.
10. Utáhněte matici a pojistnou matici (Obrázek 93).
11. Uvedený postup zopakujte na druhé straně stroje.

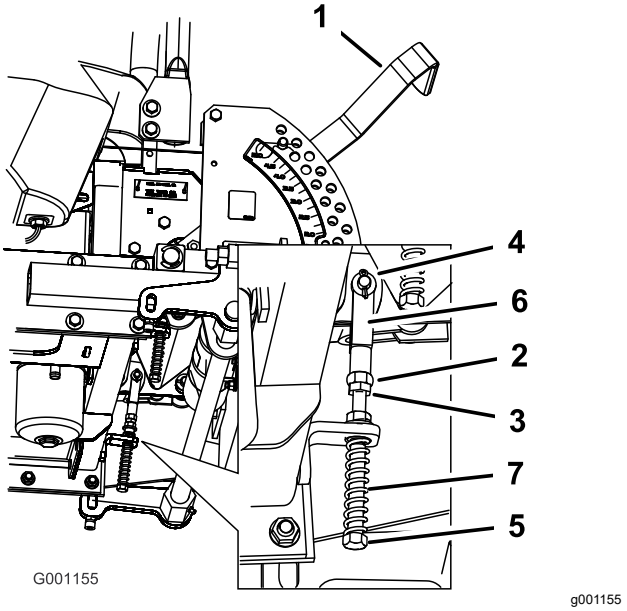


**Obrázek 93**

1. Páka pro nastavení výšky sekání
2. Matice proti třmenu
3. Pojistná matice
4. Vidlicový čep v drážce
5. Seřizovací šroub
6. Třmen
7. Pružina

# *Údržba hydraulického systému*

## Bezpečnost při práci s hydraulickým systémem

- Pokud se kapalina dostane do kůže, vyhledejte okamžitě lékařskou pomoc. Vstříknutou kapalinu musí lékař chirurgicky odstranit do několika hodin.
- Před natlakováním hydraulické soustavy zkontrolujte bezvadný stav všech hydraulických hadic a potrubí a utažení všech hydraulických spojek a přípojek.
- Nepřibližujte tělo a ruce k netěsnícím místům nebo tryskám, ze kterých uniká hydraulická kapalina pod vysokým tlakem.
- K nalezení úniků hydraulické kapaliny použijte karton nebo papír.
- Před prováděním jakékoli práce na hydraulické soustavě bezpečně uvolněte tlak v této soustavě.

## Specifikace hydraulické kapaliny

**Typ hydraulické kapaliny:** Hydraulická kapalina Toro® HYPR-OIL™ 500 nebo kapalina Mobil ® 1 15W-50.

***Důležité:*** **Použijte předepsanou kapalinu. Jiné kapaliny mohou způsobit poškození hydraulického systému.**

**Objem kapaliny hydraulického systému:** 3,9 l

## Kontrola hladiny hydraulické kapaliny

**Servisní interval:** Po prvních 8 hodinách

Po každých 25 hodinách provozu

**Poznámka:** Hydraulickou kapalinu můžete zkontrolovat, když je zahřátá nebo studená. Přepážka uvnitř nádrže má 2 úrovně v závislosti na tom, zda je kapalina teplá nebo studená.

1. Zaparkujte stroj na rovném povrchu, vypněte ovládací spínač žacích nožů a zatáhněte parkovací brzdu.
2. Před opuštěním místa obsluhy vypněte motor, vytáhněte klíč a počkejte, dokud se nezastaví všechny pohybující se součásti.
3. Očistěte oblast okolo hrdla plnicího otvoru hydraulické nádrže (Obrázek 94).
4. Sejměte uzávěr z hrdla plnicího otvoru a pohledem dovnitř zkontrolujte, zda je v nádrži kapalina (Obrázek 94).
5. Pokud v nádrži žádná kapalina není, doplňte ji do nádrže, dokud na přepážce nedosáhne značky studené kapaliny.
6. Nechejte stroj pracovat na nízké volnoběžné otáčky po dobu 15 minut, aby se systém odvzdušnil a kapalina zahřála, viz Startování motoru za normálního počasí (strana 28).

   **Poznámka:** Zkontrolujte hladinu kapaliny, když je zahřátá. Kapalina musí být mezi značkami pro studenou a zahřátou kapalinu.
7. V případě potřeby kapalinu do hydraulické nádrže doplňte.

   **Poznámka:** Je-li kapalina horká, její hladina musí na přepážce sahat ke značce horké kapaliny (Obrázek 94).
8. Nasaďte uzávěr zpět na hrdlo plnicího otvoru.

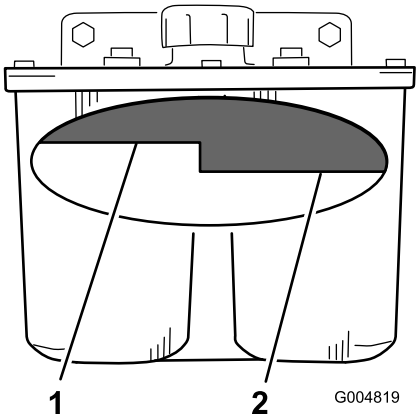


g004819

**Obrázek 94**

1. Hladina horké kapaliny – horní mez hladiny
2. Hladina studené kapaliny – horní mez hladiny

## Výměna hydraulické kapaliny a filtru

**Servisní interval:** Po prvních 25 hodinách

Po každých 250 hodinách provozu—Pokud používáte kapalinu Mobil® 1, vyměňte hydraulickou kapalinu a filtr hydraulické kapaliny.

Po každých 500 hodinách provozu—Pokud používáte hydraulickou kapalinu Toro® HYPR-OIL™ 500, vyměňte hydraulickou kapalinu a filtr hydraulické kapaliny.

Při teplotách nad 0 °C používejte letní filtr.

Při teplotách pod 0 °C používejte zimní filtr.

1. Zaparkujte stroj na rovném povrchu, vypněte ovládací spínač žacích nožů a zatáhněte parkovací brzdu.
2. Před opuštěním místa obsluhy vypněte motor, vytáhněte klíč a počkejte, dokud se nezastaví všechny pohybující se součásti.

   ***Důležité:*** **Nepoužívejte náhradní automobilový olejový filtr, neboť hydraulický systém by se mohl vážně poškodit.**
3. Umístěte vypouštěcí nádobu pod filtr, demontujte starý filtr a otřete těsnicí plochu adaptéru filtru do čista (Obrázek 95).

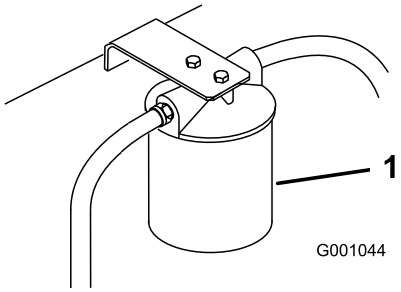


g001044

**Obrázek 95**

1. Filtr hydraulické kapaliny

4. Demontujte pravé hydraulické vedení, které vstupuje do adaptéru (Obrázek 96).
5. Nechejte kapalinu vytéct ze systému do vypouštěcí nádoby.
6. Namontujte pravé hydraulické vedení k adaptéru (Obrázek 96).

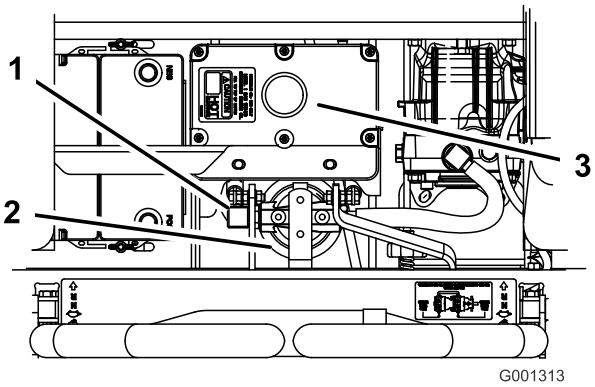


g001313

**Obrázek 96**

1. Pravé hydraulické vedení
2. Filtr hydraulické kapaliny
3. Hydraulická nádrž

7. Pryžové těsnění náhradního filtru potřete tenkou vrstvou kapaliny (Obrázek 96).
8. Do adaptéru filtru vložte náhradní hydraulický filtr.

   **Poznámka:** Neutahujte.
9. Doplňujte nádrž hydraulickou kapalinou, dokud kapalina nezačne vytékat z filtru, a poté otáčejte filtrem kapaliny ve směru hodinových ručiček, dokud se pryžové těsnění nedotkne adaptéru filtru. Pak filtr dotáhněte o další ½ otáčky (Obrázek 96).
10. Veškerou rozlitou kapalinu setřete.
11. Doplňte kapalinu ke značce úrovně studené kapaliny na přepážce v hydraulické nádrži.
12. Spusťte motor a nechejte jej běžet přibližně 2 minuty, aby se systém odvzdušnil.
13. Vypněte motor a zkontrolujte, zda nedochází k úniku kapaliny.

    **Poznámka:** Pokud se jedno nebo obě kola neotáčejí, postupujte podle pokynů v části Odvzdušnění hydraulického systému (strana 70).
14. Zkontrolujte hladinu kapaliny, když je zahřátá.

    **Poznámka:** Kapalina musí být mezi značkami hladiny studené a zahřáté kapaliny.
15. V případě potřeby kapalinu do hydraulické nádrže doplňte.

    **Poznámka:** Nádrž nepřeplňujte.

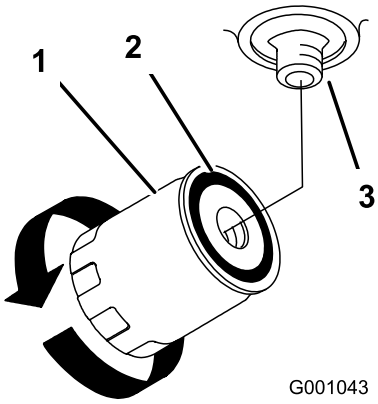


g001043

**Obrázek 97**

1. Filtr hydraulické kapaliny
2. Těsnicí kroužek
3. Adaptér

# Odvzdušnění hydraulického systému

Systém pojezdu disponuje funkcí automatického odvzdušňování, avšak po výměně kapaliny nebo provedení zásahu do systému může být nutné systém odvzdušnit.

1. Zvedněte zadní část stroje tak, aby byla kola nad zemí, a podepřete jej montážními stolicemi.

2. Nastartujte motor a nastavte nízké volnoběžné otáčky, aktivujte páku a pojezd na jedné straně a rukou roztočte kolo.
3. Jakmile se kolo začne samo otáčet, nechejte je zapnuté, dokud se kolo nebude otáčet plynule (minimálně 2 minuty).
4. Zkontrolujte hladinu hydraulické kapaliny a v případě potřeby ji doplňte na správnou úroveň.
5. Postup zopakujte u opačného kola.

# Nastavení neutrální polohy hydraulického čerpadla

**Poznámka:** Nejprve nastavte páku do neutrální polohy. Bez správné polohy páky nelze další nastavování provádět.

Při provádění tohoto seřízení je nutné, aby se otáčela hnací kola.

**⚠ NEBEZPEČÍ**

**Mechanické a hydraulické zvedáky nemusí stroj dostatečně podepírat a mohou zapříčinit vážné zranění.**

- **K podepření stroje použijte montážní stolici.**
- **Nepoužívejte hydraulické zvedáky.**

**⚠ DŮLEŽITÉ UPOZORNĚNÍ**

**Aby bylo možné seřídit ovládání pojezdu, musí být spuštěn motor. Kontakt s pohybujícími se částmi nebo horkým povrchem může způsobit zranění.**

**Nepřibližujte ruce, nohy, obličej, jiné části těla ani oděv k rotujícím částem, výfuku ani jiným horkým povrchům.**

1. Zvedněte rám a zabezpečte stroj tak, aby se hnací kola mohla volně otáčet.
2. Odpojte elektrický konektor bezpečnostního spínače sedadla. Přes svorky konektoru kabeláže dočasně nainstalujte přemostění.
3. Odjistěte sedadlo a posuňte je dopředu.
4. Odpojte tyč sedadla a vyklopte sedadlo zcela dopředu.

# Nastavení neutrální polohy pravého hydraulického čerpadla

1. Nastartujte motor, napůl otevřete škrticí klapku a uvolněte parkovací brzdu; viz Startování motoru za normálního počasí (strana 28).

   **Poznámka:** Ovládací páka pojezdu musí být při provádění jakéhokoli seřizování v neutrální poloze.
2. Seřiďte délku ovládacího táhla čerpadla otáčením knoflíku příslušným směrem tak, aby bylo kolo nehybné nebo se jen pomalu otáčelo dozadu (Obrázek 98).
3. Přesuňte ovládací páku pojezdu dopředu a dozadu a poté zpět do neutrální polohy.

   **Poznámka:** Kolo se musí přestat otáčet nebo se může jen pomalu otáčet dozadu.
4. Otevřete škrticí klapku do polohy pro VYSOKÉ otáčky.

   **Poznámka:** Zkontrolujte, zda se kolo stále neotáčí nebo se jen pomalu otáčí dozadu; v případě potřeby seřiďte.

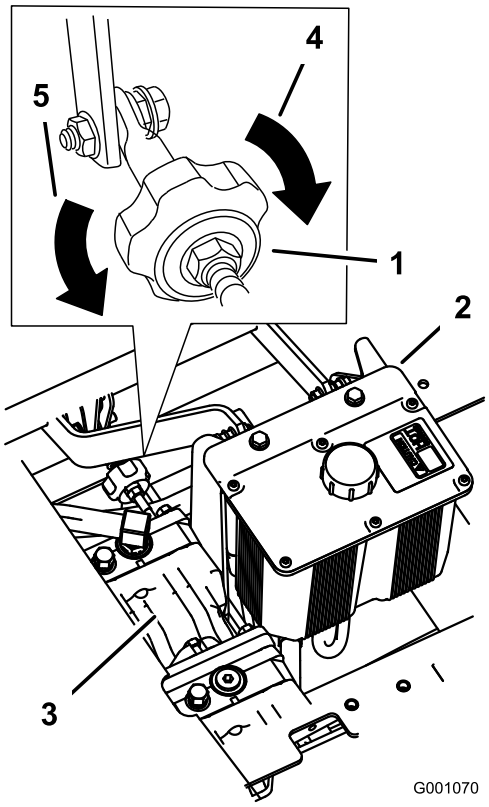


g001070

**Obrázek 98**

1. Knoflík pojezdu
2. Hydraulická nádrž
3. Hydraulická čerpadla
4. Otočte tímto směrem pro seřízení pojezdu doprava
5. Otočte tímto směrem pro seřízení pojezdu doleva

## Nastavení neutrální polohy levého hydraulického čerpadla

1. Na ovládacím táhle čerpadla povolte pojistné matice na kulových čepech (Obrázek 99).
2. Nastartujte motor, napůl otevřete škrticí klapku a uvolněte parkovací brzdu; viz Startování motoru za normálního počasí (strana 28).

   **Poznámka:** Ovládací páka pojezdu musí být při provádění jakéhokoli seřizování v neutrální poloze.

   **Poznámka:** Přední matice na táhle čerpadla má levý závit.
3. Seřiďte délku ovládacího táhla čerpadla otáčením dvou matic na táhle příslušným směrem tak, aby bylo kolo nehybné nebo se jen pomalu otáčelo dozadu (Obrázek 99).
4. Přesuňte ovládací páku pojezdu dopředu a dozadu a poté zpět do neutrální polohy. Kolo se musí přestat otáčet nebo se může jen pomalu otáčet dozadu.
5. Otevřete škrticí klapku do polohy pro vysoké otáčky. Zkontrolujte, zda se kolo stále neotáčí nebo se jen pomalu otáčí dozadu, v případě potřeby seřiďte.
6. Utáhněte pojistné matice na kulových kloubech (Obrázek 99).

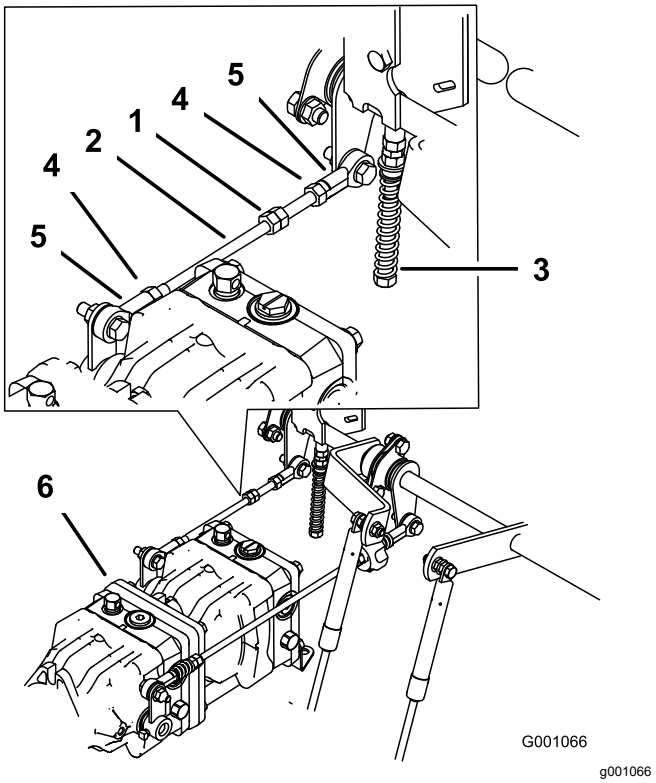


**Obrázek 99**

1. Dvě matice
2. Táhlo čerpadla
3. Seřizovací šroub
4. Pojistná matice
5. Kulový kloub
6. Čerpadla

**⚠ DŮLEŽITÉ UPOZORNĚNÍ**

**Při použití přemostění neumožňuje elektrický systém správné bezpečnostní vypnutí.**

- **Jakmile nastavování dokončíte, odstraňte přemostění z konektoru kabeláže a zapojte konektor do spínače sedadla.**
- **Stroj nikdy nepoužívejte, když je zapojeno přemostění spínače sedadla.**

7. Po nastavení neutrální polohy u obou čerpadel vypněte stroj.
8. Odstraňte přemostění z konektoru kabeláže a zapojte konektor do spínače sedadla.
9. Namontujte tyč sedadla a sklopte sedadlo do původní polohy.
10. Odstraňte montážní stolice.

# Údržba sekací plošiny

## Bezpečnost týkající se použití žacího nože

Opotřebený nebo poškozený žací nůž může prasknout a jeho úlomek může sekačka odmrštit na obsluhu nebo osoby v okolí a způsobit vážné zranění nebo smrt. Pokud se pokusíte o opravu poškozeného nože, stroj již nemusí splňovat bezpečnostní požadavky.

- Pravidelně kontrolujte, zda nedošlo k opotřebení či poškození nožů.
- Při kontrole řezných nožů si počínejte opatrně. Před prováděním servisních prací řezné nože zabalte nebo použijte rukavice a postupujte se zvýšenou opatrností. Řezné nože pouze vyměňujte nebo ostřete – nikdy se je nepokoušejte rovnat nebo svařovat.
- U strojů s několika řeznými noži buďte opatrní, neboť rotace jednoho nože může způsobit rotaci ostatních nožů.

## Údržba žacích nožů

Abyste zajistili dokonalou kvalitu sekání, udržujte žací nože ostré. Aby bylo možné provést ostření a výměnu co nejpohodlněji, je dobré mít po ruce náhradní nože.

### Před kontrolou nebo údržbou nožů

1. Zaparkujte stroj na rovném povrchu, vypněte ovládací spínač žacích nožů a zatáhněte parkovací brzdu.
2. Před opuštěním místa obsluhy vypněte motor, vytáhněte klíč a počkejte, dokud se nezastaví všechny pohybující se součásti.

### Kontrola žacích nožů

**Servisní interval:** Při každém použití nebo denně

1. Zkontrolujte ostří žacích nožů (Obrázek 100).
2. Jestliže ostří nejsou dostatečně naostřená nebo jsou nerovná, vyjměte žací nože a nabruste je; viz Ostření žacích nožů (strana 75).
3. Zkontrolujte nože, zejména jejich zakřivené části.
4. Jestliže v této části zjistíte jakékoli praskliny, opotřebení nebo průraz, neprodleně poškozený nůž vyměňte (Obrázek 100).

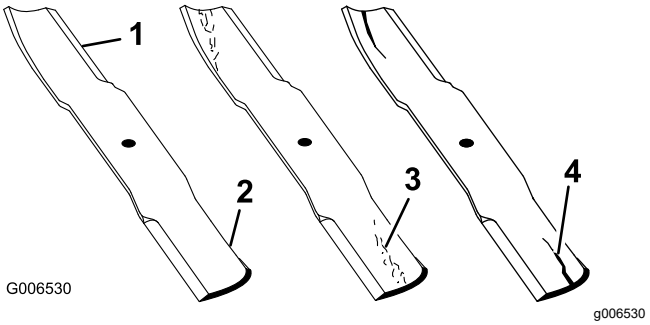


**Obrázek 100**

1. Řezná hrana
2. Zakřivená část
3. Opotřebení či vznikající průraz
4. Prasklina

### Kontrola ohnutých žacích nožů

**Poznámka:** Při následujícím postupu musí být stroj na rovném povrchu.

1. Zvedněte sekací plošinu do nejvyšší možné výšky sekání.
2. Nasaďte si silně polstrované rukavice nebo jinou vhodnou ochranu rukou a pomalu otočte žací nůž do polohy, ve které budete moci změřit vzdálenost mezi řeznou hranou a rovným povrchem, na kterým od zaparkován stroj (Obrázek 101).

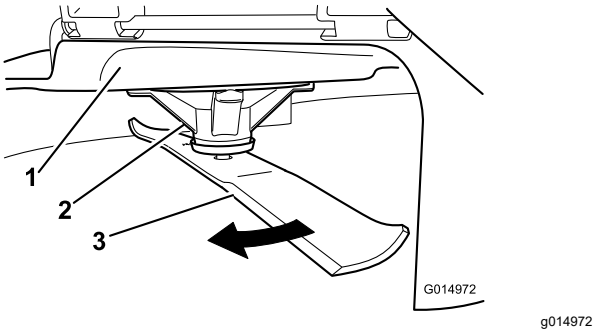


**Obrázek 101**

1. Plošina
2. Pouzdro vřetena
3. Žací nůž

3. Změřte vzdálenost od konce žacího nože k rovnému povrchu (Obrázek 102).

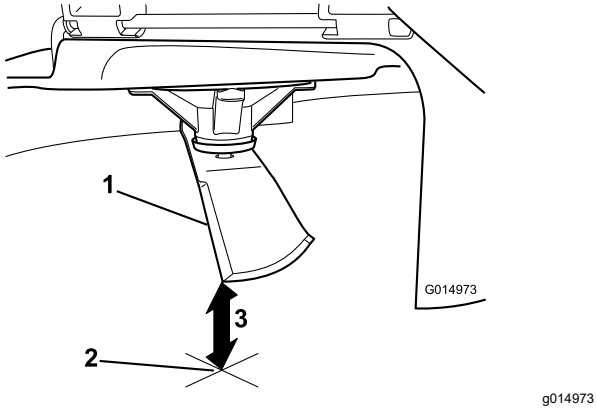


**Obrázek 102**

1. Žací nůž (v poloze pro měření)
2. Rovný povrch
3. Naměřená vzdálenost mezi žacím nožem a povrchem (A)

4. Otočte stejný žací nůž o 180 stupňů tak, aby nyní byla ve stejné poloze protilehlá řezná hrana (Obrázek 103).

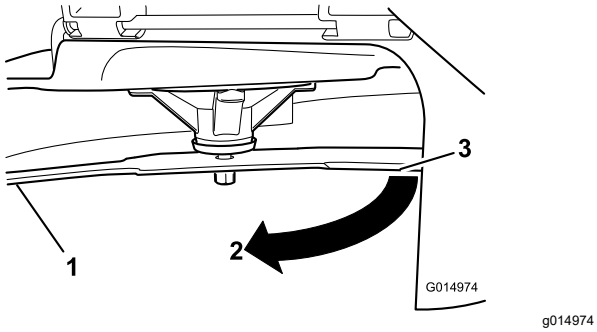


**Obrázek 103**

1. Žací nůž (dříve měřená strana)
2. Měření (dříve použitá poloha)
3. Protilehlá strana žacího nože pohybující se do polohy měření

5. Změřte vzdálenost od konce žacího nože k rovnému povrchu (Obrázek 104).

   **Poznámka:** Rozdíl nesmí být větší než 3 mm.

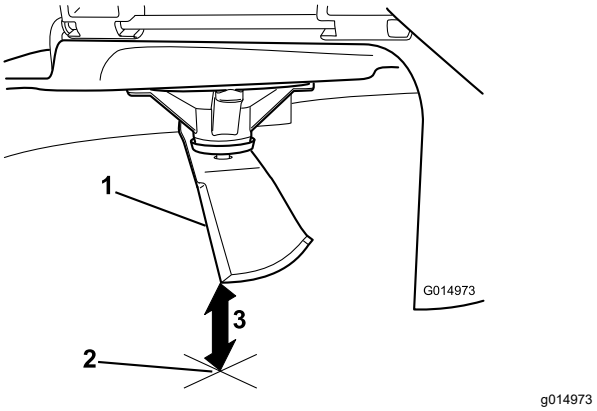


**Obrázek 104**

1. Opačná strana žacího nože (v poloze pro měření)
2. Rovný povrch
3. Druhá naměřená vzdálenost mezi žacím nožem a povrchem (B)

   A. Pokud je rozdíl mezi A a B větší než 3 mm, vyměňte žací nůž za nový; viz Demontáž žacích nožů (strana 74) a Montáž žacích nožů (strana 75).

      **Poznámka:** Pokud je ohnutý žací nůž nahrazen novým a naměřený rozdíl vzdáleností je i nadále větší než 3 mm, může být ohnuté vřeteno žacího nože. Požádejte autorizované servisní středisko o provedení opravy.

   B. Pokud je rozdíl měření v toleranci, přejděte na další žací nůž.

6. Opakujte tento postup na každém žacím noži.

## Demontáž žacích nožů

Žací nože je nutné vyměnit, pokud narazí do pevného předmětu nebo pokud jsou nevyvážené nebo ohnuté.

1. Nasaďte klíč na plochý konec dříku vřetena nebo uchopte žací nůž pomocí hadru nebo silně polstrované rukavice.
2. Demontujte šroub žacího nože, pouzdro a žací nůž z dříku vřetena (Obrázek 105).

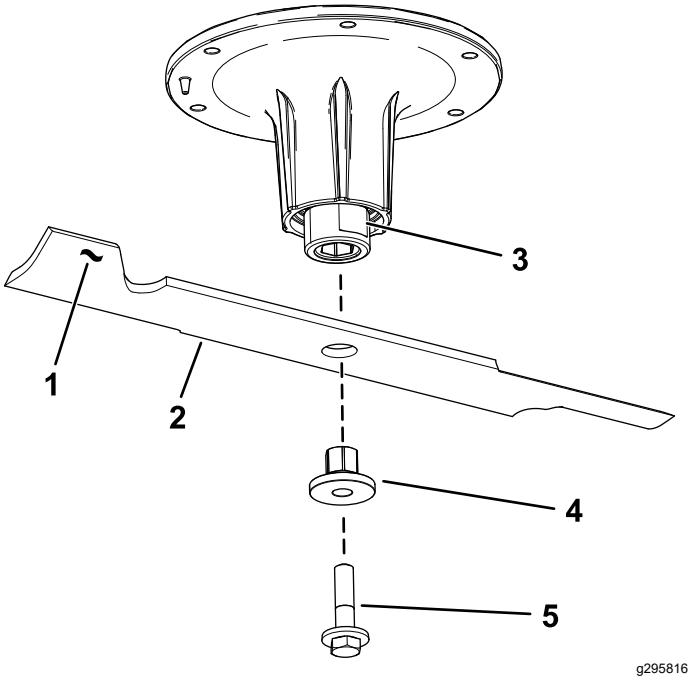


**Obrázek 105**

1. Hřbetní část žacího nože
2. Žací nůž
3. Plochá část dříku vřetena
4. Pouzdro
5. Šroub žacího nože

## Ostření žacích nožů

1. Použijte pilník, kterým naostříte řeznou hranu (ostří) žacího nože na obou jeho koncích (Obrázek 106).

   **Poznámka:** Zachovejte původní úhel.

   **Poznámka:** Vyvážení nože neporušíte, pokud uberete z obou ostří stejné množství materiálu.

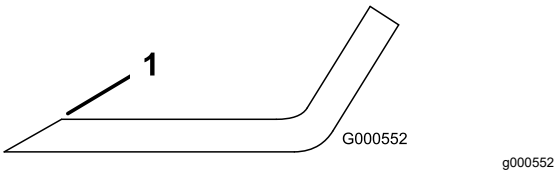


**Obrázek 106**

1. Ostřete pod původním úhlem.

2. Zkontrolujte vyvážení nože tak, že jej vložíte na vyvažovačku (Obrázek 107).

   **Poznámka:** Jestliže se žací nůž ustálí ve vodorovné poloze, je vyvážen a lze jej použít.

   **Poznámka:** Jestliže žací nůž není vyvážen, odpilujte určité množství materiálu z konce žacího nože ve hřbetní části (Obrázek 106).

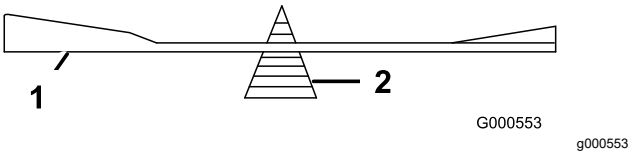


**Obrázek 107**

1. Žací nůž
2. Vyvažovačka

3. Tento postup opakujte, dokud žací nůž zcela nevyvážíte.

## Montáž žacích nožů

1. Namontujte pouzdro do žacího nože tak, aby se příruba pouzdra nacházela na spodní straně žacího nože (u trávy) (Obrázek 108).

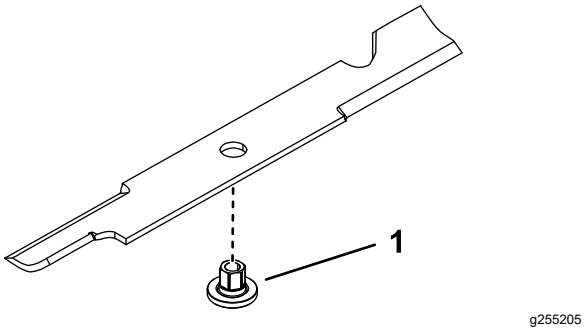


**Obrázek 108**

1. Pouzdro

2. Montážní celek pouzdra a žacího nože namontujte do dříku vřetena (Obrázek 109).

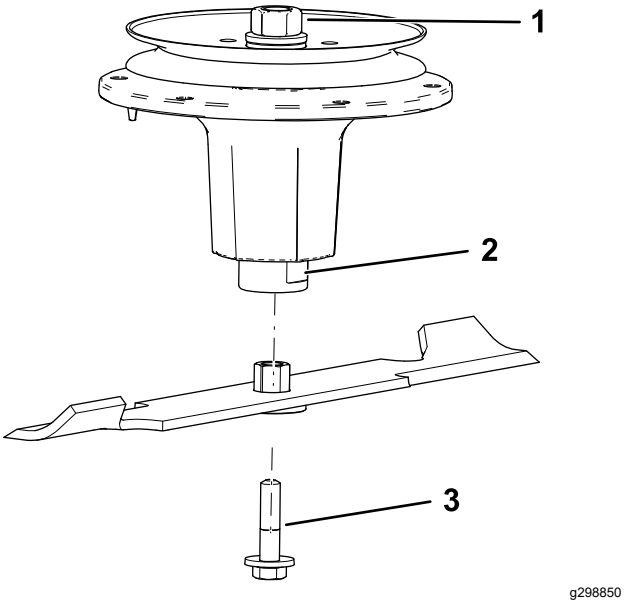


**Obrázek 109**

1. Horní matice dříku
2. Plochá část dříku vřetena
3. Šroub žacího nože

3. Podle potřeby naneste na závity šroubu žacího nože mazivo na bázi mědi, aby nedošlo k zadření. Našroubujte šroub žacího nože a utáhněte jej prsty.
4. Na plochou část dříku vřetena nasaďte klíč a utáhněte šroub žacího nože na utahovací moment 75 až 81 Nm (55 až 60 ft-lb).

# Vyrovnání sekací plošiny ve 3 polohách

***Důležité:*** **Vyrovnání sekačky se provádí pouze ve 3 měřicích polohách.**

## Nastavení stroje

1. Zaparkujte stroj na rovném povrchu, vypněte ovládací spínač žacích nožů a zatáhněte parkovací brzdu.
2. Před opuštěním místa obsluhy vypněte motor, vytáhněte klíč a počkejte, dokud se nezastaví všechny pohybující se součásti.
3. Zkontrolujte tlak v pneumatikách; v případě potřeby nastavte tlak na 0,9 bar.
4. Spusťte sekačku dolů do polohy výšky sekání 76 mm.
5. Zkontrolujte 4 řetězy.

   **Poznámka:** Řetězy musí být napnuté.

   **Poznámka:** Nastavte zadní řetězy na horní stranu drážky, kde jsou připojeny k sekací plošině.

   - Pokud je zadní řetěz volný, spusťte (povolte) přední nosné rameno na téže straně; viz Nastavení sklonu sekací plošiny zepředu dozadu (strana 77).
   - Pokud je přední řetěz volný, zvedněte (utáhněte) přední nosné rameno pro daný řetěz; viz Nastavení sklonu sekací plošiny zepředu dozadu (strana 77).

## Vyrovnání sekací plošiny ze strany na stranu

1. Umístěte **pravý** žací nůž tak, aby směřoval z jedné strany na druhou (Obrázek 110).

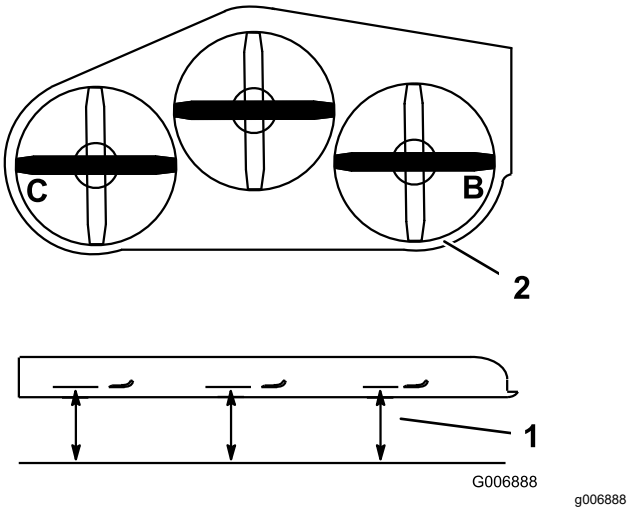


**Obrázek 110**

1. Změřte tuto vzdálenost od žacího nože k pevnému povrchu.
2. Změřte v bodech B a C.

2. Změřte pravý žací nůž v bodě **B**, a to od vodorovné plochy k řezné hraně na konci žacího nože (Obrázek 110).
3. Naměřenou hodnotu si zapište. Tento rozměr musí být 80 až 83 mm.
4. Umístěte levý žací nůž tak, aby směřoval z jedné strany na druhou (Obrázek 110).
5. Změřte levý žací nůž v bodě **C** (Obrázek 110), a to od vodorovné plochy k řezné hraně na konci žacího nože.
6. Naměřenou hodnotu si zapište. Tento rozměr musí být 80 až 83 mm.
7. Nejsou-li naměřené hodnoty v bodech **B** nebo **C** správné, povolte šroub upevňující zadní řetěz k zadnímu nosnému ramenu (Obrázek 111).

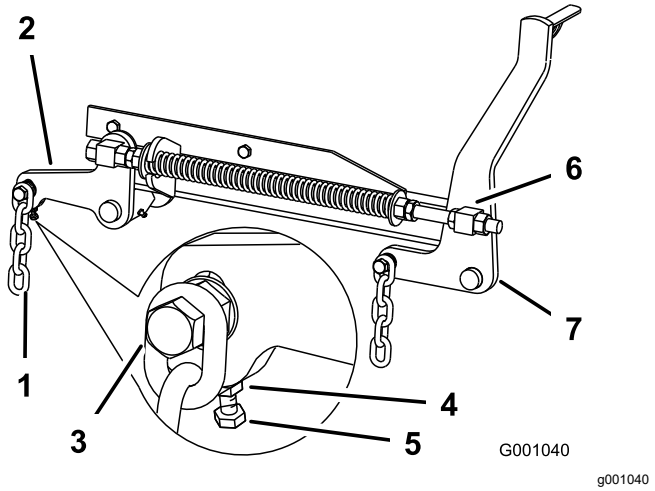


**Obrázek 111**

1. Zadní řetěz
2. Zadní nosné rameno
3. Šroub
4. Pojistná matice
5. Seřizovací šroub
6. Přední otočný čep
7. Přední nosné rameno

8. Povolte pojistnou matici pod zadním nosným ramenem a nastavte seřizovací šroub tak, abyste mohli dosáhnout vzdálenosti 80 až 83 mm; viz Obrázek 111.

   **Poznámka:** Doporučuje se nastavit obě strany sekačky na stejnou vzdálenost.

9. Utáhněte pojistnou matici pod zadním nosným ramenem a utáhněte šroub zajišťující řetěz k zadnímu nosnému ramenu.
10. Podle potřeby seřiďte opačnou stranu.

## Nastavení sklonu sekací plošiny zepředu dozadu

1. Umístěte **pravý** žací nůž tak, aby směřoval od přední k zadní části stroje (Obrázek 112).

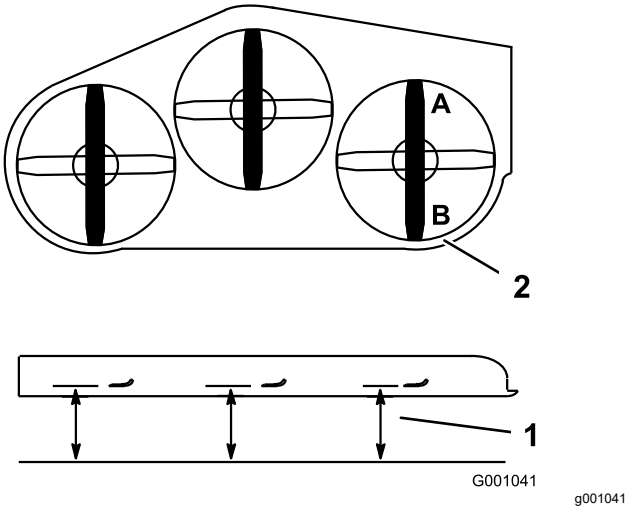


**Obrázek 112**

1. Změřte tuto vzdálenost od žacího nože k pevnému povrchu.
2. Změřte v bodech A a B.

2. Změřte pravý žací nůž v bodě **A**, a to od vodorovné plochy k řezné hraně na konci žacího nože (Obrázek 112).
3. Naměřenou hodnotu si zapište.
4. Změřte pravý žací nůž v bodě **B**, a to od vodorovné plochy k řezné hraně na konci žacího nože (Obrázek 112).
5. Naměřenou hodnotu si zapište.
6. Žací nůž musí být v bodě **A** o 6 až 10 mm níže než v bodě **B** (Obrázek 112). Pokud není poloha správná, postupujte podle následujících kroků.

   **Poznámka:** Aby bylo zachováno rovnoměrné napnutí řetězu, oba přední otočné čepy nastavte na stejnou hodnotu.

7. Povolte pojistné matice předního otočného čepu, jež se nacházejí v přední části pravého a levého otočného čepu, přibližně o 13 mm (Obrázek 111).
8. Nastavte zvedací matice na levé i pravé straně stroje tak, aby byl bod **A** vpředu o 6 až 10 mm níže než bod **B** vzadu (Obrázek 111).
9. Utáhněte obě pojistné matice proti přednímu otočnému čepu; tím výšku zajistíte.
10. Ujistěte se, zda jsou řetězy rovnoměrně napnuté, a v případě potřeby je znovu seřiďte.

## Seřízení tlačné pružiny

1. Zvedněte zvedací páku sekací plošiny do přepravní polohy.
2. Zkontrolujte vzdálenost mezi 2 velkými podložkami: Musí být 28,2 cm u 52palcové sekací plošiny, 26,7 cm u 60palcové sekací

plošiny nebo 29,2 cm u 72palcové sekací plošiny (Obrázek 113).

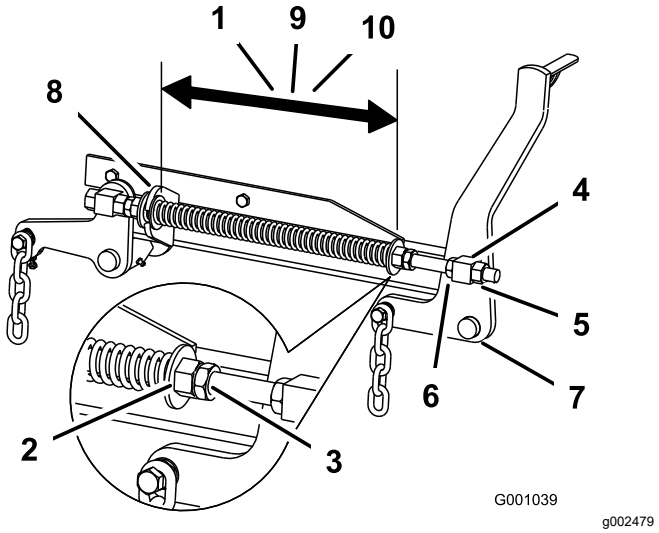


**Obrázek 113**

| | | | |
|---|---|---|---|
| 1. | 28,2 cm mezi velkými podložkami u 52palcové sekací plošiny | 6. | Zvedací matice |
| 2. | Přední matice | 7. | Přední nosné rameno |
| 3. | Pojistná matice pružiny | 8. | Velká podložka |
| 4. | Přední otočný čep | 9. | 26,7 cm mezi velkými podložkami u 60palcové sekací plošiny |
| 5. | Pojistná matice otočného čepu | 10. | 29,2 cm mezi velkými podložkami u 72palcové sekací plošiny |

3. Tuto vzdálenost nastavte povolením pojistné matice pružiny a otáčením matice před každou pružinou (Obrázek 113).

   **Poznámka:** Otáčením matice ve směru hodinových ručiček pružinu zkrátíte, otáčením proti směru hodinových ručiček pružinu prodloužíte.

4. Zajistěte matici na místě utažením pojistné matice pružiny (Obrázek 113).

# Výměna deflektoru trávy

## Pouze stroje s bočním výhozem

**⚠ DŮLEŽITÉ UPOZORNĚNÍ**

**Nezakrytý vyhazovací otvor může zapříčinit, že stroj bude vyhazovat předměty směrem k vám nebo okolo stojícím osobám, což může vést ke zranění. Může rovněž dojít ke kontaktu s žacími noži.**

- **Nikdy nepracujte se strojem, není-li namontována krycí deska, mulčovací deska nebo vyhazovací komín trávy a lapač.**
- **Deflektor trávy musí být ve snížené poloze.**

1. Demontujte pojistnou matici, šroub, pružinu a rozpěrku upevňující deflektor k otočným držákům (Obrázek 114).
2. Poškozený nebo opotřebený deflektor trávy demontujte.
3. Na deflektor trávy nasaďte rozpěrku a pružinu. Zahákněte konec pružiny ve tvaru **L** za okraj plošiny.

   **Poznámka:** Před montáží šroubu musí být konec pružiny ve tvaru **L** zaháknut za okraj plošiny, viz Obrázek 114.

4. Našroubujte šroub a matici.
5. Zasuňte zahnutý konec pružiny ve tvaru **J** za deflektor trávy (Obrázek 114).

   ***Důležité:*** **Deflektor trávy musí být možné sklopit do příslušné polohy. Zvedněte deflektor nahoru a zkontrolujte, zda jej lze sklopit do krajní spodní polohy.**

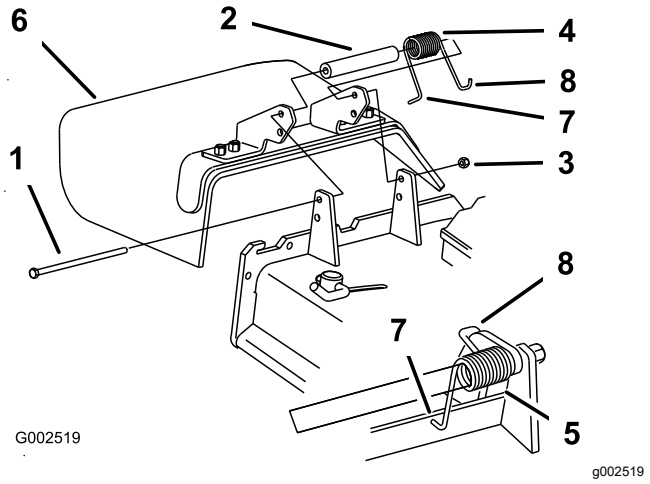


**Obrázek 114**

1. Šroub
2. Rozpěrka
3. Pojistná matice
4. Pružina
5. Nasazená pružina
6. Deflektor trávy
7. Konec pružiny ve tvaru **L** zahákněte za okraj plošiny ještě před montáží šroubu
8. Hák **J** na konci pružiny

# *Čištění*

## Čištění spodní strany sekací plošiny

**Servisní interval:** Při každém použití nebo denně

1. Zaparkujte stroj na rovném povrchu, vypněte ovládací spínač žacích nožů (PTO) a zatáhněte parkovací brzdu.
2. Před opuštěním místa obsluhy vypněte motor, vytáhněte klíč a počkejte, dokud se nezastaví všechny pohybující se součásti.
3. Zvedněte sekačku do PŘEPRAVNÍ polohy.

## Likvidace odpadu

Motorový olej, akumulátory, hydraulická kapalina a chladicí kapalina motoru znečišťují životní prostředí. Tyto materiály likvidujte v souladu se státními a místními předpisy.

# Uskladnění

## Bezpečnost při skladování

- Před skladováním stroje vypněte motor, vytáhněte klíč, počkejte, až se všechny pohybující se části zastaví a nechejte stroj vychladnout.
- Neskladujte stroj ani palivo v blízkosti otevřeného ohně ani palivo nevypouštějte v uzavřených místnostech.
- Vytáhněte klíč ze spínače a uložte jej na bezpečné místo mimo dosah dětí.

## Čištění a skladování

1. Vypněte ovládací spínač žacích nožů (PTO), zatáhněte parkovací brzdu, otočte klíčem zapalování do VYPNUTÉ polohy a klíč vyjměte.
2. Odstraňte zbytky trávy a nečistoty z vnějších částí celého stroje, zejména z motoru a hydraulického systému. Očistěte žebra válce motoru a kryt ventilátoru od nečistot a chomáčů posekané trávy.

   ***Důležité:*** **Stroj můžete umýt vodným roztokem mírně působícího saponátu. Stroj nemyjte tlakovou vodou. Nepoužívejte příliš mnoho vody, obzvláště pak blízko řídicího panelu, motoru, hydraulických čerpadel a motorů.**
3. Zkontrolujte brzdu; viz Údržba brzd (strana 62).

   Proveďte údržbu vzduchového filtru; viz Údržba vzduchového filtru (strana 47).

   Proveďte mazání vozidla; postupujte podle pokynů v části Mazání (strana 44).
4. Vyměňte olej v klikové skříni, viz Výměna motorového oleje (strana 48).

   Zkontrolujte tlak v pneumatikách; viz Kontrola tlaku v pneumatikách (strana 58).

   Vyměňte filtr hydraulické kapaliny, viz Výměna hydraulické kapaliny a filtru (strana 69).

   Nabijte akumulátor, viz Dobíjení akumulátoru (strana 55).

   Ze spodní strany sekačky oškrábejte zbytky trávy a nečistoty a sekačku opláchněte zahradní hadicí.

   **Poznámka:** Po umytí nechejte stroj pracovat se zapnutým ovládacím spínačem žacích nožů (PTO); motor udržujte ve vysokých volnoběžných otáčkách po dobu 2 až 5 minut.
5. Zkontrolujte stav žacích nožů; viz Kontrola žacích nožů (strana 73).

   Připravte stroj na uskladnění, pokud nebude používán po dobu déle než 30 dnů. Připravte stroj na uskladnění následovně:

   A. Nechejte motor 5 minut pracovat, aby se upravené palivo rozptýlilo po celém palivovém systému.

   B. Vypněte motor, nechejte jej vychladnout a vyprázdněte palivovou nádrž, viz Údržba palivové nádrže (strana 54).

   **Poznámka:** Spusťte motor a nechejte jej pracovat, dokud se sám nezastaví.

   C. Palivo řádně zlikvidujte. Při recyklaci dodržujte místní předpisy.

   ***Důležité:*** **Palivo se stabilizačním aditivem neskladujte déle, než doporučuje výrobce stabilizátoru paliva.**
6. Zkontrolujte a dotáhněte všechny šrouby, vruty a matice. Všechny poškozené součásti opravte nebo vyměňte.
7. Natřete všechny poškrábané nebo odřené kovové povrchy lakem, který lze zakoupit v autorizovaném servisním středisku.
8. Stroj uskladněte ve skladu anebo garáži v čistém a suchém prostředí. Vyjměte klíč ze spínače zapalování a uschovejte jej mimo dosah dětí nebo jiných neoprávněných uživatelů. Stroj přikryjte, aby byl chráněn před poškozením a nečistotami.

# Odstraňování závad

| Závada | Možné příčiny | Způsoby odstranění |
|---|---|---|
| Spouštěč neprotáčí motorem. | 1. Je zapnut ovládací spínač žacích nožů.<br>2. Je uvolněna parkovací brzda.<br>3. Ovládací páky pojezdu nejsou v poloze ZÁMKU NEUTRÁLU.<br>4. Nesedíte na sedadle obsluhy.<br>5. Baterie je vybitá.<br>6. Zkorodované anebo volné spoje elektroinstalace.<br>7. Spálená pojistka.<br>8. Poškozené relé nebo spínač. | 1. Vypněte ovládací spínač žacích nožů<br>2. Zatáhněte parkovací brzdu.<br>3. Přesuňte ovládací páky pojezdu směrem ven do polohy ZÁMKU NEUTRÁLU.<br>4. Posaďte se na sedadlo obsluhy.<br>5. Dobijte baterii.<br>6. Zkontrolujte kontakty spojů elektroinstalace.<br>7. Vyměňte pojistku.<br>8. Kontaktujte autorizované servisní středisko. |
| Motor nelze nastartovat, lze jej nastartovat jen s obtížemi nebo se po chvíli vypne. | 1. Prázdná palivová nádrž.<br>2. Je uzavřen palivový uzavírací ventil.<br>3. Hladina oleje v klikové skříni motoru je nízká.<br>4. Škrticí klapka není ve správné poloze.<br>5. Zanesený palivový filtr.<br>6. V palivovém systému jsou nečistoty, voda nebo zvětralé palivo.<br>7. Znečištěný vzduchový filtr.<br>8. Nepracuje správně spínač sedadla.<br>9. Spoje elektroinstalace jsou zkorodované, uvolněné nebo poškozené.<br>10. Došlo k poškození relé nebo spínače. | 1. Naplňte palivovou nádrž.<br>2. Otevřete uzavírací ventil paliva.<br>3. Doplňte olej v klikové skříni motoru na předepsaný stav.<br>4. Posuňte ovladač škrticí klapky doprostřed mezi polohu POMALÝ CHOD a RYCHLÝ CHOD.<br>5. Vyměňte palivový filtr.<br>6. Kontaktujte autorizované servisní středisko.<br>7. Vyčistěte nebo vyměňte vložku vzduchového filtru.<br>8. Zkontrolujte indikátor spínače sedadla. V případě potřeby sedadlo vyměňte.<br>9. Zkontrolujte kontakty spojů elektroinstalace. Důkladně očistěte kontakty konektorů čističem elektrických kontaktů, naneste nevodivé mazivo a připojte.<br>10. Kontaktujte autorizované servisní středisko. |
| Motor ztrácí výkon. | 1. Motor je přetížen.<br>2. Znečištěný vzduchový filtr.<br>3. Hladina oleje v klikové skříni motoru je nízká.<br>4. Jsou zanesená chladicí žebra a vzduchové kanály nad motorem.<br>5. Ucpaný odvzdušňovací otvor v uzávěru palivové nádrže.<br>6. Znečištěný palivový filtr.<br>7. V palivovém systému jsou nečistoty, voda nebo zvětralé palivo. | 1. Snižte rychlost pojezdu.<br>2. Vyčistěte vložku vzduchového filtru.<br>3. Doplňte olej v klikové skříni motoru na předepsaný stav.<br>4. Vyčistěte prostor mezi chladicími žebry válce a vzduchové kanály.<br>5. Vyčistěte uzávěr palivové nádrže nebo jej vyměňte.<br>6. Vyměňte palivový filtr.<br>7. Kontaktujte autorizované servisní středisko. |
| Motor se přehřívá. | 1. Motor je přetížen.<br>2. Hladina oleje v klikové skříni motoru je nízká.<br>3. Chladicí žebra a vzduchové kanály pod krytem ventilátoru motoru jsou zanesené.<br>4. Znečištěný vzduchový filtr.<br>5. V palivovém systému jsou nečistoty, voda nebo zvětralé palivo. | 1. Snižte rychlost pojezdu.<br>2. Doplňte olej v klikové skříni motoru na předepsaný stav.<br>3. Vyčistěte prostor mezi chladicími žebry válce a vzduchové kanály.<br>4. Vyčistěte nebo vyměňte vložku vzduchového filtru.<br>5. Kontaktujte autorizované servisní středisko. |

| Závada | Možné příčiny | Způsoby odstranění |
|---|---|---|
| Stroj táhne doleva nebo doprava (s ovládacími pákami pojezdu zcela vpředu). | 1. Je třeba seřídit pojezd.<br>2. Není správný tlak v hnacích pneumatikách. | 1. Seřiďte pojezd.<br>2. Upravte tlak v hnacích pneumatikách. |
| Se strojem nelze pojíždět. | 1. Obtokové ventily nejsou těsně uzavřené.<br>2. Opotřebený, uvolněný anebo prasklý řemen čerpadla.<br>3. Řemen čerpadla je svlečen z řemenice.<br>4. Je prasklá nebo chybí pružina napínací řemenice.<br>5. Hladina hydraulické kapaliny je příliš nízko, respektive kapalina je nadměrně zahřátá. | 1. Utáhněte obtokové ventily.<br>2. Vyměňte řemen.<br>3. Vyměňte řemen.<br>4. Vyměňte pružinu.<br>5. Do nádrže doplňte hydraulickou kapalinu nebo ji nechte vychladnout. |
| Stroj abnormálně vibruje. | 1. Žací nože jsou ohnuté nebo nevyvážené.<br>2. Uvolněný upevňovací šroub žacího nože.<br>3. Uvolněné upevňovací šrouby motoru.<br>4. Volná řemenice motoru, napínací řemenice nebo řemenice žacího nože.<br>5. Poškozená řemenice motoru.<br>6. Vřeteno žacího nože je ohnuté.<br>7. Je volný nebo opotřebený držák motoru. | 1. Namontujte nové žací nože.<br>2. Dotáhněte upevňovací šroub žacího nože.<br>3. Dotáhněte upevňovací šrouby motoru.<br>4. Dotáhněte uvolněnou řemenici.<br>5. Kontaktujte autorizované servisní středisko.<br>6. Kontaktujte autorizované servisní středisko.<br>7. Kontaktujte autorizované servisní středisko. |
| Není rovnoměrná výška sekání. | 1. Žací nůž (nože) není (nejsou) ostrý (ostré).<br>2. Žací nůž (nože) je (jsou) pokřivený (pokřivené).<br>3. Nevyrovnaná sekačka.<br>4. Není správně nastaven ochranný válec (dle výbavy).<br>5. Znečistěný spodek sekací plošiny.<br>6. Nesprávný tlak v pneumatikách.<br>7. Vřeteno žacího nože je ohnuté. | 1. Naostřete nože.<br>2. Namontujte nové žací nože.<br>3. Vyrovnejte sekačku stranově i podélně.<br>4. Nastavte výšku ochranného válce.<br>5. Vyčistěte spodek sekací plošiny.<br>6. Upravte tlak v pneumatikách.<br>7. Kontaktujte autorizované servisní středisko. |
| Žací nože se neotáčejí. | 1. Řemen sekací plošiny je poškozený, opotřebený, volný nebo prasklý.<br>2. Řemen sekací plošiny se svlékl z řemenice.<br>3. Hnací řemen čerpadla je opotřebený, volný nebo prasklý.<br>4. Je prasklá nebo chybí pružina napínací řemenice. | 1. Namontujte nový řemen plošiny.<br>2. Nasaďte řemen sekačky na řemenici sekací plošiny a zkontrolujte správnou polohu a funkci napínací řemenice, napínacího ramene a pružiny.<br>3. Zkontrolujte napnutí řemene nebo nasaďte nový řemen.<br>4. Vyměňte pružinu. |

# Schémata

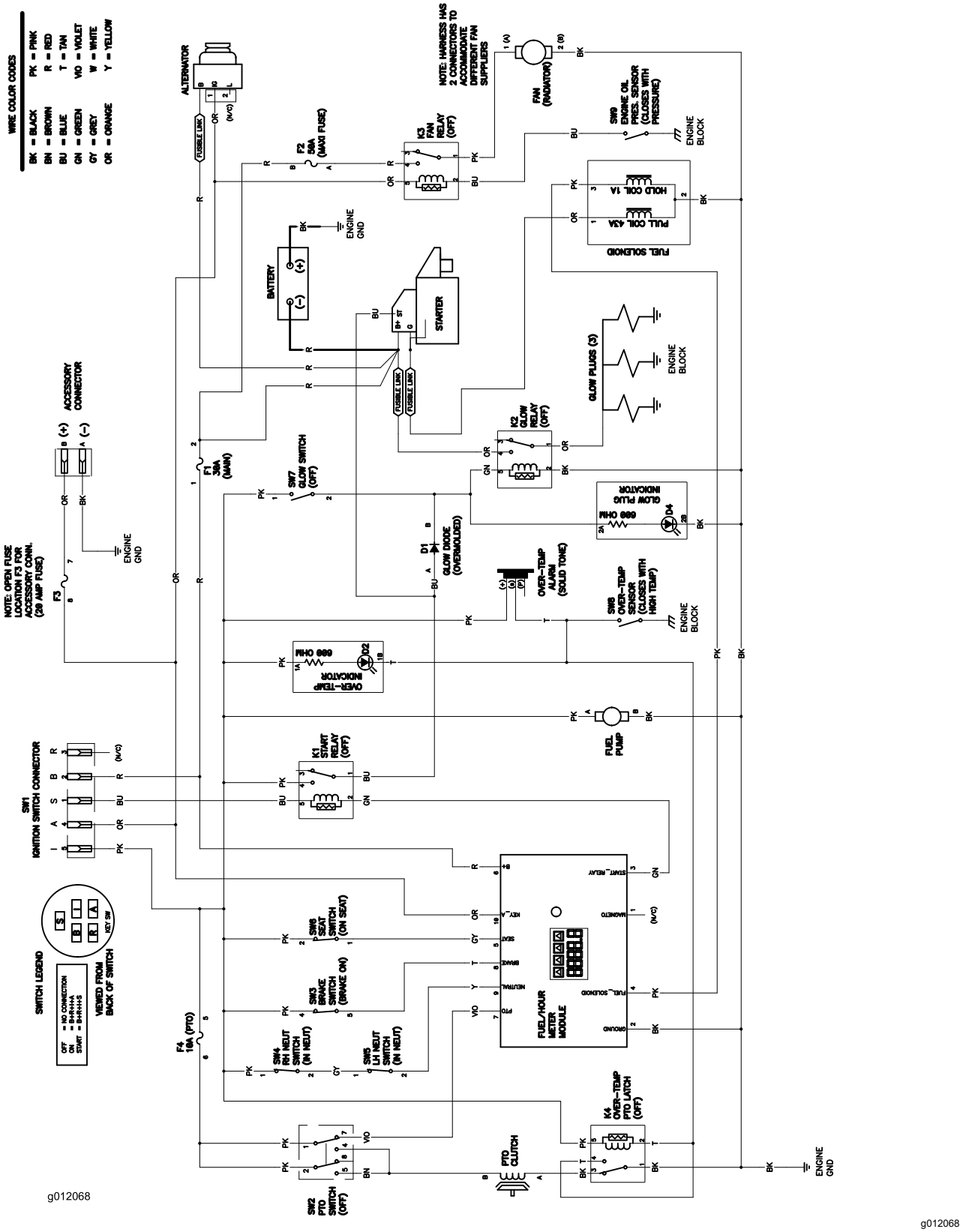


Schéma zapojení (Rev. A)

# Oznámení o ochraně soukromí EEA / UK

**Způsob, jakým společnost Toro nakládá s vašimi osobními údaji**

Společnost Toro Company („Toro“) respektuje vaše soukromí. Když zakoupíte naše produkty, můžeme shromažďovat určité osobní informace poskytnuté buď přímo vámi, nebo vaším místním prodejcem či společností Toro. Společnost Toro využívá tyto informace k plnění smluvních povinností, jako je například registrace vaší záruky, zpracování reklamace nebo kontakt s vámi v případě stažení výrobku – a pro legitimní obchodní účely – jako např. zjišťování spokojenosti zákazníků, zlepšování našich výrobků nebo poskytování informací o výrobcích, jež pro vás mohou být zajímavé. Společnost Toro může sdílet vaše údaje se svými dceřinými společnostmi, přidruženými společnostmi, prodejci a dalšími obchodními partnery v souvislosti s kteroukoli z těchto činností. Osobní údaje můžeme rovněž poskytnout, pokud je to vyžadováno zákonem nebo v souvislosti s prodejem, koupí nebo sloučením podniku. Vaše osobní informace nebudeme nikdy prodávat žádné další společnosti pro marketingové účely.

**Zachování osobních údajů**

Společnost Toro uchová vaše osobní údaje, pokud jsou relevantní pro výše uvedené účely a v souladu se zákonnými požadavky. Chcete-li získat další informace o platných lhůtách uchovávání, kontaktujte nás prosím na adrese legal@toro.com.

**Závazek společnosti Toro k bezpečnosti**

Vaše osobní údaje mohou být zpracovávány v USA nebo jiné zemi, ve které mohou platit méně přísné zákony na ochranu dat než v zemi vašeho bydliště. Pokaždé, když převedeme vaše údaje mimo zemi vašeho bydliště, přijmeme zákonem požadovaná opatření, abychom zajistili, že budou zavedeny příslušné záruky, které ochrání vaše informace a zajistí šetrné nakládání s nimi.

**Přístup a oprava**

Můžete mít právo své osobní údaje upravovat nebo kontrolovat a můžete mít námitky nebo omezovat zpracování svých dat. Za tímto účelem nás kontaktujte e-mailem legal@toro.com. Máte-li pochybnosti ohledně způsobu, jakým společnost Toro zpracovala vaše informace, doporučujeme, abyste tuto otázku vznesli přímo u nás. Vezměte prosím na vědomí, že občané EU mají právo podat stížnost na úřadě pro ochranu osobních údajů.