Form No. 3453-139 Rev A

Maşină de tuns iarba Recycler® de 55 cm i SmartStow® (stivuire inteligentă)

Nr. model 21774—Nr. serie 400000000 şi Sus

Manualul utilizatorului

Introducere

Această maşină de tuns iarba cu lamă rotativă este proiectată pentru a fi utilizată de proprietarii de reşedinţe. Maina a fost proiectată în primul rând pentru tăierea ierbii de pe gazoane bine întreinute ale proprietăilor rezideniale. Utilizarea acestui produs în alte scopuri decât cele intenionate poate fi periculoasă pentru dumneavoastră i pentru alte persoane.

Citiţi cu atenţie aceste informaţii pentru a învăţa despre modul corespunzător de utilizare şi întreţinere a produsului şi pentru a evita rănirea personală şi deteriorarea produsului. Aveţi responsabilitatea de a utiliza produsul în mod corespunzător şi sigur.

Vizitai site-ul www.Toro.com pentru mai multe informaii, inclusiv informaii privind sigurana produsului i materiale de instruire , informaii privind accesoriile, ajutor la căutarea unui distribuitor sau pentru înregistrarea produsului.

De fiecare dată când aveţi nevoie de service, piese originale Toro sau informaţii suplimentare, contactaţi un centru de service autorizat sau departamentul Servicii Clienţi Toro şi pregătiţi numărul de model sau de serie al produsului. Figura 1 indică locaţia numărului de model sau de serie pe produs. Scrieţi numerele în spaţiul furnizat.

Important: **Putei scana codul QR de pe autocolantul cu numărul de serie (dacă este disponibil) cu ajutorul unui dispozitiv mobil pentru a accesa date despre garanie, piese i alte informaii despre produs.**

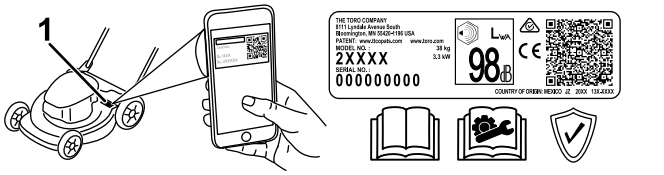

Figura 1

1. Locaţia numerelor de model şi de serie

Nr. model _____

Nr. serie _____

Acest manual identifică potenialele pericole i conine mesaje de sigurană identificate prin simbolul de alertă de sigurană (Figura 2), semnalizând un pericol care poate cauza rănirea gravă sau moartea dacă nu respectai următoarele măsuri de precauie recomandate.

g000502

Figura 2

Simbolul de alertă de sigurană

Acest manual utilizează 2 cuvinte pentru a evidenţia informaţiile. **Important** atrage atenţia asupra informaţiilor mecanice speciale şi **Notă** accentuează informaţiile generale care necesită atenţie specială.

Produsul respectă toate directivele europene relevante; pentru detalii, consultaţi Declaraţia de conformitate (DOC) separată specifică produsului.

Cuplu brut sau net: Cuplul brut sau net al acestui motor a fost evaluat în laborator de către producătorul motorului în conformitate cu SAE (Society of Automotive Engineers - Societatea Inginerilor Auto) J1940 sau J2723. Deoarece sunt configurate pentru a îndeplini cerinţele privind siguranţa, emisiile şi operarea, cuplul real al motoarelor pentru clasa aceasta de maşini de tuns iarba pot fi semnificativ mai redus. Vă rugăm să consultai informaiile producătorului motorului incluse în volumul de livrare al mainii.

Nu modificai i nu dezactivai dispozitivele de sigurană ale mainii i verificai periodic funcionarea corectă a acestora. Nu încercai să reglai sau să modificai controlul turaiei motorului; acest lucru poate cauza o stare de funcionare nesigură, ducând la vătămări corporale.

© 2021—The Toro® Company
8111 Lyndale Avenue South
Bloomington, MN 55420

Înregistraţi-vă la www.Toro.com.

Instrucţiuni originale (RO)
Tipărit în Mexic
Toate drepturile rezervate

3453-139

Cuprins

Introducere 1
Siguranţă în funcţionare 2
Sigurana generală 2
Decal-uri instrucţionale şi de siguranţă 3
Reglare 5
1 Desfăşurarea mânerului 5
2 Montarea barei de comandă pentru lamă 6
3 Montarea cablului demarorului cu recul în ghidajul de cablu. 6
4 Adăugarea uleiului în motor 7
5 Asamblarea sacului pentru iarbă 7
Rezumat al produsului 9
Specificaţii 9
Dispozitive de ataare/Accesorii 9
Operare 10
Înainte de utilizare 10
Sigurana înainte de utilizare 10
Umplerea rezervorului de combustibil 10
Verificarea nivelului uleiului de motor 11
Reglarea înălţimii mânerului 11
Reglarea înălţimii de tăiere 12
În timpul utilizării 13
Sigurana în timpul utilizării 13
Pornirea motorului 13
Utilizarea propulsiei automate 14
Oprirea motorului 14
Reciclarea resturilor 14
Colectarea resturilor 15
Utilizarea manetei sac colectare la cerere 16
Indicaţii de exploatare 16
După utilizare 17
Sigurana după utilizare 17
Curăarea sub mână 17
Plierea mânerului 17
Depozitarea maşinii în Poziia pliată verticală 18
Întreţinere 20
Program(e) de întreţinere recomandat(e) 20
Sigurană în timpul întreinerii 20
Pregătirea pentru întreţinere 20
Lucrări de service pentru filtrul de aer 21
Schimbarea uleiului de motor 21
Înlocuirea lamei 22
Reglarea propulsiei automate 23
Depozitare 24
Depozitarea în sigurană 24
Pregătirea maşinii pentru depozitare 24
Scoaterea maşinii din starea de depozitare 24

Siguranţă în funcţionare

Această mână a fost proiectată în conformitate cu standardul EN ISO 5395.

Sigurana generală

Acest produs poate provoca răni la nivelul mâinilor sau picioarelor i poate arunca obiecte. Respectai întotdeauna toate instruciunile de sigurană pentru a preveni vătămările corporale sau moartea.

- Citii, înelegei i urmai instruciunile i avertismentele din *Manualul utilizatorului* i de pe mână i accesorii înainte de a porni motorul.
- Nu inei mâinile sau picioarele în apropierea pieselor aflate în micare sau sub mână. Staţi la distanţă de orice gură de descărcare.
- Nu utilizaţi maşina fără toate proteciile şi alte dispozitive de sigurană montate şi funcţionând corespunzător pe aceasta.
- inei trecătorii i copiii departe de zona de utilizare. Nu lăsaţi copii să utilizeze maşina. Utilizarea mainii va fi efectuată doar de persoane responsabile, instruite, familiarizate cu instruciunile i apte din punct de vedere fizic.
- Înainte de efectuarea lucrărilor de service, alimentare sau desfundare a mainii, oprii maina, oprii motorul i ateptai până când se opresc toate piesele mobile.

Utilizarea sau întreţinerea necorespunzătoare a acestei maşini poate cauza accidentări. Pentru a reduce riscul de accidentare, respectaţi aceste instrucţiuni de siguranţă şi acordaţi întotdeauna atenţie simbolului de alertă privind siguranţa ⚠, care înseamnă Atenţie, Avertisment sau Pericol – instrucţiune privind siguranţa personală. Nerespectarea acestor instrucţiuni poate cauza vătămări corporale sau moartea.

Decal-uri instrucţionale şi de siguranţă

Instrucţiunile şi autocolantele cu informaţii privind siguranţa sunt uşor vizibile pentru operator şi sunt amplasate lângă orice zonă cu potenţial risc. Înlocuiţi orice autocolant care este deteriorat sau lipseşte.

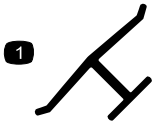

decaloemmarkt

Marca producătorului

1. Această marcă indică faptul că lama este identificată ca piesă ce provine de la producătorul original al mainii.

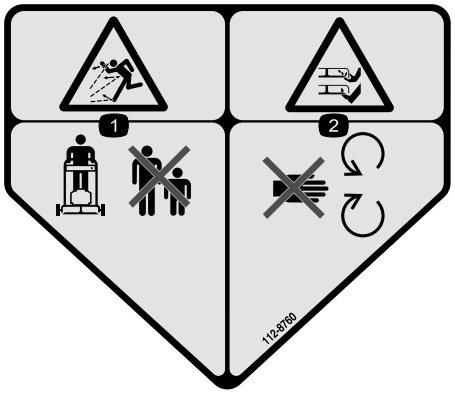

decal112-8760

112-8760

1. Pericol de obiecte proiectate – ţineţi trecătorii la distanţă.
2. Pericol de tăiere/desprindere a mâinilor sau picioarelor, lama mainii de tuns iarba – păstrai distana faă de piesele mobile.

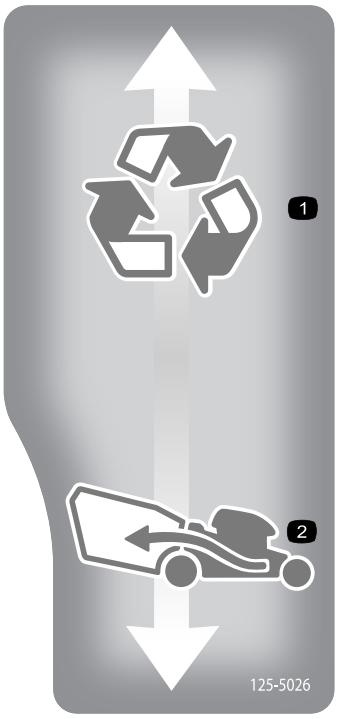

decal125-5026

125-5026

1. Mod reciclare
2. Mod colectare

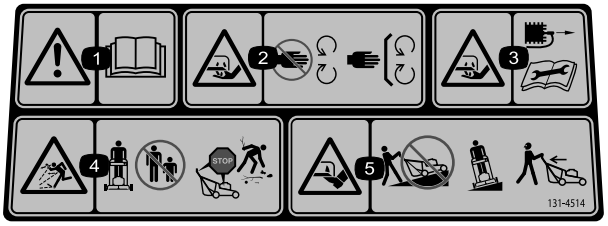

decal131-4514b

131-4514

1. Avertisment – citii *Manualul operatorului*.
2. Lama mainii de tuns iarba prezintă pericolul de tăiere/desprindere a mâinilor – păstrai distana faă de piesele mobile; lăsai toate apărătorile i proteciile montate.
3. Lama mainii de tuns iarba prezintă pericolul de tăiere/dezmembrare a mâinilor -—deconectaţi cablul de la bujie înainte de a efectua lucrări de întreinere.
4. Pericol de obiecte proiectate – ţineţi trecătorii la distanţă; opriţi motorul înainte de a părăsi poziţia de operare; colectai orice reziduuri înainte de a tunde iarba.
5. Lama mainii de tuns iarba prezintă pericolul de tăiere/desprindere a picioarelor – nu operai maina în sus i în jos pe pante; operai maina dintr-o parte în alta a pantei; privii înapoi atunci când vă deplasai cu spatele.

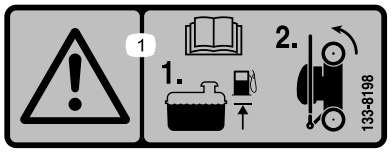

decal133-8198

133-8198

1. Avertisment—citii *Manualul operatorului*; completai cu combustibil până la nivelul indicat, apoi înclinai maina pe roile din spate pentru depozitare.

Reglare

Important: **Îndepărtai i eliminai folia de protecie din plastic folosită pentru a acoperi motorul, precum i orice alte elemente din plastic sau ambalaje de pe mină.**

1

Desfăşurarea mânerului

Nu s-au solicitat piese

Procedură

Notă: Avei grijă, cablurile trebuie amplasate la exteriorul mânerului i să nu fie prinse (D din Figura 3).

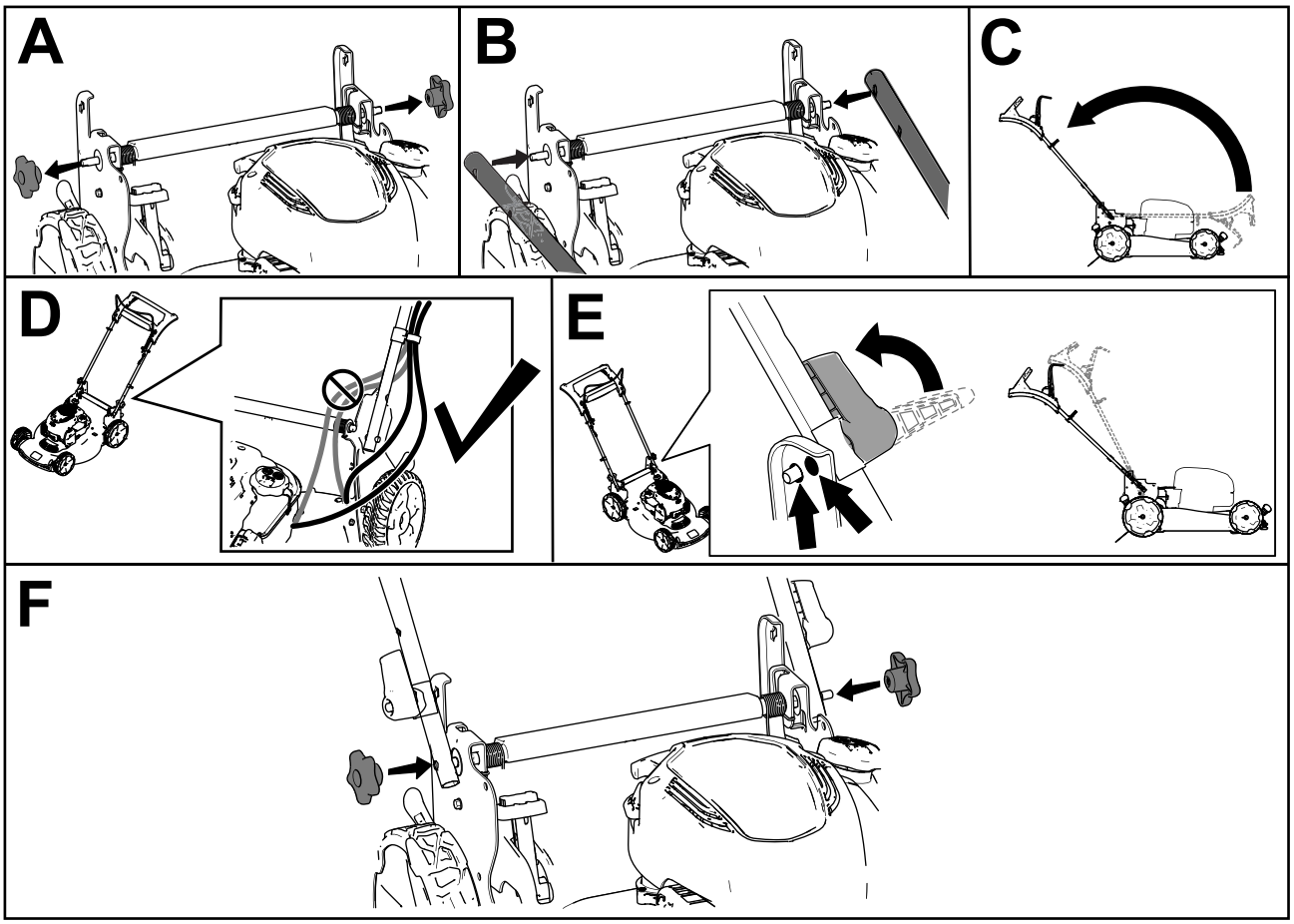

g334364

Figura 3

2

Montarea barei de comandă pentru lamă

Nu s-au solicitat piese

Procedură

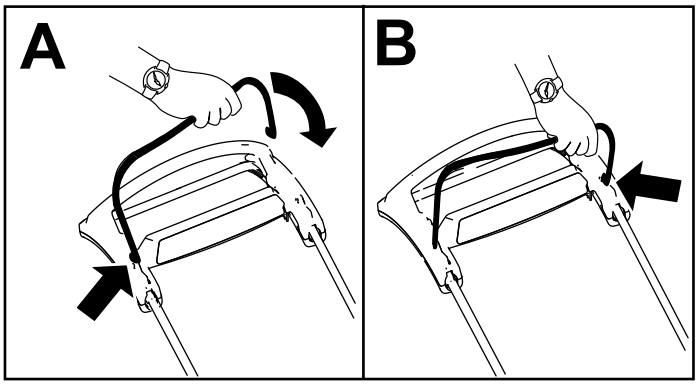

g344378

Figura 4

3

Montarea cablului demarorului cu recul în ghidajul de cablu.

Nu s-au solicitat piese

Procedură

Important: **Pentru a porni motorul uor i în sigurană de fiecare dată când utilizai maina, montaţi cablul demarorului cu recul în ghidajul de cablu.**

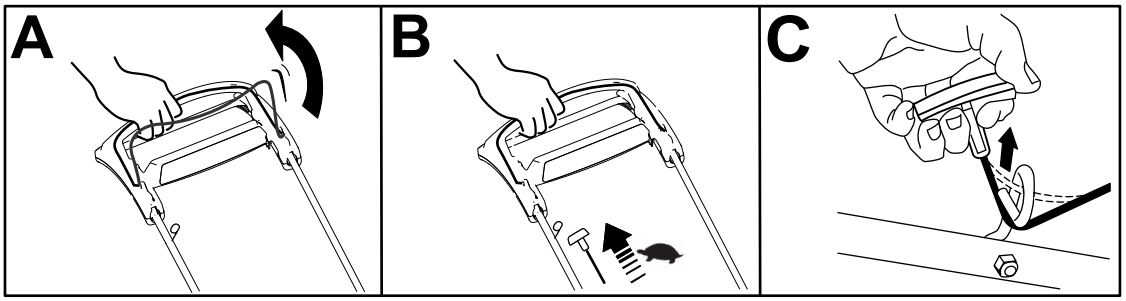

g334093

Figura 5

4

Adăugarea uleiului în motor

Nu s-au solicitat piese

Procedură

Important: **Dacă nivelul de ulei din motor este prea scăzut sau prea ridicat i pornii motorul, este posibil să defectai maina.**

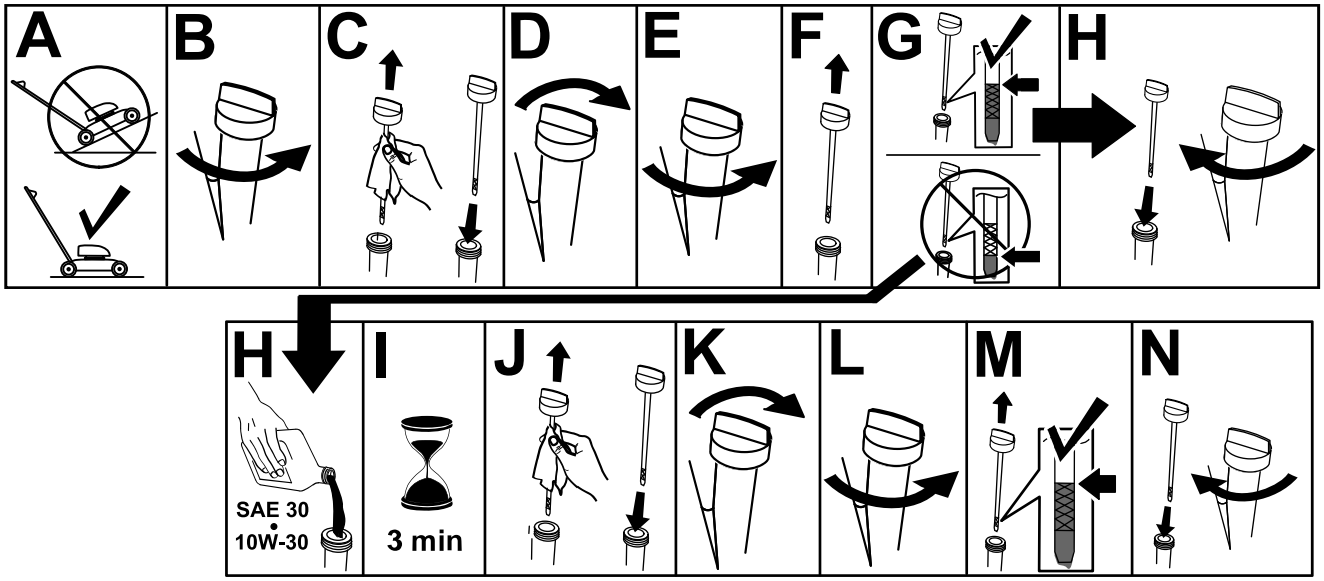

g222533

Figura 6

5

Asamblarea sacului pentru iarbă

Nu s-au solicitat piese

Procedură

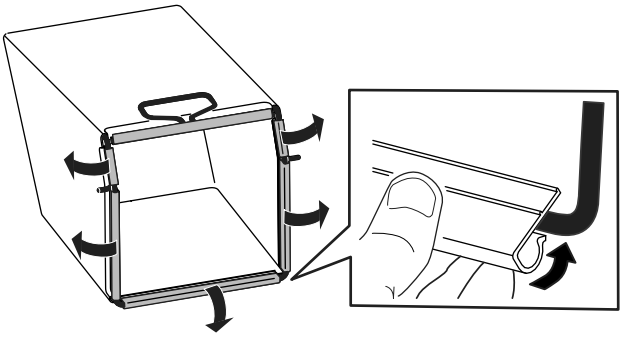

g334351

Figura 7

Rezumat al produsului

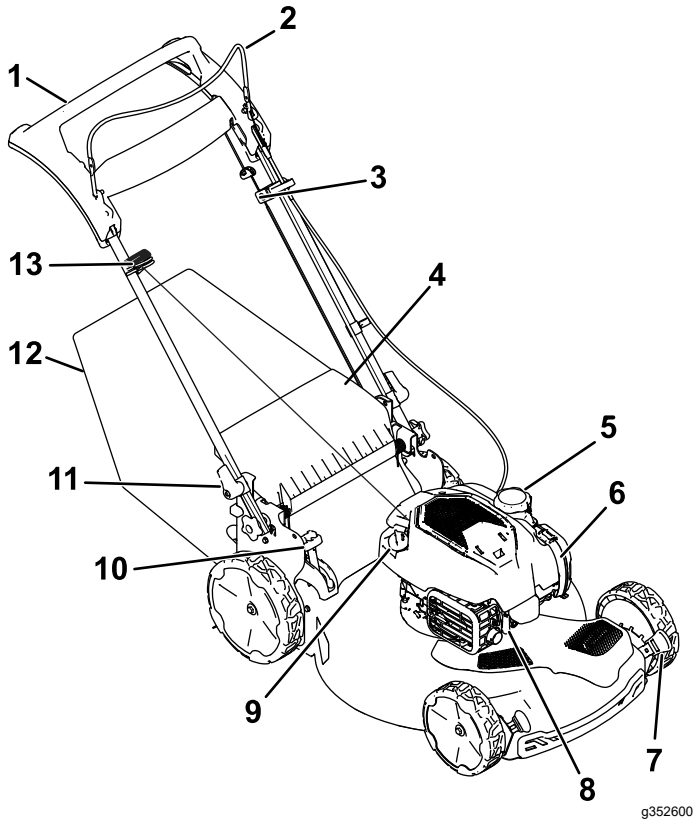

Figura 8

1. Mâner
2. Bară de comandă pentru lamă
3. Reglare pentru propulsia automată
4. Deflector spate
5. Capac rezervor de combustibil
6. Filtru de aer
7. Manetă înălime de tăiere (4)
8. Bujie
9. Tub de umplere cu ulei/jojă de ulei
10. Manetă sac colectare la cerere
11. Închizător de mâner (2)
12. Sac pentru iarbă
13. Mâner demaror cu recul

Specificaţii

Model	Greutate	Lungime	Lăime	Înălime
21774	37 kg	151 cm	59 cm	109 cm

Dispozitive de ataare/Accesorii

Pentru extinderea i îmbunătăirea performanelor mainii este disponibilă o gamă de dispozitive de ataare i accesorii aprobate de Toro. Pentru lista dispozitivelor de ataare i a accesoriilor aprobate, contactai centrul de service local sau un distribuitor Toro autorizat sau accesai www.Toro.com.

Pentru performane optime i utilizarea în sigurană a mainii, utilizai exclusiv piese de schimb i accesorii originale Toro. Piesele de schimb i accesoriile altor producători pot fi periculoase i pot anula garania produsului.

Operare

Notă: Determinaţi partea stângă şi dreaptă a maşinii din poziţia de operare normală.

Înainte de utilizare

Sigurana înainte de utilizare

Sigurana generală

- Oprii maina, ateptai oprirea tuturor pieselor mobile i lăsai maina să se răcească înainte de reglarea, efectuarea lucrărilor de service, curăarea sau depozitarea mainii.
- Familiarizai-vă cu utilizarea în sigurană a echipamentului, comenzile de operare i indicatoarele de sigurană.
- Verificai dacă toate proteciile i dispozitivele de sigurană, precum deflectoarele i/sau dispozitivul de adunat iarbă, sunt la locul lor i funcionează corect.
- Inspectai întotdeauna maina pentru a vă asigura că lamele i uruburile lamei nu sunt uzate sau deteriorate.
- Inspectai zona în care vei utiliza maina i îndepărtai toate obiectele care ar putea obstruciona utilizarea mainii sau pe care le-ar putea proiecta maina.
- Contactul cu lama în timp ce aceasta se rotete va duce la vătămarea gravă. Nu punei degetele sub carcasă.

Măsuri de sigurană pentru combustibil

- Combustibilul este extrem de inflamabil şi exploziv. Un incendiu sau o explozie cauzată de combustibil vă poate arde pe dumneavoastră şi pe cei din jur i poate cauza pagube materiale.
  - Pentru a preveni o încărcare statică din cauza aprinderii combustibilului, plasaţi recipientul şi/sau maşina direct pe sol înainte de umplere, nu pe un vehicul sau obiect.
  - Umplei rezervorul de combustibil într-un spaiu deschis, cu motorul rece. tergei orice urmă de combustibil scurs.
  - Nu manipulaţi combustibilul când fumaţi sau în apropierea unei flăcări deschise sau a scânteilor.
  - Nu îndepărtai buonul rezervorului i nu umplei rezervorul de combustibil în timp ce motorul este pornit sau fierbinte.
  - Dacă vărsai combustibil, nu încercai să pornii motorul. Evitai crearea unei surse de aprindere până la disiparea vaporilor de combustibil.
  - Depozitaţi combustibilul într-un rezervor corespunzător şi nu îl lăsaţi la îndemâna copiilor.
- Combustibilul este dăunător sau fatal dacă este înghiit. Expunerea pe termen lung la vapori poate provoca răni grave i îmbolnăviri.
  - Evitai inspirarea pe termen lung a vaporilor.
  - inei mâinile i faa departe de duză i de deschiderea rezervorului de combustibil.
  - inei combustibilul departe de ochi i piele.

Umplerea rezervorului de combustibil

Tip	Benzină fără plumb
Cifra octanică minimă	87 (SUA) sau 91 (cifra octanică „research”; în afara SUA)
Etanol	Nu mai mult de 10% din volum
Metanol	Fără
MTBE (metil-ter-butil-eter)	Mai puin de 15% din volum
Ulei	Nu adăugaţi în combustibil

Utilizai numai combustibil curat, proaspăt (nu mai mult de 30 de zile), de la o sursă de încredere.

Important: **Pentru a reduce problemele la pornire, adăugaţi stabilizator/aditiv de combustibil în combustibilul proaspăt, conform instrucţiunilor producătorului stabilizatorului/aditivului de combustibil.**

Pentru informaii suplimentare, consultaţi manualul utilizatorului motorului.

Umplei rezervorul de combustibil în modul indicat în Figura 9.

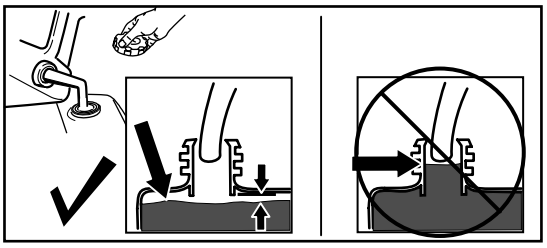

Figura 9

Verificarea nivelului uleiului de motor

Interval de service: Înainte de fiecare folosinţă sau zilnic

Important: **Dacă nivelul de ulei din carter este prea scăzut sau prea ridicat i pornii motorul, este posibil să defectai maina.**

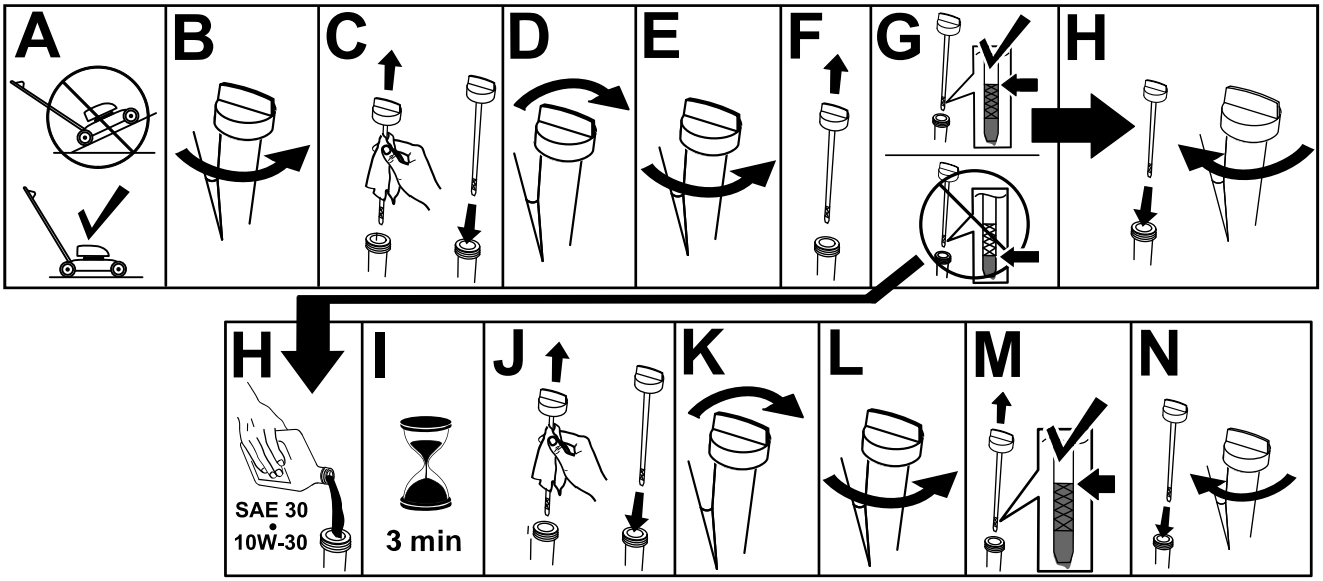

g222533

Figura 10

Reglarea înălţimii mânerului

Putei ridica sau coborî mânerul într-o poziie confortabilă pentru dumneavoastră.

Rotii închizătorul de mâner, deplasai mânerul în poziiile 1 - 2 i blocai mânerul în poziie (Figura 11).

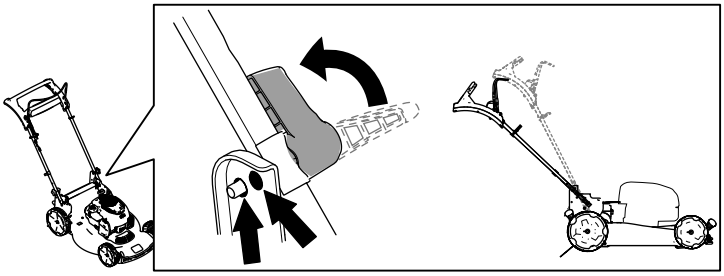

g334366

Figura 11

Reglarea înălţimii de tăiere

⚠ PERICOL

Reglarea manetelor pentru înălimea de tăiere vă poate aduce mâinilor în contact cu o lamă aflată în micare, ceea ce cauza vătămări grave.

- **Oprii motorul i aşteptaţi oprirea tuturor pieselor mobile înainte de a regla înălimea de tăiere.**
- **Nu introducei degetele sub carcasă în timp ce reglai înălimea de tăiere.**

⚠ AVERTISMENT

Dacă motorul rulează, toba de eapament va fi fierbinte i vă poate provoca arsuri.

Păstrai distana faă de toba de eapament fierbinte.

Reglai înălimea de tăiere conform preferinelor. Setai toate roile la aceeai înălime de tăiere (Figura 12).

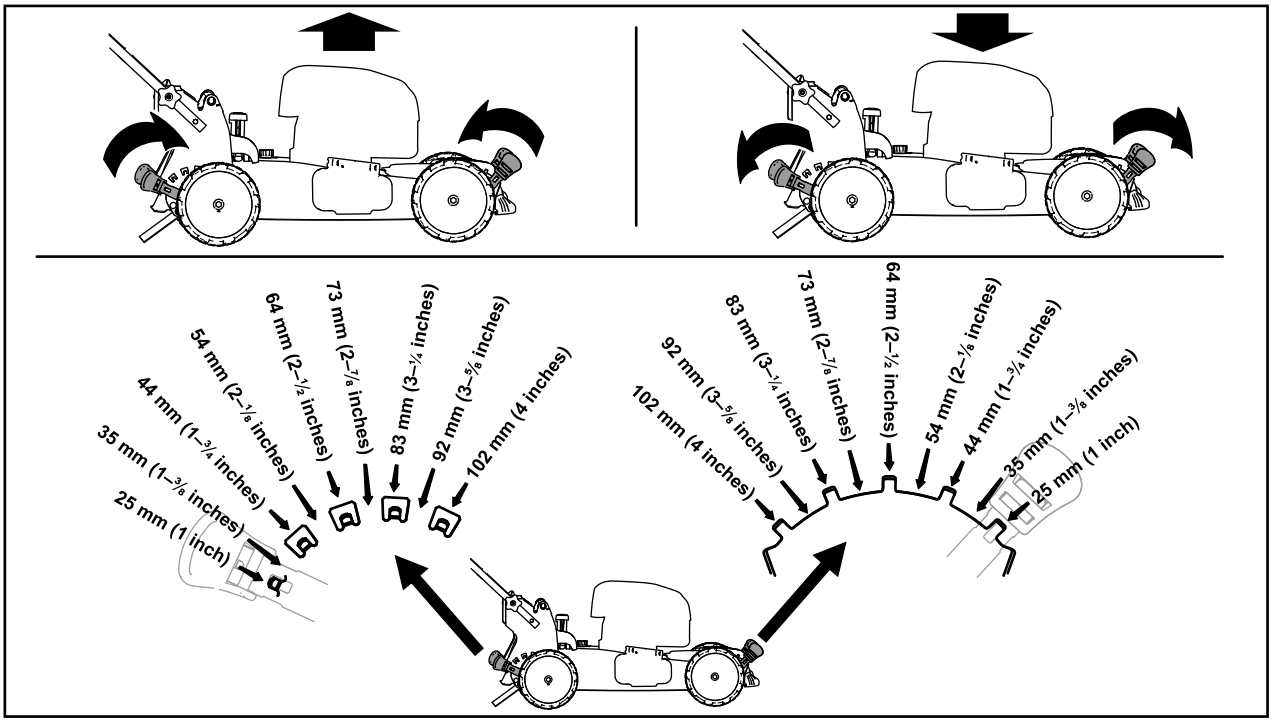

Figura 12

În timpul utilizării

Sigurana în timpul utilizării

Sigurana generală

- Purtai îmbrăcăminte adecvată, inclusiv ochelari de protecie, pantaloni lungi, încălăminte solidă, antiderapantă i căti pentru protecia auzului. Strângei la spate părul lung i nu purtai îmbrăcăminte largă sau bijuterii.
- Utilizai maina cu foarte mare atenie. Nu vă angrenai în nicio activitate care vă poate distrage atenia; în caz contrar, se pot înregistra pagube materiale sau vătămări corporale.
- Nu utilizaţi maşina dacă suntei bolnav, obosit sau sub influena alcoolului sau a drogurilor.
- Lama este ascuită; contactul cu lama poate rezulta în vătămări corporale grave. Oprii motorul i aşteptaţi oprirea tuturor pieselor mobile înainte de a părăsi poziţia de operare.
- Atunci când eliberai bara de comandă a lamei, motorul ar trebui să se oprească iar lama ar trebui să se oprească în maxim 3 secunde. În caz contrar, încetai imediat utilizarea mainii i contactai un centru de service autorizat.
- inei trecătorii departe de zona de utilizare. Nu permiteţi accesul copiilor mici în zona de operare şi lăsaţi-i în permanenţă în grija unui adult responsabil, care nu utilizează maina. Oprii maina dacă în zonă pătrunde orice persoană.
- Privii întotdeauna jos i în spate înainte de a deplasa maina cu spatele.
- Operai maina doar în condiii de vizibilitate bună i în condiii meteo corespunzătoare. Nu utilizaţi maşina dacă există riscul unor descărcări electrice.
- Iarba udă sau frunzele pot provoca vătămări grave dacă alunecai i intrai în contact cu lama. Evitai să tundei iarba în condiii umede.
- Apropiai-vă cu mare atenie de curbele fără vizibilitate, tufiuri, copaci sau alte obiecte care vă pot bloca vizibilitatea.
- Nu direcionai materialul evacuat spre nicio persoană. Evitai evacuarea materialul spre un perete sau obstacol; materialul poate ricoa spre dumneavoastră. Oprii lama (lamele) atunci când vă deplasai pe suprafee acoperite cu pietri.
- Avei grijă la gropi, anuri, denivelări, pietre sau alte obiecte ascunse. Terenul denivelat vă poate face să vă pierdei echilibrul sau stabilitatea.
- Dacă maina se lovete de un obiect sau începe să vibreze, oprii motorul imediat, ateptai până când se opresc toate piesele mobile, deconectaţi cablul bujiei înainte de a verifica dacă maina este deteriorată. Efectuai reparaiile necesare înainte de a o utiliza din nou.
- Înainte de a părăsi poziia de operare, opriţi motorul şi aşteptaţi oprirea tuturor pieselor mobile.
- Dacă motorul rulează, acesta va fi fierbinte i vă poate provoca arsuri grave. Păstrai distana faă de motorul fierbinte.
- Utilizai motorul numai în zone bine ventilate. Gazele de eapament conin monoxid de carbon, care este un gaz inodor, otrăvitor, fatal.
- Verificai frecvent componentele dispozitivului de adunat iarbă i jgheabul de evacuare pentru a descoperi orice uzură sau deteriorare i înlocuii-le cu piese Toro originale, atunci când este necesar.

Sigurana în pantă

- Tundei iarba de-a lungul pantelor; niciodată în sus sau în jos. Acordaţi foarte mare atenţie la schimbarea direcţiei pe pante.
- Nu tundei iarba pe pantele foarte abrupte. Stabilitatea necorespunzătoare poate provoca un accident prin alunecare i cădere.
- Tundei iarba cu atenie în apropierea pantelor abrupte, anurilor sau terasamentelor.

Pornirea motorului

1. inei bara de comandă pentru lamă lângă mâner (A din Figura 13).
2. Tragei uor de mânerul demarorului cu recul până când simii că opune rezistenă, apoi tragei-l brusc i lăsai-l să se întoarcă încet la ghidajul de cablu de pe mâner (B din Figura 13).

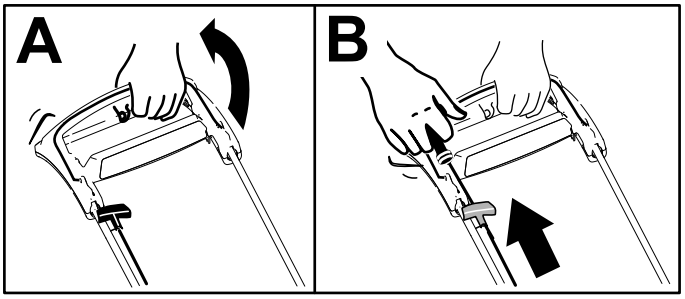

g334135

Figura 13

Notă: Dacă maina nu pornete după mai multe încercări, contactai un centru de service autorizat.

Utilizarea propulsiei automate

Pentru a opera propulsia automată, mergei pur i simplu cu mâinile pe mânerul superior i coatele în lateral, iar aparatul va ine automat pasul cu dumneavoastră (Figura 14).

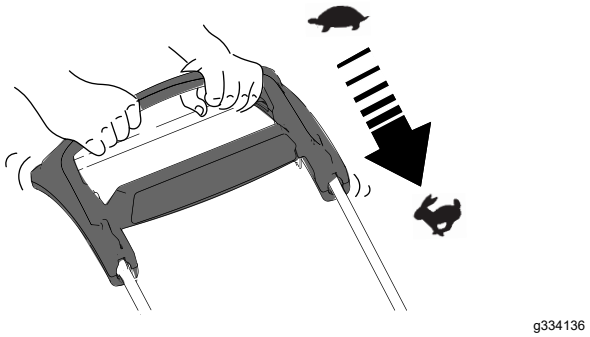

Figura 14

Notă: Dacă maina nu rulează liber în spate după propulsia automată, oprii deplasarea, inei-vă mâinile în poziie i permitei mainii să ruleze cu câiva centimetri (inch) în faă pentru a decupla traciunea. De asemenea, putei încerca să ajungei chiar sub mânerul superior la mânerul metalic i să împingei maina în faă cu câiva centimetri (inch). Dacă maina continuă să nu ruleze în spate cu uurină, contactai un centru de service autorizat.

Oprirea motorului

Interval de service: Înainte de fiecare folosinţă sau zilnic—Asigurai-vă că motorul se oprete în termen de 3 secunde după eliberarea barei de comandă pentru lamă.

Pentru a opri motorul, eliberai bara de comandă pentru lamă.

Important: **Atunci când eliberai bara de comandă pentru lamă, atât motorul, cât i lama ar trebui să se oprească în maxim 3 secunde. Dacă nu se opresc corespunzător, încetai imediat utilizarea mainii i contactai un centru de service autorizat.**

Reciclarea resturilor

Maina dumneavoastră este pregătită din fabrică să recicleze resturile de iarbă i de frunze înapoi în gazon.

Dacă sacul pentru iarbă se află pe mină i maneta sac colectare la cerere este în poziia de colectare, deplasai maneta în poziia de reciclare; consultai Utilizarea manetei sac colectare la cerere (Pagină 16).

Colectarea resturilor

Folosii sacul pentru iarbă atunci când dorii să colectai resturile de iarbă i de frunze de pe gazon.

Dacă maneta sac colectare la cerere este în poziia de reciclare, deplasai-o în poziia de colectare; consultai Utilizarea manetei sac colectare la cerere (Pagină 16).

Montarea sacului pentru iarbă

1. Ridicai i meninei ridicat deflectorul spate (A din Figura 15).
2. Instalai sacul pentru iarbă, având grijă ca tifturile de pe sac să rămână în fantele de pe suportul mânerului (B din Figura 15).
3. Coborâi deflectorul spate.

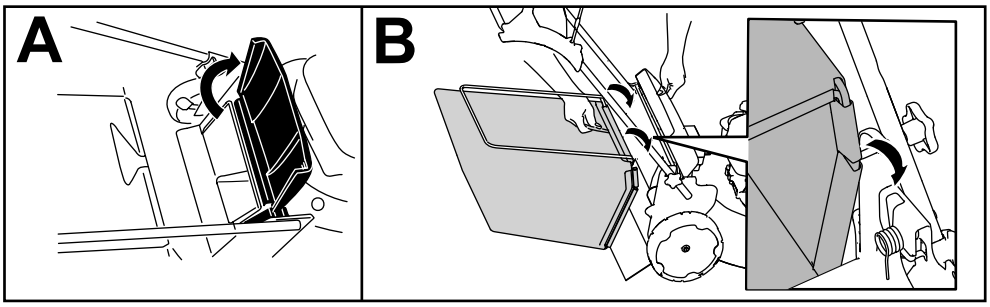

g334207

Figura 15

Îndepărtarea sacului pentru iarbă

Pentru a îndepărta sacul, inversai paii de la Montarea sacului pentru iarbă (Pagină 15).

Utilizarea manetei sac colectare la cerere

Funcia sac colectare la cerere vă permite să colectai sau să reciclai resturile de iarbă i de frunze în timp ce sacul pentru iarbă este ataat la mină.

- **Pentru a colecta resturile de iarbă i de frunze**, apăsai butonul de pe maneta sac colectare la cerere i deplasai maneta în faă până când se ridică butonul de pe manetă (Figura 16).

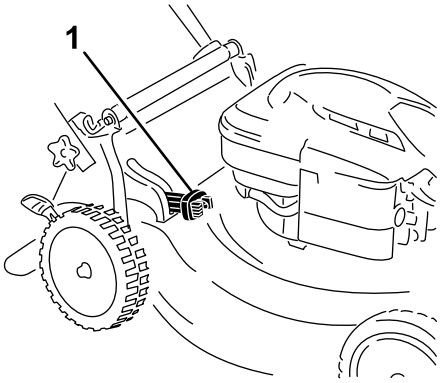

g334148

Figura 16

1. Manetă sac colectare la cerere (în poziie de colectare)

- **Pentru a recicla sau evacua lateral resturile de iarbă i de frunze**, apăsai butonul de pe manetă i deplasai maneta în spate până când se ridică butonul de pe manetă.

  Important: **Pentru o funcionare corectă, oprii motorul, ateptai până când se opresc toate piesele mobile i apoi îndepărtai orice fel de resturi de iarbă i resturi de la nivelul uii sacului de colectare la cerere i de pe deschiderea din jur (Figura 17) înainte de a muta maneta sacului de colectare la cerere din poziia 1 în alta.**

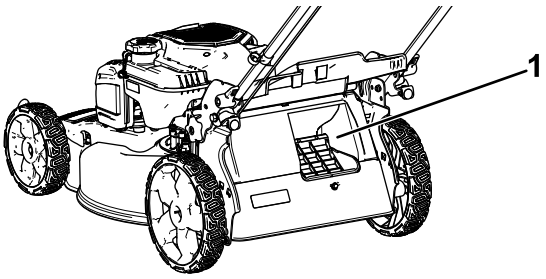

g234643

Figura 17

1. Curăai aici

Indicaţii de exploatare

Recomandări generale pentru a tunde iarba

- Inspectai zona în care vei utiliza maina i îndepărtai toate obiectele pe care maina le-ar putea proiecta.
- Evitai lovirea obiectelor solide cu lama. Nu tundei iarba trecând în mod voluntar peste obiecte.
- Dacă maina se lovete de un obiect sau începe să vibreze, oprii motorul imediat, ateptai până ce toate piesele mobile se opresc, deconectaţi cablul bujiei i verificai dacă maina este deteriorată.
- Pentru cele mai bune performane, instalai o lamă Toro nouă înainte de a începe sezonul de tuns iarba sau atunci când este necesar.

Tăierea ierbii

- Tăiai aproximativ o treime din firul de iarbă. Nu tăiai mai jos de 51 mm, cu excepia cazului în care iarba este mai rară sau este toamnă târzie, când creterea ierbii începe să încetinească.
- Atunci când tăiai iarba cu o înălime de peste 15 cm, tăiai mai întâi la cea mai ridicată setare a înălimii de tăiere i la o viteză mai mică; apoi tăiai din nou la o înălime de tăiere mai mică pentru ca gazonul să aibă cel mai bun aspect. Dacă iarba este prea lungă, maina se poate bloca, ceea ce poate duce la calarea motorului.
- Iarba i frunzele ude au tendina de a se aduna în cadrul curii i pot cauza blocarea mainii sau calarea motorului. Evitai să tundei iarba în condiii umede.
- Fii ateni la potenialul risc de incendiu în condiii foarte uscate, respectai toate avertismentele autorităilor locale privind incendiile i prevenii pătrunderea ierbii uscate i a resturilor de frunze în mină.
- Alternai direcia de tăiere. Acest lucru ajută la dispersarea resturilor pe gazon, pentru o fertilizare uniformă.
- Dacă aspectul final al gazonului este nesatisfăcător, încercai una sau mai multe din următoarele recomandări:
  - Înlocuii lama sau ascuii-o.
  - Deplasai-vă mai încet în timp ce tăiai iarba.
  - Ridicai înălimea de tăiere a mainii dumneavoastră.
  - Tăiai iarba mai frecvent.
  - Suprapunei zonele de tăiere în loc să tăiai iarba dintr-o zonă completă cu fiecare trecere.

Tăierea frunzelor

- După tunderea gazonului, asigurai-vă că jumătate din gazon se vede prin stratul de frunze tăiate. Poate fi nevoie să efectuai mai multe treceri peste frunze.
- Dacă pe gazon există un strat de frunze mai mare de 13 cm, tăiai iarba la o înălime de tăiere mai mare i apoi tăiai iarba din nou la înălimea de tăiere dorită.
- Reducei viteza de tăiere dacă maina nu taie frunzele suficient de fin.

După utilizare

Sigurana după utilizare

Sigurana generală

- Oprii maina, ateptai oprirea tuturor pieselor mobile i lăsai maina să se răcească înainte de reglarea, efectuarea lucrărilor de service, curăarea sau depozitarea mainii.
- Curăai iarba i resturile din mină pentru a ajuta la prevenirea incendiilor. tergei uleiul sau combustibilul scurs.
- Nu depozitai niciodată maina sau recipientul cu combustibil într-o zonă cu flăcări deschise, scântei sau lămpi martor, precum cele de pe un boiler sau alte dispozitive electrice.

Sigurana la transport

- Încărcai sau descărcai cu grijă maina.
- Fixai maina pentru a preveni răsturnarea.

Curăarea sub mină

Interval de service: După fiecare folosinţă

Pentru rezultate optime, curăai sub mină la scurt timp după ce ai terminat de tuns iarba.

Curăarea sub mină în poziia de operare

1. Alegei cea mai mică înălime de tăiere a mainii.
2. Deplasai maina pe o suprafaă pavată, uniformă.
3. Cu motorul pornit i lama cuplată, direcionai un jet de apă în faa roii **dreapta**, spate (Figura 18).

   Notă: Apa va fi pulverizată în direcia lamei, îndepărtând resturile.

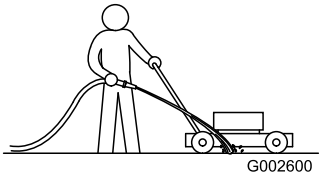

g002600

Figura 18

4. Când nu mai sunt eliminate resturi, oprii apa i mutai maina într-o zonă uscată.
5. Lăsai motorul să funcioneze timp de câteva minute pentru a usca partea inferioară a mainii, pentru a preveni ruginirea.
6. Oprii motorul, îndepărtai butonul de pornire electrică (dacă este prezent), i lăsai maina să se răcească înainte de a o depozita într-o zonă închisă.

Curăarea sub mină în poziie pliată vertical

1. Setai maina în poziia pliată verticală; consultai Depozitarea maşinii în Poziia pliată verticală (Pagină 18).
2. Spălai resturile de iarbă de sub mină.

Plierea mânerului

⚠ ATENŢIE

Plierea sau desfăurarea incorectă a mânerului poate deteriora cablurile, ducând la condiii de utilizare nesigure.

- **Nu deteriorai cablurile în timpul plierii sau desfăurării mânerului.**
- **Dacă un cablu este deteriorat, contactaţi un centru de service autorizat.**

1. inei mânerul în timp ce decuplai închizătoarele sale pentru a evita prinderea mâinilor.
2. Decuplai închizătoarele mânerului până ce putei mica mânerul superior liber (A din Figura 19)

3. Pliai mânerul în faă, către poziia înainte completă (B din Figura 19).

Important: **Poziionai cablurile în exteriorul închizătoarelor mânerului, pe măsură ce pliai mânerul.**

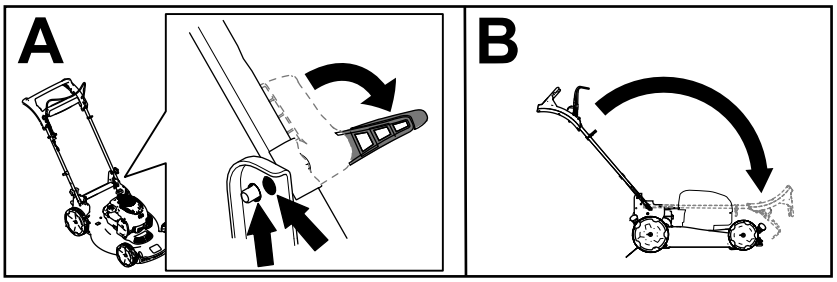

g334367

Figura 19

4. Pentru a desfăura mânerul, consultai 1 Desfăşurarea mânerului (Pagină 5).

Depozitarea maşinii în Poziia pliată verticală

În timpul sezonului de tuns iarba sau în extrasezon, putei depozita maina în poziie verticală pentru a reduce spaiul de depozitare.

⚠ PERICOL

Combustibilul este extrem de inflamabil şi exploziv. Un incendiu sau o explozie cauzată de combustibil vă poate arde pe dumneavoastră şi pe cei din jur.

- **Depozitarea mainii în poziie verticală când există prea mult combustibil în rezervorul de combustibil poate cauza scurgeri de combustibil din rezervor. Combustibilul este extrem de inflamabil şi exploziv. Un incendiu sau o explozie cauzată de combustibil vă poate arde pe dumneavoastră şi pe cei din jur.**
- **Depozitai maina în poziie verticală numai atunci când nivelul de combustibil din rezervorul de combustibil nu este mai mare decât cel recomandat în *Manualul utilizatorului*.**
- **Nu depozitai maina într-o poziie care depăete unghiul optim al poziiei verticale (90°); în caz contrar, combustibilul se poate scurge din rezervor.**
- **Nu transportai maina în poziie pliată vertical.**
- **Nu încercai să pornii maina în poziie pliată vertical.**
- **Nu încercai să depozitai nicio mană cu combustibil i ulei în poziia pliată vertical, care nu este concepută în acest scop.**

⚠ ATENŢIE

Plierea sau desfăurarea incorectă a mânerului poate deteriora cablurile, ducând la condiii de utilizare nesigure.

- **Nu deteriorai cablurile în timpul plierii sau desfăurării mânerului.**
- **Dacă un cablu este deteriorat, contactaţi un centru de service autorizat.**

1. Asigurai-vă că nivelul de combustibil din rezervorul de combustibil nu este mai mare decât cel recomandat de producătorul motorului; consultai eticheta producătorului motorului de pe motor (Figura 20).

   Notă: Dacă nivelul de combustibil din rezervorul de combustibil este prea mare, scurgei combustibilul din rezervorul de combustibil într-un recipient aprobat până când acesta ajunge la sau sub nivelul recomandat de producătorul motorului.

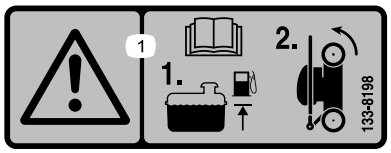

decal133-8198

Figura 20

2. Asigurai-vă că setarea înălimii de tăiere a mainii este de 92 mm sau mai mică. Dacă nu este, reducei înălimea; consultai Reglarea înălţimii mânerului (Pagină 11).
3. Decuplai închizătoarele mânerului (Figura 21).

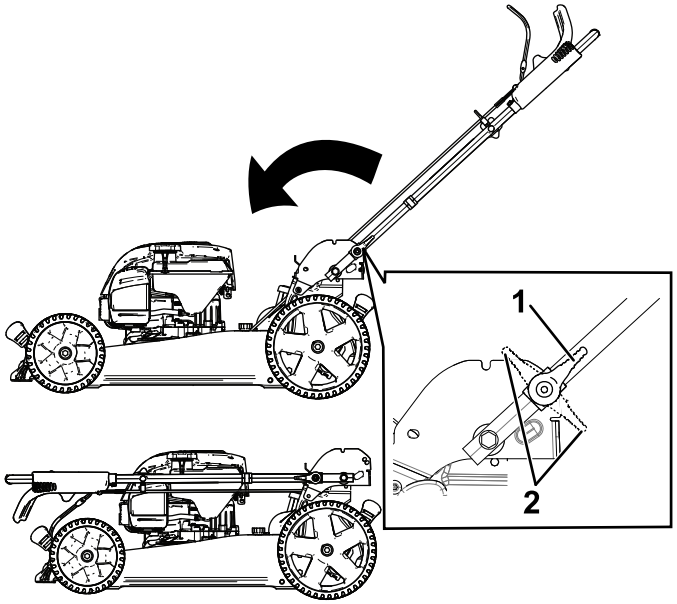

g186012

Figura 21

1. Mâner de blocare poziii decuplate
2. Mâner de blocare poziie cuplată

4. Pliai mânerul complet în faă (Figura 21).

   Important: **Poziionai cablurile în exteriorul butoanelor de mâner pe măsură ce pliai mânerul.**
5. Cuplai închizătoarele mânerului.
6. Ridicai partea frontală a mainii cu ajutorul mânerului i mutai-o într-un spaiu de depozitare (Figura 22).

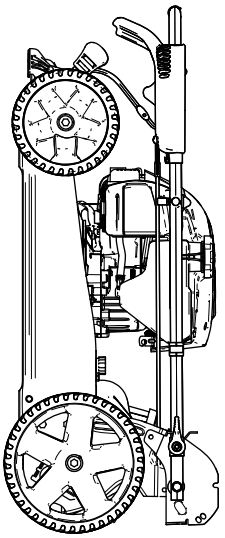

g186013

Figura 22

Întreţinere

Program(e) de întreţinere recomandat(e)

Interval de întreţinere şi service	Procedură de întreţinere
Înainte de fiecare folosinţă sau zilnic	• Verificai nivelul de ulei de motor i adăugai ulei, dacă este necesar. • Asigurai-vă că motorul se oprete în termen de 3 secunde după eliberarea barei de comandă pentru lamă.
După fiecare folosinţă	• Curăai resturile de iarbă i mizeria de sub maină.
La intervale de 25 de ore	• Efectuai lucrări de service pentru filtrul de aer; efectuai lucrări de service mai frecvente în condiii de operare cu praf.
Anual	• Înlocuii filtrul de aer; înlocuii-l mai frecvent din cauza condiiilor de operare cu praf. • Schimbai uleiul de motor (dacă dorii). • Înlocuii lama sau ascuii-o (mai frecvent dacă marginea se tocete rapid). • Curăai motorul, îndepărtând murdăria i resturile din partea superioară i laterală; curăai-l mai des în condiii de funcionare cu praf.
Anual sau înainte de depozitare	• Golii rezervorul de combustibil înainte de reparaii conform instruciunilor i înainte de depozitarea anuală.

Important: **Consultai manualul motorului pentru proceduri de întreţinere suplimentare.**

Sigurană în timpul întreinerii

- Oprii maina, ateptai oprirea tuturor pieselor mobile i lăsai maina să se răcească înainte de reglarea, efectuarea lucrărilor de service, curăarea sau depozitarea mainii.
- Deconectai cablul de la bujie înainte de a efectua orice proceduri de întreinere.
- Purtai mănui i protecie pentru ochi atunci când efectuai lucrări de service asupra mainii.
- Lama este ascuită; contactul cu lama poate rezulta în vătămări corporale grave. Purtai mănui în timpul lucrărilor de service asupra lamei. Nu reparai i nu modificai lama (lamele).
- Nu modificai niciodată dispozitivele de sigurană. Verificai periodic funcionarea corectă a acestora.
- Înclinarea mainii poate cauza scurgerea combustibilului. Combustibilul este inflamabil i exploziv i poate cauza vătămări corporale. Rulai motorul fără combustibil sau îndepărtai combustibilul cu o pompă manuală; nu scurgei niciodată combustibilul.
- Pentru performane optime ale mainii, utilizai exclusiv piese de schimb i accesorii originale Toro. Piesele de schimb i accesoriile altor producători pot fi periculoase i pot anula garania produsului.

Pregătirea pentru întreţinere

1. Oprii motorul i ateptai până la oprirea tuturor pieselor mobile.
2. Deconectai cablul de la bujie (Figura 23).

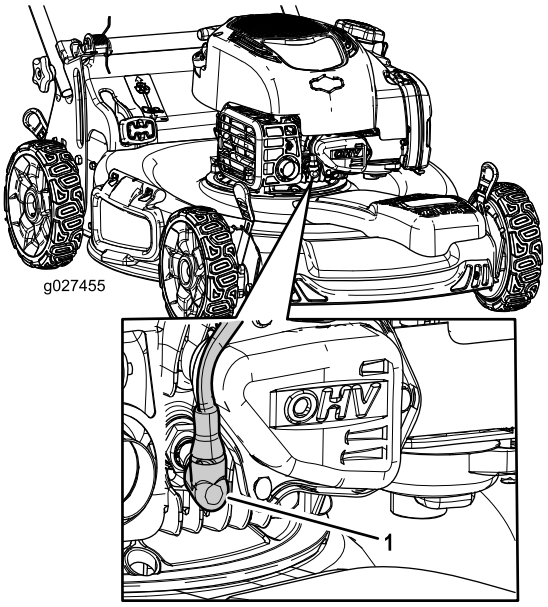

g027455

Figura 23

1. Cablu bujie

3. După efectuarea procedurii (procedurilor) de întreinere, conectai cablul la bujie.

   Important: **Înainte de a înclina maina pentru a schimba uleiul sau a înlocui lama, lăsai rezervorul de combustibil să se usuce în timpul utilizării normale. Dacă trebuie să înclinai maina înainte de a rămâne fără combustibil, utilizai o pompă manuală de combustibil pentru a scurge combustibilul. Amplasai întotdeauna maina pe o parte, cu joja orientată în jos.**

Lucrări de service pentru filtrul de aer

Interval de service: La intervale de 25 de ore

Anual

1. Desprindei partea superioară a capacului filtrului de aer (Figura 24).

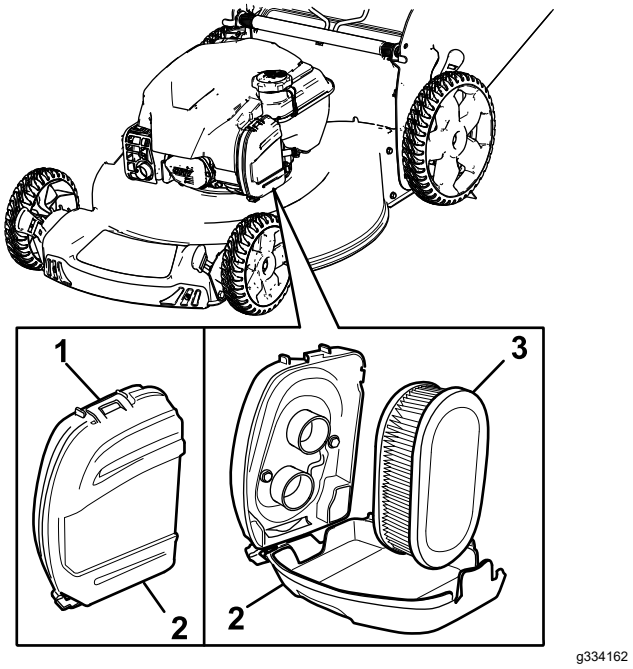

Figura 24

1. Clemă
2. Capac filtru de aer
3. Filtru de aer

2. Îndepărtai fitrul de aer (Figura 24).
3. Verificai fitrul de aer.

   Notă: Dacă filtrul de aer este excesiv de murdar, înlocuii-l cu un filtru nou. În caz contrar, scuturai uor filtrul de aer pe o suprafaă tare pentru a elimina resturile.
4. Montai filtrul de aer.
5. Utilizai clema pentru a monta capacul filtrului de aer.

Schimbarea uleiului de motor

Interval de service: Anual

Schimbarea uleiului de motor nu este necesară, dar dacă dorii să schimbai uleiul, utilizai următoarea procedură.

Notă: Turaţi motorul timp de câteva minute înainte de a schimba uleiul, pentru a-l încălzi. Uleiul cald curge mai bine i transportă mai muli ageni de contaminare.

Specificaii ulei de motor

Capacitate ulei de motor	0,44 l*
Vâscozitate ulei	Ulei detergent SAE 30 sau SAE 10W-30
Clasificare de service API	SJ sau superioară

*După ce îndepărtai uleiul din carter, în acesta rămâne ulei rezidual. Nu umplei carterul cu ulei până la capacitatea maximă. Umplei carterul cu ulei conform instrucţiunilor din paii care urmează.

1. Deplasai maina pe o suprafaă uniformă.
2. Consultai Pregătirea pentru întreţinere (Pagină 20).
3. Scoatei joja rotind capacul în sens invers acelor de ceasornic i trăgându-l (Figura 25).

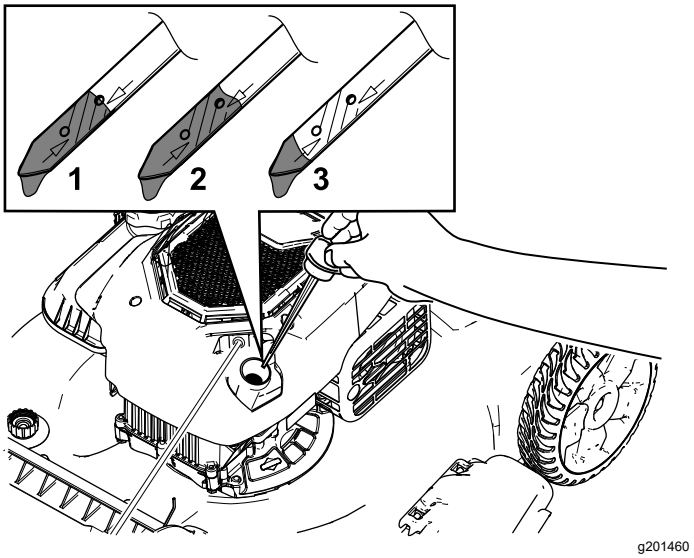

Figura 25

1. Complet
2. Ridicat
3. Redus

4. Înclinai maina pe o parte (astfel încât filtrul de aer să fie orientat în sus) pentru a scurge uleiul uzat din tubul de umplere cu ulei (Figura 26).

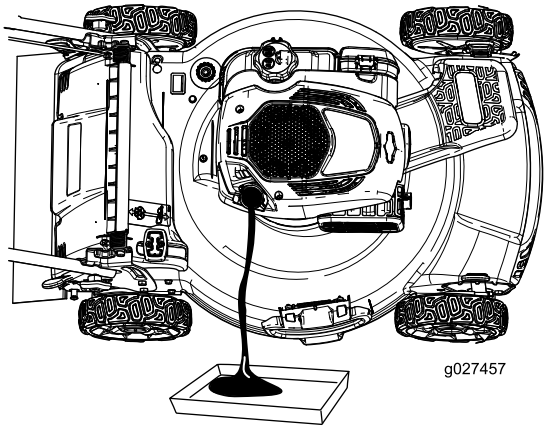

g027457

Figura 26

5. După scurgerea uleiului uzat, readucei maina în poziie de operare.
6. Turnai cu grijă în tubul de umplere cu ulei o cantitate de aproximativ 3/4 din capacitatea motorului.
7. Ateptai 3 minute ca uleiul să se aeze în motor.
8. tergei joja cu o lavetă curată.
9. Introducei joja în tubul de umplere cu ulei, însurubai-o, apoi îndepărtai joja.
10. Verificaţi nivelul de ulei indicat pe jojă (Figura 25).
    - Dacă nivelul de ulei indicat de jojă este prea scăzut, turnai cu grijă o cantitate mică de ulei în tubul de umplere, ateptai 3 minute i repetai paii de la 8 la 10 până când nivelul de ulei indicat de jojă va fi corect.
    - Dacă nivelul de ulei indicat de jojă este prea ridicat, îndepărtai excesul de ulei până când nivelul de ulei indicat de jojă va fi corect.

    Important: **Dacă nivelul de ulei din motor este prea scăzut sau prea ridicat i pornii motorul, este posibil să defectai maina.**
11. Instalai joja în sigurană în tubul de umplere cu ulei.
12. Reciclai în mod corespunzător uleiul uzat.

Înlocuirea lamei

Interval de service: Anual

Important: ***Pentru a instala lama corect vei avea nevoie de o cheie.*** **Dacă nu deinei o cheie sau considerai că nu putei realiza această procedură, contactaţi un centru de service autorizat.**

Verificai lama ori de câte ori rămânei fără combustibil. Dacă lama este deteriorată sau fisurată, înlocuii-o imediat. Dacă marginea lamei este tocită sau prezintă crestături, ascuii-o i echilibrai-o sau înlocuii-o.

⚠ ATENŢIE

Lama este ascuită; contactul cu lama poate rezulta în vătămări corporale grave.

Purtai mănui în timpul lucrărilor de service asupra lamei.

1. Consultai Pregătirea pentru întreţinere (Pagină 20).
2. Înclinai maina pe o parte, cu filtrul de aer orientat în sus.
3. Folosii o bucată de lemn pentru a menine lama stabilă (Figura 27).

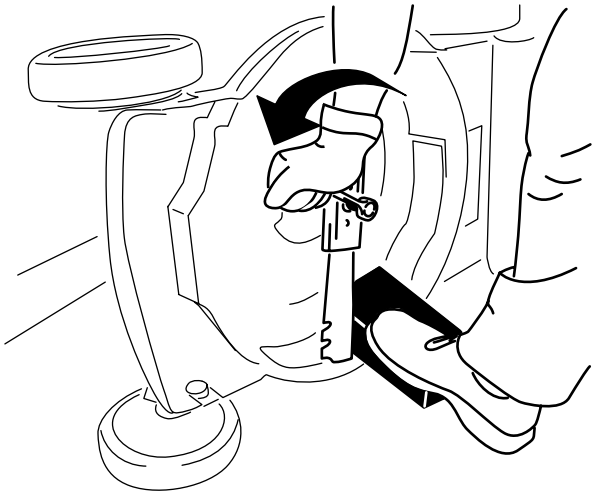

g231389

Figura 27

4. Îndepărtai lama, păstrând toate elementele de montare (Figura 27).
5. Instalai lama nouă i toate elementele de montare (Figura 28).

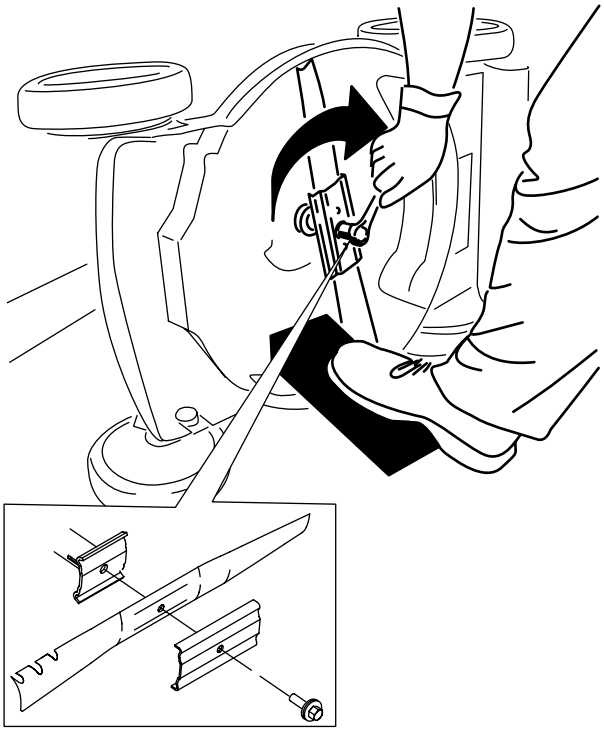

Figura 28

Important: **Amplasai capetele curbate ale lamei cu faa în sus, spre carcasa mainii.**

6. **Folosii o cheie pentru a strânge urubul lamei la un cuplu de 82 N·m.**

Reglarea propulsiei automate

Doar pentru modele cu propulsie automată

Oricând instalai un nou cablu al unităii de propulsie automată sau dacă unitatea de propulsie automată nu mai este reglată, reglai cablul unităii de propulsie automată.

1. Rotii piulia de reglare în sens invers acelor de ceasornic pentru a slăbi cablul (Figura 29).

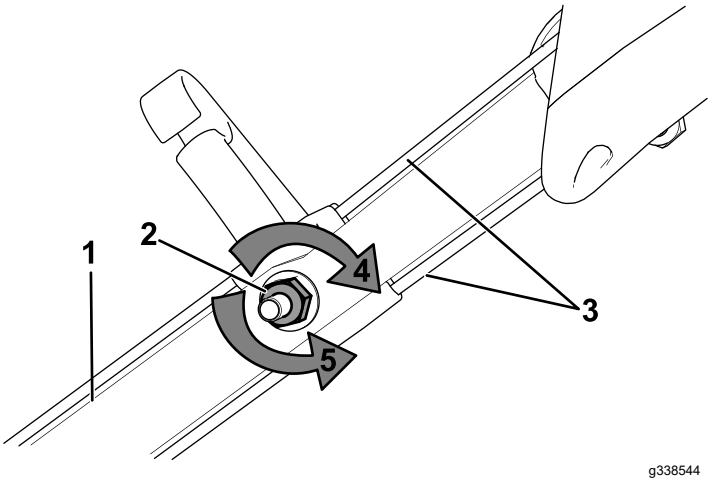

Figura 29

1. Mâner (partea stângă)
2. Piuliă de reglare
3. Cabluri pentru propulsia automată
4. Rotii piulia de reglare în sensul acelor de ceasornic pentru a strânge cablul.
5. Rotii piulia de reglare în sens invers acelor de ceasornic pentru a slăbi cablul.

2. Ajustai tensionarea cablurilor (Figura 29) trăgându-le în spate sau în faă i menindnd poziia.

   Notă: Împingei cablul spre motor pentru a mări traciunea; tragei cablurile de la motor pentru a reduce traciunea.

3. Rotii piulia de reglare în sensul acelor de ceasornic pentru a strânge cablul.

   Notă: Strângei ferm piulia cu o cheie.

Depozitare

Depozitai maina într-un loc răcoros, curat i uscat.

Depozitarea în sigurană

Oprii maina, ateptai oprirea tuturor pieselor mobile i lăsai maina să se răcească înainte de reglarea, efectuarea lucrărilor de service, curăarea sau depozitarea mainii.

Pregătirea maşinii pentru depozitare

1. La ultima realimentare din an, adăugai stabilizator în combustibil (cum ar fi Tratamentul pentru combustibil Toro Premium), conform instruciunilor de pe etichetă.
2. Eliminaţi în mod corespunzător combustibilul neutilizat. Reciclai-l în funcie de codurile locale sau utilizai-l în automobil.

   Important: **Combustibilul vechi din rezervorul de combustibil este principala cauză a pornirii grele. Nu depozitai combustibilul fără stabilizator pentru o perioadă mai lungă de 30 de zile i nu depozitai stabilizatorul de combustibil pentru o perioadă mai lungă decât cea recomandată de producătorul stabilizatorului.**
3. Turaţi maşina până când motorul se opreşte din cauza consumării complete a combustibilului.
4. Pornii motorul i turai-l până se oprete. Când nu mai puteţi porni motorul, înseamnă că acesta este suficient de uscat.
5. Deconectai cablul de la bujie i conectai cablul la braul de fixare (dacă este disponibil).
6. Scoateţi bujia, adăugaţi 30 ml de ulei de motor prin orificiul bujiei şi trageţi cablul demarorului uşor de câteva ori, pentru a distribui uleiul prin cilindru, în scopul prevenirii corodării cilindrului pe perioada depozitării maşinii.
7. Montaţi bujia, fără a o strânge.
8. Strângei toate piuliele i uruburile.

Scoaterea maşinii din starea de depozitare

1. Verificai i strângei toate elementele de fixare.
2. Scoateţi bujia şi turaţi motorul rapid, utilizând mânerul de pornire cu recul pentru a elimina uleiul în exces din cilindru.
3. Instalai bujia i strângei-o cu o cheie dinamometrică la 20 N·m.
4. Efectuai orice proceduri de întreinere; consultai Întreţinere (Pagină 20).
5. Verificai nivelul uleiului de motor; consultai Verificarea nivelului uleiului de motor (Pagină 11).
6. Umplei rezervorul cu combustibil proaspăt; consultai Umplerea rezervorului de combustibil (Pagină 10).
7. Conectaţi cablul la bujie.

Menţiuni:

Menţiuni:

Declaraie de confidenialitate SEE/MB

Utilizarea datelor dumneavoastră cu caracter personal de către Toro

The Toro Company („Toro”) vă respectă intimitatea. Când achiziionai produsele noastre, putem colecta anumite date cu caracter personal care vă aparin direct de la dumneavoastră sau prin intermediul distribuitorului local Toro. Toro utilizează aceste date pentru a-i îndeplini obligaiile contractuale, cum ar fi înregistrarea garaniei dumneavoastră, procesarea revendicării dumneavoastră de garanie sau pentru a vă contacta în cazul rechemării produselor, i în scopul derulării de activităi economice legitime, cum ar fi măsurarea gradului de satisfacie a clienilor, îmbunătăirea produselor noastre sau oferirea de informaii despre produse care v-ar putea interesa. Toro poate partaja informaiile dumneavoastră cu filialele, societăile afiliate, distribuitorii sau alţi parteneri de afaceri în legătură cu aceste activităţi. De asemenea, putem dezvălui datele dumneavoastră cu caracter personal în condiiile prevăzute de lege sau pentru vânzări, achiziii sau fuziuni. Nu vom vinde informaţiile dumneavoastră cu caracter personal niciunei alte companii în scop comercial.

Păstrarea datelor dumneavoastră cu caracter personal

Toro va păstra datele dumneavoastră cu caracter personal atâta timp cât sunt necesare pentru scopurile menionate anterior i în conformitate cu prevederile legale. Pentru mai multe informaii despre perioadele aplicabile pentru păstrarea datelor, contactai-ne la legal@toro.com.

Obligaiile Toro privind securitatea

Datele dumneavoastră caracter personal pot fi procesate în SUA sau într-o altă ară în care legislaia pentru protecia datelor cu caracter personal este mai puin strictă decât în ara dumneavoastră. Ori de câte ori transferăm datele dumneavoastră cu caracter personal în afara ării dumneavoastră, vom lua măsurile prevăzute prin lege pentru a asigura un nivel adecvat de securitate pentru protejarea datelor dumneavoastră i pentru a ne asigura că sunt procesate în sigurană.

Acces i corectare

Avei dreptul să corectai i să revizuii datele dumneavoastră cu caracter personal, să refuzai sau să restricionai procesarea datelor dumneavoastră. Pentru aceasta, contactai-ne la legal@toro.com. Dacă avei nelămuriri cu privire la modul în care Toro procesează informaiile dumneavoastră, vă rugăm să ni le transmitei direct. Reinei că cetăenii ărilor membre UE au dreptul să depună reclamaii la Autoritatea pentru protecia datelor cu caracter personal.

TORO®

Count on it.