Form No. 3453-199 Rev A

Count on it.

Manualul utilizatorului

Unitate de tracţiune Greensmaster® 3400 TriFlex®

Nr. model 04520—Nr. serie 408000000 şi Sus

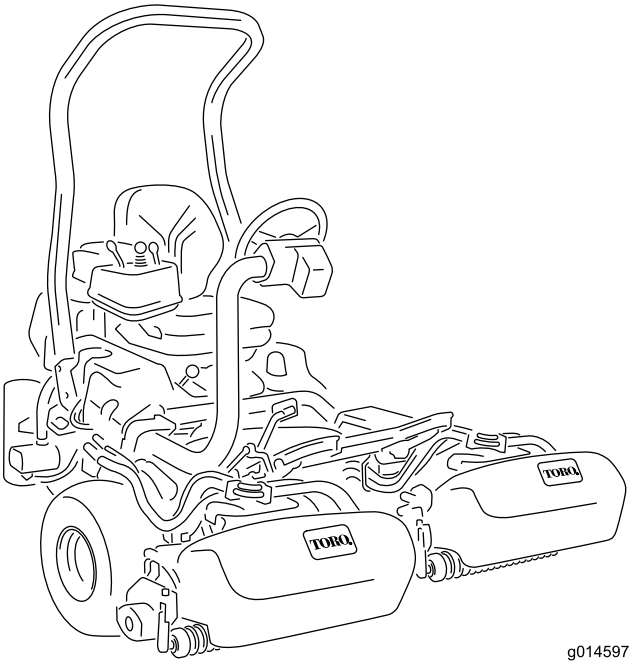

g014597

Înregistraţi-vă la www.Toro.com.
Instrucţiuni originale (RO)

CE UK CA

3453-199

Produsul respectă toate directivele europene relevante; pentru detalii, consultaţi Declaraţia de conformitate (DOC) separată specifică produsului.

Este o violare a Codului de Resurse Publice din California, Secţiunea 4442 sau 4443 folosirea sau operarea motorului pe orice sol acoperit de păduri, de arbuşti sau de iarbă dacă motorul nu este echipat cu un amortizor parascântei, conform Seciunii 4442, păstrat în stare bună de funcionare sau dacă motorul nu este construit, echipat şi întreţinut pentru prevenirea incendiilor.

Manualul operatorului motorului, ataşat, cuprinde informaţii privitoare la Agenţia pentru Protecţia Mediului din Statele Unite (EPA) şi Reglementarea privind Controlul Emisiilor în California pentru sistemele de emisie, întreţinere şi garanţie. Piesele de schimb pot fi comandate prin intermediul fabricantului motorului.

⚠ ATENŢIE

CALIFORNIA
Propunere 65 Avertismente

Evacuările motorului Diesel şi unele dintre constituentele sale sunt cunoscute în Statul California ca substanţe care cauzează cancerul, defectele de naştere sau daunele sistemului reproductiv.

Picioarele de susţinere, bornele bateriei şi accesoriile similare conţin plumb şi compuşi de plumb cunoscuţi în Statul California ca substanţe care cauzează cancer şi daune ale sistemului reproductiv. Spălaţi-vă mâinile după utilizare.

Utilizarea acestui produs poate cauza expunerea la substanţe chimice cunoscute în Statul California ca substanţe care cauzează cancerul, defectele de naştere sau afecţiuni ale sistemului reproductiv.

Introducere

Această maină de tuns iarba cu cilindru cu lame, prevăzută cu scaun este proiectată pentru a fi utilizată de operatori profesioniti, angajai pentru aplicaii comerciale. A fost proiectată în primul rând pentru tăierea ierbii de pe gazoane bine întreinute. Utilizarea acestui produs în alte scopuri decât cele intenionate poate fi periculoasă pentru dumneavoastră i pentru alte persoane.

Citiţi cu atenţie aceste informaţii pentru a învăţa modul corespunzător de utilizare şi întreţinere a produsului şi pentru a evita rănirea şi deteriorarea acestuia. Aveţi responsabilitatea de a utiliza produsul în mod corespunzător şi sigur.

Vizitai site-ul www.Toro.com pentru mai multe informaii, inclusiv sfaturi privind sigurana, materiale de instruire, informaii privind accesoriile, ajutor la căutarea unui distribuitor sau pentru înregistrarea produsului.

De fiecare dată când aveţi nevoie de service, piese originale Toro sau informaţii suplimentare, contactaţi un distribuitor autorizat Toro şi pregătiţi numerele de model sau de serie ale produsului. Figura 1 identifică locaţia numerelor de model sau de serie pe produs. Scrieţi numerele în spaţiul furnizat.

Important: **Putei scana codul QR de pe autocolantul cu numărul de serie (dacă este disponibil) cu ajutorul unui dispozitiv mobil pentru a accesa date despre garanie, piese i alte informaii despre produs.**

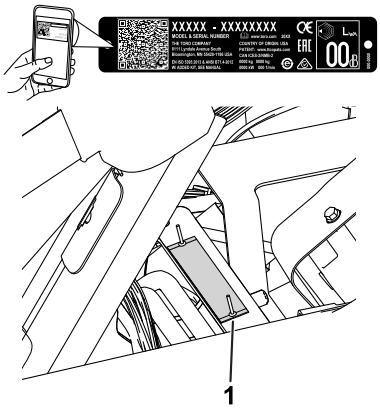

g233264

Figura 1

1. Locaia numerelor de model şi de serie - ridicai scaunul i localizai plăcua cu numărul de serie.

Nr. model _____

Nr. serie _____

Acest manual identifică potenialele pericole i conine mesaje de sigurană identificate prin simbolul de alertă de sigurană (Figura 2), semnalizând un pericol care poate cauza rănirea gravă sau moartea dacă nu respectai următoarele măsuri de precauie recomandate.

© 2021—The Toro® Company
8111 Lyndale Avenue South
Bloomington, MN 55420

Contactaţi-ne la www.Toro.com.
Tipărit în SUA
Toate drepturile rezervate

g000502

Figura 2

Simbolul de alertă de sigurană

Acest manual utilizează 2 cuvinte pentru a evidenţia informaţiile. **Important** atrage atenţia asupra informaţiilor mecanice speciale şi **Notă** accentuează informaţiile generale care necesită atenţie specială.

Cuprins

Siguranţă în funcţionare 4
Sigurana generală 4
Decal-uri instrucţionale şi de siguranţă 5
Reglare 10
1 Montarea barei antiruliu 11
2 Montarea scaunului 11
3 Montarea autocolantelor cu privire la service i tăierea ierbii 11
4 Montarea volanului 12
5 Încărcarea bateriei 12
6 Montarea răcitorului de ulei 12
7 Montarea cârligelor coului pentru iarbă 13
8 Montarea unităilor de tăiere 13
9 Ataarea greutăii spate 13
10 Montarea setului de protecie CE 14
11 Montarea autocolantelor cu CE 14
12 Reducerea presiunii din anvelope 15
13 Rodajul frânelor 15
Rezumat al produsului 16
Comenzi 16
Specificaţii 19
Dispozitive de ataare/Accesorii 19
Înainte de utilizare 20
Sigurana înainte de utilizare 20
Specificaiile combustibilului 20
Umplerea rezervorului de combustibil 21
Efectuarea operaiunilor zilnice de întreinere 21
În timpul utilizării 21
Sigurana în timpul utilizării 21
Efectuarea rodajului mainii 22
Pornirea motorului 23
Verificarea mainii după pornirea motorului 23
Oprirea motorului 23
Verificarea sistemului de blocare de sigurană 24
Conducerea mainii fără a tunde iarba 25
Tunderea zonei verzi 25
După utilizare 26
Sigurana după utilizare 26
Verificarea i curăarea după tunderea ierbii 27
Transportul mainii 27
Tractarea mainii 27
Întreţinere 29
Sigurană în timpul întreinerii 29
Program(e) de întreţinere recomandat(e) 30
Lista de verificare privind întreinerea zilnică 31
Întreţinere motor 32
Sigurana motorului 32
Întreinerea filtrului de aer 32
Întreinerea uleiului de motor 32
Întreţinerea sistemului de carburant 34
Scurgerea apei din filtrul de combustibil 34
Înlocuirea filtrului de combustibil/separatorului de apă 35
Verificarea conductelor de combustibil i a racordurilor 35
Întreţinerea sistemului electric 36
Sigurană privind sistemul electric 36
Deconectarea bateriei 36
Conectarea bateriei 36
Încărcarea bateriei 37
Localizarea siguranelor fuzibile 37
Întreţinerea sistemului de angrenaj 38
Verificarea presiunii din anvelope 38
Verificarea cuplului prezoanelor 38
Reglarea transmisiei pentru neutru 38
Reglarea vitezei de transport 39
Reglarea vitezei de cosit 40
Întreţinerea sistemului de răcire 40
Sigurana sistemului de răcire 40
Curăarea ecranului radiatorului 40
Verificarea nivelului lichidului de răcire pentru motor 41
Întreţinerea frânei 42
Rodajul frânelor 42
Reglarea frânelor 42
Întreţinerea bandei 42
Reglarea curelei alternatorului 42
Întreţinerea sistemului hidraulic 43
Sigurană privind sistemul hidraulic 43
Întreinere cu privire la uleiul hidraulic 43
Verificarea conductelor i furtunurilor hidraulice 45
Întreinerea unităii de tăiere 45
Sigurana lamei 45
Montarea i demontarea unităilor de tăiere 45
Verificarea contactului dintre cilindru i contracuţit 48
Ascuirea lamelor cilindrilor 48
Setarea vitezei cilindrului 49
Tabel pentru viteza cilindrului 50
Sistemul de diagnoză 50
Diagnoza i indicatorul luminos de service 50

Depozitare 51
Depozitarea în sigurană..... 51
Pregătirea maşinii pentru depozitare 51

Siguranţă în funcţionare

Această maină a fost proiectată în conformitate cu standardele EN ISO 5395 i ANSI B71.4-2017 i respectă aceste standarde atunci când finalizai procedurile de configurare.

Sigurana generală

Acest produs poate provoca răni la nivelul mâinilor sau picioarelor i poate arunca obiecte.

- Trebuie să citii i să înelegei coninutul acestui *Manual al operatorului* înainte de a porni motorul.
- Utilizai maina cu foarte mare atenie. Nu vă angrenai în nicio activitate care vă poate distrage atenia; în caz contrar, se pot înregistra pagube materiale sau vătămări corporale.
- Nu vă sprijinii mâinile sau picioarele în apropierea componentelor aflate în micare.
- Nu utilizai maina decât cu toate apărătoarele i alte dispozitive de protecie montate pe maină i funcionând corespunzător.
- inei trecătorii i copiii departe de zona de utilizare. Nu lăsaţi niciodată copii să utilizeze maşina.
- Oprii maina, scoateţi cheia din contact şi aşteptaţi oprirea oricărei micări înainte de a părăsi poziţia operatorului. Lăsai maina să se răcească înainte de reglarea, repararea, curăarea sau depozitarea acesteia.

Utilizarea sau întreţinerea necorespunzătoare a acestei maşini poate cauza accidentări. Pentru a reduce riscul de accidentare, respectaţi aceste instrucţiuni de siguranţă şi acordaţi întotdeauna atenţie simbolului de alertă privind siguranţa ⚠, care înseamnă Atenţie, Avertisment sau Pericol - instrucţiune privind siguranţa personală. Nerespectarea acestor instrucţiuni poate cauza vătămări corporale sau moartea.

Decal-uri instrucţionale şi de siguranţă

Instrucţiunile şi autocolantele cu informaţii privind siguranţa sunt uşor vizibile pentru operator şi sunt amplasate lângă orice zonă cu potenţial risc. Înlocuiţi orice autocolant care este deteriorat sau lipseşte.

Simboluri pentru baterie

Unele sau toate aceste simboluri se regăsesc pe bateria dumneavoastră.

1. Pericol de explozie
2. Evitai incendiile, flăcările deschise sau fumatul
3. Risc de arsuri chimice/lichid caustic
4. Purtai protecie pentru ochi.
5. Citii *Manualul operatorului*.
6. inei trecătorii la distană faă de baterie.
7. Purtai protecie pentru ochi; gazele explozive pot cauza orbire i alte vătămări.
8. Acidul bateriei poate cauza orbire sau arsuri grave.
9. Clătii imediat ochii cu apă i solicitai ajutor medical de urgenă.
10. Conine plumb; nu eliminai

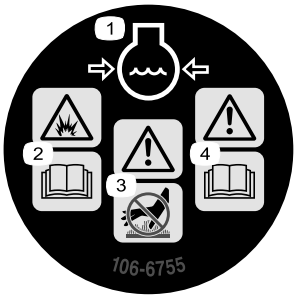

decal106-6755

106-6755

1. Lichid de răcire pentru motor sub presiune.
2. Pericol de explozie - citii *Manualul operatorului.*
3. Avertisment - nu atingei suprafaa fierbinte.
4. Avertisment - citii *Manualul operatorului*.

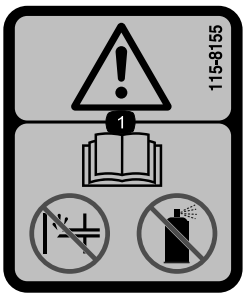

decal115-8155

115-8155

1. Avertisment - citii *Manualul operatorului*, nu amorsai sau nu utilizai lichid de aprindere.

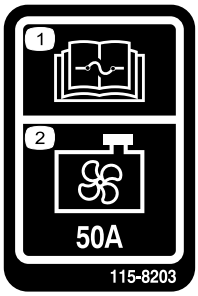

decal115-8203

115-8203

1. Citii *Manualul operatorului* pentru informaii referitoare la sigurana fuzibilă.
2. Ventilator radiator - 50 A

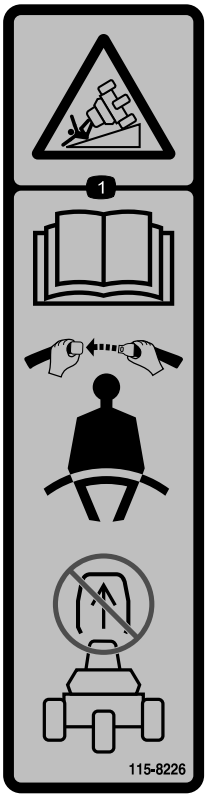

decal115-8226

115-8226

1. Pericol de răsturnare - citii *Manualul operatorului*; purtai centura de siguranță; nu îndepărtai bara antiruliu.

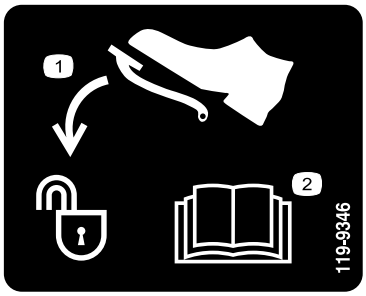

decal119-9346

119-9346

1. Apăsai pedala pentru a debloca.
2. Citii *Manualul operatorului* pentru mai multe informaii.

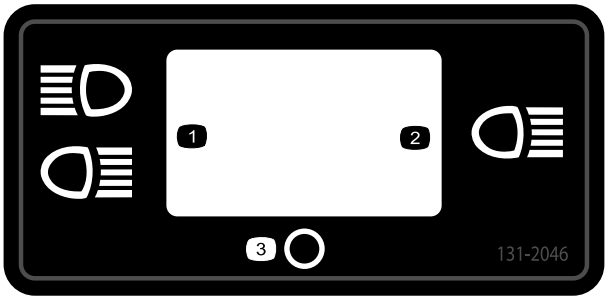

decal131-2046

131-2046

1. Lumini duble
2. O singură lumină
3. Oprit

---

decal133-8062

133-8062

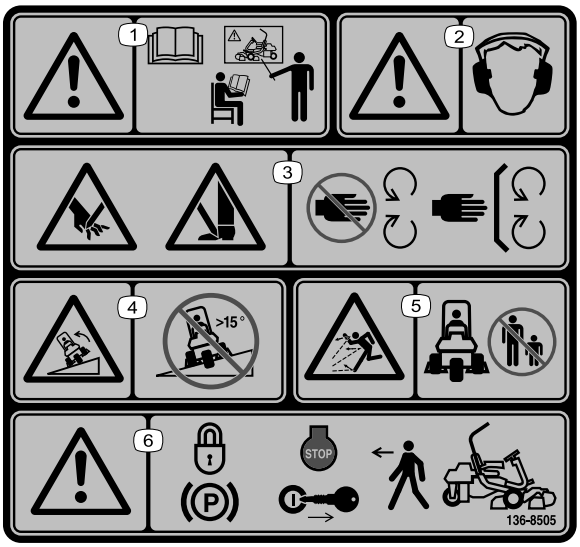

decal136-8505

136-8505

Notă: Această mină trece testul de stabilitate conform standardelor industriale în cadrul încercărilor statice laterale i longitudinale, la gradul de înclinare maxim recomandat indicat pe autocolant. Revizuii instruciunile pentru utilizarea în pantă din *Manualul operatorului*, precum i condiiile în care se poate utiliza maina, pentru a stabili dacă putei utiliza maina la momentul i la locul respectiv. Modificările de pe teren pot duce la o schimbare legată de utilizarea în pantă a mainii. Dacă este posibil, meninei unităile de tăiere coborâte la sol în timpul utilizării mainii în pantă. Ridicarea unităilor de tăiere în timpul utilizării în pantă poate genera instabilitatea mainii.

1. Avertisment - trebuie să citii *Manualul operatorului* i să primii o instruire adecvată înainte de a utiliza maina.
2. Avertisment - trebuie purtate căti pentru protecia auzului.
3. Pericol de tăiere/desprindere a mâinilor sau picioarelor - lăsai toate apărătorile i proteciile montate.
4. Pericol de răsturnare - nu utilizai pe pante mai mari de 15°.
5. Pericol de aruncare a obiectelor - inei alte persoane la distană faă de zona de utilizare.
6. Avertisment - cuplai frâna de parcare, oprii motorul i scoatei cheia din contact înainte de a părăsi maina.

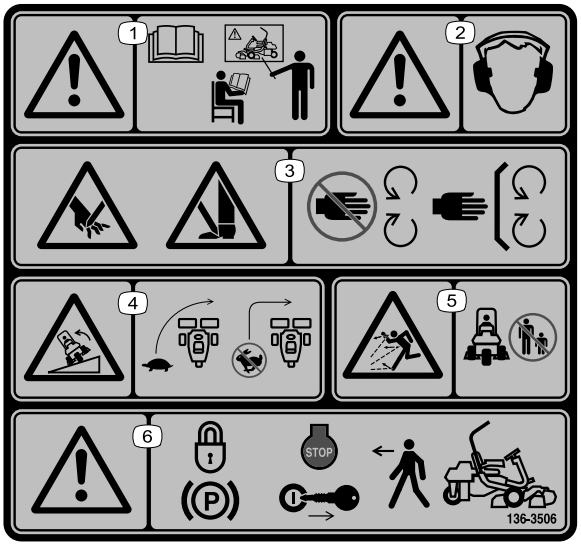

decal136-8506

136-8506

1. Avertisment - citii *Manualul operatorului*; nu operai această mină dacă nu suntei instruit în acest sens.
2. Avertisment - purtai căti pentru protecia auzului.
3. Pericol de tăiere/desprindere a mâinilor sau picioarelor - păstrai distana faă de piesele mobile; lăsai toate apărătorile i proteciile montate.
4. Pericol de răsturnare - încetinii maina înainte de a vira; nu virai la viteze mari.
5. Pericol de obiecte proiectate – ţineţi trecătorii la distanţă.
6. Avertisment - cuplai frâna de parcare, oprii motorul i scoatei cheia înainte de a părăsi maina.

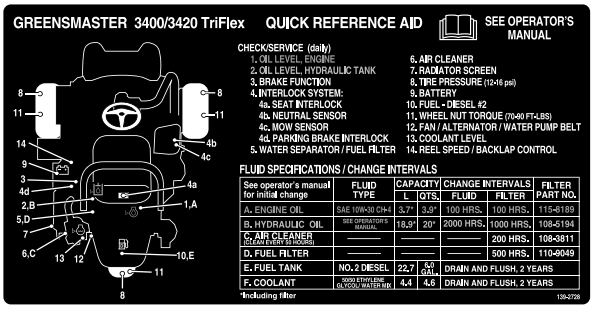

decal139-2728

139-2728

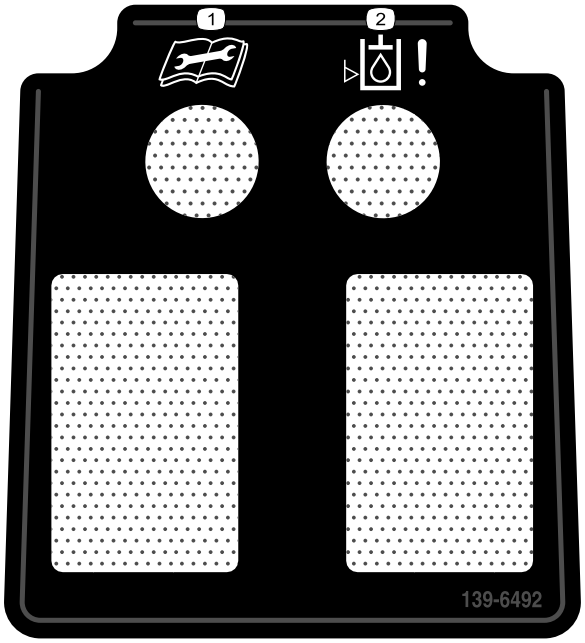

decal139-6492

139-6492

1. Citii *Manualul operatorului* înainte de efectuarea lucrărilor de întreinere.
2. Indicator de nivel scăzut al uleiului hidraulic

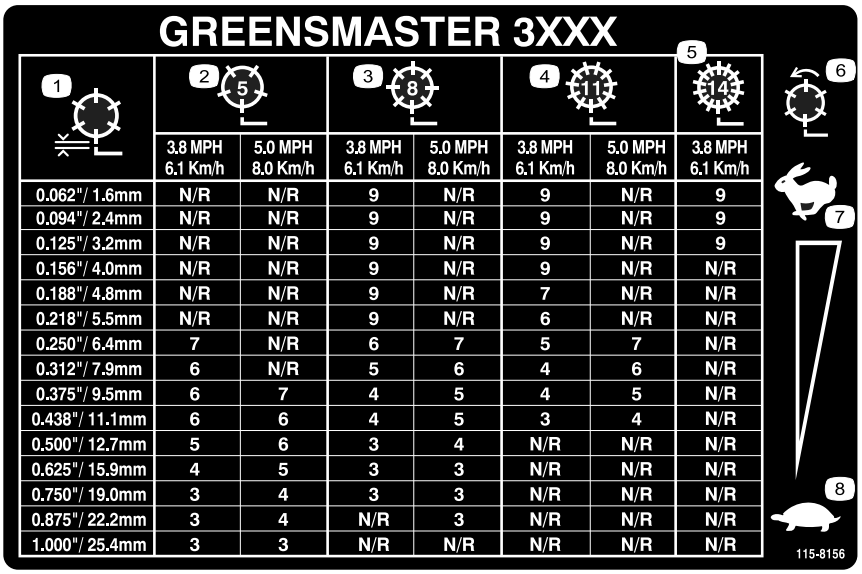

GREENSMASTER 3XXX

1	2 (5)		3 (8)		4 (11)		5 (14)
	3.8 MPH 6.1 Km/h	5.0 MPH 8.0 Km/h	3.8 MPH 6.1 Km/h	5.0 MPH 8.0 Km/h	3.8 MPH 6.1 Km/h	5.0 MPH 8.0 Km/h	3.8 MPH 6.1 Km/h
0.062"/ 1.6mm	N/R	N/R	9	N/R	9	N/R	9
0.094"/ 2.4mm	N/R	N/R	9	N/R	9	N/R	9
0.125"/ 3.2mm	N/R	N/R	9	N/R	9	N/R	9
0.156"/ 4.0mm	N/R	N/R	9	N/R	9	N/R	N/R
0.188"/ 4.8mm	N/R	N/R	9	N/R	7	N/R	N/R
0.218"/ 5.5mm	N/R	N/R	9	N/R	6	N/R	N/R
0.250"/ 6.4mm	7	N/R	6	7	5	7	N/R
0.312"/ 7.9mm	6	N/R	5	6	4	6	N/R
0.375"/ 9.5mm	6	7	4	5	4	5	N/R
0.438"/ 11.1mm	6	6	4	5	3	4	N/R
0.500"/ 12.7mm	5	6	3	4	N/R	N/R	N/R
0.625"/ 15.9mm	4	5	3	3	N/R	N/R	N/R
0.750"/ 19.0mm	3	4	3	3	N/R	N/R	N/R
0.875"/ 22.2mm	3	4	N/R	3	N/R	N/R	N/R
1.000"/ 25.4mm	3	3	N/R	N/R	N/R	N/R	N/R

decal115-8156

115-8156

1. Înălime cilindru
2. Unitate de tăiere cu 5 lame
3. Unitate de tăiere cu 8 lame
4. Unitate de tăiere cu 11 lame
5. Unitate de tăiere cu 14 lame
6. Viteză cilindru
7. Rapid
8. Lent

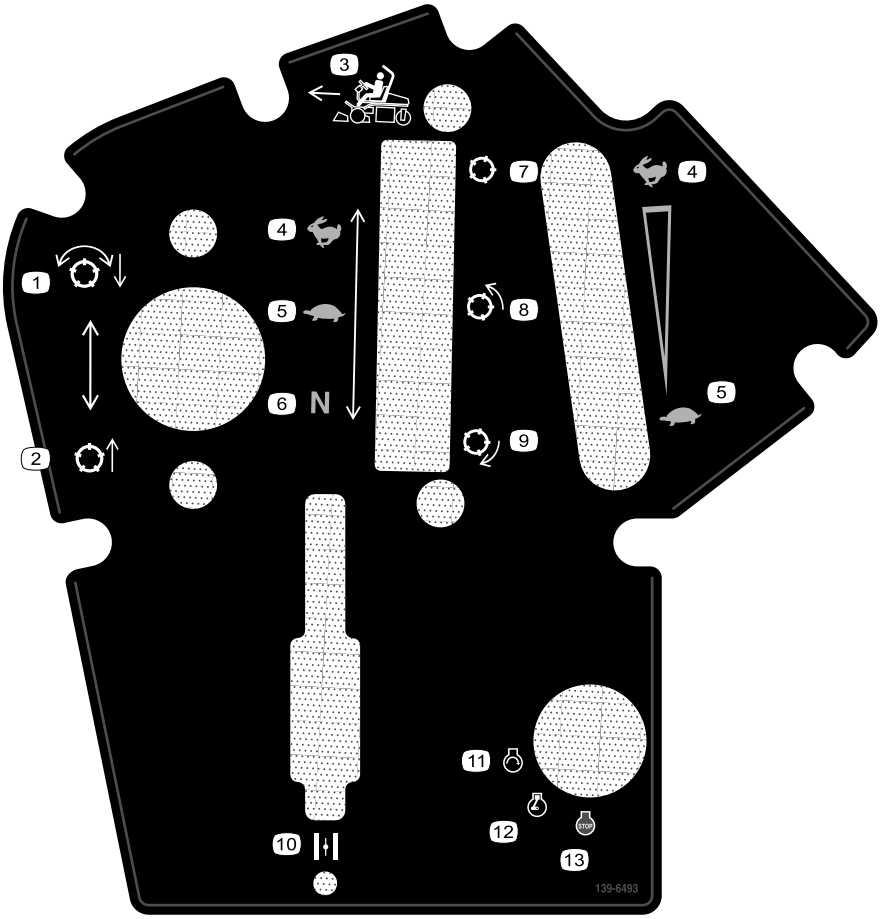

decal139-6493

139-6493

1. Coborârea i cuplarea cilindrilor.
2. Ridicarea i decuplarea cilindrilor.
3. Direcie de tundere a ierbii
4. Rapid
5. Lent
6. Neutru
7. Cilindru - transport
8. Cilindru - tundere iarbă
9. Cilindru - ascuire
10. Şoc
11. Motor - pornire
12. Motor - funcionare
13. Motor - oprire

Reglare

Părţi cu ajustaj larg

Verificaţi în tabelul de mai jos dacă toate piesele au fost trimise.

Procedură	Descriere	Cant.	Folosinţă
1	Bară antiruliu Şurub (½ × 3¾") Piuliţă cu guler (½")	1 4 4	Montarea barei antiruliu.
2	Set scaun (comandă separată; contactaţi distribuitorul autorizat Toro)	1	Montarea scaunului pe bază.
3	Autocolant cu privire la service (nr. piesă 139-2728) Autocolant cu privire la tăierea ierbii (115-8156)	1 1	Montarea autocolantelor cu privire la service i tăierea ierbii.
4	Volan Contrapiuliţă (1½") Şaibă Capac volan	1 1 1 1	Montarea volanului.
5	Nu s-au solicitat piese.	–	Încărcarea bateriei.
6	Set răcitor de ulei - unitate de traciune Greensmaster seria 3400 (nr. piesă 117-9314 [achiziionat separat])	–	Montarea răcitorului de ulei opional.
7	Cârlig coş pentru iarbă Şuruburi cu guler	6 12	Montarea cârligelor coului pentru iarbă.
8	Bara de distanare Unitate de tăiere (o procurai de la distribuitorul autorizat Toro) Coş pentru iarbă	1 3 3	Montarea unităilor de tăiere.
9	Set greutate, nr. piesă 121-6665 (achiziionare separată) Notă: acest set nu este necesar pentru unităile care au montat setul de traciune pe 3 roi.	1	Ataarea greutăii spate.
10	Set de protecie CE - nr. piesă 04442 (comercializat separat)	1	Montarea setului de protecie CE.
11	Autocolant de avertizare (nr. piesă 136-8505) Autocolant cu marcajul CE Autocolant cu anul de fabricaie	1 1 1	Montarea autocolantelor cu CE (dacă este necesar).
12	Nu s-au solicitat piese.	–	Reducerea presiunii din anvelope.
13	Nu s-au solicitat piese.	–	Rodajul frânelor.

Părţi adiţionale şi dischete

Descriere	Cant.	Folosinţă
Manualul operatorului	1	Citii-l înainte de a utiliza maina.
Manualul operatorului motorului	1	Utilizai-l pentru a găsi informaii despre motor.

Descriere	Cant.	Folosinţă
Declaraia de conformitate Certificat de evaluare a zgomotului	1 1	Pentru conformitatea CE.
Chei de contact	2	Pornirea motorului.

1

Montarea barei antiruliu

Piese solicitate pentru această procedură:

1	Bară antiruliu
4	Şurub (½ × 3¾")
4	Piuliţă cu guler (½")

Procedură

1. Îndepărtai suportul superior al cutiei din cutie.
2. Îndepărtai bara antiruliu din cutie.
3. Utilizai 4 uruburi (½ × 3¾") i 4 piulie cu guler (½") pentru a monta bara antiruliu în suporii ROPS de pe fiecare parte a mainii, aa cum se arată în Figura 3.

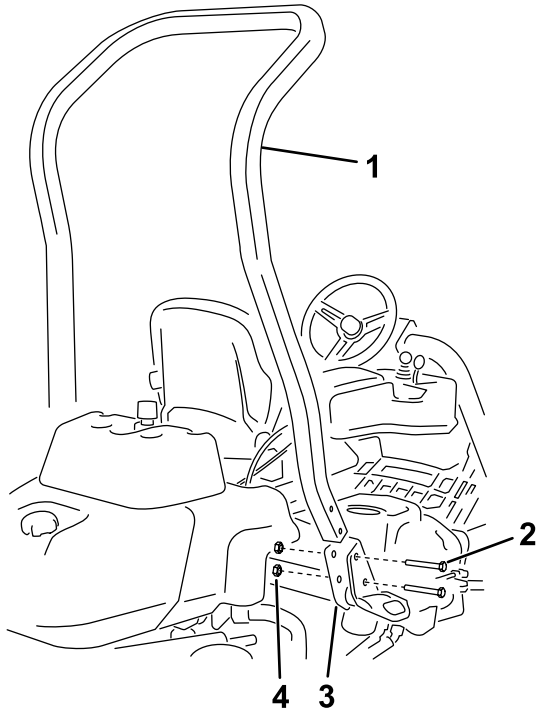

Figura 3

1. Bară antiruliu
2. Şurub (½ × 3¾")
3. Suport ROPS
4. Piuliţă cu guler (½")

4. Strângeţi elementele de fixare la un cuplu de 136 - 149 Nm.

2

Montarea scaunului

Piese solicitate pentru această procedură:

1	Set scaun (comandă separată; contactaţi distribuitorul autorizat Toro)

Procedură

Achiziionai setul de scaun dorit de la distribuitor i montai-l pe mină; consultai setul *Instrucţiuni de montare*.

3

Montarea autocolantelor cu privire la service i tăierea ierbii

Piese solicitate pentru această procedură:

1	Autocolant cu privire la service (nr. piesă 139-2728)
1	Autocolant cu privire la tăierea ierbii (115-8156)

Procedură

Montai autocolantul cu privire la service (nr. piesă 139-2728) i autocolantul cu privire la tăierea ierbii (nr. piesă 115-8156) pe scaun; consultai Figura 4 pentru scaunul premium (nr. model 04719) sau Figura 5 pentru scaunul standard (nr. model 04508).

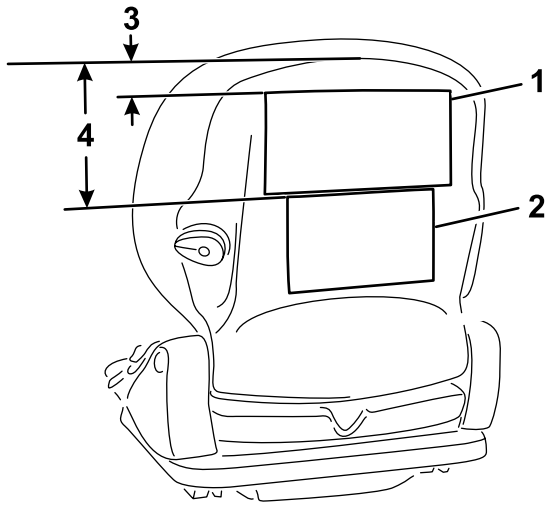

Figura 4

Scaun premium (nr. model 04719)

1. Autocolant cu privire la service
2. Autocolant cu privire la tăierea ierbii
3. 2,5 cm
4. 16,5 cm

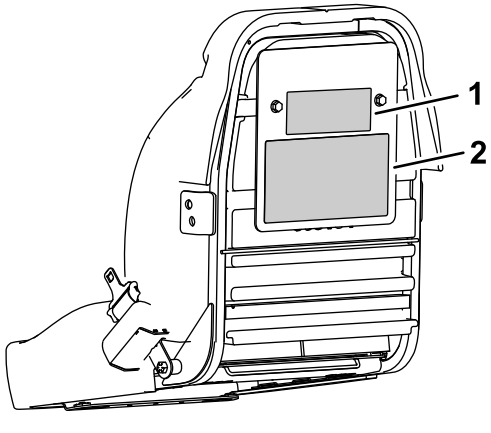

Figura 5

Scaun standard (nr. model 04508)

1. Autocolant cu privire la tăierea ierbii
2. Autocolant cu privire la service

4

Montarea volanului

Piese solicitate pentru această procedură:

1	Volan
1	Contrapiuliţă (1½")
1	Şaibă
1	Capac volan

Procedură

1. Glisai volanul pe arborele de direcie (Figura 6).

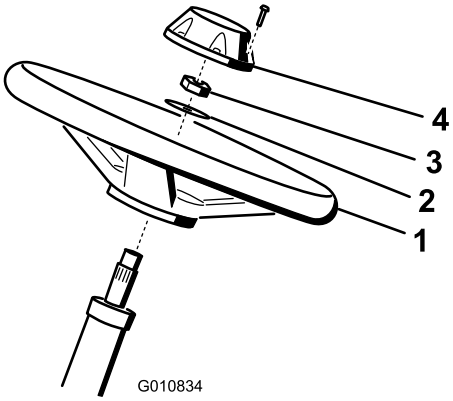

Figura 6

1. Volan
2. Şaibă
3. Contrapiuliţă
4. Capac

2. Glisai aiba pe arborele de direcie (Figura 6).
3. Fixai volanul pe arborele de direcie cu o contrapiuliă i strângei-o la un cuplu de 27 - 35 Nm (Figura 6).
4. Montai capacul la volan i fixai-l cu 6 uruburi (Figura 6).

5

Încărcarea bateriei

Nu s-au solicitat piese

Procedură

Încărcai bateria; consultai Încărcarea bateriei (Pagină 37).

6

Montarea răcitorului de ulei

Opţional

Piese solicitate pentru această procedură:

–	Set răcitor de ulei - unitate de traciune Greensmaster seria 3400 (nr. piesă 117-9314 [achiziionat separat])

Procedură

Dacă utilizai maina în zone cu climă caldă, unde temperatura mediului ambiant este peste 29°C, sau o utilizai în condiii dificile (tunderea ierbii în alte locuri în afară de zonele verzi, cum ar fi în zone de joc sau tăierea pe verticală), montai setul opional de răcire a uleiului hidraulic (nr. piesă 117-9314).

7

Montarea cârligelor coului pentru iarbă

Piese solicitate pentru această procedură:

6	Cârlig coş pentru iarbă
12	Şuruburi cu guler

Procedură

Montai cele 6 cârlige ale coului pentru iarbă pe capetele barelor braului de suspensie folosind cele 12 uruburi cu guler (Figura 7).

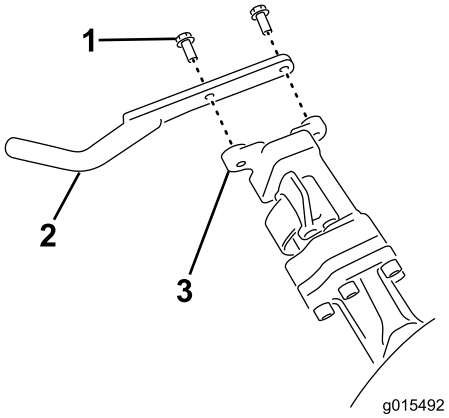

g015492

Figura 7

1. Şurub cu guler
2. Cârlig coş pentru iarbă
3. Bară bra de suspensie

8

Montarea unităilor de tăiere

Piese solicitate pentru această procedură:

1	Bara de distanare
3	Unitate de tăiere (o procurai de la distribuitorul autorizat Toro)
3	Coş pentru iarbă

Procedură

1. Pregătii unităile de tăiere pentru montare; consultai *Manualul utilizatorului* al unităii de tăiere.
2. Aplicai lubrifiant pe diametrul interior al cuplajului de acionare.
3. Montai unităile de tăiere; consultai Montarea unităilor de tăiere (Pagină 46).

9

Ataarea greutăii spate

Piese solicitate pentru această procedură:

1	Set greutate, nr. piesă 121-6665 (achiziionare separată) **Notă:** acest set nu este necesar pentru unităile care au montat setul de traciune pe 3 roi.

Procedură

Această maină respectă specificaiile standardului EN ISO 5395 i ANSI B71.4-2017 atunci când este echipată cu setul de greutate, nr. piesă 121-6665.

Notă: Dacă unitatea este echipată cu un set de traciune pe 3 roi, nu este necesară greutatea suplimentară pentru a respecta specificaiile standardului EN ISO 5395:2013 i ANSI B71.4-2017.

10

Montarea setului de protecie CE

Piese solicitate pentru această procedură:

1	Set de protecie CE - nr. piesă 04442 (comercializat separat)

Procedură

Montarea setului de protecie CE; consultai *Instrucţiuni de instalare* pentru setul de protecie CE pentru unitatea de traciune Greensmaster 3400 TriFlex.

11

Montarea autocolantelor cu CE

Piese solicitate pentru această procedură:

1	Autocolant de avertizare (nr. piesă 136-8505)
1	Autocolant cu marcajul CE
1	Autocolant cu anul de fabricaie

Procedură

Dacă utilizai această maină într-o ară care respectă standardele CE, efectuai următorii pai după ce montai setul de protecie la maină:

- Aplicai eticheta de avertizare CE (nr. piesă 136-8505) peste autocolantul de avertizare existent (nr. piesă 136-8506). Figura 8 prezintă locaia autocolantului de avertizare.

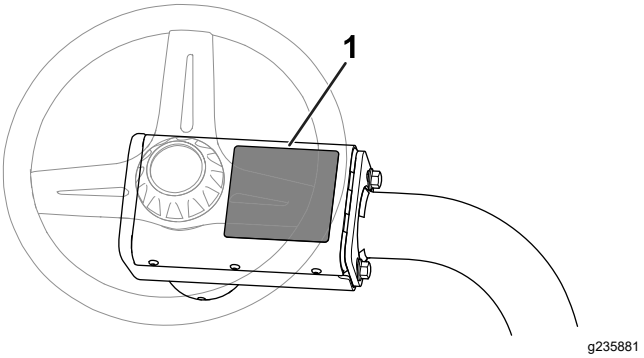

Figura 8

1. Locaie autocolant de avertizare

- Aplicai autocolantul cu marcajul CE pe cadru, sub partea din faă a scaunului (Figura 9).

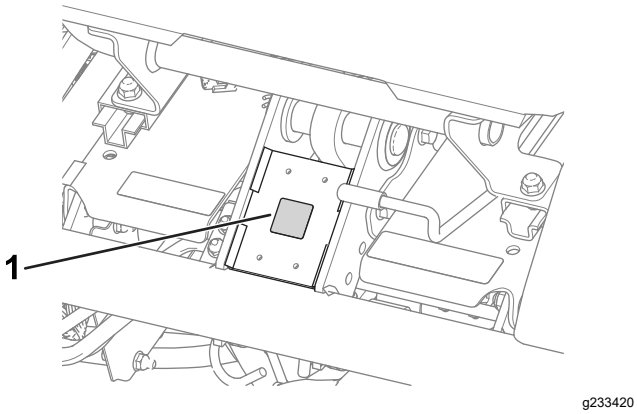

Figura 9

1. Autocolant cu marcajul CE

- Amplasai autocolantul cu anul de fabricaie lângă plăcua cu numărul de serie (Figura 10).

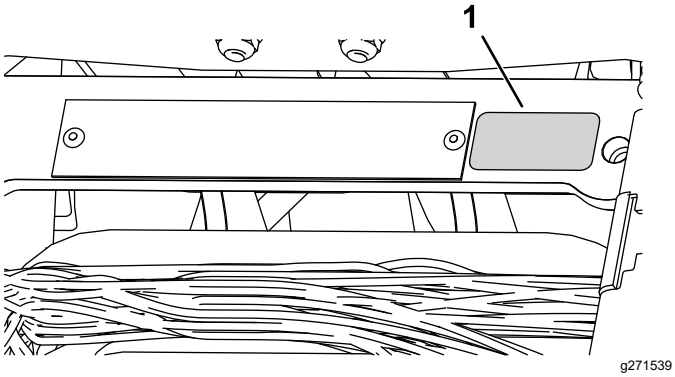

Figura 10

1. Autocolant cu anul de fabricaie

12

Reducerea presiunii din anvelope

Nu s-au solicitat piese

Procedură

Anvelopele sunt supraumflate din fabrică în scopul livrării. Reducei presiunea la un nivel adecvat înainte de a porni maina; consultai Verificarea presiunii din anvelope (Pagină 38).

13

Rodajul frânelor

Nu s-au solicitat piese

Procedură

Efectuai rodajul frânelor; consultai Rodajul frânelor (Pagină 42).

Rezumat al produsului

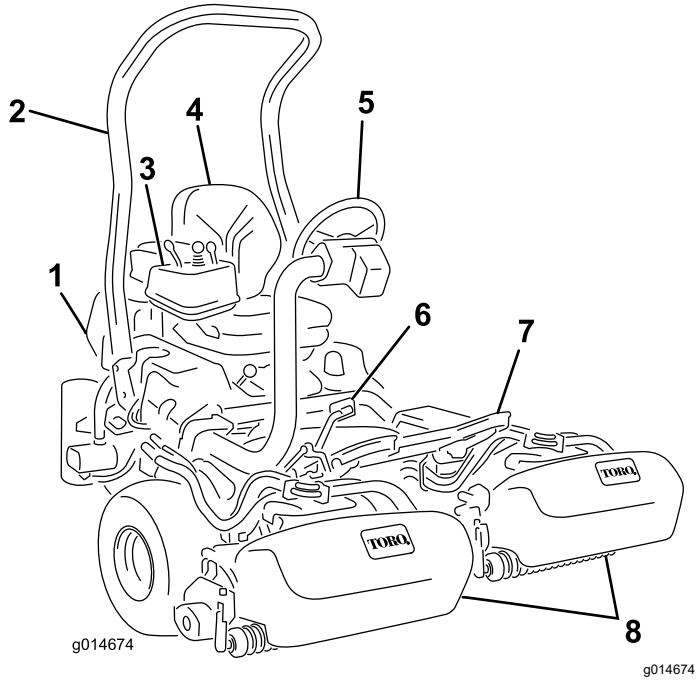

Figura 11

1. Motor
2. Bară antiruliu
3. Panou de comandă
4. Scaun
5. Volan
6. Pedală de traciune
7. Suport pentru picioare
8. Unităi de tăiere

Comenzi

Pedală de traciune

Pedala de traciune (Figura 12) are 3 funcii: determinarea deplasării mainii în faă, a deplasării mainii în mararier i oprirea mainii. Apăsai partea de sus a pedalei pentru a deplasa maina în faă i partea de jos a pedalei pentru a o deplasa în mararier sau pentru a ajuta la oprire când vă deplasai în faă. De asemenea, lăsai pedala să se deplaseze în poziia neutru pentru a opri maina. Pentru confortul dumneavoastră, nu sprijinii călcâiul pe zona pentru mararier a pedalei de traciune atunci când conducei maina în faă. (Figura 13).

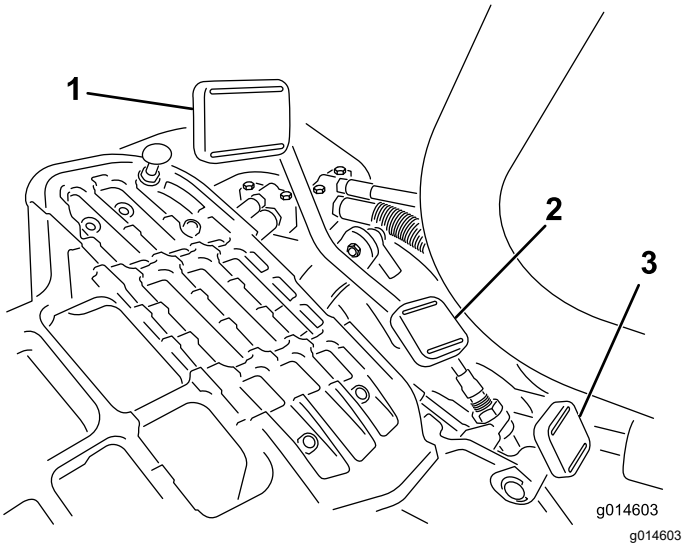

Figura 12

1. Pedală de traciune - în faă
2. Pedală de traciune - mararier
3. Pedală blocare bra direcie

Figura 13

Vitezele de deplasare sunt următoarele:

- 3,2 - 8 km/h viteză deplasare în faă tundere iarbă
- 16 km/h viteză maximă de transport
- 4,0 km/h viteză deplasare în mararier

Cheie de contact

Introduceţi cheia în contact (Figura 14) şi rotiţi-o în sensul acelor de ceasornic în poziia START pentru a porni motorul. Eliberai cheia după ce pornete motorul; cheia se deplasează în poziia PORNIT. Rotii cheia în sens invers acelor de ceasornic, în poziia STOP pentru a opri motorul.

Pedală blocare bra direcie

Apăsai pedala (Figura 12) i ridicai sau coborâi braul de direcie pentru confortul operatorului, apoi eliberai pedala pentru a bloca braul în poziie.

Manetă de acceleraie

Utilizai maneta de acceleraie (Figura 14) pentru a controla turaia motorului. Deplasai maneta de acceleraie în poziia de deplasare FAST (RAPIDĂ) pentru a mări turaia motorului; deplasai-o în poziia de deplasare SLOW (LENTĂ) pentru a reduce turaia motorului.

Important: **Nu putei opri motorul utilizând maneta de acceleraie.**

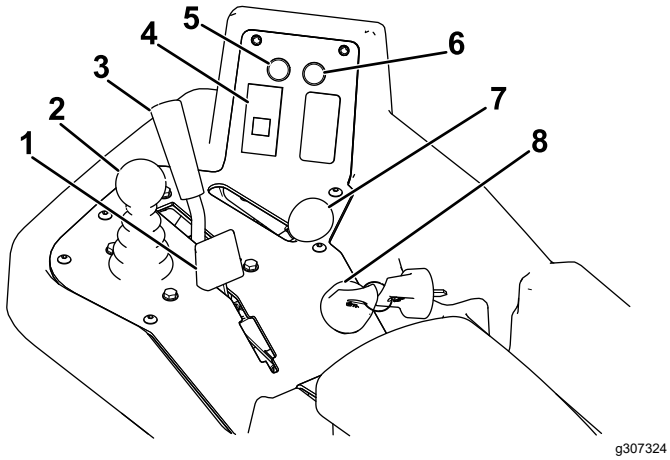

Figura 14

1.	Manetă de şoc	5.	Indicator luminos de service
2.	Manetă ridicare/coborâre tundere iarbă	6.	Indicator luminos pentru scurgeri
3.	Manetă de control al funcionării	7.	Manetă de acceleraie
4.	Indicator luminos presiune ulei de motor	8.	Cheie de contact

Manetă ridicare/coborâre tundere iarbă

Deplasarea manetei (Figura 14) în faă în timpul operaiunii de tăiere coboară unităile de tăiere i pornete cilindrii. Tragei în spate maneta pentru a opri cilindrii i pentru a ridica unităile de tăiere. Pentru a opri cilindrii fără a ridica unităile de tăiere, tragei în spate maneta i eliberai-o. Pornii cilindrii prin deplasarea manetei în faă.

Manetă de control al funcionării

Maneta de control al funcionării (Figura 14) oferă 2 selecii de traciune plus o poziie NEUTRĂ. Putei trece de la tunderea ierbii la transport sau de la transport la tunderea ierbii (nu la neutru) în timp ce maina este în micare, fără a fi produse daune.

- Poziie SPATE - poziie neutră; utilizai atunci când ascuii cilindrii
- Poziie de MIJLOC - utilizai atunci când tundei iarba
- Poziie FAĂ - utilizai atunci când conducei maina între locurile de utilizare

Lampă de avertizare baterie

Lampa (Figura 14) se aprinde dacă nivelul de încărcare al bateriei este scăzut.

Indicator luminos presiune ulei de motor

Indicatorul (Figura 14) se aprinde dacă presiunea uleiului de motor scade sub un nivel sigur.

Lampă temperatură apă

Lampa (Figura 14) se aprinde, iar motorul se oprete automat când temperatura lichidului de răcire a motorului devine prea mare. Dacă motorul se oprete, putei porni motorul i conduce maina timp de 10 secunde înainte ca aceasta să se oprească din nou, permiându-vă să deplasai maina într-un loc în care să-l putei lăsa să se răcească.

Indicator luminos de service

Indicatorul luminos de service (Figura 14) se aprinde atunci când senzorii mainii detectează o problemă a unuia dintre sistemele mainii. Dacă se aprinde acest indicator, oprii lucrul i conducei într-o locaie sigură unde dumneavoastră sau un tehnician de service putei diagnostica problema. Pentru mai multe informaii despre diagnoza problemelor sistemului utilizând indicatorul luminos de service, consultai Diagnoza i indicatorul luminos de service (Pagină 50).

Indicator luminos cu privire la bujia incandescentă

Aprinderea indicatorului luminos cu privire la bujia incandescentă (Figura 14) indică faptul că sunt activate bujiile incandescente.

Notă: Indicatorul luminos cu privire la bujia incandescentă se poate aprinde pentru scurt timp după pornirea motorului; acest comportament este normal.

Contor orar

Contorul orar (Figura 15) indică numărul total de ore în care este utilizată maina. Începe să funcioneze ori de câte ori rotii cheia de contact în poziia PORNIT.

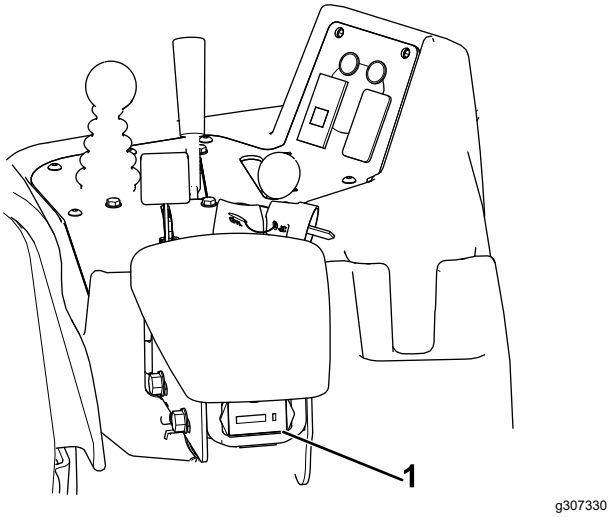

Figura 15

1. Contor orar

Manetă frână de parcare

Tragei maneta frânei de parcare (Figura 16) pentru a aciona această frână. Eliberai frâna de parcare prin strângerea manetei de eliberare de la partea inferioară a manetei de frână i coborând-o în poziia de eliberare. Acionai frâna de parcare ori de câte ori părăsii maina.

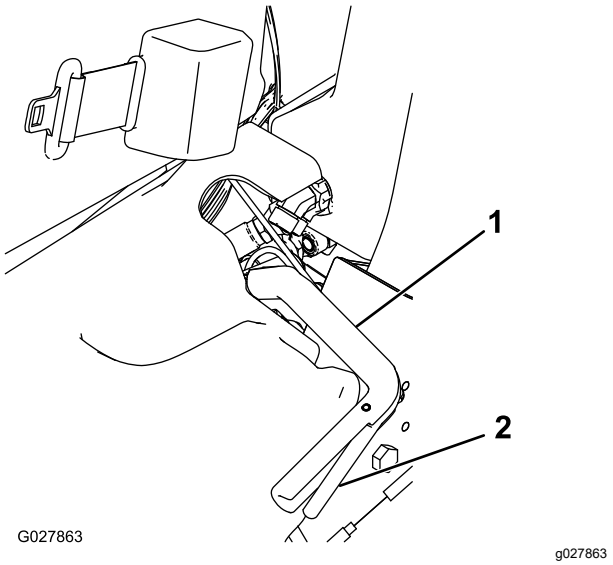

Figura 16

1. Manetă frână de parcare
2. Manetă de eliberare

Manetă pentru ascuire

Maneta pentru ascuire este situată sub capacul din plastic din stânga scaunului. Utilizai maneta pentru ascuire (Figura 17) împreună cu maneta de ridicare/coborâre tundere iarbă i butonul de control al vitezei cilindrului pentru ascuirea lamelor cilindrilor.

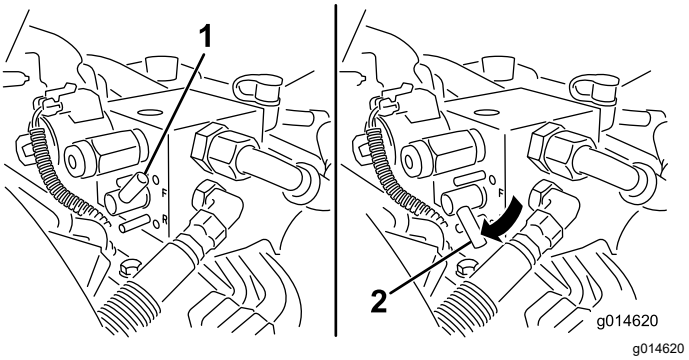

Figura 17

1. Manetă pentru ascuire - poziie tundere iarbă
2. Manetă pentru ascuire - poziie ascuire

Buton de control al vitezei cilindrului

Butonul de control al vitezei cilindrului este situat sub capacul din plastic din stânga scaunului. Utilizai butonul de control al vitezei cilindrului (Figura 18) pentru a regla viteza cilindrilor.

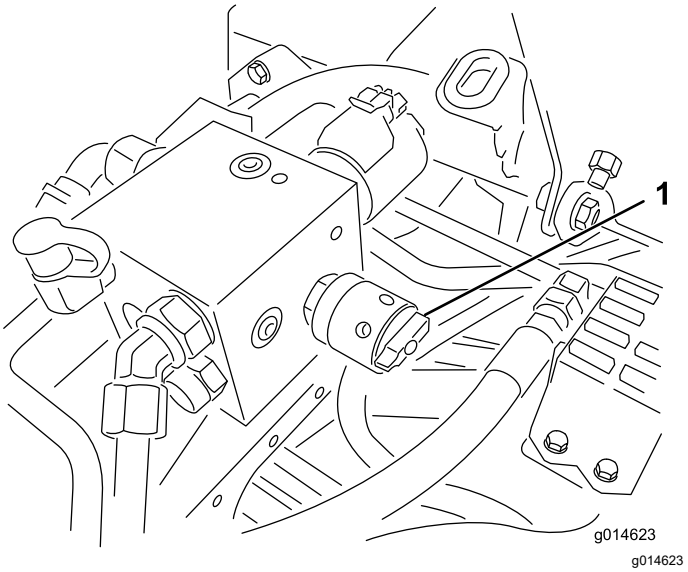

Figura 18

1. Buton de control al vitezei cilindrului

Manetă pentru reglarea scaunului

Manetă pentru reglarea scaunului este situată în colul din stânga faă al scaunului (Figura 19), permiându-vă să reglai scaunul în faă i în spate.

Notă: Dacă avei nevoie de o reglare suplimentară a scaunului, putei îndepărta cele 4 piulie care fixează inele de glisare a scaunului pe bază i muta inele de glisare a scaunului în al doilea set de orificii de montare prezente.

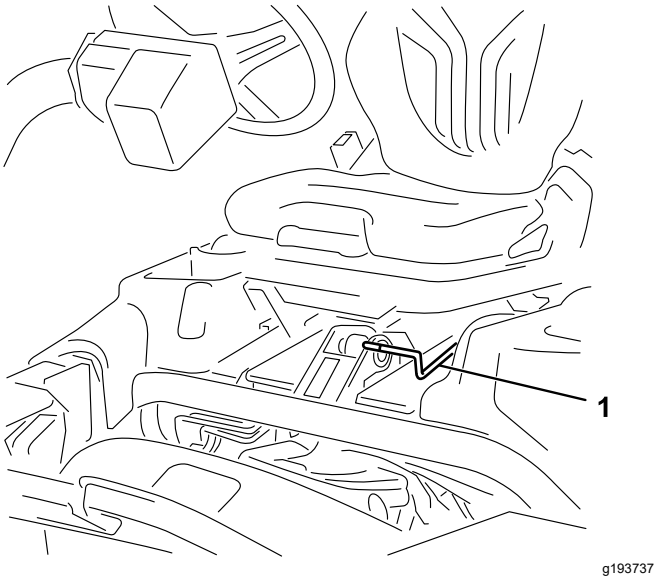

Figura 19

1. Manetă pentru reglarea scaunului

Ventil de închidere combustibil

Închidei ventilul de închidere combustibil (Figura 20), aflat în spatele scaunului i sub rezervorul de combustibil, atunci când depozitai sau transportai maina pe un camion sau o remorcă.

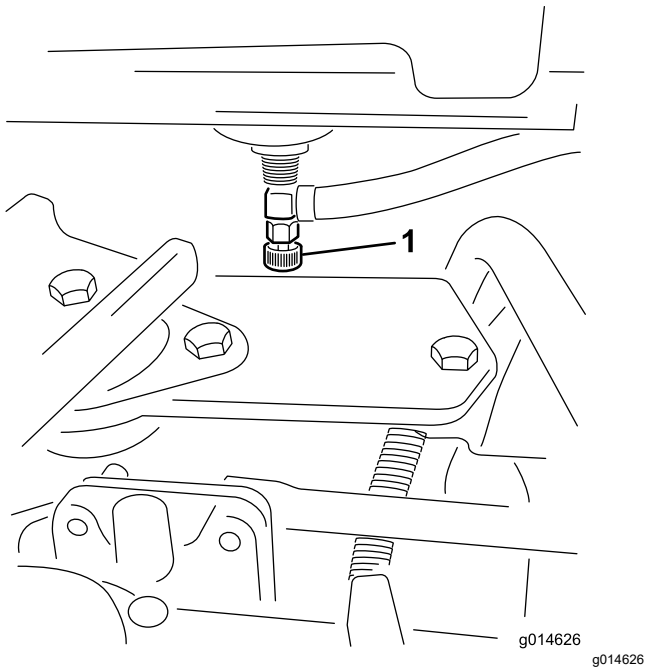

Figura 20

1. Închidere combustibil (sub rezervorul de combustibil)

Specificaţii

Notă: Specificaţiile şi designul pot fi modificate fără preaviz.

Lăţime de tăiere	151 cm
Bandă de rulare a roii (spre centrul anvelopei)	128 cm
Bandă de rulare a roii (spre exteriorul anvelopei)	154 cm
Gardă la sol minimă (pe linia centrală a mainii)	11 cm
Lungime totală (cu couri)	249 cm
Lăţime totală	179 cm
Înălţime totală	205 cm
Greutate netă cu cilindri (11 lame)	695 kg

Dispozitive de ataare/Accesorii

Pentru extinderea i îmbunătăirea performanelor mainii este disponibilă o gamă de dispozitive de ataare i accesorii aprobate de Toro. Pentru lista dispozitivelor de ataare i a accesoriilor aprobate, contactai centrul de service local sau un distribuitor Toro autorizat sau accesai www.Toro.com.

Pentru performane optime i utilizarea în sigurană a mainii, utilizai exclusiv piese de schimb i accesorii originale Toro. Piesele de schimb i accesoriile altor producători pot fi periculoase i pot anula garania produsului.

Operare

Notă: Determinaţi partea stângă şi dreaptă a maşinii din poziţia de operare normală.

Înainte de utilizare

Sigurana înainte de utilizare

Sigurana generală

- Nu lăsaţi niciodată copii sau persoane neinstruite să utilizeze sau să efectueze lucrări de service asupra maşinii. Reglementările locale pot impune o limită de vârstă pentru utilizator. Proprietarul trebuie să asigure instruirea tuturor operatorilor i a mecanicilor.
- Familiarizai-vă cu utilizarea în siguranță a echipamentului, comenzile de operare i indicatoarele de siguranță.
- Acionai frâna de parcare, oprii maina, scoateţi cheia din contact şi aşteptaţi oprirea oricărei micări înainte de a părăsi poziţia operatorului. Lăsai maina să se răcească înainte de reglarea, repararea, curăarea sau depozitarea acesteia.
- Trebuie să ştiţi cum să opriţi rapid maşina.
- Verificai dacă toate elementele de control pentru prezena operatorului, întrerupătoarele de sigurană i dispozitivele de protecie sunt montate i funcionează în mod corespunzător. Nu utilizaţi maşina decât dacă acestea funcionează corect.
- Înainte de a tunde iarba, verificai întotdeauna maina pentru a vă asigura că unităile de tăiere sunt în stare bună de funcionare.
- Inspectai zona în care vei utiliza maina i îndepărtai toate obiectele pe care maina le-ar putea proiecta.

Măsuri de sigurană pentru combustibil

- Fii extrem de precaut în timpul manipulării combustibilului. Este inflamabil, iar vaporii săi sunt explozivi.
- Stingei toate igările, igaretele, pipele i alte surse de aprindere.
- Utilizai doar un recipient de combustibil corespunzător.
- Nu îndepărtai buonul rezervorului sau nu umplei rezervorul de combustibil în timp ce motorul este pornit sau fierbinte.
- Nu adăugai sau golii combustibil într-un spaiu închis.
- Nu depozitai maina sau recipientul cu combustibil într-o zonă cu o flacără deschisă, scântei sau o lampă martor, precum pe un boiler sau un alt dispozitiv electric.
- Dacă vărsai combustibil, nu încercai să pornii motorul; evitai orice sursă de aprindere până la disiparea vaporilor de combustibil.

Specificaiile combustibilului

- **Capacitatea rezervorului de combustibil:** 22,7 l
- **Combustibil recomandat:**
  - Pentru rezultate optime, utilizai doar motorină curată i proaspătă sau combustibili biodiesel cu coninut scăzut de sulf (<500 ppm) sau ultra scăzut (<15 ppm). Cifra cetanică minimă trebuie să fie 40. Achiziionai combustibil în cantităi care pot fi utilizate în 180 de zile, pentru a asigura prospeimea combustibilului.
  - Folosii motorină de vară (nr. 2-D) la temperaturi peste -7°C i combustibil de iarnă (nr. 1-D sau amestec nr. 1-D/2-D) sub această temperatură. Utilizarea combustibilului pentru iarnă la temperaturi mai scăzute asigură un punct de aprindere mai scăzut i caracteristici de curgere la rece care vor uura pornirea i vor reduce colmatarea filtrului de combustibil.

    Notă: Utilizarea combustibilului de vară la temperaturi de peste -7°C contribuie la o durată de viaă mai mare a pompei de combustibil i la creterea puterii în comparaie cu combustibilul de iarnă.
  - Această mină poate folosi, de asemenea, un amestec de combustibil biodiesel de până la B20 (20% biodiesel, 80% motorină). Procentul de motorină trebuie să aibă un coninut de sulf scăzut sau ultra scăzut. Respectai următoarele măsuri de precauie:
    - ◊ Procentul de combustibil biodiesel trebuie să îndeplinească specificaiile ASTM D6751 sau EN14214.
    - ◊ Compoziia amestecului de combustibilului trebuie să îndeplinească specificaiile ASTM D975 sau EN590.
    - ◊ Suprafeele vopsite pot fi deteriorate de amestecurile cu biodiesel.
    - ◊ Utilizai B5 (coninut de biodiesel de 5%) sau amestecuri cu un coninut mai mic pentru o vreme rece.
    - ◊ Verificai garniturile, furtunurile care intră în contact cu combustibilul deoarece acestea se pot degrada în timp.

◊ Colmatarea filtrului de combustibil poate apărea pentru o perioadă de timp după trecerea la amestecuri de biodiesel.

◊ Contactai distribuitorul dumneavoastră autorizat Toro pentru informaii suplimentare privind biodiesel.

Umplerea rezervorului de combustibil

1. Curăai în jurul capacului rezervorului de combustibil i îndepărtai-l (Figura 21).

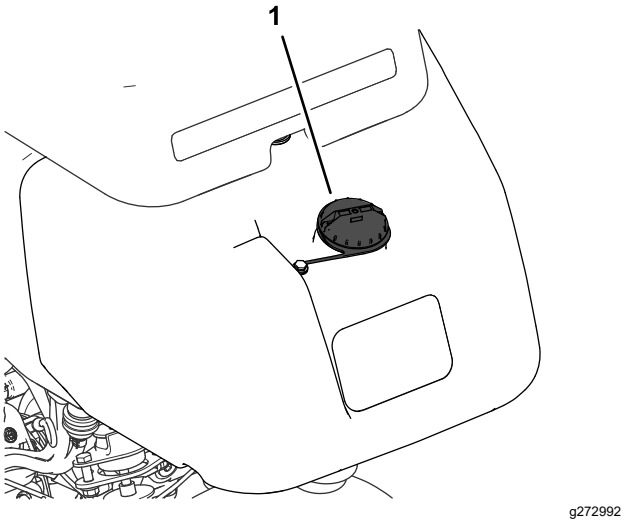

Figura 21

1. Capac rezervor de combustibil

2. Adăugai combustibilul specificat în rezervorul de combustibil până când nivelul ajunge la 25 mm sub partea inferioară a gâtului de umplere. Acest spaiu din rezervor permite dilatarea combustibilului.

   Important: **Nu umplei în totalitate rezervorul de combustibil.**

3. Montai capacul.

   Notă: Vei auzi un clic când atunci când este fixat capacul.

4. Ştergeţi orice urmă de combustibil vărsat.

Efectuarea operaiunilor zilnice de întreinere

Interval de service: Înainte de fiecare folosinţă sau zilnic

Înainte de a porni maina în fiecare zi, efectuai procedurile următoare:

- Verificai nivelul uleiului de motor - consultai Verificarea nivelului uleiului de motor (Pagină 32).
- Scurgei apa din filtrul de combustibil - consultai Scurgerea apei din filtrul de combustibil (Pagină 34).
- Verificaţi sistemul de răcire - consultai Întreţinerea sistemului de răcire (Pagină 40).
- Verificaţi presiunea din anvelope - consultai Verificarea presiunii din anvelope (Pagină 38).
- Verificai nivelul de ulei hidraulic - consultai Verificarea nivelului de ulei hidraulic (Pagină 43).
- Verificai contactul dintre cilindru i contracuit - consultai Verificarea contactului dintre cilindru i contracuţit (Pagină 48).

În timpul utilizării

Sigurana în timpul utilizării

Sigurana generală

- Proprietarul/operatorul poate preveni i este responsabil pentru accidentele care pot cauza vătămări corporale sau pagube materiale.
- Purtai îmbrăcăminte adecvată, inclusiv ochelari de protecie, pantaloni lungi, încălăminte solidă, antiderapantă i căti pentru protecia auzului. Strângei la spate părul lung i nu purtai îmbrăcăminte largă sau bijuterii.
- Nu utilizaţi maşina dacă suntei bolnav, obosit sau sub influena alcoolului sau a drogurilor.
- Utilizai maina cu foarte mare atenie. Nu vă angrenai în nicio activitate care vă poate distrage atenia; în caz contrar, se pot înregistra pagube materiale sau vătămări corporale.
- Înainte de a porni motorul, asigurai-vă că toate dispozitivele de acionare sunt în poziia neutră, că frâna de parcare este cuplată i că vă aflai în poziia de operare.
- Nu transportai persoane cu maina.
- inei trecătorii i copiii departe de zona de utilizare. Dacă trebuie să fie prezeni colegi de muncă, fii precaut i asigurai-vă că sunt montate la maină courile pentru iarbă.
- Utilizai maina doar în condiii bune de vizibilitate i ferii-vă de gropi i pericole ascunse.
- Evitai să tundei iarba în condiii de umezeală. Traciunea redusă poate cauza alunecarea mainii.
- Ţineţi mâinile i picioarele la distanţă de unităile de tăiere.
- Uitai-vă în spate i în jos înainte de a deplasa maina în mararier pentru a vă asigura că drumul este liber.

- Apropiai-vă cu atenie de curbele fără vizibilitate, tufiuri, copaci sau alte obiecte care vă pot afecta vizibilitatea.
- Oprii unitäile de täiere când nu tundei iarba.
- Când conducei maina, încetinii i virai, traversai drumurile i trotuarele cu mare atenie. Acordai întotdeauna dreptul de trecere.
- Operai motorul numai în zone bine ventilate. Gazele de eapament conin monoxid de carbon, care este letal odată ce este inhalat.
- Nu lăsai o mină pornită nesupravegheată.
- Înainte de a părăsi poziia de operare, efectuai următoarele:
  - Parcai maşina pe o suprafaţă uniformă.
  - Coborâi unitäile de täiere la sol i asigurai-vă că sunt decuplate.
  - Cuplai frâna de parcare.
  - Opriţi motorul şi scoateţi cheia.
  - Ateptai până ce toate micările se opresc.
- Operai maina doar în condiii de vizibilitate bună i în condiii meteo corespunzătoare. Nu utilizaţi maşina dacă există riscul unor descărcări electrice.

Sistem de protecie în caz de răsturnare (ROPS)

- Nu îndepărtai niciuna dintre componentele ROPS de pe mină.
- Asigurai-vă că centura de sigurană este cuplată i că o putei decupla rapid în caz de urgenă.
- Purtai întotdeauna centura de sigurană.
- Verificai cu atenie dacă există obstacole deasupra capului i nu intrai în contact cu acestea.
- Păstrai sistemul ROPS într-o stare de funcionare optimă, inspectându-l periodic pentru deteriorări i menţinând toate elementele de fixare strânse.
- Înlocuii toate componentele ROPS deteriorate. Nu le reparai sau modificai.

Sigurana în pantă

- Pantele reprezintă un risc major de accidente legate de pierderea controlului i răsturnare, care pot cauza vătămări grave sau decesul. Suntei responsabil pentru utilizarea în sigurană pe pante. Utilizarea mainii pe o pantă necesită atenie suplimentară.
- Evaluai starea curentă a terenului pentru a stabili dacă panta este sigură pentru utilizarea mainii, inclusiv întregul spaiu. Dai dovadă de sim practic i o judecată bună atunci când realizai această evaluare.
- Consultai instruciunile enumerate mai jos cu privire la operarea mainii pe pante. Înainte de a utiliza maina, verificai condiiile locului respectiv pentru a stabili dacă putei opera maina în condiiile din ziua respectivă i în locul respectiv. Modificările de pe teren pot duce la o schimbare legată de utilizarea în pantă a mainii.
- Evitai pornirea, oprirea sau virarea mainii în pantă. Evitai să schimbai brusc viteza sau direcia. Virai uor i treptat.
- Nu utilizai maina în nicio situaie în care traciunea, direcia sau stabilitatea este sub semnul întrebării.
- Îndepărtai sau marcai obstacole precum anurile, gropile, denivelările, pietrele sau alte pericole ascunse. Iarba înaltă poate ascunde obstacole. Terenul denivelat poate cauza răsturnarea mainii.
- Reinei faptul că utilizarea mainii pe iarbă udă, de-a lungul pantelor sau pe direcie descendentă poate duce la pierderea traciunii. Pierderea traciunii pentru roile motoare poate duce la alunecare i pierderea capacităii de frânare i direcionare.
- Fii extrem de precaut când utilizai maina în apropierea pantelor abrupte, anurilor, terasamentelor, cursurilor de apă sau altor zone periculoase. Maina se poate răsturna brusc dacă o roată trece peste margine sau marginea cedează. Păstrai o distană sigură între mină i orice sursă de pericol.
- Identificai pericolele de la baza pantei. Dacă există pericole, cosii panta cu o mină controlată pietonal.
- Dacă este posibil, meninei unitäile de täiere coborâte la sol în timpul utilizării pe pante. Ridicarea unitäilor de täiere în timpul utilizării în pantă poate genera instabilitatea mainii.
- Fii extrem de precaut cu sistemele de colectare a ierbii sau alte dispozitive de ataare. Acestea pot modifica stabilitatea mainii i pot cauza pierderea controlului.

Efectuarea rodajului mainii

Consultai *Manualul operatorului* motorului furnizat împreună cu maina pentru procedurile de schimbare a uleiului i de întreinere recomandate în perioada de rodaj.

Pentru perioada de rodaj sunt necesare doar 8 ore de funcionare.

Deoarece primele ore de funcionare sunt eseniale pentru fiabilitatea viitoare a mainii, monitorizai îndeaproape funciile i performana, astfel încât să putei observa i corecta dificultäile minore, care ar putea cauza probleme majore. Verificai frecvent maina în timpul perioadei de rodaj, pentru a descoperi eventualele semne de scurgeri de ulei, elementele de fixare slăbite sau orice altă defeciune.

Pornirea motorului

Important: **Nu utilizai eter sau alte tipuri de lichid de aprindere.**

Notă: Este posibil să fie necesar să purjai sistemul de alimentare cu combustibil înainte de a porni motorul în cazul oricăreia dintre următoarele situaii:

- Pornirea iniială a unui motor nou
- Motorul a încetat să funcioneze din cauza lipsei de combustibil.
- Au fost efectuate lucrări de întreinere asupra componentelor sistemului de alimentare cu combustibil; adică a fost înlocuit filtrul etc.

Consultaţi manualul operatorului motorului.

1. Aezai-vă pe scaun, blocai frâna de parcare, decuplai maneta de ridicare/coborâre tundere iarbă i deplasai maneta de control al funcionării în poziia NEUTRĂ.
2. Eliberai pedala de traciune i asigurai-vă că pedala este în poziia NEUTRĂ.
3. Deplasai maneta de acceleraie în poziia de deplasare LENTĂ.
4. Introduceţi cheia în contact şi rotiţi-o în poziţia de PORNIRE. Meninei-o în poziia de PORNIRE până când se stinge indicatorul luminos cu privire la bujia incandescentă (aproximativ 6 secunde).
5. Rotiţi cheia de contact în sensul acelor de în poziţia START.

   Important: **Pentru a preveni supraîncălzirea demarorului, nu-l acionai mai mult de 10 secunde. După 10 secunde de pornire continuă, ateptai 60 de secunde înainte de a cupla din nou demarorul.**
6. Eliberai cheia imediat după ce pornete motorul i lăsai-o să se deplaseze în poziia de PORNIRE.
7. Lăsai motorul să se încălzească câteva minute înainte de a începe lucrul.

   Important: **Când pornii motorul pentru prima dată sau după o revizie a motorului, acionai maina înainte i în mararier timp de 1 până la 2 minute. Rotii volanul la stânga i la dreapta pentru a verifica răspunsul direciei. Apoi oprii motorul i ateptai până la oprirea tuturor pieselor mobile; consultai** **Oprirea motorului (Pagină 23).** **Verificai dacă există scurgeri de ulei, piese slăbite i orice alte defeciuni vizibile.**

Verificarea mainii după pornirea motorului

1. Deplasai maneta de acceleraie în poziia de deplasare RAPIDĂ.
2. Deplasai spre faă pentru scurt timp maneta de ridicare/coborâre tundere iarbă.

   Trebuie ca unităile de tăiere să coboare i toi cilindrii să se rotească.

   Notă: Maneta de control al funcionării trebuie să fie în poziia de mijloc (tundere iarbă) pentru rularea cilindrilor la coborârea unităilor de tăiere
3. Deplasai spre spate maneta de ridicare/coborâre tundere iarbă.

   Cilindrii de tăiere trebuie să se oprească din rotaie, iar unităile de tăiere trebuie să se ridice în poziia completă de transport.
4. Acionai frâna pentru a împiedica maina să se mite i acionai pedala de traciune în poziiile în faă i în mararier.
5. Continuai procedura de mai sus timp de 1 sau 2 minute. Deplasai maneta de control al funcionării în poziia NEUTRĂ, cuplai frâna de parcare i oprii motorul.
6. Verificai dacă există scurgeri de lichid i strângei fitingurile hidraulice dacă sunt găsite scurgeri.

   Notă: Când maina este nouă i rulmenii i cilindrii sunt strâni, este necesar să utilizai poziia de deplasare RAPIDĂ a manetei de acceleraie pentru această verificare. Este posibil să nu fie necesară setarea la deplasare rapidă a acceleraiei după perioada de rodaj.

   Notă: Dacă continuă să apară scurgeri de lichid, contactai distribuitorul autorizat Toro pentru asistenă i, dacă este necesar, pentru piese de schimb.

   Important: **O urmă de lichid pe motor sau garniturile roilor este normală. Garniturile necesită o cantitate mică de lubrifiant pentru a funciona corect.**

Oprirea motorului

1. Deplasai maneta de acceleraie în poziia de deplasare LENTĂ, tragei spre spate maneta de ridicare/coborâre tundere iarbă i deplasai maneta de control al funcionării în poziia NEUTRĂ.
2. Rotii cheia de contact în poziia OPRIRE i oprii motorul. Scoatei cheia din contact pentru a preveni pornirea accidentală.
3. Înainte de a depozita maina, închidei ventilul de închidere combustibil.

Verificarea sistemului de blocare de sigurană

Interval de service: Înainte de fiecare folosinţă sau zilnic

⚠ AVERTISMENT

În cazul în care comutatoarele de blocare de sigurană sunt deconectate sau deteriorate maina poate porni neateptat i poate cauza vătămări corporale.

- **Nu modificai comutatoarele de blocare.**
- **Verificai comutatoarele de blocare în fiecare zi i înlocuii comutatoarele deteriorate înainte de a utiliza maina.**

Obiectivul sistemului de blocare de sigurană este de a preveni funcionarea mainii în cazul în care este posibilă rănirea dumneavoastră sau deteriorarea mainii.

Sistemul de blocare de sigurană previne pornirea motorului, cu excepia următoarelor situaii:

- Pedala de traciune este în poziia NEUTRĂ.
- Maneta de control al funcionării este în poziia NEUTRĂ.

Sistemul de blocare de sigurană previne pornirea mainii, cu excepia următoarelor situaii:

- Frâna de parcare este decuplată.
- Vă aflai pe scaunul operatorului.
- Maneta de control al funcionării este în poziia TUNDERE IARBĂ sau în poziia TRANSPORT.

Sistemul de blocare de sigurană previne operarea cilindrilor cu excepia cazului în care maneta de control al funcionării este în poziia TUNDERE IARBĂ.

Verificarea pedalei de traciune

Efectuai zilnic următoarele verificări ale sistemului pentru a vă asigura că sistemul de blocare de sigurană funcionează corect:

1. Aezai-vă pe scaun, deplasai pedala de traciune în poziia NEUTRĂ, deplasai maneta de control al funcionării în poziia NEUTRĂ i acionai frâna de parcare.
2. Încercai să deplasai pedala de traciune în faă sau în spate.

   Pedala nu trebuie să se mite, ceea ce indică faptul că sistemul de blocare funcionează corect. Remediai problema dacă nu funcionează corect.

Verificarea maneta de control al funcionării

1. Aezai-vă pe scaun, deplasai pedala de traciune în poziia NEUTRĂ, deplasai maneta de control al funcionării în poziia NEUTRĂ i acionai frâna de parcare.
2. Deplasai maneta de control al funcionării în poziia TUNDERE IARBĂ sau în poziia TRANSPORT i încercai să pornii motorul.

   Motorul nu trebuie să pornească, ceea ce indică faptul că sistemul de blocare funcionează corect. Remediai problema dacă nu funcionează corect.
3. Aezai-vă pe scaun, deplasai pedala de traciune în poziia NEUTRĂ, deplasai maneta de control al funcionării în poziia NEUTRĂ i acionai frâna de parcare.
4. Pornii motorul i deplasai maneta de control al funcionării în poziia TUNDERE IARBĂ sau în poziia TRANSPORT.

   Motorul trebuie să se oprească, ceea ce indică faptul că sistemul de blocare funcionează corect.

   Remediai problema dacă nu funcionează corect.

Verificarea comutatorului pentru prezena operatorului

1. Aezai-vă pe scaun, deplasai pedala de traciune în poziia NEUTRĂ, deplasai maneta de control al funcionării în poziia NEUTRĂ i acionai frâna de parcare.
2. Pornirea motorului.
3. Eliberai frâna de parcare, deplasai maneta de control al funcionării în poziia TUNDERE IARBĂ i ridicai-vă de pe scaun.

   Motorul trebuie să se oprească, ceea ce indică faptul că sistemul de blocare funcionează corect. Remediai problema dacă nu funcionează corect.

Verificarea manetei ridicare/coborâre tundere iarbă

1. Aezai-vă pe scaun, deplasai pedala de traciune în poziia NEUTRĂ, deplasai maneta de control al funcionării în poziia NEUTRĂ i acionai frâna de parcare.
2. Pornirea motorului.
3. Deplasai în faă maneta de ridicare/coborâre tundere iarbă pentru a coborî unităile de tăiere. Unităile de tăiere trebuie să coboare, dar să nu înceapă să se rotească.

   Dacă încep să se rotească, sistemul de blocare de sigurană nu funcionează corect; remediai problema înainte de a utiliza maina.

Conducerea mainii fără a tunde iarba

- Asiguraţi-vă că unităţile de tăiere sunt complet ridicate.
- Deplasai maneta de control al funcionării în poziia TRANSPORT.
- Folosii frânele pentru a încetini maina în timp ce coborâi pe pante abrupte pentru a evita pierderea controlului.
- Apropiai-vă întotdeauna de zonele cu acces dificil cu o viteză redusă i traversai cu atenie zonele cu unghi mare de înclinare.
- Familiarizai-vă cu lăimea mainii. Nu încercai să trecei printre obiecte apropiate pentru a preveni deteriorarea costisitoare i timpii de nefuncionare.

Tunderea zonei verzi

Important: **Dacă sună alarma detectorului de scurgeri (dacă este prezent) sau observai o scurgere de ulei în timp ce tundei o zonă verde, ridicai imediat unităile de tăiere, conducei direct în afara zonei verzi i oprii maina într-o zonă din afara acesteia. Determinai cauza scurgerii i remediai problema.**

Înainte de a tunde gazonul, găsii o zonă liberă i exersai îndeplinirea funciilor de bază ale mainii (de exemplu, pornirea i oprirea mainii, ridicarea i coborârea unităilor de tăiere i efectuarea virajelor).

Verificai gazonul pentru a determina eventuale reziduuri, îndepărtai steagul din cupă i determinai cea mai bună direcie de tundere a ierbii. Luai drept bază direcia de tundere a ierbii anterioară. Tundei iarba întotdeauna într-un model alternativ faă de tunderea anterioară, astfel încât firele de iarbă să fie culcate într-o măsură mai mică i, prin urmare, să fie mai greu să rămână prinse între lamele cilindrului i contracuit.

Tăierea zonei verzi

1. Abordai zona verde cu maneta de control al funcionării în poziia TUNDERE IARBĂ i acceleraia la viteză maximă.
2. Începei de la o margine a zonei verzi, astfel încât să putei utiliza procedura de tăiere cu panglică.

   Notă: Acest lucru menine compactarea la minim i lasă un model îngrijit i atrăgător pe zona verde.
3. Împingei în faă maneta de ridicare/coborâre tundere iarbă în timp ce marginile din faă ale courilor pentru iarbă traversează marginea exterioară a zonei verzi.

   Notă: Această procedură coboară unităile de tăiere pe gazon i pornete cilindrii.

   Important: **Unitatea de tăiere centrală coboară i se ridică uor după ce coboară i unităile de tăiere din faă; prin urmare, trebuie să exersai obinerea sincronizării necesare pentru a minimiza operaia de cosire de curăare.**

   Notă: Întârzierea ridicării i coborârii unităii centrale de tăiere depinde de temperatura uleiului hidraulic. Uleiul hidraulic rece are drept rezultat o întârziere mai mare. Pe măsură ce temperatura uleiului crete, timpul de întârziere devine mai scurt.
4. La trecerile de retur efectuai suprapuneri minime peste tăierea anterioară.

   Notă: Pentru a ajuta la meninerea unei linii drepte de-a lungul zonei verzi i meninerea mainii la o distană egală de marginea tăieturii anterioare, imaginai-vă o linie vizuală cu aproximativ 1,8 până la 3 m înaintea mainii până la marginea poriunii netăiate a zonei verzi (Figura 23). Includei marginea exterioară a volanului ca parte a liniei vizuale; adică inei marginea volanului aliniată cu un punct care este meninut întotdeauna la aceeai distană faă de partea din faă a mainii.
5. Pe măsură ce marginile din faă ale courilor traversează marginea zonei verzi, tragei spre spate maneta de ridicare/coborâre tundere iarbă i meninei-o în poziie până la ridicarea tuturor unităilor de tăiere. Acest lucru oprete cilindrii i ridică unităile de tăiere.

   Important: **Cronometrai corect acest pas, astfel încât să nu tăiai în zona marginii, dar să tăiai cât mai mult posibil în zona verde pentru a minimiza cantitatea de iarbă rămasă de cosit în jurul periferiei exterioare.**
6. Pentru a reduce timpul de operare i pentru a uura alinierea pentru trecerea următoare, virai maina în direcie opusă, apoi virai-o în direcia poriunii netăiate. Această micare este un viraj în formă de lacrimă (Figura 22), care aliniază rapid maina pentru trecerea următoare.

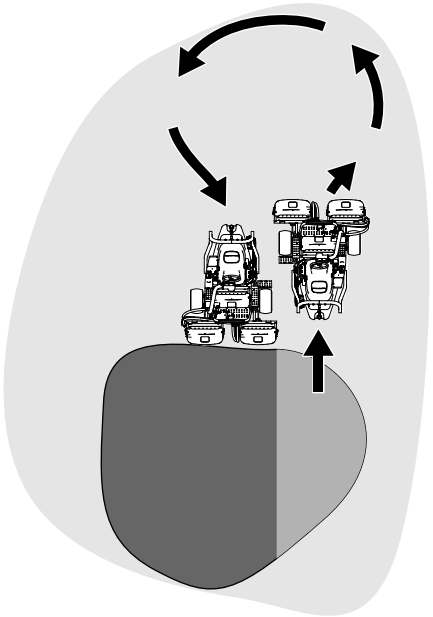

g229671

Figura 22

Notă: Încercai să facei un viraj cât mai scurt posibil, cu excepia anotimpului cald - un arc mai larg minimizează deteriorarea gazonului.

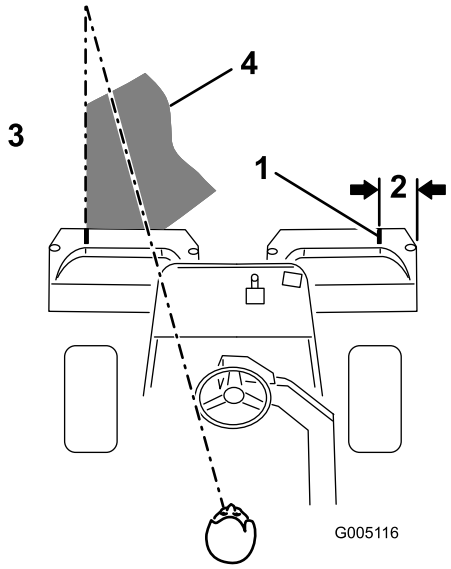

g005116

Figura 23

1. Bandă de aliniere
2. Aproximativ 12,7 cm
3. Tăiai iarba în stânga.
4. Păstrai un punct focal de 2 până la 3 m în faa mainii.

Notă: Volanul nu revine la poziia iniială după ce finalizai un viraj.

Important: **Nu oprii niciodată maina pe o zonă verde în timp ce sunt cuplate unităile de tăiere, deoarece se poate deteriora gazonul. Oprirea mainii pe o zonă verde umedă poate lăsa urme sau adâncituri de la roi.**

Tăierea periferiei i finalizarea lucrării

1. Finalizai de tăiat zona verde cosind periferia. Schimbai direcia de tăiere faă de cea anterioară.

   Notă: Folosii maneta de acceleraie pentru a regla viteza mainii atunci când tăiai periferia. Acest lucru va potrivi tăierea ierbii cu zona verde i poate reduce inelul triplex.

   Notă: inei întotdeauna cont de condiiile meteo i de starea gazonului i asigurai-vă că schimbai direcia de cosire faă de tăierea anterioară.

2. Când ai finalizat cosirea periferiei exterioare, apăsai spre spate maneta de ridicare/coborâre tundere iarbă pentru a opri cilindrii, apoi ieii din zona verde. Când toate unităile de tăiere sunt îndepărtate din zona verde, ridicai-le.

   Notă: Acest pas minimizează aglomerările de iarbă lăsate pe zona verde.

3. Repoziionai steagul.
4. Golii courile pentru iarbă de toată iarba tăiată înainte de a transporta maina la următoarea zonă verde.

   Notă: Iarba tăiată umedă i grea exercită o presiune excesivă asupra courilor i adaugă greutate inutilă mainii, ceea ce sporete sarcina asupra sistemelor mainii (de exemplu, motor, sistem hidraulic i frâne).

După utilizare

Sigurana după utilizare

Sigurana generală

- Acionai frâna de parcare, oprii motorul, scoateţi cheia din contact şi aşteptaţi oprirea oricărei micări înainte de a părăsi poziţia operatorului. Lăsai maina să se răcească înainte de reglarea, repararea, curăarea sau depozitarea acesteia.
- Curăai iarba i reziduurile de pe unităile de tăiere i dispozitivele de acionare pentru a ajuta la prevenirea incendiilor. tergei scurgerile de ulei sau combustibil.
- Oprii alimentarea cu combustibil în timpul depozitării sau al transportului mainii.
- Decuplai dispozitivul de acionare de la dispozitivul de ataare ori de câte ori transportai sau nu utilizai maina.
- Înainte de a o depozita în orice spaiu, lăsai maina să se răcească.

- Întreinei i curăai centura (centurile) de siguranță, după cum este necesar.
- Nu depozitai maina sau recipientul cu combustibil într-o zonă cu o flacără deschisă, scântei sau o lampă martor, precum pe un boiler sau alte dispozitive electrice.

Sigurana tractării

- Tractai doar cu o mașină care are un dispozitiv de cuplare proiectat pentru tractare. Nu ataai echipamentele tractate decât în punctul de cuplare.
- Respectai recomandările producătorului cu privire la limitele de greutate pentru echipamentul tractat i tractarea pe pante. Pe pante, greutatea echipamentului tractat poate cauza pierderea traciunii i pierderea controlului.
- Nu lăsai niciodată copiii sau alte persoane să se apropie de echipamentul tractat.
- Conducei încet i lăsai o distanță suplimentară pentru a opri atunci când tractai.

Verificarea i curăarea după tunderea ierbii

După tunderea ierbii, spălai bine maina cu un furtun de grădină fără duză, astfel încât presiunea excesivă a apei să nu contamineze i deterioreze garniturile i a rulmenii. **Nu spălai cu apă motorul cald sau conexiunile electrice.**

Important: **Nu folosii apă salmastră sau recuperată pentru a curăa maina.**

Important: **Nu folosii echipamente de spălat cu jet de mare presiune pentru a spăla maina. Echipamentele de spălat cu jet de mare presiune pot deteriora sistemul electric, pot desprinde autocolante importante sau pot îndepărta lubrifiantul necesar din punctele de frecare. Evitai utilizarea excesivă a apei în apropierea panoului de comandă, motorului i bateriei.**

Important: **Nu spălai maina cu motorul pornit. Spălarea mainii cu motorul pornit poate cauza deteriorarea componentelor interne ale motorului.**

După spălarea mainii efectuai următoarele:

- Verificai maina pentru a descoperi posibile scurgeri de ulei hidraulic urme de deteriorare sau uzură a componentelor hidraulice i mecanice.
- Verificai unitățile de tăiere pentru a determina dacă sunt ascuite.
- Lubrifiai ansamblul arbore de frână cu ulei SAE 30 sau lubrifiant spray pentru a preveni coroziunea i pentru a asigura funcționarea corespunzătoare a mainii la următoarea lucrare de tundere a ierbii.

Transportul mainii

- Încărcai sau descărcai cu grijă maina pe/de pe o remorcă sau un camion.
- Utilizai o rampă de lăime completă pentru a încărca maina pe o remorcă sau un camion.
- Legai maina în siguranță folosind curele, lanuri, cabluri sau frânghii. Atât curelele din faă, cât i cele din spate trebuie să fie îndreptate în jos i spre exteriorul mainii (Figura 24).

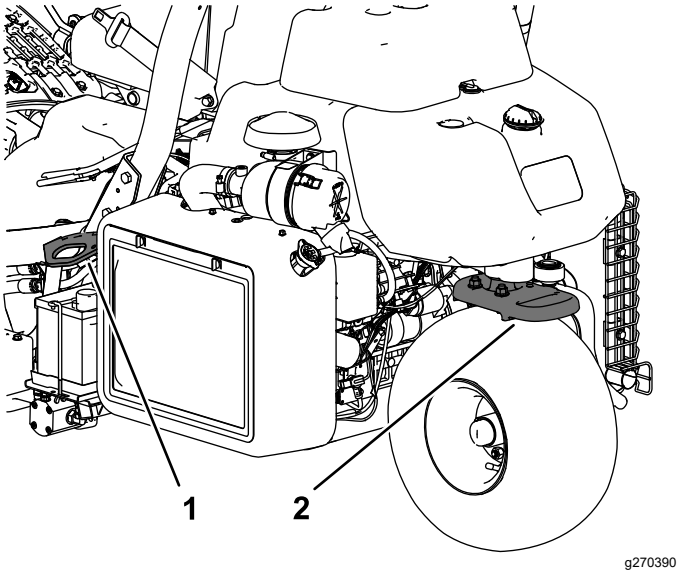

Figura 24

1. Inel de legare (pe fiecare parte)
2. Inel de legare spate

Tractarea mainii

În caz de urgență, putei tracta maina pe o distanță de până la 0,4 km.

Important: **Nu împingei sau tractai maina cu o viteză mai mare de 3 până la 5 km/h pentru a evita deteriorarea sistemului de propulsie. Dacă trebuie să transportai maina pe o distanță mai mare de 0,4 km, transportai-o pe un camion sau remorcă.**

1. Localizai supapa de bypass pe pompă i rotii-o astfel încât fanta să fie verticală (Figura 25).

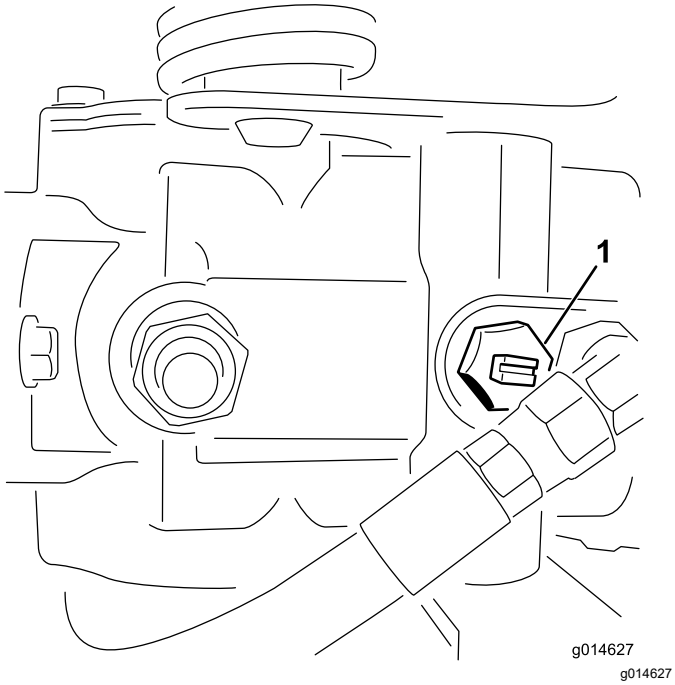

Figura 25

1. Fanta supapei de bypass prezentată în poziie închisă (orizontală)

2. Înainte de a porni motorul, închidei supapa de bypass rotind-o astfel încât fanta să fie orizontală (Figura 25).

   Important: **Nu pornii motorul când supapa de bypass este deschisă.**

Întreţinere

⚠ AVERTISMENT

Neefectuarea corespunzătoare a lucrărilor de întreinere pentru maină poate duce la defectarea prematură a sistemelor mainii, cauzând posibile vătămări dumneavoastră sau celor din jur.

Păstrai maina întreinută corespunzător i în stare bună de funcionare, astfel cum este indicat în aceste instruciuni.

Notă: Determinaţi partea stângă şi dreaptă a maşinii din poziţia de operare normală.

Notă: Descărcai gratuit schema electrică sau a sistemului hidraulic vizitând www.Toro.com i căutând maina dumneavoastră în linkul Manuale de pe pagina de pornire.

Important: **Consultaţi manualul operatorului motorului pentru proceduri de întreţinere suplimentare.**

⚠ ATENŢIE

Dacă lăsai cheia în contact, cineva poate porni în mod accidental motorul i vă poate răni pe dumneavoastră sau ali trecători.

Scoatei cheia din contact i deconectai cablurile de la bujii înainte de a efectua orice lucrare de întreinere. Poziionai firele deoparte, astfel încât să nu intre în contact accidental cu bujiile.

Sigurană în timpul întreinerii

- Înainte de a părăsi poziia operatorului, realizai următorii pai:
  - Parcai maşina pe o suprafaţă uniformă.
  - Decuplai unitatea (unităile) de tăiere.
  - Cuplai frâna de parcare.
  - Opriţi motorul şi scoateţi cheia.
  - Ateptai până ce toate micările se opresc.
- Lăsai componentele mainii să se răcească înainte de a realiza lucrările de întreinere.
- Dacă este posibil, nu efectuai lucrări de întreinere cu motorul în funciune. Păstrai distana faă de piesele mobile.
- Sprijinii maina cu cricuri tip capră ori de câte ori lucrai sub maină.
- Depresurizai cu grijă componentele cu energie stocată.
- Meninei toate componentele mainii în stare bună de funcionare i bine fixate.
- Înlocuii toate autocolantele uzate sau deteriorate.
- Pentru a asigura performana optimă i sigură a mainii, utilizai doar piese de schimb originale Toro. Piesele de schimb ale altor producători pot fi periculoase i pot anula garania produsului.

Program(e) de întreţinere recomandat(e)

Interval de întreţinere şi service	Procedură de întreţinere
După prima oră	• Strângei prezoanele.
După primele 8 ore	• Verificai tensionarea curelei alternatorului.
După primele 10 ore	• Strângei prezoanele.
După primele 50 ore	• Schimbai uleiul de motor i filtrul. • Verificai turaia motorului (la ralanti i la accelerare maximă).
Înainte de fiecare folosinţă sau zilnic	• Verificai centura (centurile) de sigurană pentru a descoperi urme de uzură, tăieturi i alte deteriorări. Înlocuii centura (centurile) de sigurană dacă vreo componentă nu funcionează corect. • Verificai sistemul de blocare de sigurană • Verificai sistemul de blocare de sigurană. • Verificai i curăai după tunderea ierbii. • Verificaţi nivelul uleiului de motor. • Scurgei apa din filtrul de combustibil. • Verificarea presiunii din anvelope. • Curăai ecranul radiatorului. Curăai-l din oră în oră în condiii de mediu cu foarte mult praf i murdărie. • Verificaţi nivelul lichidului de răcire pentru motor. • Verificai nivelul de ulei hidraulic. • Verificarea liniilor i furtunurilor hidraulice. • Verificai contactul dintre cilindru i contracuţit.
La intervale de 50 de ore	• Verificai cablurile bateriei.
La intervale de 100 de ore	• Schimbai uleiul de motor i filtrul.
La intervale de 200 de ore	• Asigurai întreinerea filtrului de aer (mai frecvent atunci când lucrai în condiţii de mediu cu mult praf sau murdărie). • Strângei prezoanele.
La intervale de 500 de ore	• Înlocuii filtrul de combustibil.
La intervale de 800 de ore	• Dacă nu utilizai uleiul hidraulic recomandat sau dacă ai umplut vreodată rezervorul cu un ulei alternativ, înlocuii uleiul hidraulic, filtrul i elementul de aerisire al rezervorului. • Verificai turaia motorului (la ralanti i la accelerare maximă). • Verificai jocul supapelor.
La intervale de 1.000 de ore	• Dacă utilizai uleiul hidraulic recomandat, înlocuii filtrul pentru ulei hidraulic.
La intervale de 2.000 de ore	• Dacă utilizai uleiul hidraulic recomandat, înlocuii uleiul hidraulic.
Anual	• Rodajul frânelor.
La fiecare 2 ani	• Verificai conductele de combustibil i racordurile. • Înlocuii furtunurile în micare. • Golii i purjai sistemul de răcire.

Lista de verificare privind întreinerea zilnică

Copiai această pagină pentru utilizare în mod constant.

Verificări de întreinere	Pentru săptămâna:						
	Lu	Ma	Mi	Jo	Vi	Sâ	Du
Verificai funcionarea sistemului de blocare de siguranță.							
Verificai funcionarea instrumentului.							
Verificai funcionarea frânei.							
Verificai/golii filtrul de combustibil/separatorul de apă.							
Verificai nivelul de combustibil.							
Verificai nivelul de ulei hidraulic.							
Verificaţi nivelul uleiului de motor.							
Curăai ecranul i radiatorul.							
Verificai filtrul de aer.							
Verificai orice zgomote neobinuite ale motorului.							
Verificai reglarea alinierii contracuţitului cu cilindrul.							
Verificai dacă există deteriorări ale furtunurilor hidraulice.							
Verificai dacă există scurgeri de lichide.							
Verificarea presiunii din anvelope.							
Verificai reglarea înălimii de tăiere.							
Retuai vopseaua deteriorată.							

Notare pentru zonele de interes

Inspecie efectuată de:		
Element	**Dată**	**Informaii**

Întreţinere motor

Sigurana motorului

- Oprii motorul înainte de a verifica uleiul sau de a adăuga ulei în carter.
- Nu modificai turaia regulatorului i nu supraturai motorul.

Întreinerea filtrului de aer

Interval de service: La intervale de 200 de ore—Asigurai întreinerea filtrului de aer (mai frecvent atunci când lucrai în condiţii de mediu cu mult praf sau murdărie).

- Verificai dacă există deteriorări la nivelul corpului filtrului de aer care ar putea cauza o scurgere de aer; înlocuii-l dacă este deteriorat. Verificai întregul sistem de admisie pentru a descoperi eventuale scurgeri, deteriorări sau cleme de furtun slăbite.
- Schimbarea filtrului de aer înainte de a fi necesar nu face decât să mărească pericolul de pătrundere a murdăriei în motor, atunci când este scos filtrul.
- Asigurai-vă de amplasarea corectă a capacului i de faptul că etanează perfect corpul filtrului de aer.

1. Eliberai elementele care fixează capacul filtrului de aer pe corpul acestuia (Figura 26).

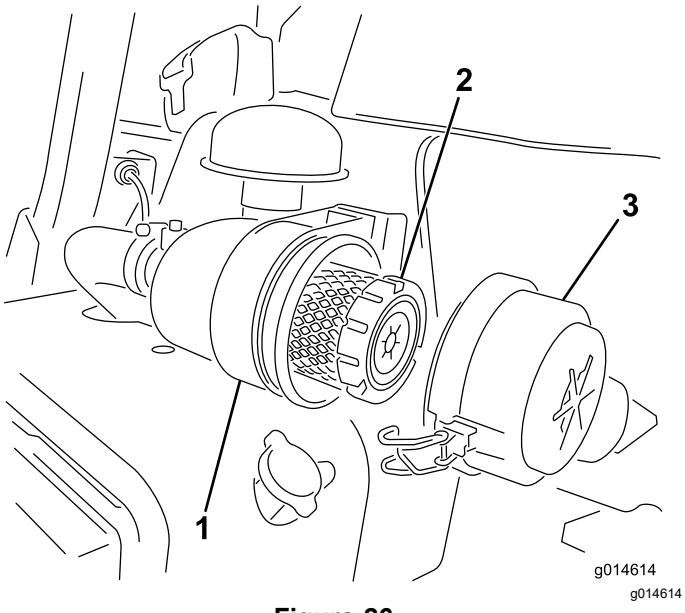

Figura 26

1. Corp filtru de aer
2. Filtru de aer
3. Capac filtru de aer

2. Îndepărtai capacul filtrului de aer de pe corpul acestuia.
3. Înainte de a îndepărta filtrul, utilizai aer de joasă presiune (2,75 bar, curat i uscat) pentru a ajuta la îndepărtarea acumulărilor mari de reziduuri dintre exteriorul filtrului primar i recipient. Acest proces de curăare previne intrarea reziduurilor în admisie atunci când scoatei filtrul primar.

   Important: **Evitai utilizarea aerului de înaltă presiune, care ar putea fora murdăria să treacă prin filtru în zona de admisie.**

4. Îndepărtai i înlocuii filtrul primar, după cum urmează:

   Important: **Nu curăai elementul uzat.**

   A. Verificai filtrul nou pentru eventuale daune de transport; **nu utilizai un element deteriorat.**

   B. Îndepărtai cu grijă filtrul vechi din corpul filtrului i eliminai-l.

   C. Introducei noul filtru, presând pe marginea exterioară a acestuia pentru a-l amplasa în recipient, verificând capătul elementului de etanare al filtrului i corpului acestuia.

   Important: **Nu presai la nivelul centrului flexibil al filtrului.**

5. Curăai orificiul pentru eliminarea murdăriei de pe capacul detaabil. Îndepărtai valva de ieire din cauciuc de la capac, curăai cavitatea i înlocuii valva de ieire.
6. Montai capacul, orientând valva de ieire din cauciuc în jos, într-o poziie aproximativ între cea corespunzătoare orei 5 i orei 7 când este privită de la extremitate.
7. Fixai elementele de fixare (Figura 26).

Întreinerea uleiului de motor

Verificarea nivelului uleiului de motor

Interval de service: Înainte de fiecare folosinţă sau zilnic

Motorul este livrat cu 3,7 l de ulei (cu filtru) în carter; totui, trebuie să verificai nivelul uleiului înainte i după prima pornire a motorului.

Utilizai ulei de motor de înaltă calitate, care îndeplinete următoarele specificaii:

- Nivel necesar clasificare API: CH–4, CI–4 sau superior.

- Ulei preferat: SAE 10W–30
- Ulei alternativ: SAE 15W–40

Uleiul de motor Toro Premium este pus la dispoziie distribuitorul autorizat, cu clasa de vâscozitate 10W–30. Consultai *Catalogul de piese de schimb* pentru numerele de piesă.

Notă: Cel mai bun moment pentru a verifica uleiul de motor este atunci când motorul este rece, înainte de a fi pornit pentru activitatea din ziua respectivă. Dacă a fost deja pornit, lăsai uleiul să se scurgă înapoi în carter timp de cel puin 10 minute înainte de a verifica. Dacă nivelul uleiului este la sau sub marcajul Add (adaugă) de pe jojă, adăugai ulei pentru a aduce nivelul uleiului la marcajul FULL (PLIN).**Nu umpleţi excesiv**.

Important: **Meninei nivelul uleiului de motor între limitele superioare i inferioare de pe jojă; motorul se poate defecta dacă îl pornii cu prea mult sau prea puin ulei.**

1. Poziionai maşina pe o suprafaă plană.
2. Scoatei joja i tergei-o cu o lavetă curată (Figura 28).

   Important: **Scoateţi joja în timp ce adăugai ulei de motor. Când adăugai ulei de motor *trebuie să existe* un spaiu liber între dispozitivul de umplere cu ulei i orificiul de umplere de pe capacul valvei, aa cum se arată în Figura 27. Acest spaiu liber este necesar pentru a permite aerisirea în timpul umplerii, ceea ce împiedică scurgerea uleiului în tubul de aerisire.**

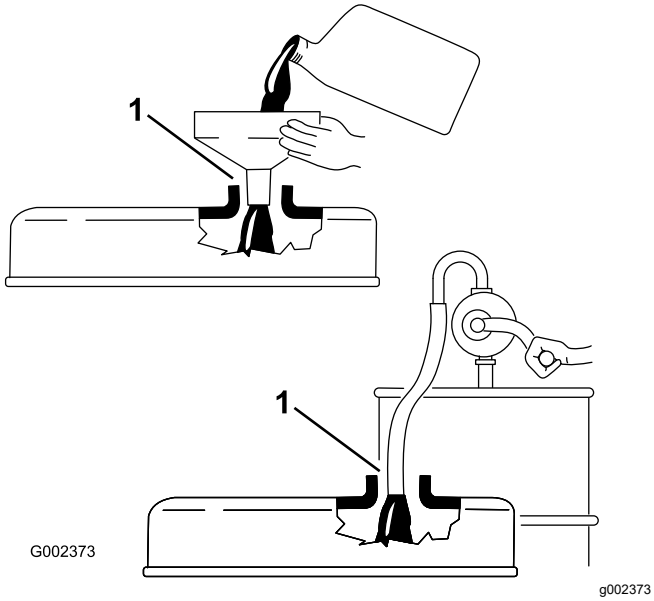

Figura 27

1. Observai spaiul liber

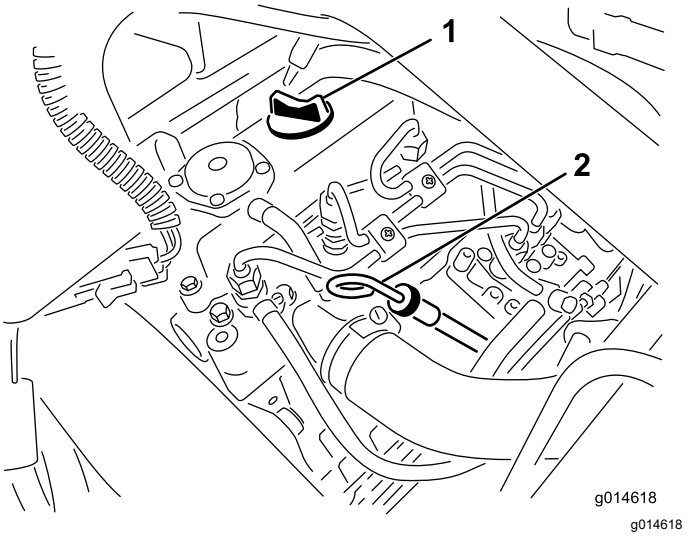

Figura 28

1. Capac buon
2. Jojă

3. Împingei joja în tub i asigurai-vă că este aezată complet.
4. Scoateţi joja din tub şi verificaţi nivelul uleiului

   Notă: Dacă nivelul uleiului este scăzut, scoatei capacul buonului de la capacul valvei i adăugai **lent** o cantitate suficientă de ulei pentru a ridica nivelul până la marcajul FULL (PLIN) de pe jojă.

   Adăugai uleiul încet i verificai nivelul des în timpul acestui proces. **Nu umpleţi excesiv.**
5. Repoziionai joja.
6. Pornii i rulai motorul la ralanti timp de 30 de secunde, apoi oprii motorul. Ateptai 30 de secunde, apoi repetai paii 2 - 5.
7. Montai ferm capacul buonului i joja.

Schimbarea uleiului de motor i a filtrului

Interval de service: După primele 50 ore

La intervale de 100 de ore

1. Scoatei buonul de golire i lăsai uleiul să curgă într-o tavă de golire. Atunci când uleiul nu mai curge, montai buonul de golire (Figura 29).

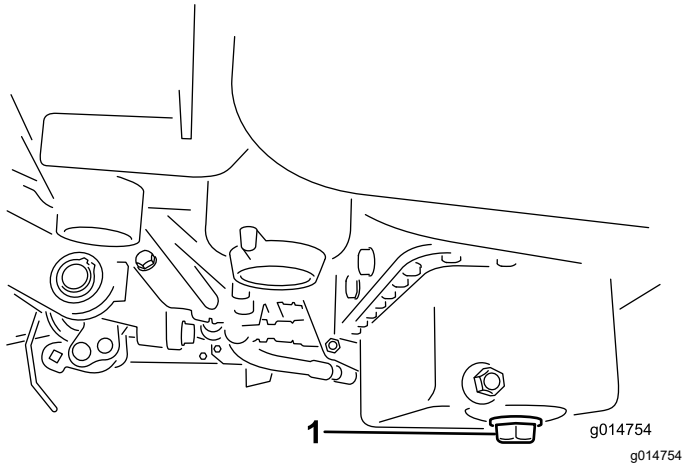

Figura 29

1. Buşon de golire

2. Demontai filtrul de ulei (Figura 30). Aplicai un strat subire de ulei curat pe garnitura filtrului nou.

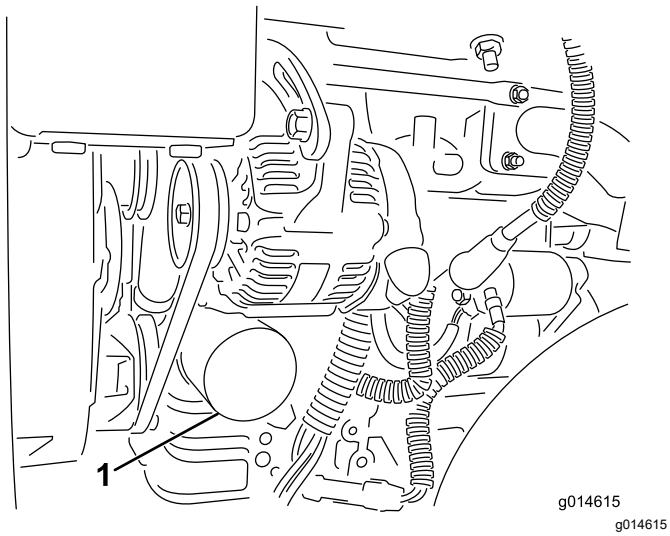

Figura 30

1. Filtru de ulei

3. Înurubai filtrul manual până când garnitura intră în contact cu adaptorul filtrului, apoi strângei cu încă ½ - ¾ tură. **Nu strângei excesiv**.
4. Adăugaţi ulei în carter; consultai Verificarea nivelului uleiului de motor (Pagină 32).
5. Eliminai uleiul uzat în mod corespunzător.

Întreţinerea sistemului de carburant

Scurgerea apei din filtrul de combustibil

Interval de service: Înainte de fiecare folosinţă sau zilnic

1. Parcai maşina pe o suprafaţă plană i oprii motorul.
2. Aezai o tavă de golire sub filtrul de combustibil.
3. Deschidei buonul de golire de pe filtrul de combustibil cu aproximativ o tură i golii apa acumulată (Figura 31).

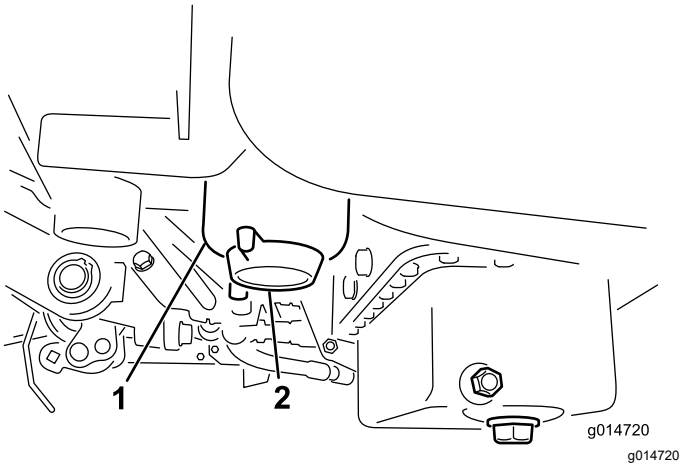

Figura 31

1. Filtru de combustibil
2. Buşon de golire

4. Strângei buonul după scurgere.

   Notă: Deoarece apa acumulată va fi amestecată cu motorina, golii filtrul de combustibil într-un recipient adecvat i eliminai în mod corespunzător.

Înlocuirea filtrului de combustibil/separatorului de apă

Interval de service: La intervale de 500 de ore

1. Închidei ventilul de închidere combustibil (Figura 32) de sub rezervorul de combustibil.

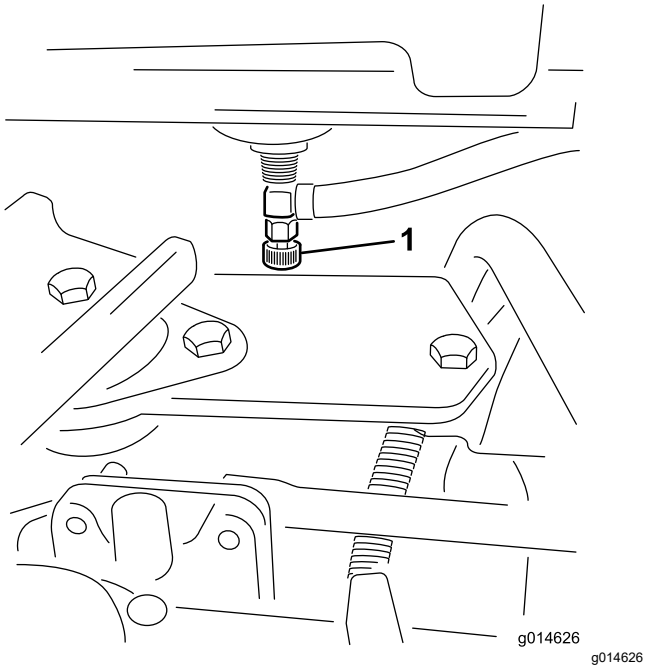

Figura 32

1. Ventil de închidere combustibil

2. Curăţaţi zona de montare a recipientului filtrului (Figura 33).
3. Aezai o tavă de golire sub filtrul de combustibil.
4. Deschidei buonul de golire al filtrului (Figura 33).

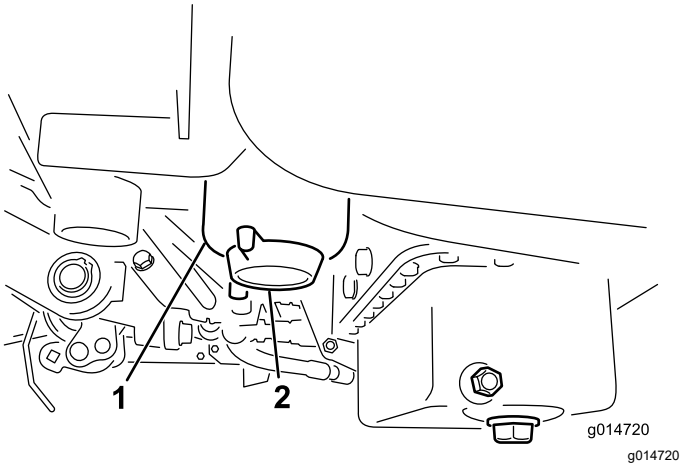

Figura 33

1. Recipient filtru de combustibil/separator de apă
2. Buon de golire al filtrului

5. Deurubai recipientul filtrului i eliminai în conformitate cu reglementările locale.
6. Înurubai filtrul manual până când garnitura intră în contact cu adaptorul filtrului, apoi strângei cu încă ½ - ¾ tură.
7. Asigurai-vă că buonul de golire al filtrului este închis. Deschideţi ventilul de închidere combustibil.

Verificarea conductelor de combustibil i a racordurilor

Interval de service: La fiecare 2 ani

Verificai conductele de combustibil pentru deteriorări, defeciuni sau racorduri slăbite.

Întreţinerea sistemului electric

Sigurană privind sistemul electric

- Deconectai bateria înainte de repararea mainii. Deconectai întâi borna negativă, apoi borna pozitivă. Conectai întâi borna pozitivă, apoi borna negativă.
- Încărcai bateria într-un spaiu deschis, bine ventilat, departe de scântei sau flăcări. Deconectai încărcătorul înainte de a conecta sau deconecta bateria. Purtai îmbrăcăminte de protecie i utilizai scule izolate.

Deconectarea bateriei

⚠ ATENŢIE

Bornele bateriei sau uneltele metalice pot face scurtcircuit la contactul cu piesele metalice, producând scântei. Scânteile pot produce explozia gazelor din baterie, ducând la vătămări corporale.

- **Când îndepărtai sau instalai bateria, nu permitei contactul bornelor cu piesele metalice ale mainii.**
- **Nu permitei uneltelor metalice să producă un scurtcircuit între bornele bateriei i piesele metalice ale mainii.**

⚠ ATENŢIE

Dispunerea incorectă a cablurilor bateriei poate deteriora maina i cablurile, provocând scântei. Scânteile pot produce explozia gazelor din baterie, ducând la vătămări corporale.

Deconectai întotdeauna cablul negativ (negru) al bateriei înainte de a deconecta cablul pozitiv (rou).

1. Deconectai cablul negativ al bateriei de la borna bateriei (Figura 34).

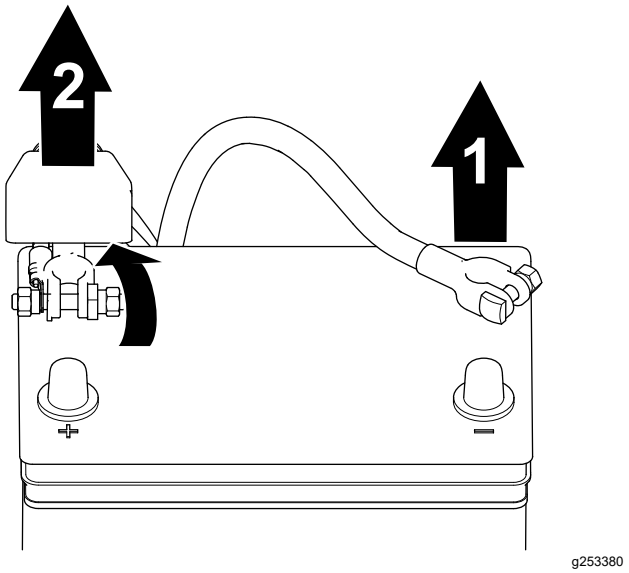

Figura 34

1. Cablul negativ al bateriei
2. Cablul pozitiv al bateriei

2. Ridicai izolatorul i îndepărtai cablul pozitiv al bateriei de la borna acesteia (Figura 34).

Conectarea bateriei

⚠ ATENŢIE

Dispunerea incorectă a cablurilor bateriei poate deteriora maina i cablurile, provocând scântei. Scânteile pot produce explozia gazelor din baterie, ducând la vătămări corporale.

Conectai întotdeauna cablul pozitiv (rou) al bateriei înainte de a conecta cablul negativ (negru).

1. Conectai cablul pozitiv la baterie i strângei piulia clemei bateriei (Figura 35).

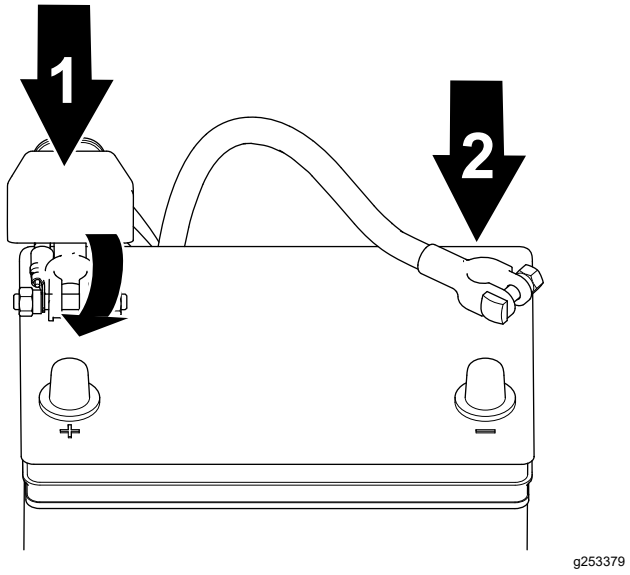

Figura 35

1. Cablul pozitiv al bateriei
2. Cablul negativ al bateriei

2. Conectai cablul negativ la baterie i strângei piulia clemei bateriei (Figura 35).

Încărcarea bateriei

⚠ ATENŢIE

Bornele bateriei sau uneltele metalice pot face scurtcircuit la contactul cu piesele mainii, producând scântei. Scânteile pot produce explozia gazelor din baterie, ducând la vătămări corporale.

- **Când îndepărtai sau instalai bateria, nu permitei contactul bornelor cu piesele metalice ale mainii.**
- **Nu permitei uneltelor metalice să producă un scurtcircuit între bornele bateriei i piesele metalice ale mainii.**

1. Deconectai bateria; consultai Deconectarea bateriei (Pagină 36).
2. Îndepărtai elementele care fixează bateria în compartimentul său (Figura 36) i scoatei bateria.

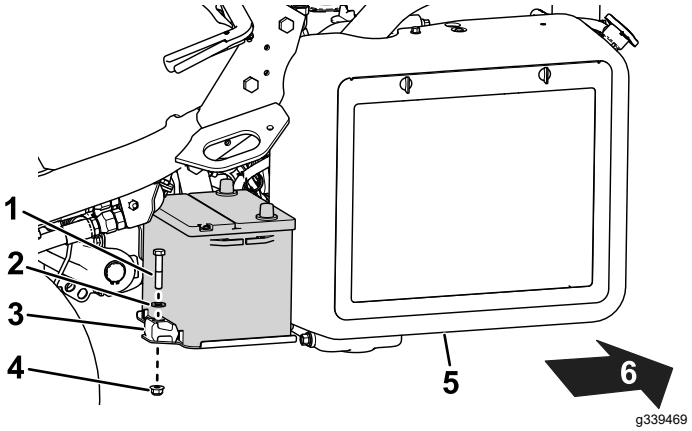

Figura 36

1. Şurub
2. Şaibă
3. Opritor
4. Piuliţă
5. Radiator
6. Spatele mainii

3. Conectai un încărcător de baterie de 2 - 4 A la bornele bateriei. Încărcai bateria timp de cel puin 2 ore la 4 A sau timp de cel puin 4 ore la 2 A până când greutatea specifică este de 1,250 sau mai mare i temperatura este de cel puin 16°C, cu toate celulele asigurând eliberarea gazului.

⚠ ATENŢIE

Încărcarea bateriei produce gaze explozibile.

Nu fumai niciodată în apropierea bateriei i inei sursele de scântei i foc departe de aceasta.

Important: **Dacă nu încărcai bateria pentru cel puin timpul specificat mai sus, este posibil să fie redusă durata de viaă a bateriei.**

4. Când bateria este încărcată, deconectai încărcătorul de la priza electrică i de la bornele bateriei.
5. Aezai bateria în compartimentul acesteia i fixai-o cu elementele de fixare îndepărtate anterior (Figura 36).
6. Conectai bateria; consultai Conectarea bateriei (Pagină 36).

Localizarea siguranelor fuzibile

Siguranele din sistemul electric sunt situate sub scaun (Figura 37).

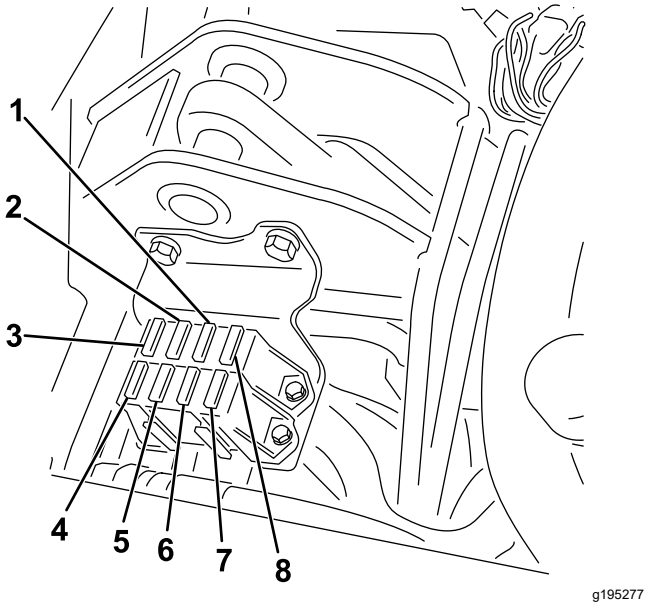

Figura 37

1. Pornire/rulare, indicatori luminoi de diagnoză i bujie incandescentă - 7,5 A
2. Cuplarea cilindri, ridicare/coborâre, ventilator - 7,5 A
3. Ridicare cilindri, activare cilindru E i supratemperatură - 7,5 A
4. Fără siguranță
5. Lumini i detector de scurgeri - 15 A
6. Demaror - 15 A
7. Funcionare - 10 A
8. Logică i putere ECM - 2 A

Întreţinerea sistemului de angrenaj

Verificarea presiunii din anvelope

Interval de service: Înainte de fiecare folosinţă sau zilnic

Variai presiunea în anvelope pentru toate cele 3 roi, în funcie de starea gazonului, de la minim 0,83 bar (83 kPa) la un maxim 1,10 bar.

Verificarea cuplului prezoanelor

Interval de service: După prima oră

După primele 10 ore

La intervale de 200 de ore

⚠ ATENŢIE

Nerespectarea cuplului adecvat al prezoanelor poate cauza vătămări corporale.

Strângei prezoanele la cuplul specificat la intervalele specificate.

Specificaie cuplu de strângere prezon: 95 - 122 Nm

Notă: Pentru a asigura o distribuie uniformă, strângei prezoanele într-un model în X.

Reglarea transmisiei pentru neutru

Dacă maina se mică atunci când pedala de control al traciunii este în poziia NEUTRĂ, reglai mecanismul de revenire la punctul neutru.

1. Asigurai-vă că este închisă supapa de bypass.
2. Ridicai maina i sprijinii-o de cadru, astfel încât una dintre roile din faă să fie ridicată de pe sol.

   Notă: Dacă maina este echipată cu un set pentru traciune pe 3 roi, ridicai i blocai i roata spate.
3. Pornii motorul, deplasai pedala de acceleraie în poziia de deplasare LENTĂ i asigurai-vă că nu se rotete roata din faă care este ridicată de pe sol.
4. Dacă roata se rotete, oprii motorul i procedai după cum urmează:

A. Slăbii piulia care fixează excentricul la partea superioară a hidrostatului (Figura 38).

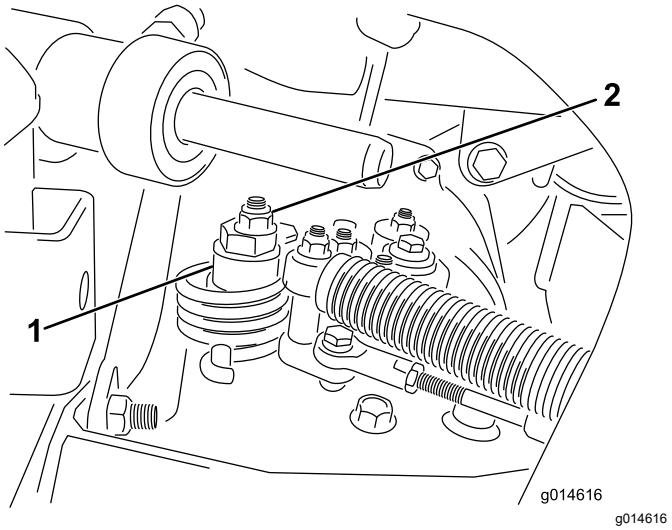

Figura 38

1. Excentric
2. Contrapiuliţă

B. Deplasai maneta de control al funcionării în poziia NEUTRĂ i pedala de acceleraie în poziia de deplasare LENTĂ. Pornirea motorului.

C. Rotii excentricul până când maina nu se mică în nicio direcie. Când roata se oprete, strângei contrapiulia excentricului i reglajul (Figura 38). Verificai reglarea cu maneta de acceleraie în poziia de deplasare LENTĂ i RAPIDĂ.

Notă: Dacă roata continuă să se rotească atunci când excentricul este reglat la maxim, contactai distribuitorul autorizat Toro sau consultai *Manualul de service* pentru reglaje suplimentare.

Reglarea vitezei de transport

Atingerea vitezei maxime de transport

Pedala de traciune este reglată pentru viteza maximă de transport, dar poate fi necesar să o reglai dacă pedala atinge cursa maximă înainte de a contacta opritorul pedalei sau dacă dorii să reducei viteza de transport.

Pentru a obine viteza maximă de transport, deplasai maneta de control al funcionării în poziia TRANSPORT i apăsai pedala de traciune. Dacă pedala intră în contact cu opritorul (Figura 39) înainte de a simi tensionare în cablu, efectuai următoarea procedură de reglare:

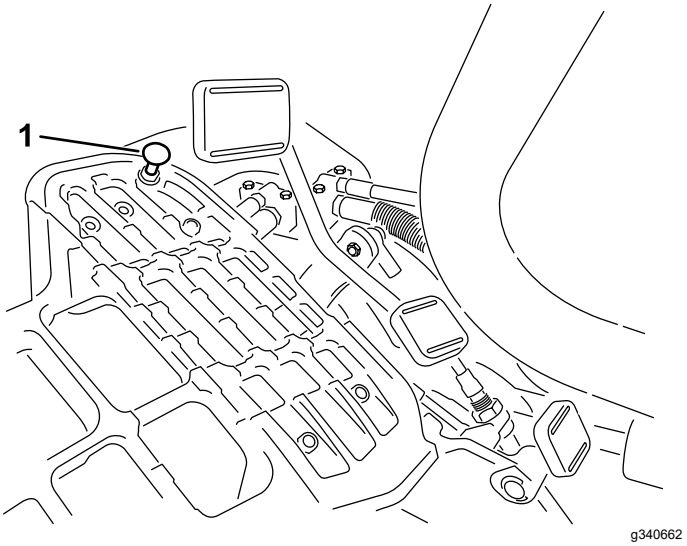

Figura 39

1. Opritor pedală

1. Deplasai maneta de control al funcionării în poziia TRANSPORT i slăbii contrapiulia care fixează opritorul pedalei la placa de podea (Figura 39).
2. Strângei opritorul pedalei până când aproape atinge pedala de traciune.
3. Continuai să aplicai o foră uoară pe pedala de transport i reglai opritorul pedalei astfel încât să contacteze tija pedalei i strângei piuliele.

   Important: **Asigurai-vă că tensionarea cablului nu este excesivă, pentru a nu reduce durata de viaă a cablului.**

Reducerea vitezei de transport

1. Apăsai pedala de traciune i slăbii contrapiulia care fixează opritorul pedalei la placa de podea.
2. Slăbii opritorul pedalei până când obinei viteza de transport dorită.
3. Strângei contrapiulia care fixează opritorul pedalei.

Reglarea vitezei de cosit

Viteza de cosit este setată din fabrică la 3,8 mph.

Putei regla viteza de cosit în faă la 0 - 8 km/h.

1. Slăbii contrapiulia de pe urubul de reglare (Figura 40).
2. Slăbii piulia care fixează suporii de blocare i de cosit de pe pivotul pedalei.

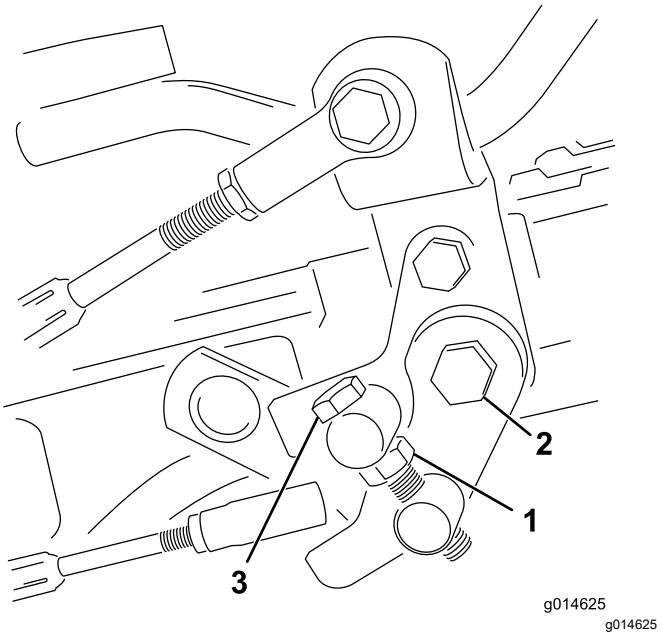

Figura 40

1. Contrapiuliţă
2. Piuliţă
3. urub de reglare

3. Rotii urubul de reglare în sensul acelor de ceasornic pentru a reduce viteza de cosit i în sens invers acelor de ceasornic pentru a mări viteza de cosit.
4. Strângei contrapiulia urubului de reglare i piulia de pe pivotul pedalei pentru a fixa reglarea (Figura 40). Verificai reglarea i efectuai o aciune conform cerinelor.

Întreţinerea sistemului de răcire

Sigurana sistemului de răcire

- Ingerarea lichidului de răcire a motorului poate provoca otrăvire; a nu se lăsa la îndemâna copiilor i animalelor de companie.
- Descărcarea lichidului de răcire fierbinte sub presiune sau atingerea unui radiator fierbinte i a pieselor din jur poate provoca arsuri grave.
  - Lăsai întotdeauna motorul să se răcească cel puin 15 minute înainte de a scoate capacul radiatorului.
  - Utilizai o lavetă când deschidei capacul radiatorului i deschidei capacul încet pentru a permite ieirea aburului.

Curăarea ecranului radiatorului

Interval de service: Înainte de fiecare folosinţă sau zilnic Curăai-l din oră în oră în condiii de mediu cu foarte mult praf i murdărie.

Pentru a preveni supraîncălzirea sistemului, asigurai curăenia ecranului i radiatorului. Verificai i curăai ecranul i radiatorul zilnic sau, dacă este necesar, din oră în oră. Curăai aceste componente mai frecvent în condiii de mediu cu mult praf i murdărie.

1. Îndepărtai ecranul radiatorului (Figura 41).

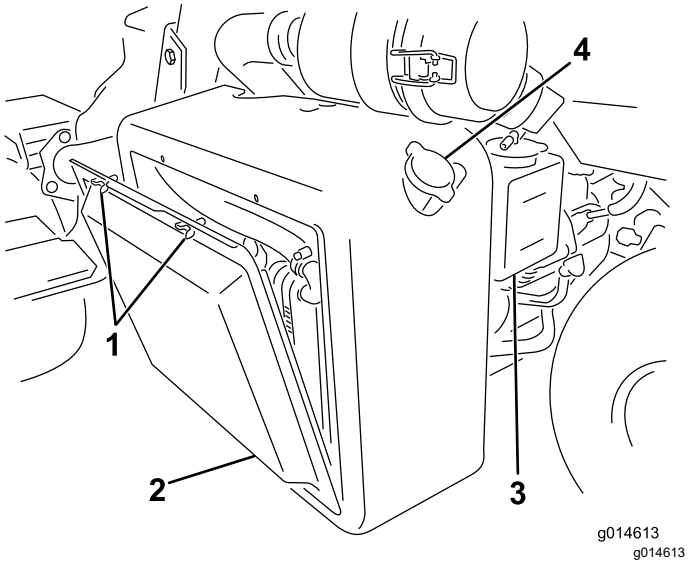

Figura 41

1. uruburi cu cap fluture
2. Ecran radiator
3. Rezervor
4. Capac radiator

2. Lucrând din partea ventilatorului radiatorului, suflai aer comprimat în radiator.
3. Curăai ecranul i montai-l.

Verificarea nivelului lichidului de răcire pentru motor

Capacitatea sistemului de răcire este de aproximativ 4,6 l.

Umplei sistemul de răcire cu o soluie 50/50 de apă i antigel permanent cu etilenglicol. Verificai nivelul lichidului de răcire la începutul fiecărei zile înainte de a porni motorul.

⚠ AVERTISMENT

Dacă motorul a funcionat, pot fi scăpări de lichid de răcire sub presiune i fierbinte, care pot provoca arsuri.

- **Nu deschidei capacul radiatorului atunci când motorul este pornit.**
- **Utilizai o lavetă când deschidei capacul radiatorului i deschidei capacul încet pentru a permite ieirea aburului.**

1. Parcai maşina pe o suprafaţă uniformă.
2. Verificai nivelul lichidului de răcire (Figura 41 i Figura 42).

   Acesta trebuie să se încadreze între liniile de pe rezervor atunci când motorul este rece.

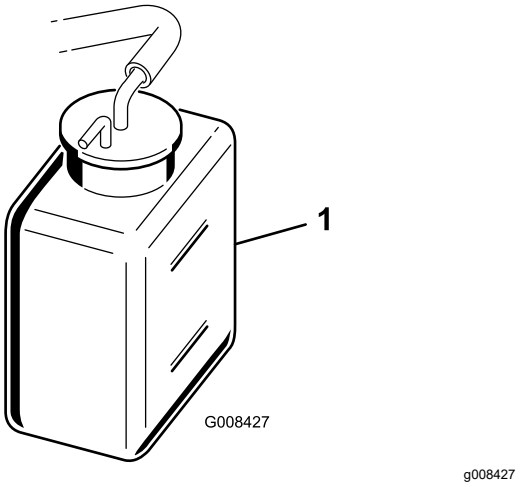

Figura 42

1. Rezervor

3. Dacă nivelul de lichid de răcire este scăzut, scoatei capacul rezervorului i adăugai un amestec 50/50 apă i antigel pe bază de etilenglicol. **Nu umpleţi excesiv.**
4. Montai capacul la rezervor.

Întreţinerea frânei

Rodajul frânelor

Interval de service: Anual

Acionai ferm frânele i conducei maina la viteza de cosit până când frânele devin fierbini, fapt indicat de mirosul degajat. Poate fi necesar să reglai frânele după perioada de rodaj; consultai Reglarea frânelor (Pagină 42).

Reglarea frânelor

Dacă frânele nu reuesc să imobilizeze maina în timp ce este parcată, le putei regla utilizând fitingul de pe placa despărţitoare de lângă tamburul de frână; contactai centrul de service autorizat sau consultai *Manualul de service* pentru mai multe informaii.

Notă: Efectuai rodajul frânelor anual; consultai Rodajul frânelor (Pagină 42).

Întreţinerea bandei

Reglarea curelei alternatorului

Interval de service: După primele 8 ore

Asigurai-vă de tensionare corespunzătoare a curelei, pentru a asigura funcionarea corectă a mainii i pentru a preveni uzura inutilă.

1. Parcai maina, oprii motorul, acionai frâna de parcare, scoatei cheia i ateptai ca toate piesele în micare să se oprească.
2. Aplicai o presiune moderată cu degetul mare pe cureaua dintre fulii (10 kg). Deflexia curelei trebuie să fie de 7 - 9 mm. În caz contrar, efectuai următoarea procedură pentru a regla tensionarea curelei:

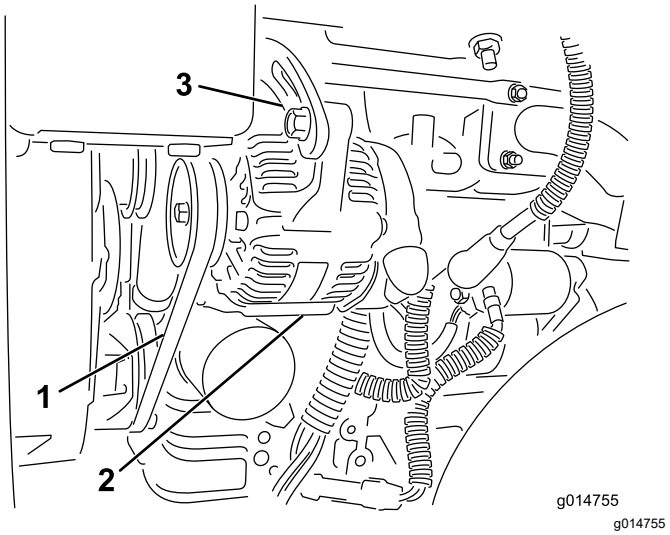

Figura 43

1. Curea alternator - apăsai aici
2. Alternator
3. Curea de reglare

A. Slăbii uruburile care fixează alternatorul la motor i cureaua de reglare.

B. Verificai cureaua pentru a descoperi urme de uzură sau deteriorare i înlocuii-o dacă este uzată.

C. Folosind o pârghie amplasată între alternator i blocul motor, tragei alternatorul în afară pentru a efectua tensionarea corectă a curelei i strângei uruburile.

Întreţinerea sistemului hidraulic

Sigurană privind sistemul hidraulic

- Apelai imediat la un medic în cazul în care uleiul hidraulic intră în contact cu pielea. Uleiul care pătrunde în piele trebuie să fie eliminat chirurgical în interval de câteva ore de un medic.
- Asigurai-vă că toate furtunurile i conductele cu ulei hidraulic sunt în stare bună i toate racordurile i fitingurile hidraulice sunt etane înainte de a presuriza sistemul hidraulic.
- inei faa i alte pări ale corpului la distană de infiltraii sau duze care pulverizează ulei hidraulic sub presiune.
- Utilizai carton sau hârtie pentru a detecta scurgerile de ulei hidraulic.
- Depresurizai în sigurană sistemul hidraulic înainte de orice intervenie asupra acestuia.

Întreinere cu privire la uleiul hidraulic

Important: **Indiferent de tipul de ulei hidraulic utilizat, orice mină utilizată pentru tunderea ierbii în zone de joc, tăierea verticală sau la temperaturi ambientale peste 29°C trebuie să fie echipată cu setul de răcire a uleiului (nr. piesă 117-9314).**

Specificaiile uleiului hidraulic

Rezervorul este umplut din fabrică cu ulei hidraulic de înaltă calitate. Verificai nivelul uleiului hidraulic înainte de a porni motorul i zilnic după aceea; consultai Verificarea nivelului de ulei hidraulic (Pagină 43).

Lichid hidraulic recomandat: lichid hidraulic cu durată extinsă de viaă Toro PX; disponibil în recipiente de 19 l sau în bidoane de 208 l.

Notă: O mină care utilizează lichidul de înlocuire recomandat necesită schimbări mai puin frecvente de lichid i de filtru.

Lichide hidraulice alternative: Dacă lichidul hidraulic cu durată de viaă extinsă Toro PX nu este disponibil, putei utiliza un alt lichid hidraulic convenional, pe bază de petrol, cu specificaii care se încadrează în intervalul menionat pentru toate următoarele proprietăi ale materialelor i care îndeplinete standardele din industrie. Nu utilizaţi lichide sintetice. Consultai-vă cu distribuitorul de lubrifiant pentru a identifica un produs satisfăcător.

Notă: Toro nu îi asumă răspunderea pentru daunele provocate de utilizarea unor produse necorespunzătoare; aadar, utilizai doar produse de la producători consacrai care garantează pentru recomandările furnizate.

Lichid hidraulic anti-uzură cu indice de vâscozitate ridicat/punct de curgere scăzut, ISO VG 46

Proprietăi produs:

Vâscozitate, ASTM D445	cSt la 40°C (104°F) 44 - 48
Indice de vâscozitate ASTM D2270	140 sau mai mare
Punct de curgere, ASTM D97	Între -37°C şi -45°C
Specificaiile industriei:	Eaton Vickers 694 (I-286-S, M-2950-S/35VQ25 sau M-2952-S)

Notă: Multe uleiuri hidraulice sunt aproape incolore, detectarea scurgerilor fiind dificilă. Un aditiv colorant rou pentru uleiul hidraulic este disponibil în flacoane de 20 ml. Un flacon este suficient pentru 15 până la 22 litri de ulei hidraulic. Nr. piesă de comandă 44-2500 de la un distribuitor autorizat Toro.

Important: **Lichidul hidraulic biodegradabil sintetic Toro Premium este singurul lichid sintetic biodegradabil aprobat de Toro. Acest lichid este compatibil cu elastomerii utilizai în sistemele hidraulice Toro i este potrivit pentru un interval vast de temperaturi. Acest lichid este compatibil cu uleiurile minerale convenionale, dar pentru biodegradabilitate i performană maximă, sistemul hidraulic trebuie spălat complet de lichidul convenional. Uleiul este pus la dispoziie de distribuitorul dumneavoastră autorizat Toro în recipiente de 19 l sau bidoane de 208 l.**

Verificarea nivelului de ulei hidraulic

Rezervorul de ulei hidraulic este umplut din fabrică cu ulei hidraulic de înaltă calitate. Zi de zi, verificai nivelul lichidului hidraulic înainte de a utiliza maina. Maina este prevăzută cu o joă sau o fereastră din plastic alb în partea din faă a rezervorului de ulei hidraulic (în spatele scaunului, în partea stângă a mainii) care este utilizată pentru a verifica nivelul de ulei hidraulic. Nivelul uleiului trebuie să se încadreze între liniile ferestrei sau marcajele jojei; în caz contrar, mai adăugai ulei adecvat.

Consultai Figura 44 pentru această procedură.

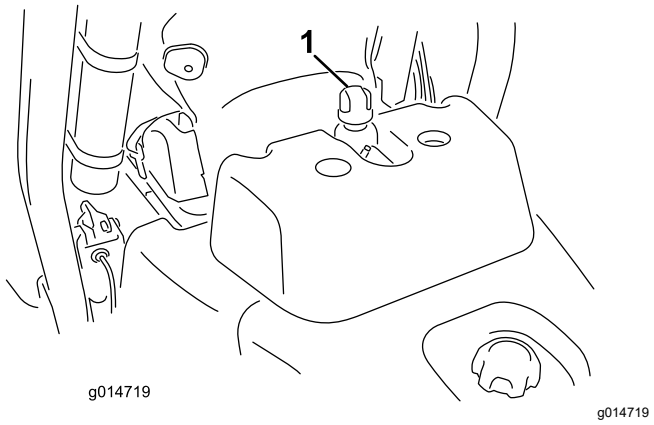

Figura 44

1. Amplasarea capacului rezervorului hidraulic sau a jojei

1. Poziionai maşina pe o suprafaă plană.

   Notă: Asigurai-vă că maina s-a răcit, astfel încât uleiul să fie rece.

2. Verificai nivelul uleiului în funcie de rezervorul mainii:
   - Dacă rezervorul are o fereastră de vizualizare, verificai aici nivelul uleiului i continuai cu pasul 5.
   - Dacă rezervorul nu are o fereastră de vizualizare, localizai joja în partea de sus a rezervorului hidraulic i continuai cu pasul 3.
3. Scoatei joja i tergei-o cu o lavetă curată, apoi înurubai joja înapoi în rezervor.
4. Îndepărtai joja şi verificaţi nivelul uleiului. Dacă uleiul se află între marcajele de pe jojă, nivelul este corespunzător. Dacă nivelul nu se încadrează între marcaje, este nevoie de mai mult ulei.
5. Scoatei capacul sau joja (în funcie de mână) de la rezervorul de ulei hidraulic i umplei încet rezervorul cu ulei hidraulic de înaltă calitate corespunzător, până când nivelul se încadrează între cele 2 linii de pe fereastra de vizualizare sau cele 2 marcaje de pe jojă.
6. Montai capacul sau joja i tergei orice urmă de ulei vărsat.

   Important: **Verificai nivelul de ulei hidraulic înainte de a porni motorul pentru prima dată i zilnic după aceea.**

Schimbarea uleiului hidraulic i a filtrului

Interval de service: La intervale de 800 de ore—Dacă **nu** utilizai uleiul hidraulic recomandat sau dacă ai umplut vreodată rezervorul cu un ulei alternativ, înlocuii uleiul hidraulic, filtrul i elementul de aerisire al rezervorului.

La intervale de 1.000 de ore—Dacă **utilizai** uleiul hidraulic recomandat, înlocuii filtrul pentru ulei hidraulic.

La intervale de 2.000 de ore—Dacă **utilizai** uleiul hidraulic recomandat, înlocuii uleiul hidraulic.

Capacitate ulei hidraulic: 25,7 l

Dacă uleiul este contaminat, solicitai distribuitorului autorizat Toro să purjeze sistemul. Uleiul contaminat are un aspect lăptos sau negru în comparaie cu uleiul curat.

1. Curăai suprafaa din jurul zonei de montare a filtrului (Figura 45). Aezai o tavă de golire sub filtru i îndepărtai filtrul.

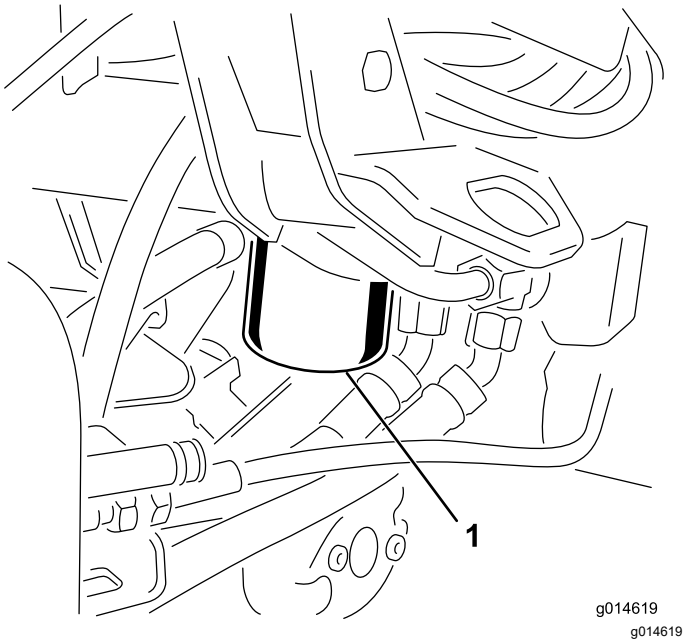

Figura 45

1. Filtru pentru ulei hidraulic

   Notă: Dacă nu vei goli uleiul, deconectai i conectai conducta hidraulică ce ajunge la filtru.

2. Umplei filtrul de schimb cu uleiul hidraulic corespunzător, lubrifiai garnitura de etanare i rotii-o manual până când intră în contact cu capul filtrului. Apoi strângei-l cu încă ¾ de tură.

3. Umplei rezervorul cu ulei hidraulic; consultai Specificaiile uleiului hidraulic (Pagină 43) i Verificarea nivelului de ulei hidraulic (Pagină 43).
4. Pornii maina i lăsai motorul să funcioneze la ralanti timp de 3 - 5 minute, pentru a circula lichidul i pentru a elimina aerul blocat în sistem. Oprii motorul i verificai nivelul uleiului hidraulic.
5. Eliminai uleiul i filtrul în mod corespunzător.

Verificarea conductelor i furtunurilor hidraulice

Verificai zilnic liniile i furtunurile hidraulice pentru a descoperi eventuale scurgeri, conducte răsucite, suporturi de montare slăbite, urme de uzură, fitinguri slăbite, deteriorare din cauza condiiilor meteo sau a aciunii substanelor chimice. Efectuai toate reparaiile necesare înainte de utilizare.

Întreinerea unităii de tăiere

Sigurana lamei

O lamă sau un contracuţit uzate sau deteriorate s-ar putea rupe, iar o bucată ar putea fi proiectată spre dumneavoastră sau alte persoane, cauzând vătămări corporale grave sau deces.

- Verificai lamele i contracuţitele periodic pentru a determina urme de uzură sau de deteriorări.
- Verificai lamele cu grijă. Purtai mănui i efectuai cu grijă lucrările de service asupra acestora. Trebuie doar să înlocuii sau să ascuii lamele i contracuţitele; nu le îndreptai sau sudai niciodată.
- La mainile cu mai multe unităi de tăiere, avei grijă când rotii o unitate de tăiere; aceasta poate determina rotirea cilindrilor din celelalte unităi de tăiere.

Montarea i demontarea unităilor de tăiere

⚠ AVERTISMENT

Lamele unităii de tăiere sunt ascuite i vă pot tăia mâinile.

Purtai mănui din piele groasă sau rezistente la tăiere atunci când manipulai unităile de tăiere.

Notă: Când ascuii, setai înălimea de tăiere sau efectuai alte proceduri de întreinere a unităilor de tăiere, depozitai motoarele cilindrilor unităii de tăiere în locul de depozitare din partea din faă a braelor de suspensie, pentru a preveni deteriorarea acestora.

Important: **Nu ridicai suspensia în poziia de transport atunci când motoarele cilindrilor se află în suporii din cadrul mainii. Este posibilă deteriorarea motoarelor sau a furtunurilor.**

Important: **Ori de câte ori trebuie să înclinai unitatea de tăiere, sprijinii partea din spate a acesteia pentru a asigura faptul că piuliele de pe şuruburile de reglare a barei de cadru nu se află pe suprafaa de lucru (Figura 46).**

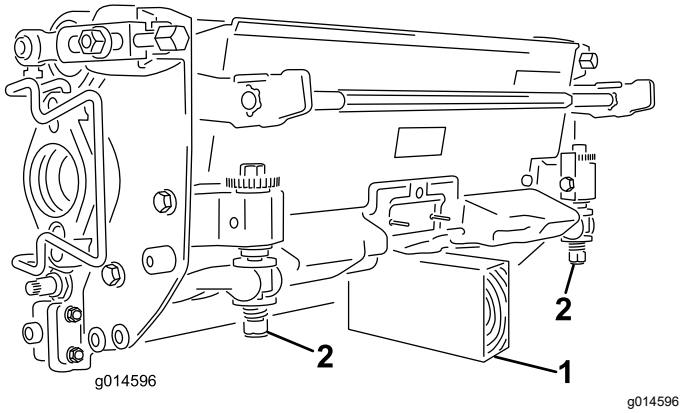

Figura 46

1. Suport (nu este furnizat)
2. Piuliă pentru urubul de reglare pentru bara de cadru (2)

Montarea unităilor de tăiere

1. Ridicai suportul pentru picioare i balansai-l pentru a-l deschide, permiând accesul la poziia centrală a unităii de tăiere (Figura 47).

⚠ AVERTISMENT

Suportul pentru picioare vă poate prinde degetele în cazul în care cade în poziia închis.

inei degetele departe de zona în care se poziionează suportul pentru picioare când este deschis.

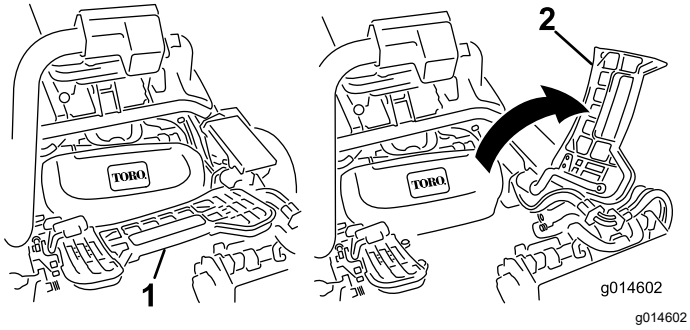

Figura 47

1. Suport pentru picioare - închis
2. Suport pentru picioare - deschis

2. Poziionai unitatea de tăiere sub braul de suspensie central.
3. Cu elementele de fixare de pe bara braului suspensiei îndreptate în sus (adică deschise) (Figura 48), împingei braul de suspensie în jos, astfel încât bara să se potrivească peste bară în partea de sus a unităii de tăiere (Figura 49).

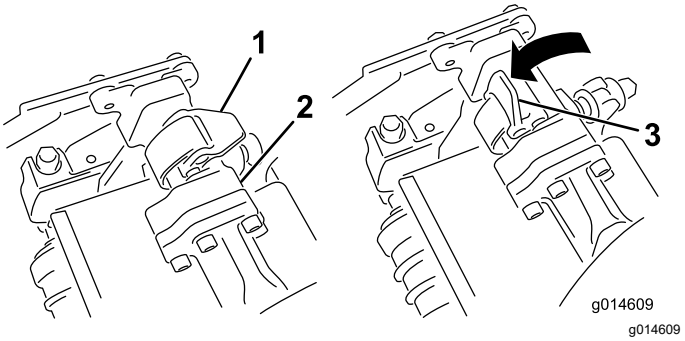

Figura 48

1. Element de fixare - poziie închis
2. Bară bra de suspensie
3. Element de fixare - poziie deschis

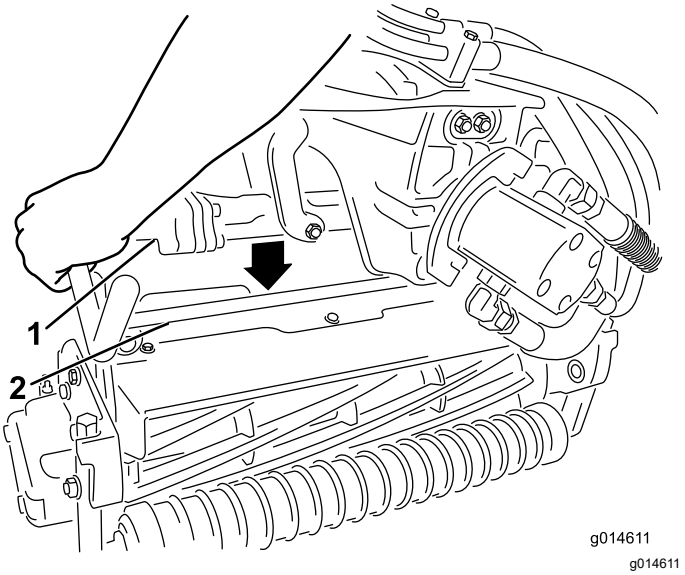

Figura 49

1. Bară bra de suspensie
2. Bară unitate de tăiere

4. Închidei elementele de fixare în jos i în jurul barei unităii de tăiere i blocai-le (Figura 48).

   Notă: Atunci când elementele de fixare sunt blocate corect la locul lor auzii un clic i simii.

5. Acoperii arborele canelat al motorului unităii de tăiere cu lubrifiant curat (Figura 50).
6. Introducei motorul în partea stângă a unităii de tăiere (aa cum se vede din poziia operatorului) i tragei bara de fixare a motorului de pe unitatea de tăiere spre motor până când auzii un clic din ambele pări ale motorului (Figura 50).

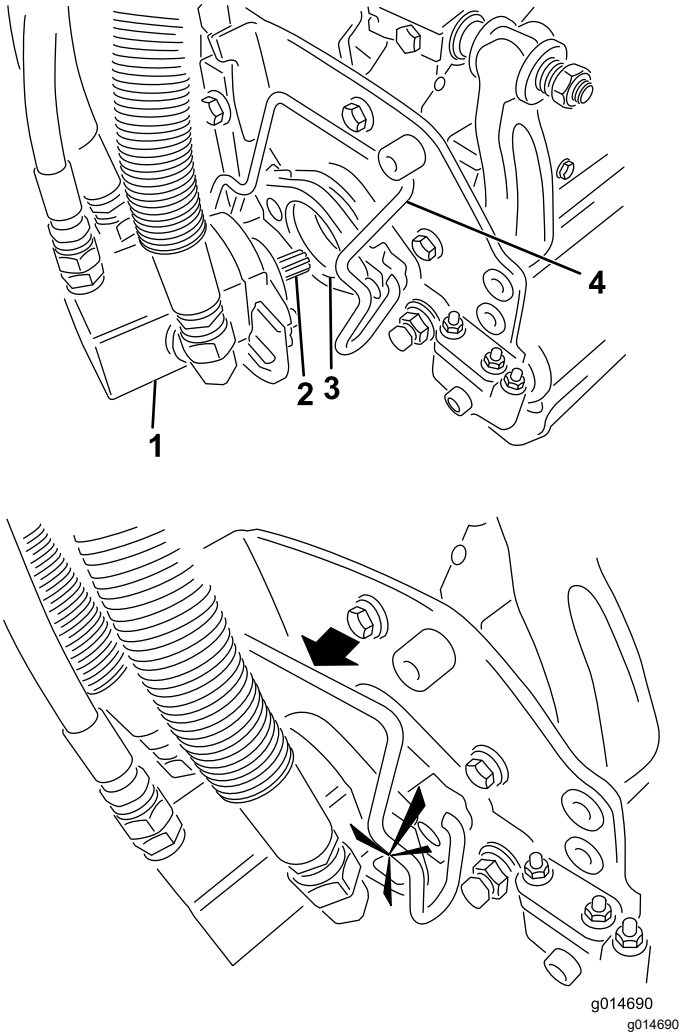

Figura 50

1. Motor de cilindru
2. Arbore canelat
3. Cavitate
4. Bară de fixare a motorului

7. Montai un co de iarbă pe cârligele pentru co de pe braul de suspensie.
8. Repetai această procedură pentru celelalte unităi de tăiere.

Demontarea unităţilor de tăiere

1. Parcai maina pe o suprafaă curată i plană, coborâi unităile de tăiere pe sol până când elementele hidraulice ale suspensiei sunt extinse complet, cuplai frâna de parcare, opriţi motorul şi scoateţi cheia.
2. Împingei bara de fixare a motorului din fantele de pe motor către unitatea de tăiere i scoatei motorul din unitatea de tăiere.

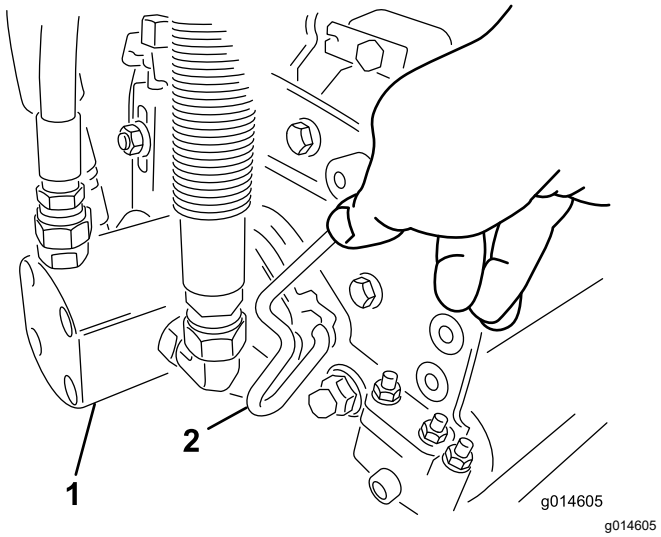

Figura 51

1. Motor de cilindru
2. Bară de fixare a motorului

3. Amplasai motorul în locul de depozitare din partea din faă a braului de suspensie (Figura 52).

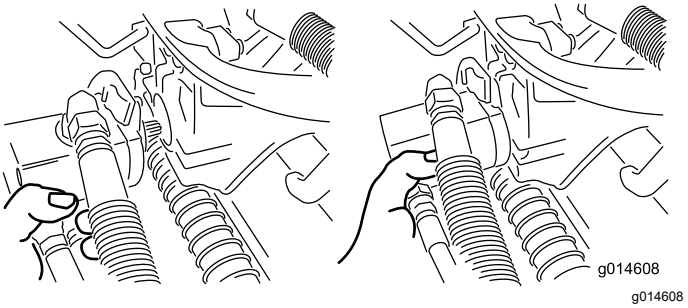

Figura 52

Notă: Când ascuii, setai înălimea de tăiere sau efectuai alte proceduri de întreinere a unităilor de tăiere, depozitai motoarele cilindrilor unităii de tăiere în locul de depozitare din partea din faă a braelor de suspensie, pentru a preveni deteriorarea acestora.

Important: **Nu ridicai suspensia în poziia de transport atunci când motoarele cilindrilor se află în suporii din cadrul mainii. Este posibilă deteriorarea motoarelor sau a furtunurilor. Dacă trebuie să deplasai unitatea de traciune fără unităile de tăiere montate, fixai-le pe braele de suspensie folosind coliere de cablu.**

4. Deschidei elementele de fixare de pe bara braului de suspensie a unităii de tăiere pe care o îndepărtai (Figura 48).
5. Deconectai elementele de fixare de la bara unităii de tăiere.
6. Îndepărtaţi unitatea de tăiere de sub braul de suspensie.

7. Repetai paii 2 - 6 pentru celelalte unităi de tăiere, după cum este necesar.

Verificarea contactului dintre cilindru i contracuţit

În fiecare zi, înainte de a utiliza maina, verificai contactul dintre cilindru i contracuţit, indiferent dacă calitatea tăierii a fost anterior acceptabilă. Trebuie să existe un contact uor pe toată lungimea cilindrului i a contracuitului; consultai *Manualul operatorului* pentru unitatea de tăiere.

Ascuirea lamelor cilindrilor

⚠ ATENŢIE

Contactul cu cilindrii sau alte piese mobile poate duce la vătămare personală.

- **Ţineţi degetele, mâinile şi îmbrăcămintea la distanţă faţă de cilindri sau alte piese mobile.**
- **Nu încercai niciodată să rotii cilindrii cu mâna sau cu piciorul în timp ce motorul este pornit.**

1. Parcai maşina pe o suprafaţă plană, coborâi unităile de tăiere, oprii motorul, scoatei cheia i cuplai frâna de parcare.
2. Îndepărtai capacul din plastic din partea stângă a scaunului.
3. Efectuai reglaje iniiale între cilindru i contracuit, adecvate pentru ascuirea tuturor unităilor de tăiere respective; consultai *Manualul operatorului* pentru unitatea de tăiere.

⚠ PERICOL

Schimbarea turaiei motorului în timpul ascuirii poate cauza blocarea bobinelor.

- **Nu schimbai niciodată turaia motorului în timpul ascuirii.**
- **Efectuai ascuirea doar la turaia de ralanti a motorului.**

4. Porniţi motorul şi lăsai-l să funcioneze la turaia scăzută de ralanti.
5. Rotii maneta pentru ascuire în poziia REVERSE (R - ÎN SPATE) (Figura 53).

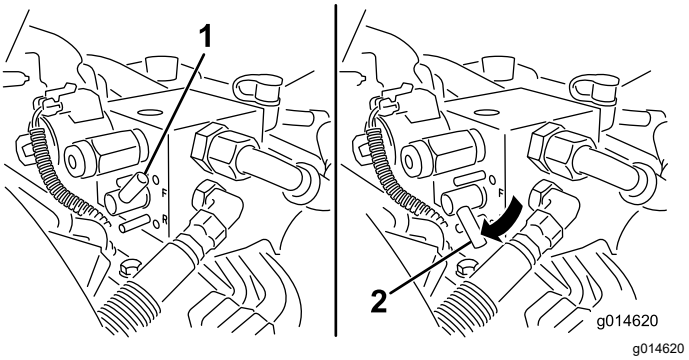

Figura 53

1. Manetă pentru ascuire - poziie FORWARD (F - ÎN FAĂ)
2. Manetă pentru ascuire - poziie REVERSE (R - ÎN SPATE)

6. Rotii butonul de control al vitezei cilindrului la setarea 1 (Figura 54).

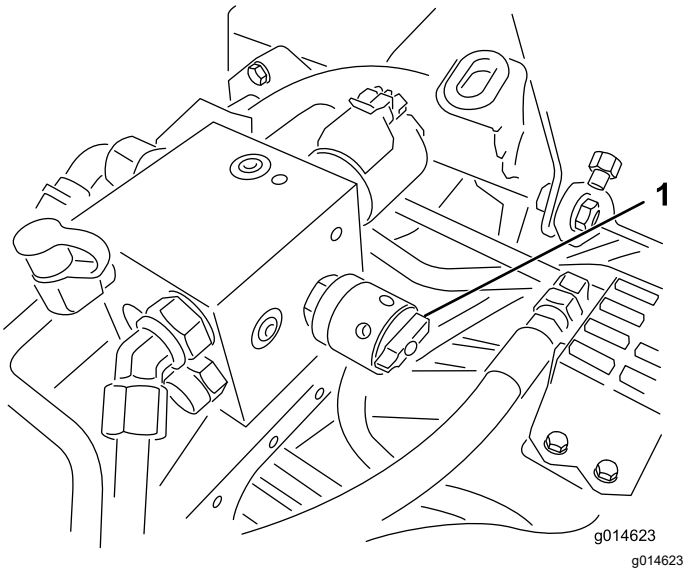

Figura 54

1. Buton de control al vitezei cilindrului

7. Cu maneta de control al funcionării în poziia NEUTRĂ, deplasai în faă maneta de ridicare/coborâre tundere iarbă pentru a porni operaia de ascuire pentru cilindrii necesari.
8. Aplicai pastă abrazivă cu o perie cu mâner lung. Nu utilizai niciodată o perie cu mâner scurt.
9. Dacă cilindrii se blochează sau încep să se rotească în mod neregulat, selectai o viteză mai mare a cilindrului până când se stabilizează viteza, apoi readucei viteza cilindrului la setarea 1 sau la viteza dorită.
10. Pentru a efectua reglarea unităilor de tăiere în timpul ascuirii, oprii cilindrii prin deplasarea în spate a manetei de ridicare/coborâre tundere iarbă i oprii motorul. După finalizarea ajustărilor, repetai paii 4 - 8.

11. Repetai procedura pentru toate unităile de tăiere pe care dorii să le ascuii.
12. Când ai terminat, readucei manetele pentru ascuire în poziia FORWARD (F - în faă), repoziionai capacul i spălai unităile de tăiere, îndepărtând în totalitate pasta abrazivă. Aliniai contracuţitul cu cilindrul unităii de tăiere după cum este necesar. Deplasai butonul de control al vitezei cilindrului unităii de tăiere în poziia de tundere a ierbii dorită.

   Important: **Dacă maneta pentru ascuire nu este readusă în poziia FORWARD (F - în faă) după ascuire, unităile de tăiere nu se vor ridica i nu vor funciona corect.**

Setarea vitezei cilindrului

Pentru a obine o tăiere consecventă, de înaltă calitate i un aspect uniform după tăiere, trebuie să setai corect butonul de control al vitezei cilindrului (situat pe blocul colectorului, sub capacul din stânga scaunului). Reglai butonul de control al vitezei cilindrului după cum urmează:

1. Selectai înălimea de tăiere la care sunt setate unităile de tăiere.
2. Alegei cele mai bune condiii pentru viteza de deplasare dorită.
3. Utilizai tabelul de mai jos pentru a determina setarea vitezei cilindrului pentru unităile de tăiere cu 5, 8, 11 sau 14 lame; consultai Tabel pentru viteza cilindrului (Pagină 50).
4. Reglai viteza cilindrului prin rotirea butonului (Figura 54) până când săgeile indicatoare sunt în dreptul numărului pe care l-ai determinat la pasul 3.

   Notă: Putei mări sau reduce viteza cilindrului pentru a compensa starea gazonului.

Tabel pentru viteza cilindrului

Tabel pentru viteza cilindrului

Înălime de tăiere	Unitate de tăiere cu 5 lame		Unitate de tăiere cu 8 lame		Unitate de tăiere cu 11 lame		Unitate de tăiere cu 14 lame
	Viteză de deplasare						
	6,1 km/h	8,0 km/h	6,1 km/h	8,0 km/h	6,1 km/h	8,0 km/h	6,1 km/h
	Setări pentru viteza cilindrului						
1,6 mm	*N/R	*N/R	9	*N/R	9	*N/R	9
2,4 mm	*N/R	*N/R	9	*N/R	9	*N/R	9
3,2 mm	*N/R	*N/R	9	*N/R	9	*N/R	*N/R
4,0 mm	*N/R	*N/R	9	*N/R	9	*N/R	*N/R
4,8 mm	*N/R	*N/R	9	*N/R	7	*N/R	*N/R
5,5 mm	*N/R	*N/R	9	*N/R	6	*N/R	*N/R
6,4 mm	7	*N/R	6	7	5	7	*N/R
7,9 mm	6	*N/R	5	6	4	6	*N/R
9,5 mm	6	7	4	5	4	5	*N/R
11,1 mm	6	6	4	5	3	4	*N/R
12,7 mm	5	6	3	4	*N/R	*N/R	*N/R
15,9 mm	4	5	3	3	*N/R	*N/R	*N/R
19,0 mm	3	4	3	3	*N/R	*N/R	*N/R
22,2 mm	3	4	*N/R	3	*N/R	*N/R	*N/R
25,4 mm	3	3	*N/R	*N/R	*N/R	*N/R	*N/R
*N/R: nerecomandat							

Sistemul de diagnoză

Diagnoza i indicatorul luminos de service

Indicatorul luminos de service se aprinde în cazul unei defeciuni la mină. Când acest indicator luminos este aprins putei accesa codurile de defect pe computer pentru a diagnostica problema, intrând în modul de diagnoză. În modul de diagnoză, indicatorul luminos de service se aprinde intermitent de câteva ori, indicându-vă codul de eroare pe care dumneavoastră sau distribuitorul autorizat Toro îl putei utiliza pentru a identifica problema.

Notă: Nu putei porni motorul în modul de diagnoză.

Accesarea modului de diagnoză

1. Oprii maina, cuplai frâna de parcare i rotii cheia de contact în poziia OPRIT.
2. Deplasai maneta de control al funcionării în poziia TRANSPORT.
3. Asigurai-vă că maneta pentru ascuire se află în poziia FORWARD (F - în faă).
4. Părăsii scaunul.
5. Meninei maneta de ridicare/coborâre tundere iarbă în poziia RIDICARE.
6. Rotii comutatorul de contact în poziia FUNCIONARE.
7. Contorizai codurile pe măsură ce începe aprinderea intermitentă (putei elibera maneta de ridicare/coborâre tundere iarbă după ce începe aprinderea intermitentă).

După ce ai terminat, rotii cheia în poziia OPRIT pentru a părăsi modul de diagnoză.

Determinarea codului de eroare

Sistemul va afia ultimele 3 defeciuni care au apărut în ultimele 40 de ore. Defeciunile sunt afiate printr-o serie de aprinderi intermitente, după cum urmează:

- Dacă nu există defeciuni, lumina se va aprinde intermitent în mod constant, la o frecvenă medie, fără pauze (1 Hz).
- Dacă există o defeciune, se va aprinde intermitent mai întâi locul zecilor, urmat de o pauză, urmat de locul unităilor. Pentru următoarele exemple, # reprezintă o aprindere intermitentă. Exemple:
  - Pentru codul 15, modelul de aprindere intermitentă va fi #_#####
  - Pentru codul 42, modelul de aprindere intermitentă va fi ####_##
  - Pentru codul 123, modelul de aprindere intermitentă va fi ############_###
- Dacă există mai mult de 1 defect, locul zecilor de la următorul defect va începe după o pauză după locul unităilor pentru primul defect.

  Notă: Sistemul stochează doar cele mai recente 3 coduri de defect.

Pentru o listă de coduri de eroare, consultai distribuitorul autorizat Toro sau *Manualul de service*.

Depozitare

Depozitarea în sigurană

- Oprii maina, scoateţi cheia din contact şi aşteptaţi oprirea oricărei micări înainte de a părăsi poziţia operatorului. Lăsai maina să se răcească înainte de reglarea, repararea, curăarea sau depozitarea acesteia.
- Nu depozitai maina sau recipientul cu combustibil într-o zonă cu o flacără deschisă, scântei sau o lampă martor, precum pe un boiler sau un alt dispozitiv electric.

Pregătirea maşinii pentru depozitare

Dacă dorii să depozitai maina pentru o perioadă lungă de timp, trebuie să efectuai următorii pai înainte de depozitare:

1. Consultaţi Depozitarea în sigurană (Pagină 51).
2. Îndepărtai acumulările de murdărie i reziduurile de iarbă tăiată. Ascuii lamele i contracuitele, dacă este necesar; consultai *Manualul operatorului* pentru unitatea de tăiere. Utilizai un agent de prevenire a formării ruginii pe contracuite i lame. Lubrifiai toate punctele de lubrifiere.
3. Blocai roile pentru a elimina orice greutate de pe anvelope.
4. Golii i înlocuii uleiul hidraulic i filtrul i verificai conductele i fitingurile hidraulice. Înlocuii dacă este necesar; consultai Schimbarea uleiului hidraulic i a filtrului (Pagină 44) i Verificarea conductelor i furtunurilor hidraulice (Pagină 45).
5. Tot combustibilul trebuie îndepărtat din rezervor. Pornii motorul până când se oprete din cauza lipsei de combustibil. Înlocuii filtrul de combustibil; consultai Înlocuirea filtrului de combustibil/separatorului de apă (Pagină 35).
6. În timp ce motorul este încă cald, scurgei uleiul din carter. Completai-l cu ulei proaspăt; consultai Schimbarea uleiului de motor i a filtrului (Pagină 33).
7. Curăai murdăria i pleava de pe cilindru, nervurile chiulasei i carcasa suflantei.
8. Scoatei bateria i încărcai-o complet. O putei depozita fie separat, fie în maină. Lăsai cablurile deconectate dacă este depozitată în maină. Depozitai bateria într-un loc răcoros pentru a evita descărcarea rapidă a acesteia.
9. Dacă este posibil, depozitai maina într-un loc cald i uscat.

Menţiuni:

Menţiuni:

Declaraie de confidenialitate SEE/MB

Utilizarea datelor dumneavoastră cu caracter personal de către Toro

The Toro Company („Toro”) vă respectă intimitatea. Când achiziionai produsele noastre, putem colecta anumite date cu caracter personal care vă aparin direct de la dumneavoastră sau prin intermediul distribuitorului local Toro. Toro utilizează aceste date pentru a-i îndeplini obligaiile contractuale, cum ar fi înregistrarea garaniei dumneavoastră, procesarea revendicării dumneavoastră de garanie sau pentru a vă contacta în cazul rechemării produselor, i în scopul derulării de activităi economice legitime, cum ar fi măsurarea gradului de satisfacie a clienilor, îmbunătăirea produselor noastre sau oferirea de informaii despre produse care v-ar putea interesa. Toro poate partaja informaiile dumneavoastră cu filialele, societăile afiliate, distribuitorii sau alţi parteneri de afaceri în legătură cu aceste activităţi. De asemenea, putem dezvălui datele dumneavoastră cu caracter personal în condiiile prevăzute de lege sau pentru vânzări, achiziii sau fuziuni. Nu vom vinde informaţiile dumneavoastră cu caracter personal niciunei alte companii în scop comercial.

Păstrarea datelor dumneavoastră cu caracter personal

Toro va păstra datele dumneavoastră cu caracter personal atâta timp cât sunt necesare pentru scopurile menionate anterior i în conformitate cu prevederile legale. Pentru mai multe informaii despre perioadele aplicabile pentru păstrarea datelor, contactai-ne la legal@toro.com.

Obligaiile Toro privind securitatea

Datele dumneavoastră caracter personal pot fi procesate în SUA sau într-o altă ară în care legislaia pentru protecia datelor cu caracter personal este mai puin strictă decât în ara dumneavoastră. Ori de câte ori transferăm datele dumneavoastră cu caracter personal în afara ării dumneavoastră, vom lua măsurile prevăzute prin lege pentru a asigura un nivel adecvat de securitate pentru protejarea datelor dumneavoastră i pentru a ne asigura că sunt procesate în sigurană.

Acces i corectare

Avei dreptul să corectai i să revizuii datele dumneavoastră cu caracter personal, să refuzai sau să restricionai procesarea datelor dumneavoastră. Pentru aceasta, contactai-ne la legal@toro.com. Dacă avei nelămuriri cu privire la modul în care Toro procesează informaiile dumneavoastră, vă rugăm să ni le transmitei direct. Reinei că cetăenii ărilor membre UE au dreptul să depună reclamaii la Autoritatea pentru protecia datelor cu caracter personal.

Informaii despre avertismente conform Propunerii 65 a statului California

Ce este un avertisment?

Un produs comercializat poate avea o etichetă de avertizare precum cea de mai jos:

AVERTISMENT: Poate cauza cancer sau poate fi toxic pentru reproducere – www.p65Warnings.ca.gov.

Ce este Propunerea 65?

Propunerea 65 se aplică tuturor companiilor care activează în California, comercializează produse în California sau fabrică produse care pot fi comercializate sau aduse în California. Aceasta prevede ca Guvernatorul Californiei să întocmească i să publice o listă de substane chimice cunoscute ca provocând cancer, malformaii congenitale i/sau alte tulburări de reproducere. Actualizată anual, lista include sute de substane chimice întâlnite în multe articole din viaa de zi cu zi. Scopul Propunerii 65 este de a informa publicul larg cu privire la expunerea la aceste substane chimice.

Propunerea 65 nu interzice comercializarea produselor ce conin aceste substane chimice, ci impune afiarea unor avertismente pe produs, ambalajul sau documentaia produsului. În plus, un avertisment conform Propunerii 65 nu înseamnă că un produs încalcă standardele sau cerinele de sigurană. De fapt, guvernul Californiei a clarificat că un avertisment aferent Propunerii 65 „nu este acelai lucru cu o decizie de reglementare conform căreia un produs este sigur sau nesigur”. Multe dintre aceste substane chimice au fost utilizate timp de mai muli ani în produse folosite în viaa de zi cu zi fără ca efectul lor dăunător să fie documentat. Pentru informaii suplimentare, accesai https://oag.ca.gov/prop65/faqs-view-all.

Un avertisment conform Propunerii 65 înseamnă că o companie (1) a evaluat expunerea i a concluzionat că depăete „nivelul fără risc semnificativ”; sau (2) a ales să furnizeze un avertisment pe baza înelegerii sale legate de prezena unei substane chimice din listă, fără a încerca să evalueze expunerea.

Această lege se aplică oriunde?

Avertismentele conform Propunerii 65 sunt impuse doar de legislaia statului California. Aceste avertismente pot fi întâlnite pe întreg teritoriul Californiei în diferite stabilimente, inclusiv dar fără a se limita la, restaurante, magazine alimentare, hoteluri, coli i spitale, precum i pe o varietate mare de produse. În plus, unii comerciani cu amănuntul online i care livrează comenzile prin potă introduc avertismente conform Propunerii 65 pe site-urile lor web sau în cataloage.

Cum se plasează avertismentele din statul California în raport cu limitele federale?

Standardele Propunerii 65 sunt adesea mai riguroase decât cele federale i internaionale. Diverse substane necesită un avertisment conform Propunerii 65 la niveluri mult mai mici decât limitele federale de intervenie. De exemplu, standardul Propunerii 65 pentru avertismente legate de plumb este 0,5 µg/zi, mult sub standardele federale i internaionale.

De ce nu au toate produsele similare un astfel de avertisment?

- Eticheta cu avertismente conform Propunerii 65 este necesară pentru produsele comercializate în California, nefiind impusă pentru produse similare comercializate în altă parte.
- O companie implicată într-un proces legat de Propunerea 65 i care a ajuns la un acord poate fi nevoită să utilizeze avertismente pentru produsele sale, în timp ce alte companii care fabrică produse similare nu au aceeai obligaie.
- Propunerea 65 nu este aplicată în mod consecvent.
- Companiile pot decide să nu furnizeze avertismente deoarece au ajuns la concluzia că nu trebuie să facă acest lucru conform Propunerii 65; absena avertismentelor de pe un produs nu înseamnă că produsul respectiv nu conine niveluri similare de substane chimice listate.

De ce include Toro acest avertisment?

Toro a decis să furnizeze consumatorilor cât mai multe informaii posibile astfel încât acetia să ia decizii informate cu privire la produsele pe care le achiziionează i utilizează. Toro furnizează avertismente în unele cazuri pe baza cunotinelor sale privind prezena unei sau a mai multor substane chimice specificate, fără a evalua nivelul de expunere, deoarece nu pentru toate substanele chimice specificate există limite de expunere. Dei gradul de expunere al produselor Toro poate fi neglijabil sau se încadrează în gama „fără risc semnificativ”, din exces de prudenă, Toro a decis să furnizeze avertismente conform Propunerii 65. Mai mult, dacă nu furnizează aceste avertismente, compania Toro poate fi acionată în justiie de statul California sau pări private care caută să aplice Propunerea 65 i poate face obiectul unor sanciuni semnificative.

Garania Toro

Garanie limitată pentru doi ani sau 1.500 de ore

Condiţiile şi produsele acoperite de garanţie

The Toro Company i compania sa afiliată, Toro Warranty Company, în temeiul unui acord comercial încheiat între aceste 2 entităi, garantează împreună faptul că produsul dumneavoastră comercial Toro („produsul”) nu va prezenta defecte de material sau manoperă pentru o perioadă de 2 ani sau 1500 de ore de funcionare*, oricare situaie intervine prima. Această garanie se aplică tuturor produselor, cu excepia aeratoarelor (consultai declaraiile de garanie separate pentru aceste produse). Acolo unde există o condiie garantată, vom repara produsul fără costuri pentru dumneavoastră, inclusiv diagnosticare, manoperă, piese i transport. Această garanie intră în vigoare de la data livrării produsului către cumpărătorul cu amănuntul iniial.
* Produs echipat cu contor ore de funcionare.

Instruciuni pentru obinerea Serviciului de garanie

Suntei responsabil pentru notificarea distribuitorului de produse comerciale sau a distribuitorului autorizat de produse comerciale de la care ai achiziionat produsul de îndată ce credei că există o condiie garantată. Dacă avei nevoie de ajutor pentru a găsi un distribuitor de produse comerciale sau un dealer autorizat sau dacă avei întrebări cu privire la drepturile sau responsabilităile dumneavoastră privind garania, ne putei contacta la:

Departamentul de service pentru produse comerciale Toro
Toro Warranty Company
8111 Lyndale Avenue South
Bloomington, MN 55420-1196

952–888–8801 sau 800–952–2740
E-mail: commercial.warranty@toro.com

Responsabilităile proprietarului

În calitate de proprietar al produsului, suntei responsabil pentru întreinerea i ajustările necesare menionate în *Manualul operatorului*. Reparaiile pentru probleme ale produsului cauzate de neefectuarea întreinerii i ajustărilor necesare nu sunt acoperite de această garanie.

Articole i condiii neacoperite

Nu toate defeciunile sau problemele care apar în legătură cu produsul, în timpul perioadei de garanie, constituie defecte de material sau de manoperă. Această garanie nu acoperă următoarele:

- Defeciuni ale produsului care rezultă din utilizarea pieselor de schimb care nu aparin Toro sau din instalarea i utilizarea dispozitivelor sau a accesoriilor i produselor modificare, care nu aparin Toro.
- Defeciuni ale produsului care rezultă din neefectuarea întreinerii i/sau ajustărilor recomandate.
- Defeciuni ale produsului care rezultă din operarea produsului într-o manieră abuzivă, neglijentă sau nesăbuită.
- Piese uzate prin utilizare care nu sunt defecte. Exemplele de piese care sunt consumate sau uzate în timpul funcionării normale a produsului includ, dar nu se limitează la, plăcue i garnituri de frână, garnituri de ambreiaj, lame, cilindri, role i lagăre (sigilate sau lubrifiate), cadru lamă, bujii incandescente, roi pivotante i rulmeni, anvelope, filtre, curele i anumite componente ale pulverizatorului, precum diafragmele, duzele, debitmetrele i supapele de control.
- Daunele provocate de factori externi inclusiv, fără a se limita la, condiii meteorologice, practici de depozitare, contaminare, utilizarea combustibililor, lichidelor de răcire, lubrifianilor, aditivilor, îngrăşămintelor, apei sau substanelor chimice neautorizate.
- Eec sau probleme de performană din cauza utilizării combustibililor (de exemplu, benzină, motorină sau biodiesel) care nu sunt conformi cu standardele industriale.
- Zgomot normal, vibraii, uzură i deteriorare. Uzura obinuită include, dar nu se limitează la, deteriorarea scaunelor din cauza uzurii sau abraziunii, suprafee vopsite uzate, autocolante sau geamuri zgâriate.

Piese

Piesele programate pentru a fi înlocuite în cadrul operaiunilor de întreinere necesare sunt acoperite de garanie pe perioada de timp până la momentul înlocuirii programate. Piesele înlocuite în cadrul acestei garanii sunt acoperite pe durata garaniei originale a produsului i devin proprietatea Toro. Toro va lua decizia finală dacă va repara orice piesă sau ansamblu existent sau o va înlocui. Toro poate utiliza piese refabricate pentru reparaii în garanie.

Garanie pentru bateriile cu ciclu profund i litiu-ion

Bateriile cu ciclu profund i litiu-ion au un număr total specificat de kilowai-oră pe care îi asigura de-a lungul duratei de viaă. Tehnicile de operare, reîncărcare i întreinere pot extinde sau reduce durata de viaă totală a bateriei. Pe măsură ce bateriile din acest produs sunt consumate, cantitatea de activitate utilă între intervalele de încărcare va scădea încet până la uzarea completă a bateriei. Înlocuirea bateriilor uzate, din cauza consumului normal, este responsabilitatea proprietarului produsului.
Notă: (doar baterie litiu-ion): Consultai garania bateriei pentru informaii suplimentare.

Garanie pe viaă a arborelui cotit (doar modelul ProStripe 02657)

Prostripe, care este dotat cu un disc de frecare Toro original i cu tehnologie Blade Brake Clutch sigură pentru manivelă (ansamblu integrat tehnologie Blade Brake Clutch (BBC) + disc de frecare) ca echipament original i utilizat de cumpărătorul original în conformitate cu procedurile de operare i întreinere recomandate, este acoperit de o garanie pe viaă împotriva îndoirii arborelui cotit al motorului. Mainile echipate cu aibe de frecare, unitai cu tehnologie Blade Brake Clutch (BBC) i alte astfel de dispozitive nu sunt acoperite de garania pe viaă a arborelui cotit.

Costurile de întreinere vor fi suportate de proprietar

Reglarea motorului, lubrifierea, curăarea i lustruirea, înlocuirea filtrelor, a lichidului de răcire i finalizarea întreinerii recomandate sunt câteva dintre lucrările de service normale pe care proprietarul trebuie să le achite pentru produsele Toro.

Condiii generale

Singura despăgubire în baza prezentei garanii constă în repararea de către un distribuitor sau furnizor autorizat Toro.

The Toro Company i Toro Warranty Company nu răspund pentru daunele indirecte, speciale sau secundare corelate cu utilizarea produsului Toro acoperit prin această garanie, inclusiv pentru orice costuri sau cheltuieli de furnizare a unor echipamente înlocuitoare sau a unor lucrări de service în timpul perioadelor rezonabile de defectare sau de neutilizare, în ateptarea efectuării reparaiilor în baza prezentei garanii. Cu excepia garaniei pentru emisii menionate mai jos, dacă este cazul, nu există altă garanie expresă. Toate garanţiile implicite de vandabilitate şi caracter adecvat pentru o anumită utilizare se limitează la durata acestei garanţii exprese.

Unele ţări nu permit excluderea daunelor secundare sau speciale sau limitarea duratei unei garanţii implicite, aşadar este posibil ca excluderile i limităile de mai sus să nu se aplice în cazul dumneavoastră. Această garanţie vă oferă drepturi legale specifice şi este posibil să aveţi şi alte drepturi care variază în funcţie de ţară.

Notă privind garania pentru emisii

Sistemul de control al emisiilor de pe produsul dumneavoastră poate fi acoperit de o garanie separată, care îndeplinete cerinele emise de Agenia pentru Protecia Mediului din SUA (EPA) i/sau Consiliul pentru resursele atmosferice din California (CARB). Limităile orare menionate mai sus nu se aplică garaniei sistemului de control al emisiilor. Consultai Declaraia de garanie pentru controlul emisiilor motorului furnizată împreună cu produsul dumneavoastră sau coninută în documentaia producătorului motorului.

Alte ări în afară de S.U.A. sau Canada

Clienii care au achiziionat produse Toro exportate din S.U.A. sau Canada trebuie contacteze propriul distribuitor Toro pentru a obine politicile privind garania pentru propria ară, provincie sau stat. Dacă, din orice motiv, suntei nemulumit de serviciul distribuitorului dumneavoastră sau întâmpinai dificultăi în a obine informaii despre garanie, contactai Centrul de Service Autorizat Toro.

374-0253 Rev G