Form No. 3453-202 Rev A

TORO®

Count on it.

Manualul utilizatorului

Unităi de traciune Sand Pro® 3040 i 5040

Nr. model 08743—Nr. serie 400000000 şi Sus
Nr. model 08745—Nr. serie 400000000 şi Sus

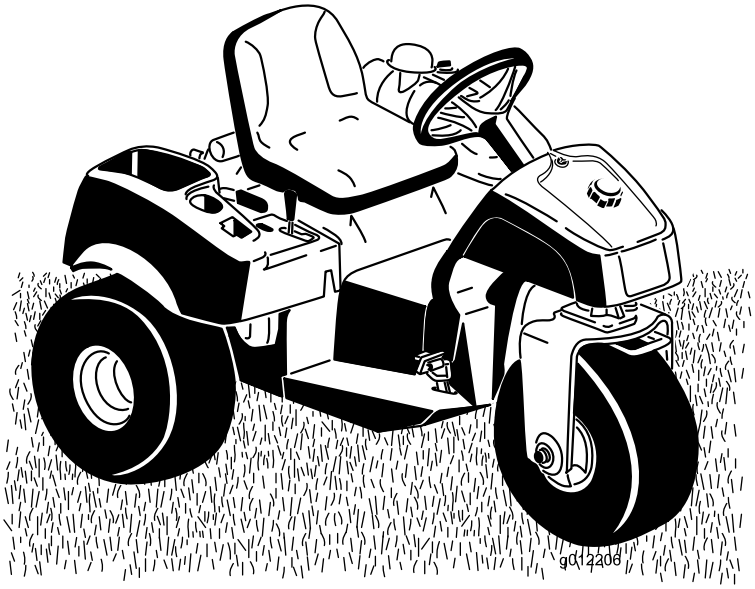

Înregistraţi-vă la www.Toro.com.
Instrucţiuni originale (RO)

CE UK CA

Acest produs respectă toate directivele europene relevante. Pentru detalii, consultaţi Declaraţia de conformitate (DC) specifică produsului.

Folosirea sau operarea motorului pe orice sol acoperit de păduri, de arbuşti sau de iarbă fără a fi echipat cu amortizor parascântei, conform definiiei din Seciunea 4442 i fără a fi meninut în stare perfectă de funcionare, sau dacă motorul nu este construit, echipat i întreinut în vederea prevenirii incendiilor reprezintă o violare a Codului de Resurse Publice din California, Secţiunea 4442 sau 4443.

Manualul operatorului motorului, ataşat, cuprinde informaţii cu privire la Agenţia pentru Protecţia Mediului din SUA (EPA) şi Reglementarea privind Controlul Emisiilor în California pentru sistemele de emisie, întreţinere şi garanţie. Piesele de schimb pot fi comandate prin intermediul fabricantului motorului.

⚠ ATENŢIE

CALIFORNIA
Propunere 65 Avertismente

Evacuările motorului conţin substanţe chimice cunoscute în Statul California ca substanţe care cauzează cancerul, defectele de naştere sau daunele sistemului reproductiv.

Picioarele de susţinere, bornele bateriei şi accesoriile similare conţin plumb şi compuşi de plumb cunoscuţi în Statul California ca substanţe care cauzează cancer şi daune ale sistemului reproductiv. Spălaţi-vă mâinile după utilizare.

Utilizarea acestui produs poate cauza expunerea la substanţe chimice cunoscute în Statul California ca substanţe care cauzează cancerul, defectele de naştere sau afecţiuni ale sistemului reproductiv.

Introducere

Această maină este un echipament utilitar autopropulsat, destinat a fi utilizat de operatori profesioniti, implicai în aplicaii comerciale. Este conceput în primul rând pentru întreinerea capcanelor de nisip de pe terenuri de golf bine întreinute i a terenurilor comerciale. Utilizarea acestui produs în alte scopuri decât cele intenionate poate fi periculoasă pentru dumneavoastră i pentru alte persoane.

Citiţi cu atenţie aceste informaţii pentru a învăţa despre modul corespunzător de utilizare şi întreţinere a produsului şi pentru a evita rănirea personală şi deteriorarea produsului. Aveţi responsabilitatea de a utiliza produsul în mod corespunzător şi sigur.

Vizitai site-ul www.Toro.com pentru sigurana produsului i materiale de instruire privind utilizarea, informaii privind accesoriile, ajutor la căutarea unui distribuitor sau pentru înregistrarea produsului.

De fiecare dată când aveţi nevoie de service, piese originale Toro sau informaţii suplimentare, contactaţi un centru de service autorizat sau departamentul Servicii Clienţi Toro şi pregătiţi numărul de model sau de serie al produsului. Figura 1 indică locaţia numărului de model sau de serie pe produs. Scrieţi numerele în spaţiul furnizat.

Important: **Putei scana codul QR de pe autocolantul cu numărul de serie (dacă este disponibil) cu ajutorul unui dispozitiv mobil pentru a accesa date despre garanie, piese i alte informaii despre produs.**

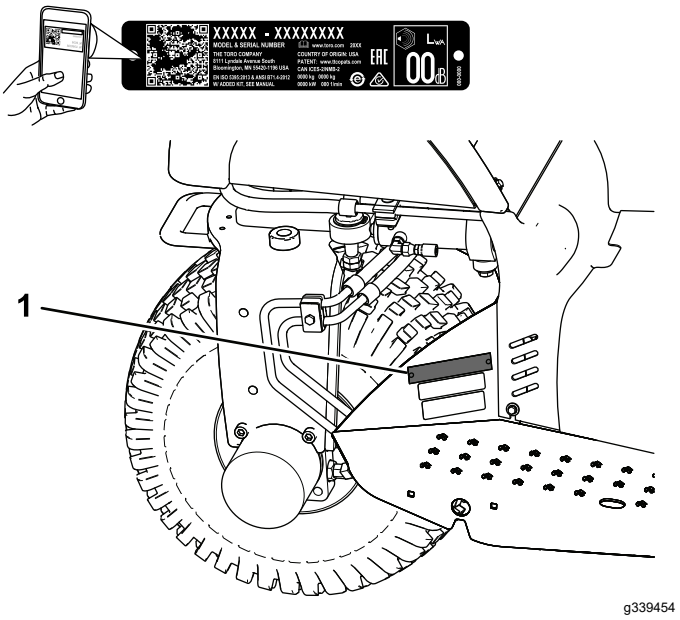

Figura 1

1. Locaţia numerelor de model şi de serie

© 2021—The Toro® Company
8111 Lyndale Avenue South
Bloomington, MN 55420

Contactaţi-ne la www.Toro.com.
Tipărit în SUA
Toate drepturile rezervate

Nr. model _____

Nr. serie _____

Acest manual identifică potenialele pericole i conine mesaje de sigurană identificate prin simbolul de alertă de sigurană (Figura 2), semnalizând un pericol care poate cauza rănirea gravă sau moartea dacă nu respectai următoarele măsuri de precauie recomandate.

g000502

Figura 2

Simbolul de alertă de sigurană

Acest manual utilizează 2 cuvinte pentru a evidenţia informaţiile. **Important** atrage atenţia asupra informaţiilor mecanice speciale şi **Notă** accentuează informaţiile generale care necesită atenţie specială.

Cuprins

Siguranţă în funcţionare 4
Sigurana generală 4
Decal-uri instrucţionale şi de siguranţă 4
Reglare 7
1 Montarea volanului 8
2 Montarea scaunului 8
3 Montarea bateriei 8
4 Montarea greutăilor faă 9
5 Aplicarea autocolantului cu anul de fabricaie i a celui cu CE 10
Rezumat al produsului 11
Comenzi 11
Specificaţii 13
Dispozitive de ataare/Accesorii 13
Înainte de utilizare 14
Sigurana înainte de utilizare 14
Umplerea rezervorului de combustibil 14
Înainte de verificările operaionale 15
Verificarea sistemului de blocare 15
În timpul utilizării 16
Sigurana generală 16
Sigurana în pantă 16
Pornirea i oprirea motorului 17
Efectuarea rodajului mainii 17
Familiarizarea cu maina 17
După utilizare 18
Sigurana după utilizare 18
Tractarea mainii 18
Transportul mainii 18
Întreţinere 19
Siguranţă în timpul întreinerii 19
Program(e) de întreţinere recomandat(e) 19
Listă de verificare pentru întreinerea zilnică 20
Proceduri permanente 21
Ridicarea mainii 21
Lubrifiere 22
Lubrifierea mainii 22
Întreţinere motor 23
Măsuri de siguranţă pentru motor 23
Specificaie ulei de motor 23
Verificarea nivelului uleiului de motor 23
Înlocuirea uleiul de motor i a filtrului 24
Lucrări de service pentru filtrul de aer 25
Înlocuirea bujiilor 26
Întreţinerea sistemului de carburant 26
Înlocuirea filtrului de combustibil 26
Înlocuirea filtrului pentru recipientul din carbon 27
Întreţinerea sistemului electric 28
Siguranţă privind sistemul electric 28
Pornirea motorului de la o sursă externă 28
Înlocuirea siguranţelor 28
Întreinerea bateriei 28
Întreţinerea sistemului de angrenaj 29
Verificarea presiunii din anvelope 29
Strângerea prezoanelor 29
Reglarea vitezei de transport 29
Întreţinerea sistemului de control 30
Reglarea manetei liftului 30
Întreţinerea sistemului hidraulic 31
Siguranţă privind sistemul hidraulic 31
Verificarea liniilor i furtunurilor hidraulice 31
Specificaiile uleiului hidraulic 31
Verificarea nivelului de ulei hidraulic 32
Înlocuirea filtrului hidraulic 33
Înlocuirea uleiului hidraulic 33
Curăţare 34
Curăarea i verificarea mainii 34
Curăarea răcitorului de ulei 34
Depozitare 35
Pregătirea mainii 35
Pregătirea motorului 35
Pregătirea bateriei 35

Siguranţă în funcţionare

Această mină a fost proiectată în conformitate cu standardul ANSI B71.4-2017. Cu toate acestea, atunci când pe mină sunt montate dispozitivele de ataare, este necesară o greutate suplimentară pentru a respecta standardele.

Sigurana generală

Acest produs poate provoca vătămări corporale. Urmai întotdeauna instruciunile de sigurană pentru a evita rănirea gravă.

- Trebuie să citii i să înelegei coninutul acestui *Manual al operatorului* înainte de a porni motorul. Asiguraţi-vă că toate persoanele care utilizează acest produs ştiu cum să-l utilizeze şi înţeleg avertismentele.
- Utilizai maina cu foarte mare atenie. Nu vă angrenai în nicio activitate care vă poate distrage atenia; în caz contrar, se pot înregistra pagube materiale sau vătămări corporale.
- Nu vă sprijinii mâinile sau picioarele în apropierea componentelor aflate în micare.
- Nu utilizaţi maşina fără toate apărătoarele şi alte dispozitive de protecţie montate şi funcţionând pe aceasta.
- inei maina departe de trecători în timp ce este în micare.
- inei copiii departe de zona de utilizare. Nu lăsaţi niciodată copii să utilizeze maşina.
- Oprii maina i motorul înainte de a efectua lucrări de întreinere sau de a alimenta maina.

Utilizarea sau întreţinerea necorespunzătoare a acestei maşini poate cauza accidentări. Pentru a reduce riscul de accidentare, respectaţi aceste instrucţiuni de siguranţă şi acordaţi întotdeauna atenţie simbolului de alertă privind siguranţa ⚠, care înseamnă Atenţie, Avertisment sau Pericol – instrucţiune privind siguranţa personală. Nerespectarea acestor instrucţiuni poate cauza vătămări corporale sau moartea.

Decal-uri instrucţionale şi de siguranţă

Instrucţiunile şi autocolantele cu informaţii privind siguranţa sunt uşor vizibile pentru operator şi sunt amplasate lângă orice zonă cu potenţial risc. Înlocuiţi orice autocolant care este deteriorat sau lipseşte.

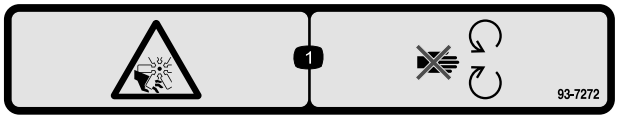

decal93-7272

93-7272

1. Pericol de tăiere/dezmembrare; ventilator - păstrai distana faă de piesele mobile.

decal93-9051

93-9051

1. Citii *Manualul operatorului.*

decalbatterysymbols

Simboluri pentru baterie

Pe baterie se află unele sau toate aceste simboluri.

1. Pericol de explozie
2. Focul, flăcările deschise sau fumatul sunt strict interzise
3. Lichid caustic/pericol de arsuri chimice
4. Purtai protecie pentru ochi.
5. Citii *Manualul operatorului*.
6. ineţi trecătorii la distanţă faţă de baterie.
7. Purtai protecie pentru ochi; gazele explozive pot cauza orbire i alte răni.
8. Acidul din baterie poate cauza orbire sau arsuri grave.
9. Clătii imediat ochii cu apă i solicitai rapid asistenă medicală.
10. Conine plumb; nu eliminai

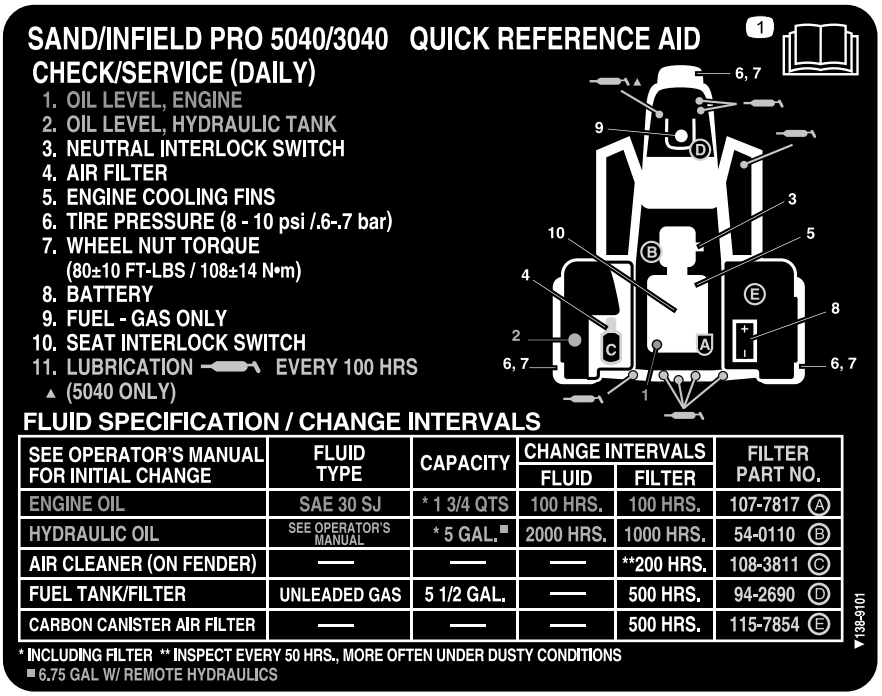

decal138-9101

138-9101

1. Citii *Manualul operatorului* înainte de efectuarea lucrărilor de întreinere.

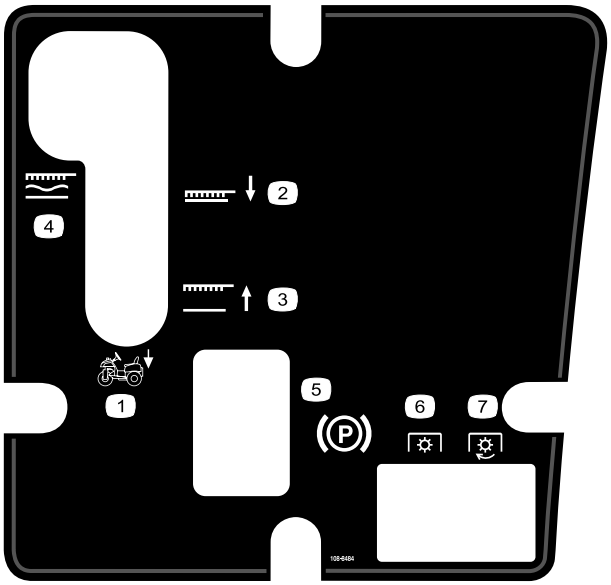

decal108-8484

108-8484

1. Control dispozitiv de ataare
2. Poziie coborâtă dispozitiv de ataare
3. Poziie ridicată dispozitiv de ataare
4. Dispozitiv de ataare blocat în poziie flotantă
5. Frână de parcare
6. Priză de putere decuplată
7. Priză de putere cuplată

decal133-8062

133-8062

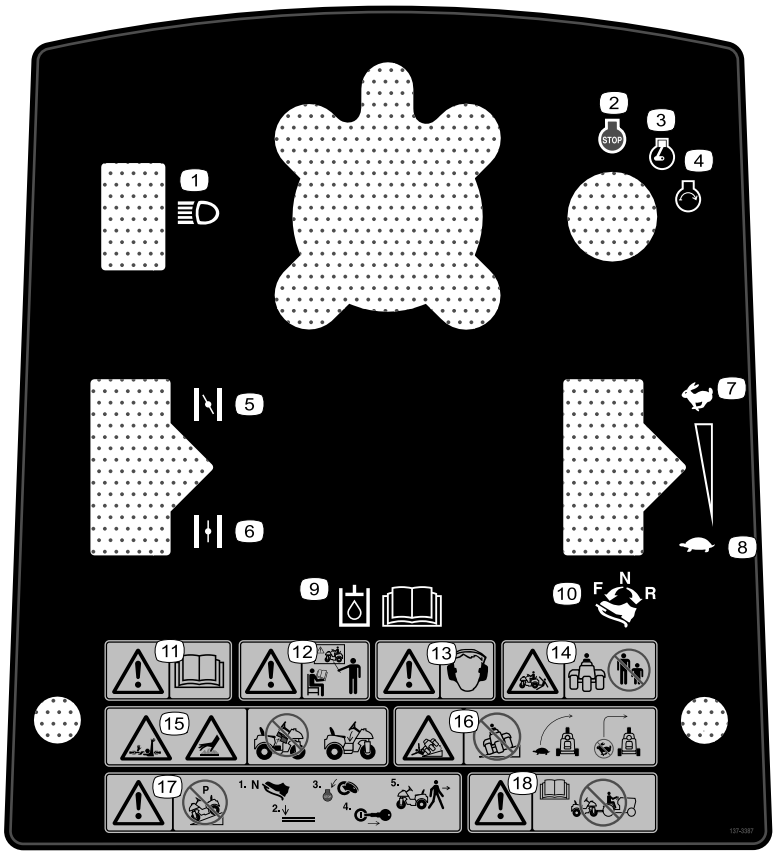

decal137-3387

137-3387

1. Lumini
2. Motor oprit
3. Motor în funciune
4. Pornire motor
5. Şoc cuplat
6. Şoc decuplat
7. Rapid
8. Lent
9. Citii *Manualul operatorului* pentru informaii referitoare la uleiul hidraulic.
10. Manetă de traciune - Forward (Înainte), Neutral (Neutru) i Reverse (Mararier)
11. Avertisment - citii *Manualul operatorului*.
12. Avertisment - nu operai această mină dacă nu suntei instruit în acest sens.
13. Avertisment - purtai căti pentru protecia auzului.
14. Pericol de strivire, mină - ineţi trecătorii la distanţă.
15. Pericol de prindere, arbore de transmisie; suprafaţă fierbinte/pericol de arsuri - nu îndepărtai capacul.
16. Pericol de răsturnare - nu lucrai pe pante; virai folosind viteze reduse; nu virai brusc la viteze mari.
17. Avertisment - nu parcai maşina pe o pantă; parcai maşina pe o suprafaţă plană, oprii motorul i scoatei cheia înainte de a părăsi maina.
18. Avertisment - citii *Manualul operatorului*; nu remorcai maina.

Reglare

Părţi cu ajustaj larg

Verificaţi în tabelul de mai jos dacă toate piesele au fost trimise.

Procedură	Descriere	Cant.	Folosinţă
1	Volan Inel spumă Şaibă Contrapiuliă Capac volan	1 1 1 1 1	Montai volanul.
2	Scaun	1	Montai scaunul.
3	urub (¼ × ⅝") Contrapiuliă(¼")	2 2	Montai bateria
4	Set (seturi) de greutăi faă după cum este necesar	_	Montai greutăile faă după cum este necesar.
5	Autocolant cu anul de fabricaie Autocolant cu CE	1 1	Aplicai autocolantul cu anul de fabricaie i cel cu CE.

Părţi adiţionale şi dischete

Descriere	Cant.	Folosinţă
Manualul utilizatorului Manualul operatorului motorului	1 1	Citii manualele înainte de a utiliza maina.
Certificat de conformitate	1	Acest document indică conformitatea CE.
Cheie	2	Pornii motorul.

Notă: Determinaţi partea stângă şi dreaptă a maşinii din poziţia de operare normală.

Notă: Îndepărtai i eliminai toate suporturile i elementele de fixare utilizate pentru transport.

1

Montarea volanului

Piese solicitate pentru această procedură:

1	Volan
1	Inel spumă
1	Şaibă
1	Contrapiuliă
1	Capac volan

Procedură

1. Deplasai roata faă astfel încât să fie îndreptată drept înainte.
2. Glisai inelul din spumă, începând cu partea mai mică, pe arborele de direcie (Figura 3).

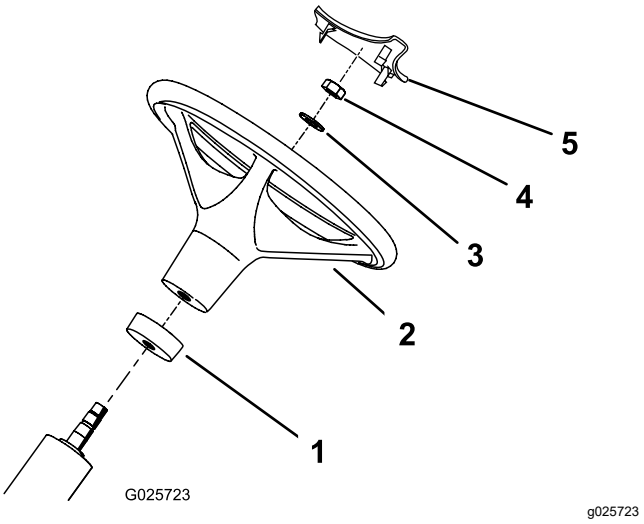

Figura 3

1. Inel spumă
2. Volan
3. Şaibă
4. Piuliţă
5. Capac volan

3. Glisai volanul pe arborele de direcie (Figura 3).
4. Fixai volanul de arborele de direcie cu o aibă i o contrapiuliă (Figura 3).
5. Strângeţi contrapiulia la un cuplu de 27 - 35 Nm.
6. Apăsai capacul volanului în poziie pe volan (Figura 3).

2

Montarea scaunului

Piese solicitate pentru această procedură:

1	Scaun

Procedură

1. Îndepărtai i eliminai uruburile care fixează scaunul pe cutie.
2. Îndepărtai piuliele din suportul pentru transport i eliminai suportul. Păstrai piuliele.
3. Fixai scaunul pe baza acestuia cu cele 4 piulie îndepărtate anterior; consultai Figura 4.

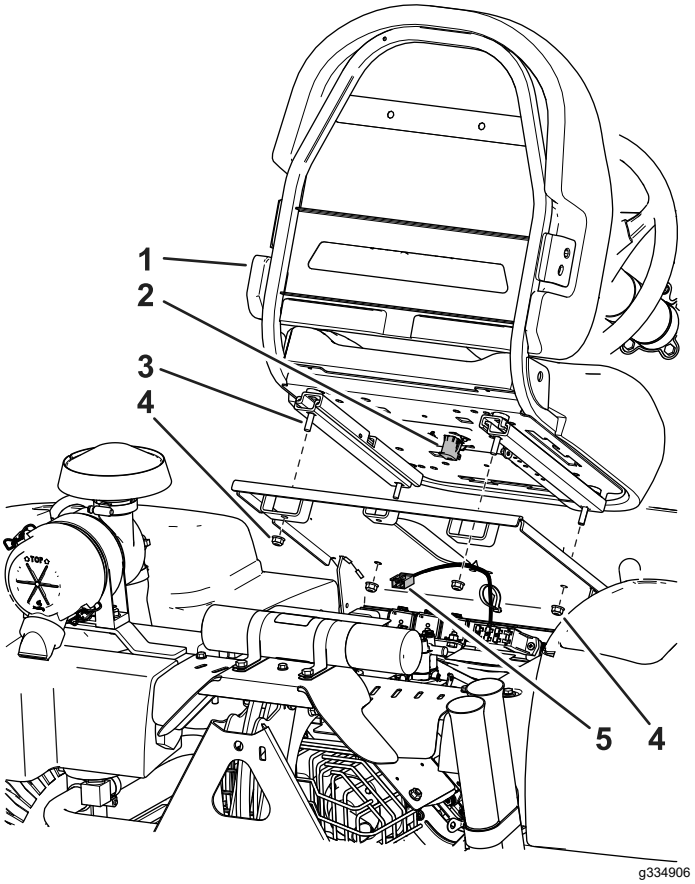

Figura 4

1. Scaun
2. Comutator scaun
3. uruburi scaun
4. Piuliţă cu guler
5. Cablu mină

4. Localizai cablul mainii i conectai-l la comutatorul scaunului (Figura 4).
5. Fixai cablul pe baza scaunului cu un colier de cablu.

3

Montarea bateriei

Piese solicitate pentru această procedură:

2	urub (¼ × ⅝")
2	Contrapiuliă(¼")

Procedură

1. Amplasai bateria în compartimentul din spatele roii din dreapta, cu borna negativă poziionată spre partea din spate a mainii (Figura 5).

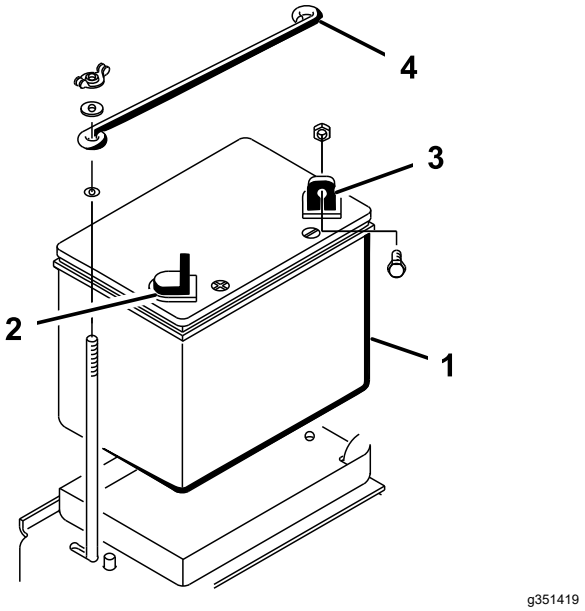

Figura 5

1. Baterie
2. Bornă pozitivă baterie (+)
3. Bornă negativă baterie (-)
4. Suport superior baterie

⚠ ATENŢIE

Dispunerea incorectă a cablurilor bateriei poate deteriora maina i cablurile i poate cauza scântei. Scânteile pot produce explozia gazelor din baterie, ducând la vătămări corporale.

- **Deconectai întotdeauna cablul negativ (negru) al bateriei înainte de a deconecta cablul pozitiv (rou).**
- **Conectai întotdeauna cablul pozitiv (rou) al bateriei înainte de a conecta cablul negativ (negru).**

⚠ ATENŢIE

Bornele bateriei sau uneltele metalice pot face scurtcircuit la contactul cu piesele mainii, producând scântei. Scânteile pot produce explozia gazelor din baterie, ducând la vătămări corporale.

- **Când îndepărtai sau instalai bateria, nu permitei contactul bornelor cu piesele metalice ale mainii.**
- **Nu permitei uneltelor metalice să producă un scurtcircuit între bornele bateriei i piesele metalice ale mainii.**

2. Fixai cablul pozitiv (rou) la borna pozitivă (+) cu un urub (¼ × ⅝") i o contrapiuliă (Figura 6).

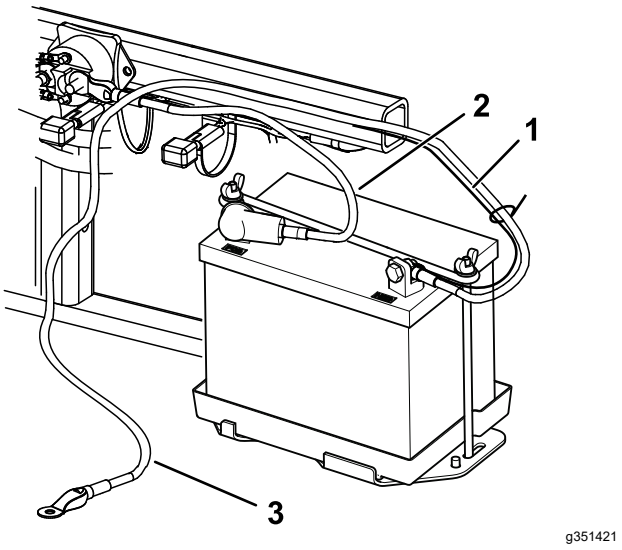

Figura 6

1. Cablu scurt, negru
2. Cablu pozitiv (+) baterie
3. Cablu negativ (-) baterie

3. Fixai cablul scurt, negru i cablul negativ (negru) la borna negativă (-) a bateriei cu un urub (¼ × ⅝") i o contrapiuliă (¼") (Figura 6).
4. Acoperii bornele i elementele de fixare cu vaselină pentru a preveni coroziunea.
5. Glisai manonul din cauciuc peste borna pozitivă (+) pentru a preveni apariia unui scurtcircuit.
6. Montai suportul superior pe suporturile laterale ale bateriei i fixai-l cu aibe i piulie fluture.

4

Montarea greutăilor faă

Piese solicitate pentru această procedură:

–	Set (seturi) de greutăi faă după cum este necesar

Procedură

Această maină a fost proiectată în conformitate cu standardul ANSI B71.4-2017. Cu toate acestea, atunci când pe maină sunt montate dispozitivele de ataare, poate fi necesară o greutate suplimentară pentru a respecta standardele.

1. Utilizai tabelul de mai jos pentru a determina combinaiile de greutăi suplimentare necesare. Comandai piesele de la distribuitorul autorizat Toro.

Dispozitiv de ataare	Greutate necesară	Set greutate	Cantitate set
Set aerator	23 kg	Nr. piesă 100-6442	1
Dispozitiv de finisare Rahn			

Notă: Pentru mainile model 08745, nu montai setul de greutăi dacă maina este echipată cu setul cadru cu ridicare frontală.

2. Montai setul de greutăi; consultai *Instruciunile de montare* pentru setul de greutăi.

5

Aplicarea autocolantului cu anul de fabricaie i a celui cu CE

Doar CE

Piese solicitate pentru această procedură:

1	Autocolant cu anul de fabricaie
1	Autocolant cu CE

Procedură

Aplicai pe maină autocolantul cu anul de fabricaie i cel cu CE în zona indicată (Figura 7).

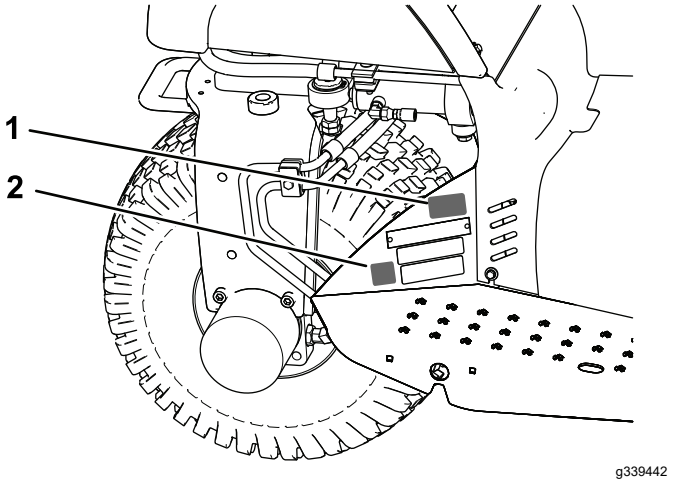

Figura 7

1. Aplicai aici autocolantul cu anul de fabricaie.
2. Aplicai aici autocolantul cu CE.

Rezumat al produsului

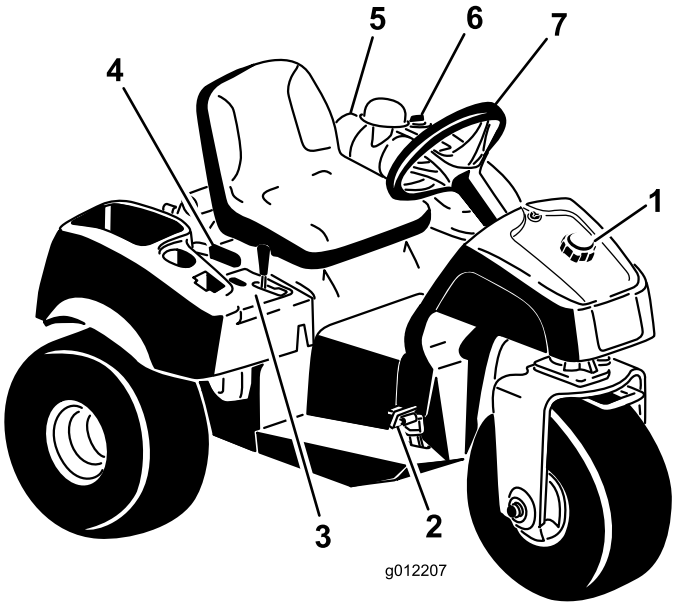

g012207

Figura 8

1. Capac rezervor de combustibil
2. Pedală de traciune i oprire
3. Panou de comandă
4. Manetă de parcare
5. Filtru de aer
6. Capac rezervor de ulei hidraulic
7. Volan

Comenzi

Pedală de traciune i oprire

Pedala de traciune (Figura 9) are 3 funcii: deplasarea mainii în faă, deplasarea mainii în spate i oprirea mainii. Apăsai cu vârful piciorului partea de sus a pedalei pentru a vă deplasa în faă i cu călcâiul partea de jos a pedalei pentru a vă deplasa în spate sau pentru a ajuta la oprire când vă deplasai în faă (Figura 10). Lăsai pedala să se deplaseze sau deplasai-o în poziia NEUTRU pentru a opri maina.

Important: **Atunci când conducei maina înainte, sprijinii-vă călcâiul pe suportul pentru picioare; nu vă sprijinii călcâiul pe zona pentru mararier a pedalei de traciune.**

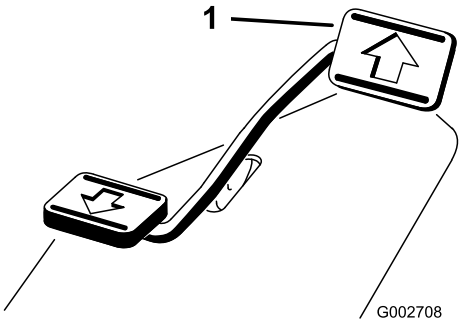

g002708

Figura 9

1. Pedală de traciune i oprire

g002709

Figura 10

Viteza de deplasare este proporională cu puterea cu care apăsai pe pedala de traciune. Pentru viteză maximă de deplasare, apăsai pedala complet în timp ce maneta de acceleraie este în poziia RAPID. Pentru a beneficia de puterea maximă sau când urcai o pantă, inei maneta de acceleraie în poziia RAPID în timp ce apăsai uor pedala pentru a menine turaia motorului ridicată. Când turaia motorului începe să scadă, eliberai uor pedala pentru a permite creterea vitezei.

Important: **Pentru putere de traciune maximă, deplasai maneta de acceleraie în poziia RAPID i apăsai uor pedala de traciune.**

Important: **Utilizai viteza maximă de deplasare doar atunci când conducei între locurile de muncă.**

Nu utilizai viteza maximă atunci când utilizai un dispozitiv de ataare montat sau tractat.

Important: **Nu operai maina în mararier cu dispozitivul de ataare în poziia la sol (de operare), deoarece acesta poate fi deteriorat grav.**

Cheie de contact

Cheia de contact (Figura 11), utilizată pentru a porni i opri motorul, are 3 poziii: OFF (OPRIT), RUN (FUNCIONARE) i START (PORNIRE). Rotii cheia de contact în sensul acelor de ceasornic în poziia START pentru a cupla demarorul. Eliberai cheia după ce pornete motorul, iar aceasta se deplasează în poziia ON (PORNIT). Pentru a opri motorul, rotii cheia în sens invers acelor de ceasornic, în poziia OFF (OPRIT).

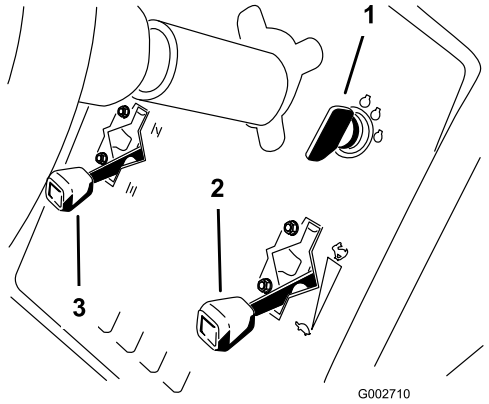

g002710

Figura 11

1. Cheie de contact
2. Manetă de acceleraie
3. Manetă oc

Manetă oc

Pentru a porni un motor rece, închidei ocul carburatorului deplasând maneta de oc (Figura 11) în sus, în poziia ÎNCHIS. După ce pornete motorul, reglai ocul pentru a menine motorul în funciune fără probleme. Cât mai curând posibil, deschidei ocul deplasând maneta în jos, în poziia DESCHIS. Pentru un motor cald este necesară o deplasare foarte mică a manetei de oc sau nu este necesară deloc.

Manetă de acceleraie

Maneta de control al acceleraiei (Figura 11) asigură conexiunea la carburator i acionează asupra elementului de legătură dintre clapeta de acceleraie i carburator. Maneta are 2 poziii: LENT i RAPID. Turaia motorului poate fi variată între cele 2 setări.

Notă: Nu putei opri motorul utilizând maneta de acceleraie.

Manetă lift

Pentru a ridica dispozitivul de ataare, tragei spre spate maneta liftului (Figura 12); pentru a coborî dispozitivul de ataare, împingei maneta spre faă. Pentru poziia FLOTANTĂ, deplasai maneta în poziia de blocare a plutitorului. Când ajungei la poziia dorită, eliberai maneta i aceasta va reveni la poziia neutră.

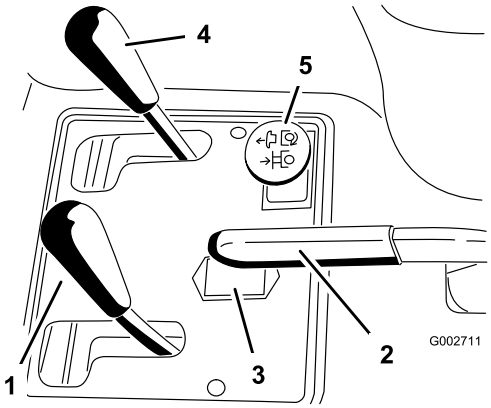

g002711

Figura 12

1. Manetă lift
2. Frână de parcare
3. Contor orar
4. Manetă lift faă (opional)
5. Control sistem hidraulic posterior cu acţionare de la distanţă (opional)

Notă: Maina este echipată cu un cilindru de ridicare cu dublă aciune. Pentru anumite condiii de funcionare putei aplica presiune pe dispozitivul de ataare.

Frână de parcare

Pentru a aciona frâna de parcare (Figura 12), tragei maneta frânei de parcare spre spate. Pentru a o elibera, împingei maneta în faă.

Notă: Poate fi necesar să apăsai încet pedala de traciune înainte i înapoi pentru a elibera frâna de parcare.

Contor orar

Contorul orar (Figura 12) indică numărul total de ore de funcionare a mainii. Contorul orar începe să funcioneze ori de câte ori rotii cheia de contact în poziia ON (PORNIT).

Manetă pentru reglarea scaunului

Deplasai în faă maneta din partea stângă a scaunului (Figura 13), glisai scaunul în poziia dorită i eliberai maneta pentru a bloca scaunul în poziia dorită.

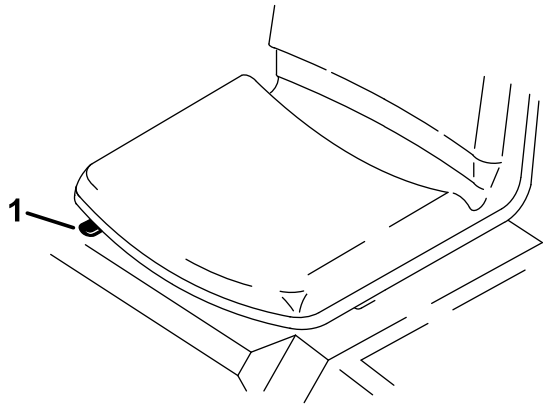

Figura 13

1. Manetă pentru reglarea scaunului

Ventil de închidere combustibil

Închidei ventilul de închidere combustibil (Figura 14) atunci când depozitai maina sau când o transportai pe o remorcă.

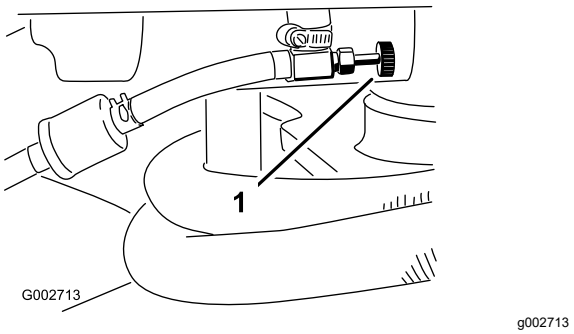

Figura 14

1. Ventil de închidere combustibil

Specificaţii

Notă: Specificaţiile şi designul pot fi modificate fără preaviz.

Lăime fără dispozitiv de ataare	148 cm
Lăime cu greblă, model 08751	191 cm
Lungime fără dispozitiv de ataare	164 cm
Înălţime	115 cm
Ampatament	109 cm
Turaie scăzută la ralanti a motorului	1.650 - 1.850 rpm
Turaie ridicată la ralanti a motorului	3.350 - 3.450 rpm
Greutate netă	
Model 08703	452 kg
Model 08705	461 kg

Dispozitive de ataare/Accesorii

Pentru extinderea i îmbunătăirea performanelor mainii este disponibilă o gamă de dispozitive de ataare i accesorii aprobate de Toro. Pentru lista dispozitivelor de ataare i a accesoriilor aprobate, contactai centrul de service local sau un distribuitor Toro autorizat sau accesai www.Toro.com.

Pentru performane optime i utilizarea în sigurană a mainii, utilizai exclusiv piese de schimb i accesorii originale Toro. Piesele de schimb i accesoriile altor producători pot fi periculoase i pot anula garania produsului.

Operare

Înainte de utilizare

Sigurana înainte de utilizare

Sigurana generală

- Parcai maşina pe o suprafaţă plană; acionai frâna de parcare; oprii motorul; scoatei cheia de contact i ateptai oprirea tuturor pieselor mobile înainte de a părăsi maina.
- Nu lăsaţi niciodată copii sau persoane neinstruite să utilizeze sau să efectueze lucrări de service asupra maşinii. Reglementările locale pot impune o limită de vârstă pentru utilizator. Proprietarul trebuie să asigure instruirea tuturor operatorilor i a mecanicilor.
- Familiarizai-vă cu utilizarea în siguranță a echipamentului, comenzile de operare i indicatoarele de siguranță.
- Trebuie să tii cum să oprii rapid maina i motorul.
- Verificai dacă toate controalele pentru prezena operatorului, întrerupătoarele de siguranță i proteciile sunt montate i funcionează în mod corespunzător. Nu utilizaţi maşina decât dacă acestea funcionează corect.
- Înainte de utilizare, verificai întotdeauna maina pentru a vă asigura că elementele de fixare i componentele sunt în stare bună de funcionare. Înlocuii componentele i elementele de fixare uzate sau deteriorate.
- Inspectai zona în care vei utiliza maina i îndepărtai toate obiectele pe care maina le-ar putea proiecta.

Măsuri de sigurană pentru combustibil

- Fii extrem de precaut în timpul manipulării combustibilului. Este inflamabil, iar vaporii săi sunt explozivi.
- Stingei toate igările, igaretele, pipele i alte surse de aprindere.
- Utilizai doar un recipient de combustibil corespunzător.
- Nu îndepărtai buonul rezervorului sau nu umplei rezervorul de combustibil în timp ce motorul este pornit sau fierbinte.
- Nu adăugai sau golii combustibil într-un spaiu închis.
- Nu depozitai maina sau recipientul cu combustibil într-o zonă cu o flacără deschisă, scântei sau o lampă martor, precum pe un boiler sau un alt dispozitiv electric.
- Dacă vărsai combustibil, nu încercai să pornii motorul; evitai orice sursă de aprindere până la disiparea vaporilor de combustibil.

Umplerea rezervorului de combustibil

- **Capacitate rezervor de combustibil:** 25 l.
- **Combustibil recomandat:**
  - Pentru rezultate optime utilizai numai benzină curată, proaspătă (să nu fie mai veche de 30 de zile), fără plumb cu o cifră octanică de 87 sau mai mare (metodă de clasificare (R+M)/2).
  - Etanol: benzină cu până la 10% etanol sau 15% MTBE (metil ter butil eter) concentraie volumică este un combustibil acceptabil. Etanolul i MTBE nu sunt acelai lucru. Nu este aprobată utilizarea benzinei cu 15% etanol (E15) concentraie volumică. Nu utilizai niciodată benzină care conine mai mult de 10% etanol, concentraie volumică; astfel, E15 (conine 15% etanol), E20 (conine 20% etanol) sau E85 (conine până la 85% etanol). Utilizarea unei benzine neaprobate poate cauza probleme de performanţă şi/sau deteriorări ale motorului, care este posibil să nu fie acoperite de garanţie.
  - Nu utilizaţi benzină cu conţinut de metanol.
  - Nu depozitaţi combustibil în rezervorul de combustibil sau în recipientele de combustibil de-a lungul iernii decât dacă este utilizat un stabilizator de combustibil.
  - Nu adăugaţi ulei în benzină.

  Important: **Nu utilizai ali aditivi pentru combustibil decât un stabilizator/aditiv de combustibil. Nu utilizai stabilizatori de combustibil pe bază de alcool, ca de exemplu etanol, metanol sau izopropanol.**

1. Curăţaţi zona din jurul capacului rezervorului de combustibil (Figura 15).
2. Scoatei capacul de la rezervor.
3. Umplei rezervorul până la aproximativ 25 mm sub partea de sus a rezervorului (partea inferioară a buonului). **Nu umpleţi excesiv**.

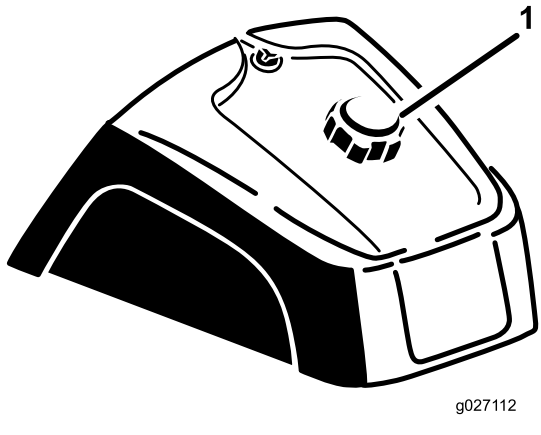

g027112

Figura 15

1. Capac rezervor de combustibil

4. Montai capacul.
5. Ştergeţi orice urmă de combustibil ce ar fi putut fi vărsat pentru a preveni pericolul de incendiu.

   Important: **Nu utilizai niciodată metanol, benzină care conine metanol sau benzină care conine mai mult de 10% etanol, deoarece sistemul combustibil poate fi deteriorat. Nu amestecai ulei în benzină.**

Înainte de verificările operaionale

Înainte de a utiliza maina, efectuai următoarele proceduri zilnice:

- Verificarea sistemului de blocare (Pagină 15)
- Verificarea nivelului uleiului de motor (Pagină 23)
- Verificarea presiunii din anvelope (Pagină 29)
- Verificarea liniilor i furtunurilor hidraulice (Pagină 31)
- Verificarea nivelului de ulei hidraulic (Pagină 32)
- Asigurai-vă că temperatura este mai mare de -6,7°C înainte de a utiliza maina, altfel pompa principală de traciune poate fi deteriorată.

Verificarea sistemului de blocare

⚠ AVERTISMENT

În cazul în care comutatoarele de blocare de sigurană sunt deconectate sau deteriorate, maina poate porni neateptat i cauza vătămări corporale.

- **Nu modificai comutatoarele de blocare.**
- **Verificai comutatoarele de blocare în fiecare zi i înlocuii comutatoarele deteriorate înainte de a utiliza maina.**

Obiectivul sistemului de blocare este de a preveni pornirea motorului, cu excepia cazului în care pedala de traciune este în poziia NEUTRĂ. De asemenea, motorul trebuie să se oprească dacă pedala de traciune este deplasată fie în faă, fie în spate, fără un operator aezat pe scaun.

Important: **Dacă unitatea de traciune este echipată fie cu setul sistem hidraulic posterior cu acţionare de la distanţă, model 08781, fie cu setul comutator hidraulic, model 08783, există condiii suplimentare de blocare:**

Maina nu pornete atunci când comutatorul pentru sistemul hidraulic cu comandă de la distană este în poziia pornit.

Dacă maina funcionează cu comutatorul hidraulic în poziia pornit, se oprete atunci când operatorul părăsete scaunul.

1. Poziionai maina într-o zonă cu deschidere largă, fără reziduuri i trecători. Oprii motorul.
2. Aezai-vă pe scaun i acionai frâna de parcare.
3. Apăsai pedala de traciune în faă i în spate în timp ce încercai să pornii motorul.

   Notă: Dacă motorul pornete, poate exista o defeciune a sistemului de blocare. Reparai-l imediat.

   Dacă motorul nu pornete, sistemul funcionează corect.
4. Rămâi aezat pe scaun, cu pedala de traciune în poziia NEUTRĂ i frâna de parcare acionată i pornii motorul.
5. Ridicai-vă de pe scaun i apăsai încet pedala de traciune.

   Notă: Motorul trebuie să se oprească în 1 - 3 secunde. Remediai problema dacă sistemul nu funcionează corect.

În timpul utilizării

Notă: Determinaţi partea stângă şi dreaptă a maşinii din poziţia de operare normală.

Sigurana generală

- Proprietarul/operatorul poate preveni i este responsabil pentru accidentele care pot cauza vătămări corporale sau pagube materiale.
- Purtai îmbrăcăminte adecvată, inclusiv protecie pentru ochi; protecie substanială pentru picioare, anti-alunecare; pantaloni lungi i protecie pentru auz. Strângei la spate părul lung i nu purtai bijuterii.
- Nu operaţi maşina dacă suntei bolnav, obosit sau sub influena alcoolului sau a drogurilor.
- Nu transportai niciodată pasageri cu maina i inei trecătorii i animalele de companie departe de mină în timpul funcionării.
- Utilizai maina doar în condiii bune de vizibilitate i ferii-vă de gropi i pericole ascunse.
- Evitai lucrul pe iarba umedă. Traciunea redusă poate cauza alunecarea mainii.
- Înainte de a porni motorul, asigurai-vă că toate dispozitivele de acionare sunt în poziia neutră, frâna de parcare este acionată i că vă aflai în poziia de operare.
- Privii în spate i în jos înainte de a conduce maina în mararier, pentru a vă asigura că este liberă calea.
- Apropiai-vă cu atenie de curbele fără vizibilitate, tufiuri, copaci sau alte obiecte care vă pot afecta vizibilitatea.
- Nu utilizai maina în apropierea pantelor abrupte, anurilor sau terasamentelor. Maina se poate răsturna brusc dacă o roată trece peste o margine sau dacă marginea cedează.
- Oprii maina i verificai dispozitivul de ataare după ce ai lovit un obiect sau dacă există vibraii anormale în mină. Efectuai reparaiile necesare înainte de a o utiliza din nou.
- Când conducei maina, încetinii i virai, traversai drumurile i trotuarele cu mare atenie. Acordai întotdeauna dreptul de trecere.
- Nu pornii niciodată un motor într-o zonă în care gazele de eapament rămân într-un spaiu închis.
- Nu lăsai o mină pornită nesupravegheată.
- Înainte de a părăsi poziţia de operare, efectuai următoarele:
  - Parcai maşina pe o suprafaă plană.
  - Coborâi dispozitivele de ataare.
  - Cuplai frâna de parcare.
  - Opriţi motorul şi scoateţi cheia.
  - Ateptai până ce toate piesele mobile se opresc.
- Nu utilizaţi maşina dacă există riscul unor descărcări electrice.
- Nu utilizaţi maşina ca vehiculul tractor.
- Când este necesar, umezii suprafeele înainte de întreinere, pentru a minimiza crearea de praf.
- Utilizai doar accesorii, dispozitive de ataare i piese de schimb aprobate de Toro.

Sigurana în pantă

- Stabilii-vă propriile proceduri i reguli pentru lucrul pe pante. Aceste proceduri trebuie să includă evaluarea locului pentru a stabili ce suprafee înclinate sunt sigure pentru utilizarea mainii. Dai dovadă de sim practic i o judecată bună atunci când realizai această evaluare.
- Pantele reprezintă un risc major de accidente legate de pierderea controlului i răsturnare, care pot cauza vătămări grave sau decesul. Operatorul este responsabil pentru utilizarea în siguranţă pe pante. Utilizarea mainii pe o pantă necesită atenie suplimentară.
- Operai maina la o viteză mai mică atunci când vă aflai pe o pantă.
- Dacă nu vă simii confortabil să utilizai maina pe o pantă, nu o facei.
- Avei grijă la gropi, anuri, denivelări, pietre sau alte obiecte ascunse. Terenul denivelat poate cauza răsturnarea mainii. Iarba înaltă poate ascunde obstacole.
- Optai pentru o viteză redusă de deplasare, astfel încât să nu fii nevoit să vă oprii sau să schimbai treapta în timp ce vă aflai pe o pantă.
- Maina se poate răsturna înainte ca anvelopele să-i piardă traciunea.
- Evitai utilizarea mainii pe iarbă umedă. Anvelopele îi pot pierde traciunea, chiar dacă frânele sunt disponibile i funcionale.
- Evitai pornirea, oprirea sau virarea mainii în pantă.
- La deplasarea pe pante, efectuai manevrele uor i treptat. Nu schimbai brusc viteza sau direcia de deplasare a mainii.
- Nu utilizai maina în apropierea pantelor abrupte, anurilor, terasamentelor sau a cursurilor de apă. Maina se poate răsturna brusc dacă o roată trece peste margine sau marginea cedează. Stabilii o distanţă sigură între mină i orice sursă de pericol (2 x lăţimea mainii).

Pornirea i oprirea motorului

1. Eliberai pedala de traciune, asigurai-vă că pedala este în poziia NEUTRĂ i acionai frâna de parcare.
2. Împingei maneta de oc în faă, în poziia PORNIT (când pornii un motor rece) i maneta de acceleraie în poziia de deplasare LENTĂ.

   Important: **Când utilizai maina la temperaturi mai mici de 0°C, lăsai-o să se încălzească înainte de a o opera. Acest lucru previne deteriorarea sistemului hidrostatic i a buclei de traciune.**

   Nu utilizai maina la temperaturi mai mici de -6,7°C, deoarece poate fi deteriorată pompa principală de traciune.
3. Introduceţi cheia în contact şi rotiţi-o în sensul acelor de ceasornic pentru a porni motorul. Eliberai cheia atunci când pornete motorul.

   Notă: Reglai ocul pentru a menine motorul în funciune fără probleme.

   Important: **Pentru a preveni supraîncălzirea demarorului, nu-l acionai mai mult de 10 secunde. După 10 secunde de pornire continuă, ateptai 60 de secunde înainte de a cupla din nou demarorul.**
4. Pentru a opri motorul, deplasai maneta de acceleraie în poziia de deplasare LENTĂ i rotii cheia de contact în poziia OPRIRE.

   Notă: Scoatei cheia din contact pentru a preveni pornirea accidentală.
5. Înainte de a depozita maina, închidei ventilul de închidere combustibil.

⚠ AVERTISMENT

Verificarea mainii în timp ce motorul funcionează poate cauza vătămări.

Oprii motorul i ateptai ca toate piesele în micare să se oprească înainte de a verifica dacă există scurgeri de ulei, piese slăbite i alte defeciuni.

Efectuarea rodajului mainii

Pentru ca motoarele noi să dezvolte puterea maximă, este nevoie să treacă o anumită perioadă de timp. Sistemele de propulsie au un nivel de frecare mai mare atunci când sunt noi, solicitând motorul suplimentar.

Asigurai o perioadă de rodaj, constituită din primele 8 ore de funcionare.

Deoarece primele ore de funcionare sunt eseniale pentru fiabilitatea viitoare a mainii, monitorizai îndeaproape funciile i performana, astfel încât să putei observa i corecta dificultăile minore, care ar putea cauza probleme majore. Verificai frecvent maina în timpul perioadei de rodaj, pentru a descoperi eventualele semne de scurgeri de ulei, elementele de fixare slăbite sau orice altă defeciune.

Familiarizarea cu maina

Consultai *Manualul utilizatorului* dispozitivului de ataare pentru instrucţiunile specifice privind utilizarea acestuia.

Exersai conducerea mainii, deoarece caracteristicile sale de funcionare sunt diferite faă de cele ale altor vehicule utilitare. Două aspecte care trebuie luate în considerare atunci când operai vehiculul sunt viteza transmisiei i turaia motorului.

Pentru a menine turaia motorului constantă, apăsai pedala de traciune încet. Acest lucru permite motorului să ină pasul cu viteza de deplasare a vehiculului. În schimb, apăsarea rapidă a pedalei de traciune reduce turaia motorului; ca urmare, nu va fi disponibil un cuplu suficient pentru a deplasa vehiculul. Prin urmare, pentru a transfera puterea maximă roilor, deplasai maneta de acceleraie în poziia de deplasare RAPIDĂ i apăsai uor pedala de traciune. Prin comparaie, viteza maximă de deplasare fără încărcătură este atinsă atunci când maneta de acceleraie este în poziia de deplasare RAPIDĂ i pedala de traciune este apăsată lent, dar complet. Meninei întotdeauna turaia motorului suficient de mare pentru a furniza roilor un cuplu maxim.

⚠ AVERTISMENT

Operarea mainii necesită atenie, pentru a preveni răsturnarea sau pierderea controlului.

- **Fii atent atunci când intrai sau ieii din capcanele de nisip.**
- **Avei grijă extremă în apropiere de anuri, cursuri de apă sau de alte pericole.**
- **Fii precaut când utilizai maina pe o pantă abruptă.**
- **Reducei viteza când efectuai viraje strânse sau când virai pe teren în pantă.**
- **Evitai opririle i pornirile brute.**
- **Nu trecei de la deplasarea în mararier la deplasarea în faă fără să vă oprii mai întâi complet.**

Notă: Dacă adaptorul dispozitivului de ataare se blochează în adaptorul unităii de traciune, introducei un levier sau o urubelniă în fanta pentru levier pentru a decupla piesele (Figura 16).

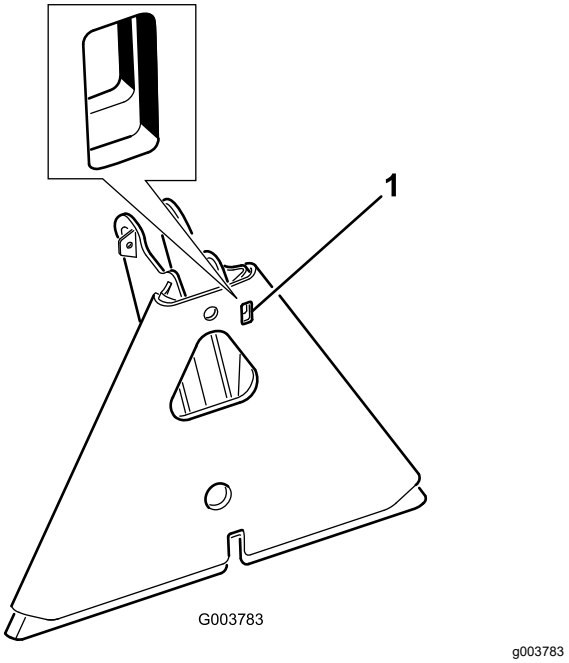

Figura 16

1. Fantă pentru levier

După utilizare

Sigurana după utilizare

- Parcai maşina pe o suprafaţă plană; acionai frâna de parcare; oprii motorul; scoatei cheia de contact i ateptai oprirea tuturor pieselor mobile înainte de a părăsi maina.
- Curăai iarba i reziduurile de pe toba de eşapament i compartimentul motorului pentru a ajuta la prevenirea incendiilor. Curăai scurgerile de ulei sau combustibil.
- Înainte de depozitarea mainii în orice spaiu, lăsai motorul să se răcească.
- Oprii alimentarea cu combustibil înainte de depozitarea sau transportul mainii.
- Nu depozitai niciodată maina sau recipientul cu combustibil într-o zonă cu o flacără deschisă, scântei sau o lampă martor, precum cea pe un boiler sau alte dispozitive electrice.
- Meninei toate componentele mainii în stare bună de funcionare i bine fixate.
- Înlocuii toate autocolantele deteriorate sau lipsă.

Tractarea mainii

În caz de urgenă, putei tracta maina pe o distană scurtă. Cu toate acestea, nu recomandăm acest lucru ca procedură standard.

Important: **Nu tractai maina cu o viteză mai mare de 1,6 km/h, deoarece poate avea loc deteriorarea sistemului de propulsie. Dacă trebuie să transportai maina pe o distană mai mare de 50 m, transportai-o pe un camion sau o remorcă. Anvelopele se pot bloca dacă tractai maina prea repede. Dacă are loc acest lucru, oprii tractarea mainii i ateptai să se stabilizeze presiunea circuitului de traciune înainte de a relua tractarea la o viteză mai mică.**

Transportul mainii

- Utilizai rampe de lăime completă pentru a încărca maina pe o remorcă sau un camion.
- Fixai maina în sigurană.

Întreţinere

Notă: Pentru a obine o schemă electrică sau o schemă hidraulică pentru maina dumneavoastră, vizitai www.Toro.com.

Sigurană în timpul întreinerii

- Înainte de a regla, curăa, repara sau a părăsi maina, procedai în felul următor:
  - Parcai maşina pe o suprafaă uniformă.
  - Deplasai maneta de acceleraie în poziia de turaie scăzută-ralanti.
  - Coborâi dispozitivul de ataare.
  - Asigurai-vă că traciunea este în poziia neutră.
  - Cuplai frâna de parcare.
  - Opriţi motorul şi scoateţi cheia.
  - Ateptai până ce toate piesele mobile se opresc.
  - Lăsai componentele mainii să se răcească înainte de a realiza lucrările de întreinere.
- Dacă este posibil, nu efectuai lucrări de întreinere cu motorul în funciune. Păstrai distana faă de componentele în micare.
- Utilizai suporturi tip capră pentru susinerea mainii, dacă este cazul.
- Depresurizai cu grijă componentele cu energie stocată.

Program(e) de întreţinere recomandat(e)

Interval de întreţinere şi service	Procedură de întreţinere
După primele 8 ore	• Strângei prezoanele.
Înainte de fiecare folosinţă sau zilnic	• Verificai sistemul de blocare de sigurană. • Verificaţi nivelul uleiului de motor. • Verificaţi presiunea din anvelope. • Verificai starea liniilor i furtunurilor hidraulice. • Verificai nivelul de ulei hidraulic.
După fiecare folosinţă	• Curăai i verificai maina.
La intervale de 25 de ore	• Verificai conexiunile cablului i nivelul lichidului bateriei.
La intervale de 100 de ore	• Lubrifiai maina. • Înlocuii uleiul de motor i filtrul (mai frecvent în condiţii de mediu cu multă murdărie sau praf). • Înlocuii bujiile. • Strângei prezoanele.
La intervale de 200 de ore	• Efectuai lucrări de service pentru filtrul de aer (mai curând în condiţii de mediu cu multă murdărie sau praf). • Înlocuii filtrul de aer.
La intervale de 500 de ore	• Înlocuii filtrul de combustibil. • Înlocuii filtrul pentru recipientul din carbon. • Curăai răcitorul de ulei. • Verificai turaia motorului (la ralanti i la accelerare maximă). Pentru service, contactaţi dealerul autorizat Toro.
La intervale de 800 de ore	• Dacă nu utilizai uleiul hidraulic recomandat sau ai umplut vreodată rezervorul cu un ulei alternativ, schimbai filtrul hidraulic. • Dacă nu utilizai uleiul hidraulic recomandat sau ai umplut vreodată rezervorul cu un ulei alternativ, schimbai uleiul hidraulic. • Efectuai decarbonatarea camerei de ardere. Pentru service, contactaţi dealerul autorizat Toro. • Reglai supapele i strângei uruburile. Pentru service, contactaţi dealerul autorizat Toro. • Golii i curăai rezervorul de combustibil.

Interval de întreţinere şi service	Procedură de întreţinere
La intervale de 1.000 de ore	• Dacă utilizai uleiul hidraulic recomandat, schimbai filtrul hidraulic.
La intervale de 1.500 de ore	• Înlocuii furtunurile în micare. • Înlocuii comutatoarele de neutru i de blocare a scaunului.
La intervale de 2.000 de ore	• Dacă utilizai uleiul hidraulic recomandat, schimbai uleiul hidraulic.

Important: **Consultai manualul operatorului motorului pentru proceduri suplimentare de întreinere.**

Listă de verificare pentru întreinerea zilnică

Copiai această pagină pentru utilizare de rutină.

Verificări de întreinere	Pentru săptămâna:						
	Luni	Mari	Miercuri	Joi	Vineri	Sâmbătă	Duminică
Verificai funcionarea sistemului de blocare de sigurană.							
Verificai funcionarea sistemului de direcie.							
Verificai nivelul de combustibil.							
Verificai nivelul de ulei de motor.							
Verificai starea filtrului de aer.							
Curăai nervurile de răcire ale motorului.							
Verificai zgomotele neobinuite ale motorului.							
Verificai zgomotele neobinuite de funcionare.							
Verificai nivelul de ulei hidraulic.							
Verificai dacă furtunurile hidraulice sunt deteriorate.							
Verificai dacă există scurgeri de lichide.							
Verificaţi presiunea din anvelope.							
Verificai funcionarea instrumentelor.							
Retuai vopseaua deteriorată.							

Notare pentru zonele de interes		
Verificare efectuată de către:		
Element	Dată	Informaii

Proceduri permanente

Notă: Determinaţi partea stângă şi dreaptă a maşinii din poziţia de operare normală.

⚠ AVERTISMENT

Dacă lăsai cheia în contact, cineva poate porni în mod accidental motorul i vă poate răni pe dumneavoastră sau ali trecători.

Scoatei cheia din contact înainte de a efectua orice lucrare de întreinere.

Important: **Elementele de fixare de pe capacele acestei maini sunt proiectate să rămână pe capace după îndepărtare. Slăbii toate elementele de fixare de pe fiecare capac cu câteva rotiri, astfel încât capacul să fie slăbit, dar încă ataat, apoi revenii i slăbii-le până când se eliberează capacul. Acest lucru împiedică îndepărtarea din greeală a uruburilor de la elementele de fixare.**

Ridicarea mainii

⚠ ATENŢIE

Cricurile mecanice sau hidraulice pot să nu susină maina i să cauzeze vătămări corporale grave.

Folosii suporturi tip capră pentru susinerea mainii.

Punctele de ridicare sunt:

- În partea stângă sau în partea dreaptă - sub motorul roii spate sau sub cadru (Figura 17).

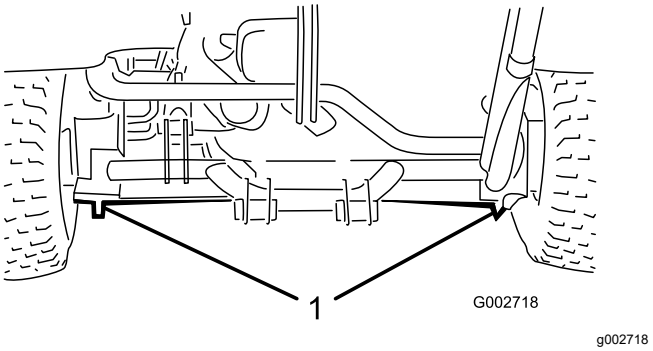

Figura 17

1. Puncte de ridicare spate

- Faă - sub cadru, în spatele roii faă (Figura 18).

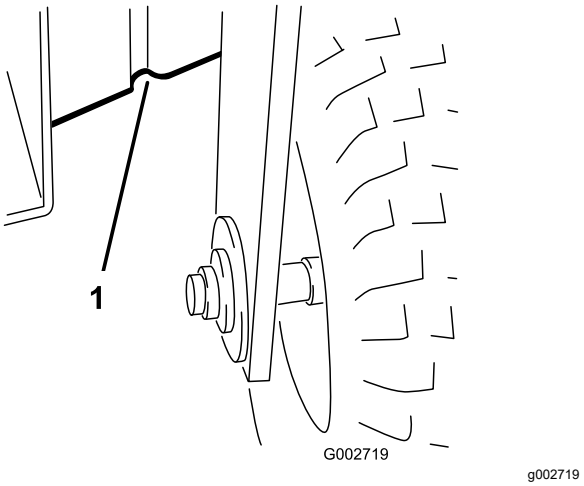

Figura 18

1. Puncte de ridicare frontale

Lubrifiere

Lubrifierea mainii

Interval de service: La intervale de 100 de ore

Lubrifiai fitingurile de lubrifiere cu lubrifiant cu litiu nr. 2.

1. tergei fitingul de lubrifiere, astfel încât corpurile străine să nu poată să pătrundă în rulment sau bucă.
2. Pompai lubrifiant în rulment sau bucă.
3. tergei excesul de lubrifiant.
4. Lubrifiai următorii rulmeni i buce:
   - 1 rulment roată faă (Figura 19).

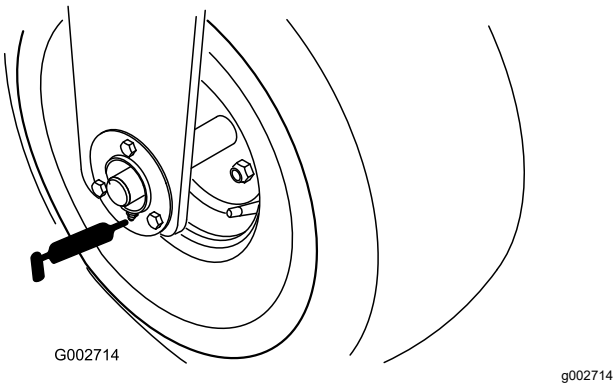

Figura 19

   - 1 rulment de pivotare pedală de traciune (Figura 20).

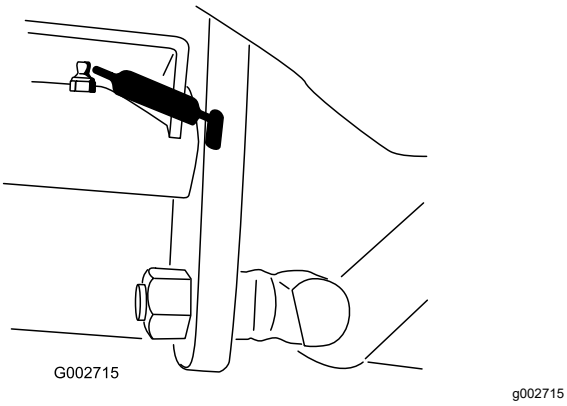

Figura 20

   - 5 rulmeni de cuplare spate (Figura 21).

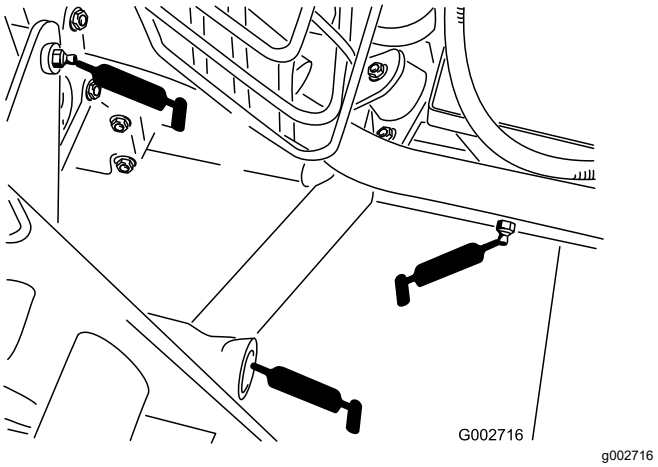

Figura 21

Sunt ilustrate fitingurile de lubrifiere din partea stângă i din centru

   - 1 rulment de pivotare coloană de direcie (Figura 22).

     Notă: Fitingul de pe pivotul de direcie necesită un adaptor de duză pentru pistolul de lubrifiere. Nr. de comandă piesă Toro 107-1998 de la un distribuitor autorizat Toro.

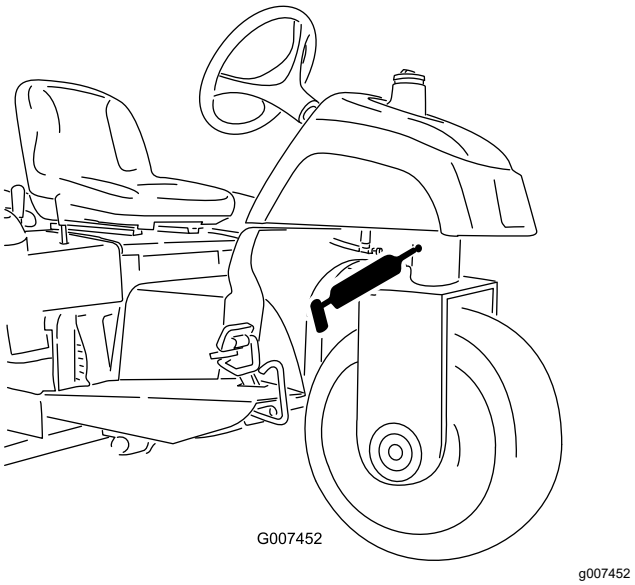

Figura 22

   - 1 rulment capăt tijă cilindru de direcie - doar modelul 08705 (Figura 23).

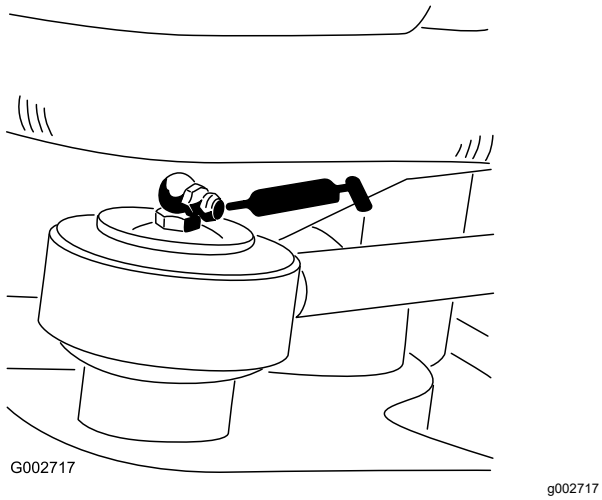

Figura 23

Întreţinere motor

Măsuri de sigurană pentru motor

- Oprii motorul înainte de a verifica uleiul sau de a adăuga ulei în carter.
- Nu modificai viteza regulatorului motorului i nu supraturai motorul.

Specificaie ulei de motor

Utilizai ulei de motor de înaltă calitate, care îndeplinete următoarele specificaii:

Nivel clasificare API: SJ sau superior

Vâscozitate ulei: SAE 30 - peste 4°C

Verificarea nivelului uleiului de motor

Interval de service: Înainte de fiecare folosinţă sau zilnic

Motorul este livrat cu ulei în carter; totui, trebuie să verificai nivelul uleiului înainte i după prima pornire a motorului.

Notă: Verificai uleiul atunci când motorul este rece.

Important: **Dacă umplei excesiv sau insuficient cu ulei carterul motorului i pornii motorul, îl putei deteriora.**

1. Parcai maşina pe o suprafaţă plană, acionai frâna de parcare, oprii motorul, scoatei cheia de contact i ateptai oprirea tuturor pieselor mobile înainte de a părăsi poziia de operare.
2. Pivotai scaunul în faă.
3. Pentru a ine murdăria, iarba tăiată etc. departe de motor, curăai zona din jurul buonul rezervorului de ulei i al jojei înainte de a o scoate (Figura 24).
4. Scoatei joja (Figura 24) i tergei-o cu o lavetă curată.

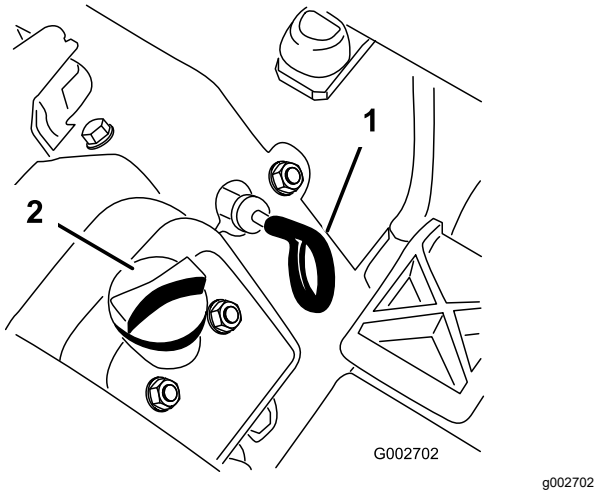

Figura 24

1. Jojă
2. Buon rezervor ulei

5. Introducei joja în tub i asigurai-vă că este introdusă complet. Scoateţi joja din tub şi verificaţi nivelul uleiului. Dacă nivelul uleiului este scăzut, scoatei capacul buonului de la capacul valvei i adăugai o cantitate suficientă de ulei specificat pentru a ridica nivelul până la marcajul Full (Plin) de pe jojă (Figura 25).

   Important: **Avei grijă ca nivelul uleiului să se încadreze între marcajul superior i cel inferior de pe jojă. Dacă adăugai o cantitate prea mare sau prea mică de ulei de motor, putei deteriora motorul în timpul utilizării.**

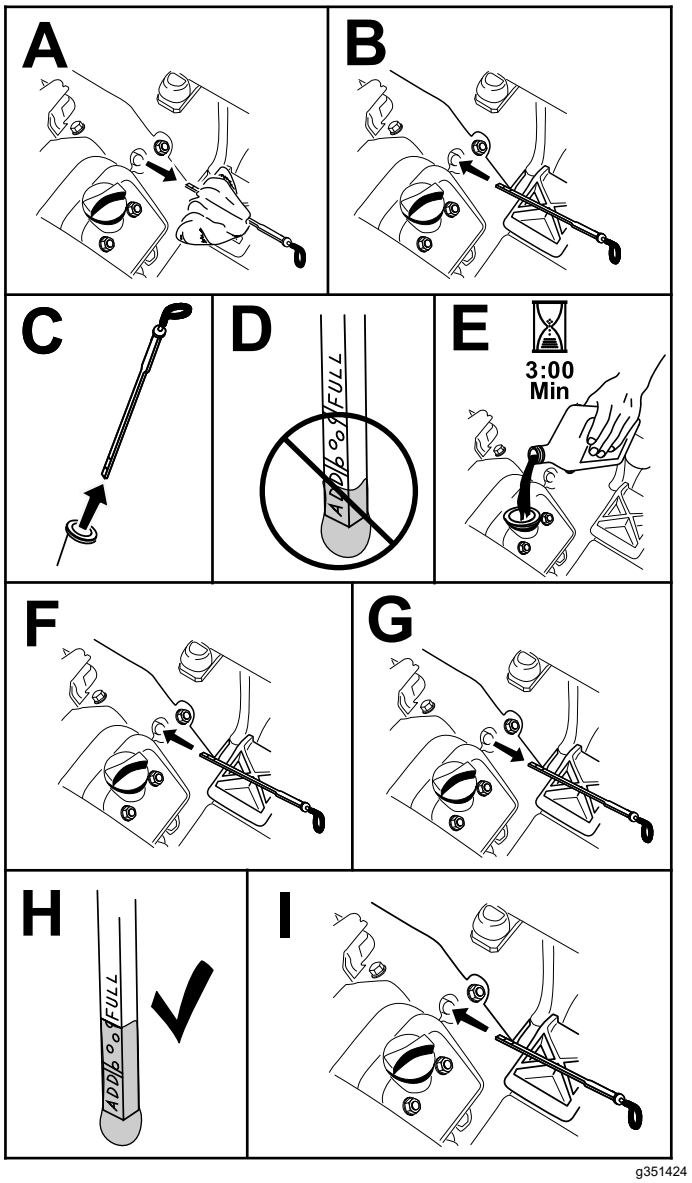

Figura 25

6. Instalai joja ferm.

   Important: **Trebuie ca joja să fie fixată corespunzător în tub pentru a etana corect carterul motorului. Neetanarea carterului poate cauza deteriorarea motorului.**

7. Pivotai scaunul în jos.

Înlocuirea uleiul de motor i a filtrului

Interval de service: La intervale de 100 de ore (mai frecvent în condiţii de mediu cu multă murdărie sau praf).

Capacitate carter: aproximativ 1,66 l, cu filtru.

1. Parcai maşina pe o suprafaţă plană, oprii motorul, acionai frâna de parcare i scoatei cheia.

2. Scoatei buonul de golire (Figura 26) i lăsai uleiul să curgă într-o tavă de golire. Atunci când uleiul nu mai curge, montai buonul de golire.

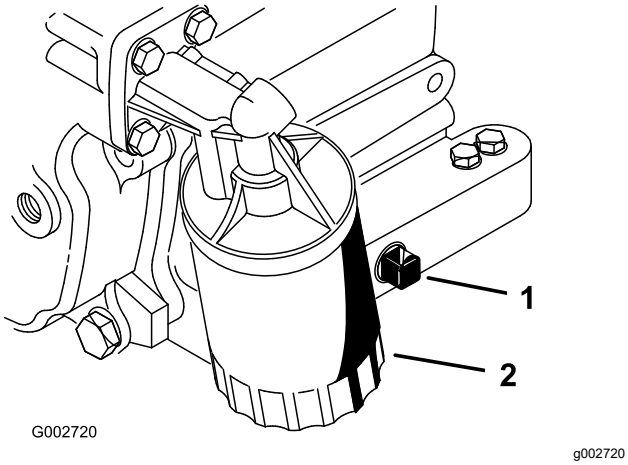

Figura 26

1. Buşon de golire
2. Filtru de ulei

3. Demontai filtrul de ulei (Figura 26).
4. Aplicai un strat subire de ulei curat pe garnitura filtrului nou.
5. Înurubai filtrul cu mâna până când garnitura intră în contact cu adaptorul filtrului; apoi strângei cu încă ½ - ¾ tură.

   Important: **Nu strângeţi excesiv filtrul.**
6. Adăugaţi uleiul specificat în carter; consultai Specificaie ulei de motor (Pagină 23).
7. Eliminai uleiul uzat în mod corespunzător.

Lucrări de service pentru filtrul de aer

Interval de service: La intervale de 200 de ore

- Verificai dacă există deteriorări ale filtrului de aer care ar putea cauza o scurgere de aer. Înlocuii eventualele componente deteriorate. Verificai întregul sistem de admisie pentru a descoperi eventuale scurgeri, deteriorări sau cleme de furtun slăbite.
- Nu schimbai filtrul de aer înainte de a fi necesar; acest lucru doar mărete posibilitatea de pătrundere a murdăriei în motor atunci când scoatei filtrul.
- Asigurai-vă de amplasarea corectă a capacului i de faptul că etanează perfect corpul filtrului de aer.

Înlocuirea filtrului de aer

Interval de service: La intervale de 200 de ore

1. Eliberai elementele care fixează capacul filtrului de aer pe corpul acestuia (Figura 27).

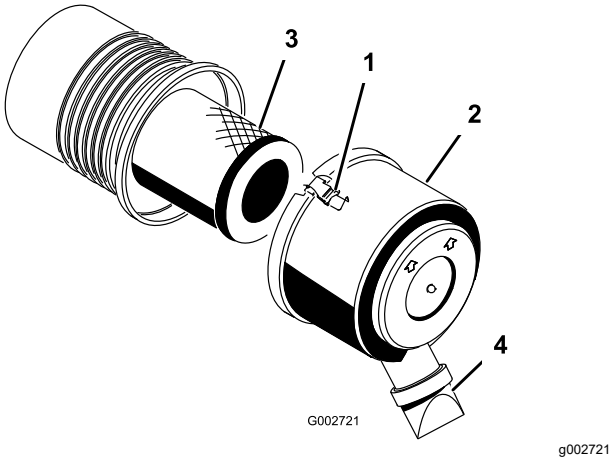

Figura 27

1. Element de fixare
2. Capac anti-praf
3. Filtru de aer
4. Orificiu pentru eliminarea murdăriei

2. Îndepărtai capacul filtrului de aer de pe corpul acestuia.
3. Înainte de a îndepărta filtrul, utilizai aer de joasă presiune (2,8 bar, curat i uscat) pentru a ajuta la îndepărtarea acumulărilor mari de reziduuri dintre exteriorul filtrului primar i recipient.

   Important: **Evitai utilizarea aerului de înaltă presiune, care ar putea fora murdăria să treacă prin filtru în zona de admisie. Acest proces de curăare previne pătrunderea reziduurilor în zona de admisie atunci când este îndepărtat filtrul primar.**
4. Îndepărtai i înlocuii filtrul.

   Notă: Verificai noul filtru pentru a descoperi eventuale deteriorări din timpul transportului, verificând partea exterioară a etanării filtrului i corpului acestuia. Nu utilizai un produs deteriorat. Introducei noul filtru, presând pe marginea exterioară a acestuia pentru a-l amplasa în recipient. Nu presai la nivelul centrului flexibil al filtrului.

   Notă: Curăarea produsului uzat nu este recomandată, din cauza posibilităii de a deteriora mediul filtrant.
5. Curăai orificiul pentru eliminarea murdăriei de pe capacul detaabil.
6. Îndepărtai valva de ieire din cauciuc de la capac, curăai cavitatea i înlocuii valva de ieire.
7. Montai capacul, orientând valva de ieire din cauciuc în jos, într-o poziie aproximativ între cea corespunzătoare orei 5 i orei 7 când este privită de la extremitate.
8. Fixai elementele de fixare.

Înlocuirea bujiilor

Interval de service: La intervale de 100 de ore

Tip: Champion RC14YC (sau echivalent)

Distană: 0,76 mm

Notă: Bujiile durează de obicei mult timp; cu toate acestea, trebuie să le îndepărtai i să le verificai ori de câte ori motorul funcionează defectuos.

1. Curăai zona din jurul fiecărei bujii, astfel încât să nu cadă corpuri străine în cilindru atunci când este scoasă bujia.
2. Scoatei cablurile bujiilor de la bujii i îndepărtai bujiile de la chiulasă.
3. Verificai starea electrodului lateral, a electrodului central i a izolatorului, pentru a vă asigura că nu sunt deteriorate.

   Important: **Înlocuiţi orice bujie fisurată, defectă, murdară sau care nu funcionează corespunzător. Nu lefuii, răzuii sau curăai electrozii folosind o perie de sârmă, deoarece pilitura provenită de la bujie poate cădea în cilindru i poate deteriora motorul.**
4. Lăsai o distană de 0,76 mm între electrodul central i electrozii laterali; consultai Figura 28. Montai bujia cu distanare corectă cu garnitura de etanare i strângei bujia la un cuplu de 23 Nm. Dacă nu utilizai o cheie dinamometrică, strângei bujia ferm.

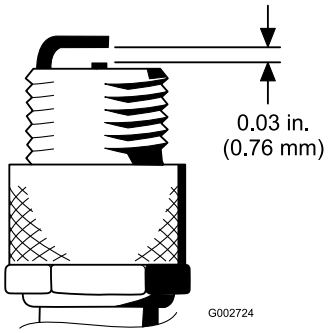

g002724

Figura 28

Întreţinerea sistemului de carburant

Înlocuirea filtrului de combustibil

Interval de service: La intervale de 500 de ore

În conducta de combustibil este integrat un filtru în linie. Utilizai următoarea procedură atunci când este necesară înlocuirea:

1. Închidei ventilul de închidere combustibil, slăbii clema furtunului de pe partea dinspre carburator a filtrului i îndepărtai conducta de combustibil de la filtru (Figura 29).

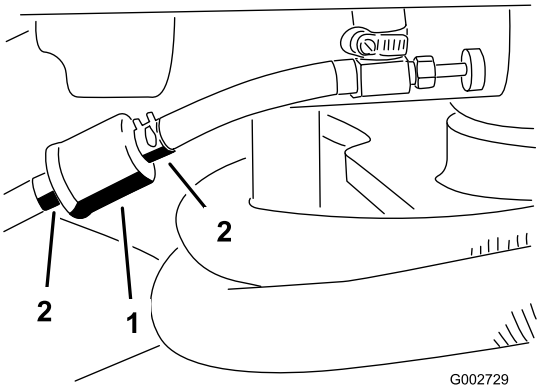

g002729

Figura 29

1. Filtru de combustibil
2. Cleme pentru furtun

2. Aezai o tavă de golire sub filtru, slăbii clema de furtun rămasă i îndepărtai filtrul.
3. Montai noul filtru cu săgeata de pe corpul filtrului îndreptată în sens opus faă de rezervorul de combustibil (spre carburator).
4. Glisai clemele pentru furtun pe ambele capete ale conductelor de combustibil.
5. Împingeţi conductele de combustibil pe filtrul de combustibil şi fixaţi-le cu cleme pentru furtun.

   Notă: Asigurai-vă că săgeata de pe partea laterală a filtrului este îndreptată către carburator.

Înlocuirea filtrului pentru recipientul din carbon

Interval de service: La intervale de 500 de ore

1. Ridicai anvelopa din spate dreapta de pe sol i sprijinii maina cu suporturi tip capră.
2. Scoatei cele 4 prezoane care fixează roata pe butuc i îndepărtai roata i anvelopa (Figura 30).

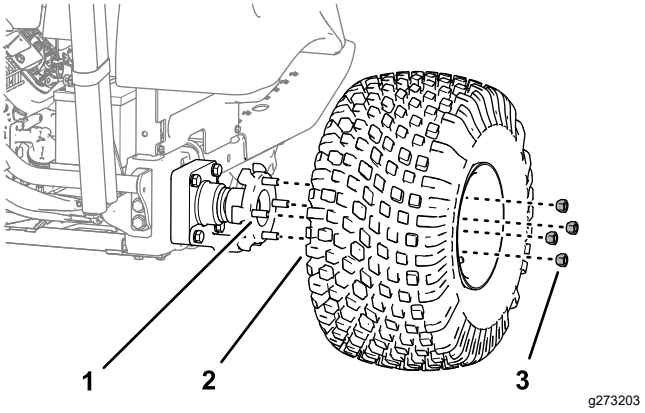

Figura 30

1. tift (butuc roată)
2. Anvelopă i jantă
3. Prezoane

3. Îndepărtai cele 4 uruburi cu guler (¼ × ⅝") care fixează suportul de roată pe cadrul mainii (Figura 31).

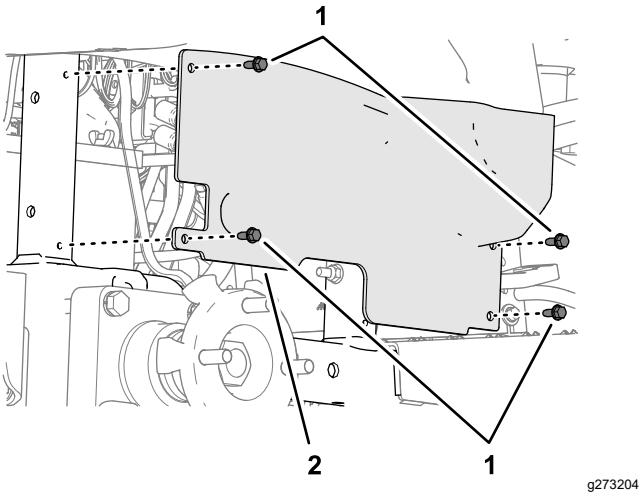

Figura 31

1. uruburi cu guler (¼ × ⅝")
2. Suport de roată

4. De la marginea de jos, interioară a consolei, tragei filtrul pentru recipientul din carbon spre spate i în afara furtunului de la capătul recipientului din carbon (Figura 32).

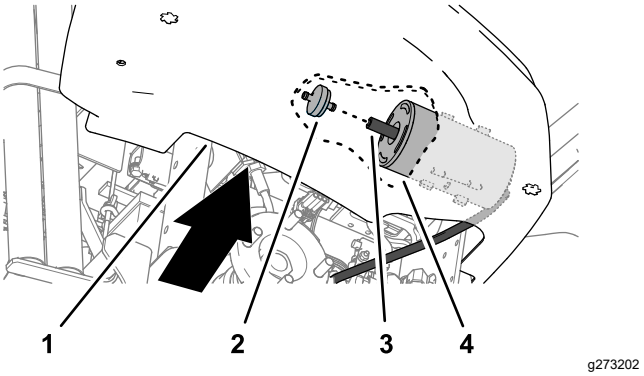

Figura 32

1. Consolă
2. Filtru recipient din carbon
3. Furtun
4. Recipient din carbon

5. Introducei un nou filtru pentru recipientul din carbon în furtunul de la capătul recipientului din carbon (Figura 32).
6. Aliniai orificiile din suportul de roată cu cadrul mainii (Figura 31) i fixai suportul la cadru cu cele 4 uruburi cu guler (¼ × ⅝") pe care le-ai îndepărtat la pasul 3.
7. Asamblai anvelopa i janta în tifturile butucului de roată (Figura 30) cu cele 4 prezoane pe care le-ai îndepărtat la pasul 2 i strângei prezoanele manual.
8. Îndepărtai suportul tip capră i coborâi maina pe sol.
9. Strângei prezoanele la cuplul indicat; consultai Strângerea prezoanelor (Pagină 29).

Întreţinerea sistemului electric

Sigurană privind sistemul electric

- Deconectai bateria înainte de repararea mainii. Deconectai întâi borna negativă, apoi borna pozitivă. Conectai întâi borna pozitivă, apoi borna negativă.
- Încărcai bateria într-un spaiu deschis, bine ventilat, departe de scântei sau flăcări. Deconectai încărcătorul înainte de a conecta sau deconecta bateria. Purtai îmbrăcăminte de protecie i utilizai scule izolate.

Pornirea motorului de la o sursă externă

Dacă trebuie să pornii motorul de la o sursă externă, putei utiliza borna pozitivă alternativă (situată pe solenoidul demarorului) în locul bornei pozitive a bateriei (Figura 33).

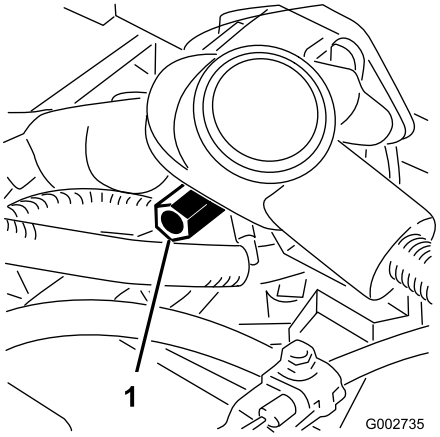

g002735

Figura 33

1. Bornă pozitivă alternativă a bateriei

Înlocuirea siguranţelor

Blocul de sigurane (Figura 34) se află sub scaun.

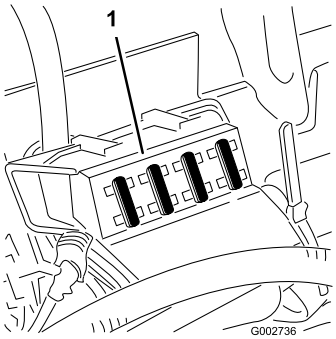

g002736

Figura 34

1. Bloc de sigurane

Întreinerea bateriei

Interval de service: La intervale de 25 de ore

Meninei nivelul corespunzător de electrolit al bateriei i meninei partea superioară a bateriei curată. Dacă maina este depozitată într-un loc în care temperaturile sunt extrem de ridicate, bateria se va descărca mai repede decât dacă ar fi depozitată într-un loc în care temperaturile sunt scăzute.

Păstrai partea superioară a bateriei curată, spălând-o periodic cu o perie înmuiată în soluie de amoniac sau bicarbonat de sodiu. Clătii suprafaa superioară cu apă după curăare. Nu îndepărtai capacul de umplere în timpul curăării.

Cablurile bateriei trebuie să fie strânse pe borne pentru a asigura un contact electric bun.

Dacă apare coroziune la bornele bateriei, deconectai cablurile, mai întâi cablul negativ (-) i răzuii clemele i bornele separat. Conectai cablurile, mai întâi cablul pozitiv (+) i acoperii bornele cu vaselină.

- Verificai nivelul electrolitului la fiecare 25 de ore de funcionare sau, dacă maina este depozitată, la fiecare 30 de zile.
- Meninei nivelul din celulele cu apă distilată sau demineralizată. Nu completai celulele deasupra liniei de umplere.

Întreţinerea sistemului de angrenaj

Verificarea presiunii din anvelope

Interval de service: Înainte de fiecare folosinţă sau zilnic

Verificai presiunea din anvelope înainte de a utiliza maina (Figura 35). Presiunea corectă în anvelopele frontale i posterioare este după cum urmează:

- Anvelope cu bandă de rulare: 0,7 bar

  Notă: Dacă este necesară traciune suplimentară pentru funcionarea lamei, reducei presiunea la 0,55 bar.

- Anvelope netede: 0,55 - 0,7 bar

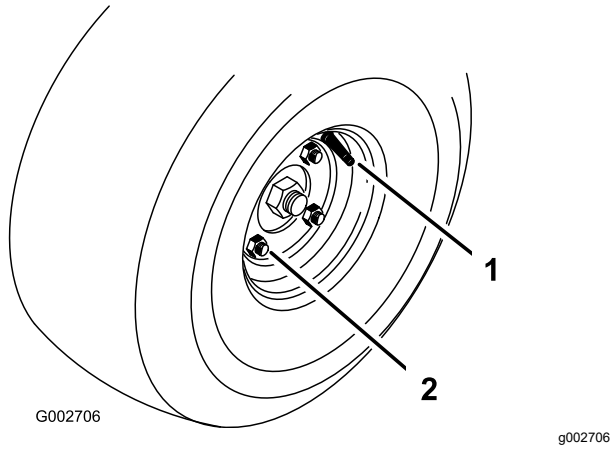

Figura 35

1. Tija supapei
2. Prezon

Strângerea prezoanelor

Interval de service: După primele 8 ore

La intervale de 100 de ore

Strângeţi prezoanele la un cuplu de 95 - 122 Nm.

Reglarea vitezei de transport

Atingerea vitezei maxime de transport

Pedala de traciune este reglată din fabrică pentru viteza maximă de transport i mararier, dar poate fi necesară o ajustare dacă pedala atinge cursa maximă înainte ca maneta pompei să atingă cursa maximă sau dacă se dorete o scădere a vitezei de transport.

Pentru a atinge viteza maximă de transport, apăsai pedala de traciune. Dacă pedala intră în contact cu opritorul (Figura 36) înainte ca maneta pompei să atingă cursa maximă, reglai-o:

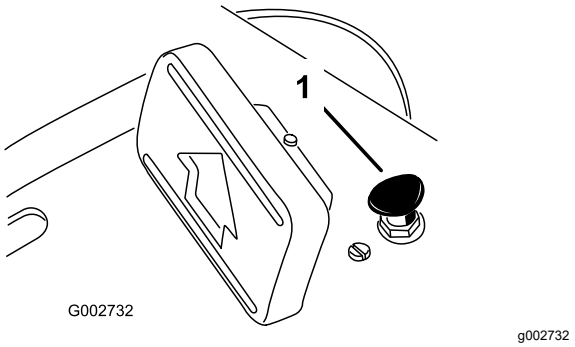

Figura 36

1. Opritor pedală

1. Parcai maşina pe o suprafaţă plană, oprii motorul, acionai frâna de parcare i scoatei cheia.
2. Slăbii piulia care fixează opritorul pedalei.
3. Strângei opritorul pedalei până când aproape atinge pedala de traciune.
4. Continuai să aplicai o foră uoară pe pedala de traciune i reglai opritorul pedalei astfel încât aproape să atingă pedala sau să se obină un spaiu de 2,5 mm între tija pedalei i opritor.
5. Strângei piuliele.

Reducerea vitezei de transport

1. Parcai maşina pe o suprafaţă plană, oprii motorul, acionai frâna de parcare i scoatei cheia.
2. Slăbii piulia care fixează opritorul pedalei.
3. Deurubai opritorul pedalei până când se atinge viteza de transport dorită.
4. Strângei piulia care fixează opritorul pedalei.

Întreţinerea sistemului de control

Reglarea manetei liftului

Reglai placa de blocare a manetei liftului (Figura 38) dacă dispozitivul de ataare nu se află în poziia flotantă corespunzătoare (urmărirea conturului solului) în timpul utilizării.

1. Parcai maşina pe o suprafaţă plană, oprii motorul, acionai frâna de parcare i blocai roile.
2. Îndepărtai cele 4 uruburi care fixează panoul de comandă pe cadru (Figura 37).

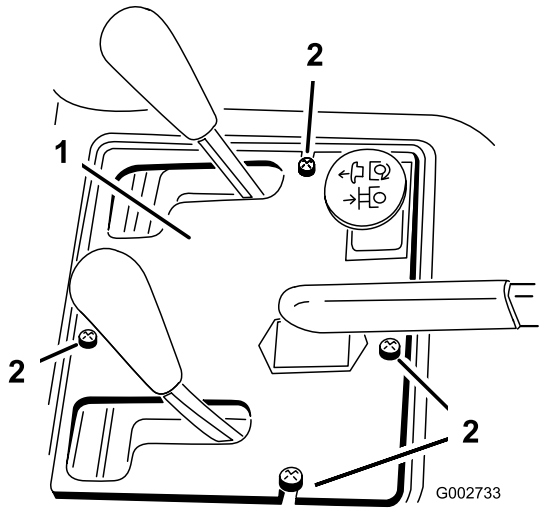

Figura 37

1. Panou de comandă
2. Şuruburi

3. Slăbii cele 2 uruburi care fixează placa de blocare pe aripă i cadru.

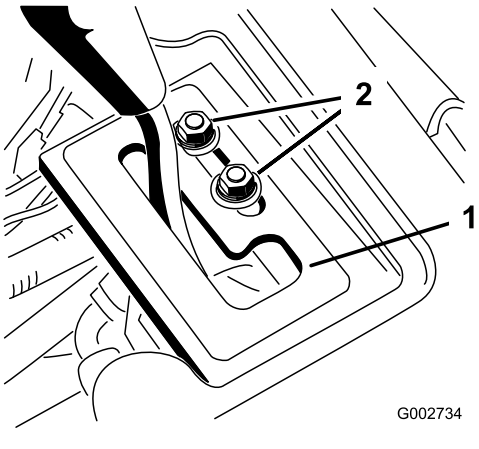

Figura 38

1. Placă de blocare
2. uruburi de montare

⚠ ATENŢIE

Pentru a putea regla placa de blocare, motorul trebuie să fie în funciune. Contactul cu componentele mobile sau cu suprafeele fierbini poate provoca vătămări corporale.

inei mâinile, picioarele, faa, i alte pări ale corpului departe de componentele rotative, toba de eapament i de alte suprafee fierbini.

4. Pornii motorul.
5. Cu motorul pornit i maneta de liftului în poziia FLOTANTĂ, glisai placa de blocare până când cilindrul de ridicare poate fi extins i retras manual.
6. Strângei ambele uruburi de montare pentru a asigura reglarea.

Întreţinerea sistemului hidraulic

Sigurană privind sistemul hidraulic

- Apelai imediat la un medic în cazul în care uleiul hidraulic intră în contact cu pielea. Uleiul care pătrunde în piele trebuie să fie eliminat chirurgical în interval de câteva ore de un medic.
- Asigurai-vă că toate furtunurile i conductele cu ulei hidraulic sunt în stare bună i toate racordurile i fitingurile hidraulice sunt etane înainte de a presuriza sistemul hidraulic.
- inei faa i alte pări ale corpului la distană de infiltraii sau duze care pulverizează ulei hidraulic sub presiune.
- Utilizai carton sau hârtie pentru a detecta scurgerile de ulei hidraulic.
- Depresurizai în sigurană sistemul hidraulic înainte de orice intervenie asupra acestuia.

Verificarea liniilor i furtunurilor hidraulice

Interval de service: Înainte de fiecare folosinţă sau zilnic

Verificai zilnic liniile i furtunurile hidraulice pentru a descoperi eventuale scurgeri, conducte răsucite, suporturi de montare slăbite, urme de uzură, fitinguri slăbite, deteriorare din cauza condiiilor meteo sau a aciunii substanelor chimice. Efectuai toate reparaiile necesare înainte de utilizare.

Specificaiile uleiului hidraulic

Rezervorul este umplut din fabrică cu ulei hidraulic de înaltă calitate. Verificai nivelul de ulei hidraulic înainte de a porni motorul pentru prima dată i zilnic după aceea; consultai Verificarea nivelului de ulei hidraulic (Pagină 32).

Ulei hidraulic recomandat: ulei hidraulic cu durată extinsă de viaă Toro PX; disponibil în containere de 19 l sau butoaie de 208 l.

Notă: O maină care utilizează uleiul de schimb recomandat necesită schimbări mai puin frecvente ale uleiului i filtrului.

Uleiuri hidraulice alternative: Dacă uleiul hidraulic cu durată extinsă de viaă Toro PX nu este disponibil, putei utiliza un alt ulei hidraulic convenional, pe bază de petrol, cu specificaii care se încadrează în intervalul prezentat pentru toate următoarele proprietăi ale produselor i care respectă standardele din industrie. Nu utilizaţi ulei sintetic. Consultai-vă cu distribuitorul de lubrifiant pentru a identifica un produs satisfăcător.

Notă: Toro nu îi asumă răspunderea pentru daunele provocate de utilizarea unor produse necorespunzătoare; prin urmare, utilizai doar produse de la producători consacrai, care garantează pentru recomandările furnizate.

Ulei hidraulic anti-uzură cu indice de vâscozitate ridicat/punct de curgere scăzut, ISO VG 46

Proprietăi produs:

Vâscozitate, ASTM D445	cSt la 40°C: 44 - 48
Indice de vâscozitate ASTM D2270	140 sau superior
Punct de curgere, ASTM D97	-37°C - -45°C
Specificaii pentru industrie:	Eaton Vickers 694 (I-286-S, M-2950-S/35VQ25 sau M-2952-S)

Notă: Multe uleiuri hidraulice sunt aproape incolore, detectarea scurgerilor fiind dificilă. Un aditiv colorant rou pentru uleiul hidraulic este disponibil în flacoane de 20 ml. Un flacon este suficient pentru 15 până la 22 litri de ulei hidraulic. Nr. piesă de comandă 44-2500 de distribuitor autorizat Toro.

Important: **Uleiul hidraulic sintetic biodegradabil Toro Premium este singurul ulei sintetic biodegradabil aprobat de Toro. Acest ulei este compatibil cu elastomerii utilizai în sistemele hidraulice Toro i este adecvat pentru o gamă largă de temperaturi. Acest ulei este compatibil cu uleiurile minerale convenionale, dar pentru biodegradabilitate i performană maximă, sistemul hidraulic trebuie spălat complet de uleiul convenional. Uleiul este disponibil la distribuitorul autorizat Toro în containere de 19 l sau butoaie de 208 l.**

Verificarea nivelului de ulei hidraulic

Interval de service: Înainte de fiecare folosinţă sau zilnic Verificai nivelul uleiului hidraulic înainte de a porni motorul pentru prima dată i după aceea în fiecare zi.

Rezervorul este umplut din fabrică cu uleiul hidraulic recomandat. Cel mai bun moment pentru a verifica uleiul hidraulic este atunci când este rece.

1. Ridicai complet toate dispozitivele de ataare hidraulice în poziia de transport.
2. Parcai maşina pe o suprafaţă plană, oprii motorul, acionai frâna de parcare i scoatei cheia.
3. Curăai zona din jurul capacului rezervorului de ulei hidraulic pentru a preveni intrarea reziduurilor în rezervor (Figura 39).

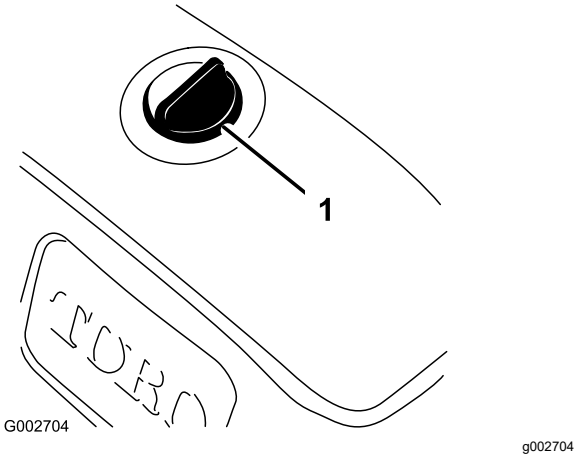

Figura 39

1. Capac rezervor de ulei hidraulic

4. Îndepărtai capacul de la rezervor.
5. Îndepărtai joja de la buon i tergei-o cu o lavetă curată.
6. Introducei joja în buon, apoi scoatei-o i verificai nivelul de ulei (Figura 40).

   Atunci când rezervorul este umplut corespunzător cu ulei hidraulic, trebuie să vedei nivelul uleiului între marcajele superior i inferior de pe jojă (zona retrasă).

   Important: **Dacă nivelul uleiului este între marcajele superior i inferior, nu este necesar ulei suplimentar.**

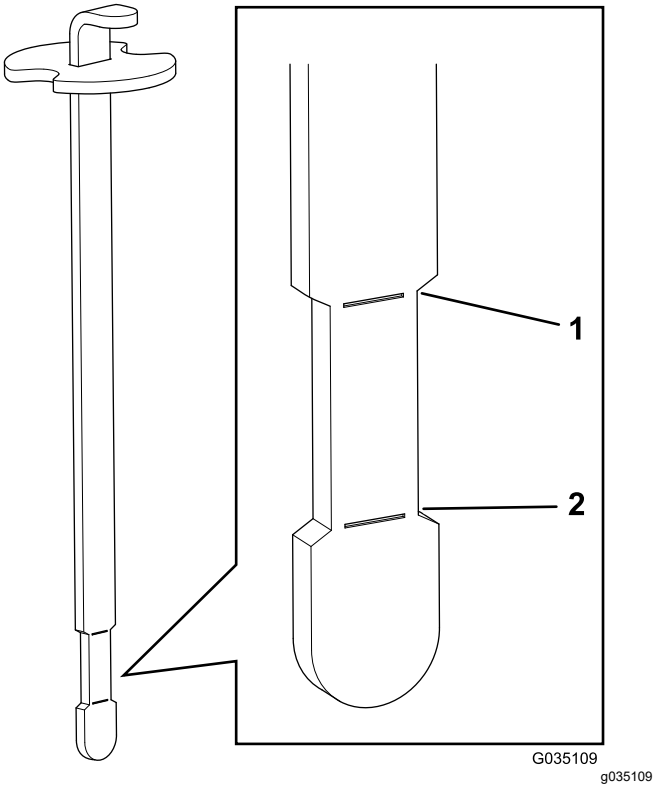

Figura 40

1. Limită superioară
2. Limită inferioară

7. Dacă nivelul uleiului este prea scăzut, adăugai încet uleiul hidraulic specificat în rezervor până când nivelul acestuia ajunge în zona retrasă de pe jojă.

   Important: **Pentru a preveni contaminarea sistemului, curăai suprafaa recipientelor de ulei hidraulic înainte de a le deschide. Asigurai-vă că gura de turnare i pâlnia sunt curate.**

   Important: **Nu adăugai în rezervor o cantitate excesivă de ulei hidraulic.**

8. Montai capacul rezervorului.

Înlocuirea filtrului hidraulic

Interval de service: La intervale de 1.000 de ore—**Dacă utilizai uleiul hidraulic recomandat,** schimbai filtrul hidraulic.

La intervale de 800 de ore—**Dacă nu utilizai uleiul hidraulic recomandat sau ai umplut vreodată rezervorul cu un ulei alternativ,** schimbai filtrul hidraulic.

1. Parcai maşina pe o suprafaţă plană, oprii motorul, acionai frâna de parcare i scoatei cheia.
2. Slăbii cele 2 uruburi care fixează carcasa centrală pe maină i îndepărtai carcasa (Figura 41).

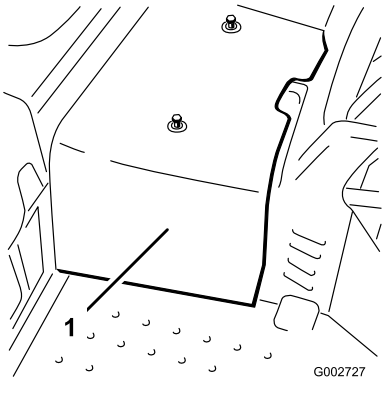

Figura 41

1. Carcasă centrală

3. Lubrifiai garnitura de pe filtrul de schimb cu ulei hidraulic curat.
4. Aezai o tavă de golire sub filtrul hidraulic, care se află în partea stângă a mainii (Figura 42).

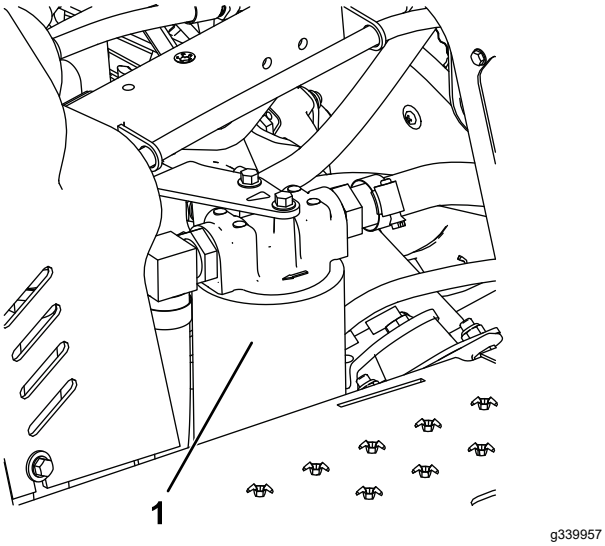

Figura 42

1. Filtru hidraulic

5. Curăai suprafaa din jurul zonei de montare a filtrului.

   Notă: Lăsai filtrul de schimb la îndemână înainte de a îndepărta filtrul vechi.
6. Îndepărtai filtrul hidraulic de la capul filtrului.
7. Montai filtrul hidraulic nou (Figura 42) înurubându-l manual până când garnitura intră în contact cu capul filtrului, apoi strângei filtrul cu încă ¾ de tură.
8. Verificai nivelul uleiului hidraulic i adăugai uleiul hidraulic specificat după cum este necesar; consultai Verificarea nivelului de ulei hidraulic (Pagină 32)
9. Montai carcasa centrală.

Înlocuirea uleiului hidraulic

Interval de service: La intervale de 2.000 de ore—**Dacă utilizai uleiul hidraulic recomandat,** schimbai uleiul hidraulic.

La intervale de 800 de ore—**Dacă nu utilizai uleiul hidraulic recomandat sau ai umplut vreodată rezervorul cu un ulei alternativ,** schimbai uleiul hidraulic.

Capacitate rezervor: 26,5 l

Pentru înlocuire utilizai un filtru original Toro; consultai *Catalogul de piese de schimb* pentru maina dumneavoastră.

1. Îndepărtai capacul de la rezervorul hidraulic (Figura 43).

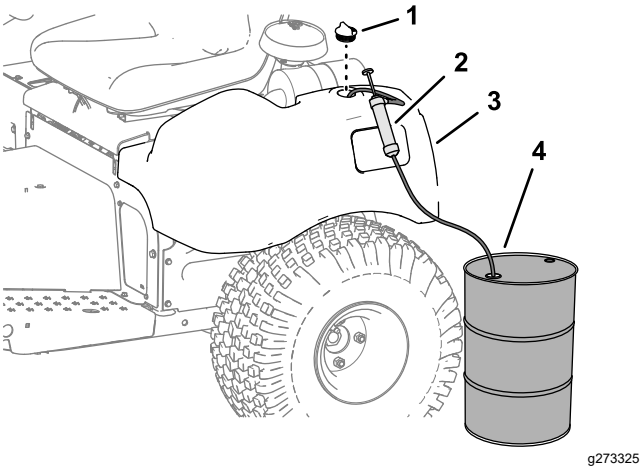

Figura 43

1. Capac
2. Pompă
3. Rezervor hidraulic
4. Recipient pentru ulei hidraulic uzat - 30 l sau mai mare

2. Pompai uleiul hidraulic din rezervorul hidraulic (Figura 43).

3. Umplei rezervorul hidraulic cu uleiul hidraulic specificat până când nivelul ajunge în zona retrasă de pe jojă; consultai Verificarea nivelului de ulei hidraulic (Pagină 32).

   Important: **Nu adăugai în rezervor o cantitate excesivă de ulei hidraulic.**

4. Pornii motorul i lăsai-l să funcioneze. Acionai cilindrul de ridicare până când se extinde i se retrage i se realizează micarea roilor înainte i înapoi.
5. Oprii motorul i verificai nivelul uleiului hidraulic din rezervor; adăugai ulei dacă este necesar.
6. Verificai dacă există scurgeri.

   Remediai orice scurgeri de ulei hidraulic.

7. Montai carcasa centrală.

Curăţare

Curăarea i verificarea mainii

Interval de service: După fiecare folosinţă

1. Spălai bine maina cu un furtun de grădină fără duză, pentru a evita presiunea excesivă a apei, care ar putea cauza contaminarea i deteriorarea garniturilor i a rulmenilor.

   Asigurai-vă că nu există reziduuri la nivelul nervurilor de răcire i în zona din jurul admisiei de aer de răcire.

   Important: **Curăarea răcitorului de ulei cu apă cauzează coroziunea prematură i deteriorarea componentelor i compactează reziduurile; consultai Curăarea răcitorului de ulei (Pagină 34).**

2. Verificai maina pentru a descoperi posibile scurgeri de ulei hidraulic, urme de deteriorare sau uzură a componentelor hidraulice i mecanice.

Curăarea răcitorului de ulei

Interval de service: La intervale de 500 de ore

1. Îndepărtai protecia de la partea inferioară (Figura 44).

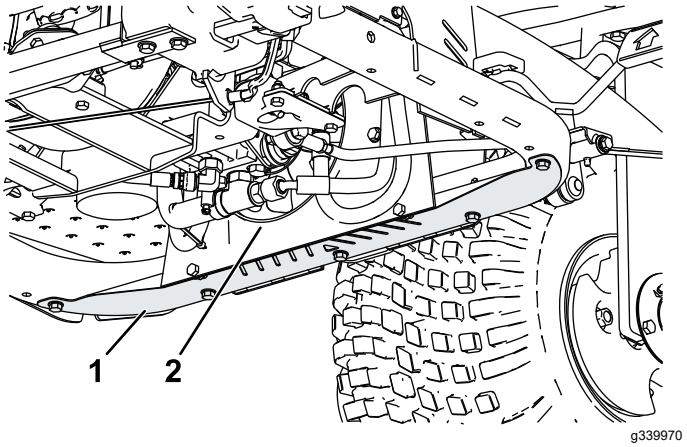

Figura 44

1. Protecie
2. Răcitor de ulei

2. Folosind o tijă de aer comprimat, suflai aer între paletele ventilatorului (Figura 44) pentru a fora materialul să iasă din locul în care a intrat.
3. Montai protecia.

Depozitare

Pregătirea mainii

1. Curăai bine maina, accesoriile i motorul.
2. Parcai maşina pe o suprafaţă plană; acionai frâna de parcare; oprii motorul; scoatei cheia de contact i ateptai oprirea tuturor pieselor mobile înainte de a părăsi maina.
3. Verificaţi presiunea din anvelope; consultai Verificarea presiunii din anvelope (Pagină 29).
4. Verificai toate elementele de fixare pentru a descoperi eventuale elemente slăbite; strângei după cum este necesar.
5. Lubrifiai toate fitingurile de lubrifiere i punctele de pivotare; consultai Lubrifierea mainii (Pagină 22).
6. Iefuii uor i utilizai vopsea de retu pe zonele vopsite care sunt zgâriate, cu vopsea sărită sau ruginite.

Pregătirea motorului

1. Schimbai uleiul de motor i filtrul; consultai Înlocuirea uleiul de motor i a filtrului (Pagină 24).
2. Porniţi motorul şi lăsai-l să funcioneze la ralanti 2 minute.
3. Oprii motorul; scoateţi cheia din contact şi aşteptaţi oprirea tuturor pieselor în micare înainte de a părăsi maina.
4. Curăţaţi bine şi întreţineţi ansamblul filtrului de aer; consultai Lucrări de service pentru filtrul de aer (Pagină 25).
5. Etanai intrarea filtrului de aer i orificiul de evacuare cu bandă de acoperire rezistentă la intemperii.
6. Verificai buonul rezervorului de ulei i buonul rezervorului de combustibil pentru a vă asigura că sunt fixate în mod corespunzător.

Pregătirea bateriei

1. Îndepărtai bornele bateriei de la terminaiile acestora.
2. Curăai bateria, bornele i terminaiile cu o perie de sârmă i soluie de bicarbonat de sodiu.
3. Acoperii terminalele de cablu i bornele bateriei cu lubrifiant Grafo 112X (nr. Piesă Toro 505-47) pentru a preveni coroziunea.
4. Încărcai bateria lent, timp de 24 de ore, la fiecare 60 de zile pentru a preveni sulfatarea plumbului.

   Notă: Greutatea specifică a unei baterii încărcate complet este de 1.250.

Notă: Depozitai bateria într-un loc răcoros pentru a evita descărcarea rapidă a acesteia. Pentru a preveni înghearea bateriei, asigurai-vă că este complet încărcată.

Menţiuni:

Declaraie de confidenialitate SEE/MB

Utilizarea datelor dumneavoastră cu caracter personal de către Toro

The Toro Company („Toro”) vă respectă intimitatea. Când achiziionai produsele noastre, putem colecta anumite date cu caracter personal care vă aparin direct de la dumneavoastră sau prin intermediul distribuitorului local Toro. Toro utilizează aceste date pentru a-i îndeplini obligaiile contractuale, cum ar fi înregistrarea garaniei dumneavoastră, procesarea revendicării dumneavoastră de garanie sau pentru a vă contacta în cazul rechemării produselor, i în scopul derulării de activităi economice legitime, cum ar fi măsurarea gradului de satisfacie a clienilor, îmbunătăirea produselor noastre sau oferirea de informaii despre produse care v-ar putea interesa. Toro poate partaja informaiile dumneavoastră cu filialele, societăile afiliate, distribuitorii sau alţi parteneri de afaceri în legătură cu aceste activităţi. De asemenea, putem dezvălui datele dumneavoastră cu caracter personal în condiiile prevăzute de lege sau pentru vânzări, achiziii sau fuziuni. Nu vom vinde informaţiile dumneavoastră cu caracter personal niciunei alte companii în scop comercial.

Păstrarea datelor dumneavoastră cu caracter personal

Toro va păstra datele dumneavoastră cu caracter personal atâta timp cât sunt necesare pentru scopurile menionate anterior i în conformitate cu prevederile legale. Pentru mai multe informaii despre perioadele aplicabile pentru păstrarea datelor, contactai-ne la legal@toro.com.

Obligaiile Toro privind securitatea

Datele dumneavoastră caracter personal pot fi procesate în SUA sau într-o altă ară în care legislaia pentru protecia datelor cu caracter personal este mai puin strictă decât în ara dumneavoastră. Ori de câte ori transferăm datele dumneavoastră cu caracter personal în afara ării dumneavoastră, vom lua măsurile prevăzute prin lege pentru a asigura un nivel adecvat de securitate pentru protejarea datelor dumneavoastră i pentru a ne asigura că sunt procesate în sigurană.

Acces i corectare

Avei dreptul să corectai i să revizuii datele dumneavoastră cu caracter personal, să refuzai sau să restricionai procesarea datelor dumneavoastră. Pentru aceasta, contactai-ne la legal@toro.com. Dacă avei nelămuriri cu privire la modul în care Toro procesează informaiile dumneavoastră, vă rugăm să ni le transmitei direct. Reinei că cetăenii ărilor membre UE au dreptul să depună reclamaii la Autoritatea pentru protecia datelor cu caracter personal.

Informaii despre avertismente conform Propunerii 65 a statului California

Ce este un avertisment?

Un produs comercializat poate avea o etichetă de avertizare precum cea de mai jos:

AVERTISMENT: Poate cauza cancer sau poate fi toxic pentru reproducere – www.p65Warnings.ca.gov.

Ce este Propunerea 65?

Propunerea 65 se aplică tuturor companiilor care activează în California, comercializează produse în California sau fabrică produse care pot fi comercializate sau aduse în California. Aceasta prevede ca Guvernatorul Californiei să întocmească i să publice o listă de substane chimice cunoscute ca provocând cancer, malformaii congenitale i/sau alte tulburări de reproducere. Actualizată anual, lista include sute de substane chimice întâlnite în multe articole din viaa de zi cu zi. Scopul Propunerii 65 este de a informa publicul larg cu privire la expunerea la aceste substane chimice.

Propunerea 65 nu interzice comercializarea produselor ce conin aceste substane chimice, ci impune afiarea unor avertismente pe produs, ambalajul sau documentaia produsului. În plus, un avertisment conform Propunerii 65 nu înseamnă că un produs încalcă standardele sau cerinele de sigurană. De fapt, guvernul Californiei a clarificat că un avertisment aferent Propunerii 65 „nu este acelai lucru cu o decizie de reglementare conform căreia un produs este sigur sau nesigur”. Multe dintre aceste substane chimice au fost utilizate timp de mai muli ani în produse folosite în viaa de zi cu zi fără ca efectul lor dăunător să fie documentat. Pentru informaii suplimentare, accesaihttps://oag.ca.gov/prop65/faqs-view-all.

Un avertisment conform Propunerii 65 înseamnă că o companie (1) a evaluat expunerea i a concluzionat că depăete „nivelul fără risc semnificativ”; sau (2) a ales să furnizeze un avertisment pe baza înelegerii sale legate de prezena unei substane chimice din listă, fără a încerca să evalueze expunerea.

Această lege se aplică oriunde?

Avertismentele conform Propunerii 65 sunt impuse doar de legislaia statului California. Aceste avertismente pot fi întâlnite pe întreg teritoriul Californiei în diferite stabilimente, inclusiv dar fără a se limita la, restaurante, magazine alimentare, hoteluri, coli i spitale, precum i pe o varietate mare de produse. În plus, unii comerciani cu amănuntul online i care livrează comenzile prin potă introduc avertismente conform Propunerii 65 pe site-urile lor web sau în cataloage.

Cum se plasează avertismentele din statul California în raport cu limitele federale?

Standardele Propunerii 65 sunt adesea mai riguroase decât cele federale i internaionale. Diverse substane necesită un avertisment conform Propunerii 65 la niveluri mult mai mici decât limitele federale de intervenie. De exemplu, standardul Propunerii 65 pentru avertismente legate de plumb este 0,5 µg/zi, mult sub standardele federale i internaionale.

De ce nu au toate produsele similare un astfel de avertisment?

- Eticheta cu avertismente conform Propunerii 65 este necesară pentru produsele comercializate în California, nefiind impusă pentru produse similare comercializate în altă parte.
- O companie implicată într-un proces legat de Propunerea 65 i care a ajuns la un acord poate fi nevoită să utilizeze avertismente pentru produsele sale, în timp ce alte companii care fabrică produse similare nu au aceeai obligaie.
- Propunerea 65 nu este aplicată în mod consecvent.
- Companiile pot decide să nu furnizeze avertismente deoarece au ajuns la concluzia că nu trebuie să facă acest lucru conform Propunerii 65; absena avertismentelor de pe un produs nu înseamnă că produsul respectiv nu conine niveluri similare de substane chimice listate.

De ce include Toro acest avertisment?

Toro a decis să furnizeze consumatorilor cât mai multe informaii posibile astfel încât acetia să ia decizii informate cu privire la produsele pe care le achiziionează i utilizează. Toro furnizează avertismente în unele cazuri pe baza cunotinelor sale privind prezena unei sau a mai multor substane chimice specificate, fără a evalua nivelul de expunere, deoarece nu pentru toate substanele chimice specificate există limite de expunere. Dei gradul de expunere al produselor Toro poate fi neglijabil sau se încadrează în gama „fără risc semnificativ”, din exces de prudenă, Toro a decis să furnizeze avertismente conform Propunerii 65. Mai mult, dacă nu furnizează aceste avertismente, compania Toro poate fi acionată în justiie de statul California sau pări private care caută să aplice Propunerea 65 i poate face obiectul unor sanciuni semnificative.

Garania Toro

Garanie limitată pe o perioadă de doi ani sau 1.500 de ore de funcionare

Condiţiile şi produsele acoperite de garanţie

Compania Toro garantează că produsul comercial Toro („Produsul”) nu prezintă defecte de material sau de fabricaie timp de 2 ani sau 1.500 de ore de funcionare*, oricare dintre acestea survine mai întâi. Această garanie se aplică tuturor produselor, cu excepia aeratoarelor (consultai declaraiile de garanie separate pentru aceste produse). În cazul în care există o situaie acoperită de garanie, vom repara produsul fără costuri pentru dumneavoastră, inclusiv diagnoză, manoperă, piese i transport. Această garanie începe la data livrării produsului către cumpărătorul cu amănuntul iniial.
* Produs echipat cu un contor orar.

Instruciuni pentru obinerea Serviciului de garanie

Avei responsabilitatea de a anuna distribuitorul dealerul autorizat de produse comerciale de la care ai achiziionat produsul de îndată ce considerai că există o situaie acoperită de garanie. Dacă avei nevoie de ajutor pentru a găsi un distribuitor sau un dealer autorizat de produse comerciale sau dacă avei întrebări cu privire la drepturile sau responsabilităile dumneavoastră referitoare la garanie, ne putei contacta la:

Departamentul de servicii pentru produse comerciale Toro (Toro Commercial Products Service Department)
8111 Lyndale Avenue South
Bloomington, MN 55420-1196

952–888–8801 sau 800–952–2740
E-mail: commercial.warranty@toro.com

Responsabilităile proprietarului

În calitate de proprietar al produsului, suntei responsabil pentru întreinerea i ajustările necesare menionate în *Manualul operatorului*. Reparaiile pentru probleme ale produsului cauzate de neefectuarea întreinerii i ajustărilor necesare nu sunt acoperite de această garanie.

Articole i condiii neacoperite

Nu toate defeciunile sau problemele care apar în legătură cu produsul, în timpul perioadei de garanie, constituie defecte de material sau de manoperă. Această garanie nu acoperă următoarele:

- Defeciuni ale produsului cauzate de utilizarea unor piese de schimb ce nu au fost fabricate de Toro sau de montarea i utilizarea unor accesorii i produse suplimentare sau modificate ce nu au fost fabricate de Toro.
- Defeciuni ale produsului care sunt cauzate de neefectuarea întreinerii i/sau ajustărilor recomandate.
- Defeciuni ale produsului care sunt cauzate de operarea acestuia într-un mod abuziv, neglijent sau imprudent.
- Componente uzate, care nu sunt defecte. Exemplele de componente care sunt consumate sau uzate în timpul funcionării normale a produsului includ, dar nu se limitează la, plăcue i garnituri de frână, garnituri de ambreiaj, lame, bobine, role i rulmeni (sigilai sau lubrifiabili), cuite pentru platformă, bujii, roi i rulmeni, anvelope, filtre, curele i anumite componente ale pulverizatorului, cum ar fi diafragme, duze, debitmetre i supape de reinere.
- Defeciunile provocate de factori externi inclusiv, fără a se limita la, condiii meteorologice, practici de depozitare, contaminare sau utilizarea lichidelor de răcire, lubrifianilor, aditivilor, îngrăămintelor sau substanelor chimice neautorizate.
- Defeciuni sau probleme privind performana cauzate de utilizarea combustibililor (de exemplu, benzină, motorină sau biodiesel) care nu sunt conforme cu standardele respective din industrie.
- Zgomot, vibraii, uzură i deteriorare normale. „Uzura” normală include, dar nu se limitează la, deteriorarea scaunelor din cauza uzurii sau abraziunii, uzura suprafeelor vopsite, autocolantelor sau zgârierea ferestrelor.

Piese

Piesele programate pentru a fi înlocuite în cadrul operaiunilor de întreinere necesare sunt acoperite de garanie pe perioada de timp până la momentul înlocuirii programate. Piesele înlocuite în cadrul acestei garanii sunt acoperite pe durata garaniei originale a produsului i devin proprietatea Toro. Toro va lua decizia finală dacă va repara orice piesă sau ansamblu existent sau o/îl va înlocui. Toro poate folosi piese remanufacturate pentru reparaii în perioada de garanie.

Garanie pentru baterii cu descărcare profundă i baterii litiu-ion

Există un număr total specificat de kilowai-oră pe care îi pot furniza bateriile cu descărcare profundă i bateriile litiu-ion pe durata lor de viaă. Tehnicile de operare, reîncărcare i întreinere pot extinde sau reduce durata de viaă totală a bateriei. Pe măsură ce bateria din cadrul acestui produs este consumată, cantitatea de lucru util între intervalele de încărcare va scădea încet, până când bateria va fi complet uzată. Înlocuirea bateriilor uzate din cauza consumului normal, este responsabilitatea proprietarului produsului. Notă: (doar pentru bateriile litiu-ion): consultai garania bateriei pentru informaii suplimentare.

Garanie pe viaă a arborelui cotit (doar pentru modelul ProStripe 02657)

Mainile Prostripe, care sunt echipate cu un disc de frecare Toro original i tehnologie Blade Brake Clutch pentru sigurana arborelui cotit (ansamblu tehnologie Blade Brake Clutch (BBC) + disc de frecare integrat) ca echipament original i utilizate de cumpărătorul iniial în conformitate cu procedurile de operare i întreinere recomandate, au acoperire de garanie pe viaă împotriva îndoirii arborelui cotit al motorului. Mainile echipate cu aibe de frecare, unităi cu tehnologie Blade Brake Clutch (BBC) i alte astfel de dispozitive nu sunt acoperite de garania pe viaă a arborelui cotit.

Întreinerea este efectuată pe cheltuiala proprietarului

Reglarea motorului, lubrifierea, curăarea i lustruirea, înlocuirea filtrelor, a lichidului de răcire i finalizarea lucrărilor de întreinere recomandate fac parte din serviciile normale necesare pentru produsele Toro, efectuate pe cheltuiala proprietarului.

Condiii generale

Singurul remediu în baza prezentei garanii constă în repararea de către un centru de service sau un distribuitor autorizat Toro.

The Toro Company nu este răspunzătoare pentru daunele indirecte, speciale sau secundare corelate cu utilizarea produselor Toro acoperite prin această garanie, inclusiv pentru orice costuri sau cheltuieli de furnizare a unor echipamente înlocuitoare sau a unor lucrări de service în timpul perioadelor rezonabile de defectare sau de neutilizare, în ateptarea efectuării reparaiilor în baza prezentei garanii. Cu excepia garaniei pentru emisii menionate mai jos, dacă este cazul, nu există altă garanie expresă. Toate garanţiile implicite de vandabilitate şi caracter adecvat pentru o anumită utilizare se limitează la durata acestei garanţii exprese.

Unele ţări nu permit excluderea daunelor secundare sau speciale sau limitarea duratei unei garanţii implicite, aşadar este posibil ca excluderile i limităile de mai sus să nu se aplice în cazul dumneavoastră. Această garanţie vă oferă drepturi legale specifice şi este posibil să aveţi şi alte drepturi care variază în funcţie de ţară.

Notă privind garania pentru emisii

Sistemul de control al emisiilor din cadrul produsului dumneavoastră poate fi acoperit de o garanie separată, care îndeplinete cerinele stabilite de Agenia pentru protecia mediului din S.U.A. (U.S. Environmental Protection Agency - EPA) i/sau Consiliul pentru resursele atmosferice din California (California Air Resources Board - CARB). Limităile de ore menionate mai sus nu se aplică garaniei sistemului de control al emisiilor. Consultai Declaraia de garanie pentru controlul emisiilor motorului furnizată împreună cu produsul dumneavoastră sau inclusă în documentaia producătorului motorului.

Alte ări decât Statele Unite sau Canada

Clienii care au achiziionat produse Toro exportate din afara Statelor Unite sau Canadei trebuie contacteze distribuitorul (dealerul) Toro propriu, pentru a obine politicile privind garania pentru ara, provincia sau statul respectiv. Dacă din orice motiv suntei nemulumit de serviciile distribuitorului dumneavoastră sau întâmpinai dificultăi în a obine informaii despre garanie, contactai Centrul de service autorizat Toro.

TORO®

Count on it.