Form No. 3453-224 Rev A

TORO®

Count on it.

Manualul utilizatorului

Maşină de tuns iarba Greensmaster® 1018, 1021 sau 1026

Nr. model 04820—Nr. serie 410200000 şi Sus
Nr. model 04830—Nr. serie 410200000 şi Sus
Nr. model 04840—Nr. serie 410300000 şi Sus

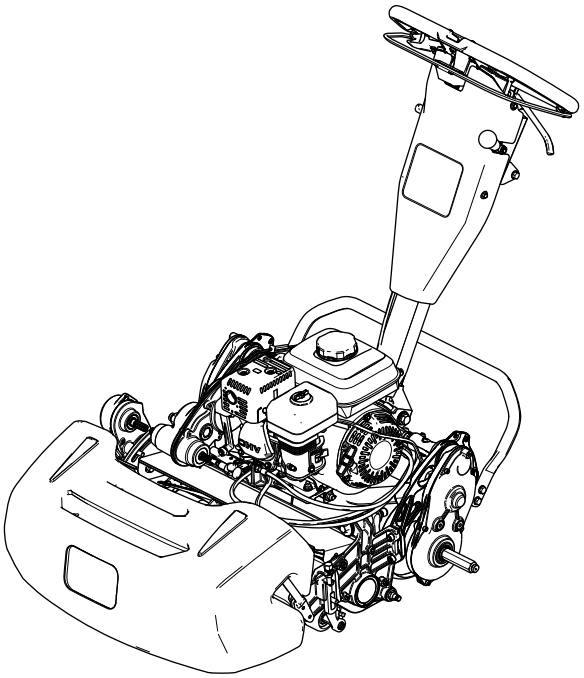

Înregistraţi-vă la www.Toro.com.
Instrucţiuni originale (RO)

CE UK CA

3453-224

Produsul respectă toate directivele europene relevante; pentru detalii, consultaţi Declaraţia de conformitate (DOC) separată specifică produsului.

Folosirea sau operarea motorului pe orice sol acoperit de păduri, de arbuşti sau de iarbă fără a fi echipat cu amortizor parascântei, conform definiiei din Seciunea 4442 i fără a fi meninut în stare perfectă de funcionare, sau dacă motorul nu este construit, echipat i întreinut în vederea prevenirii incendiilor reprezintă o violare a Codului de Resurse Publice din California, Secţiunea 4442 sau 4443.

Manualul operatorului motorului, ataşat, cuprinde informaţii cu privire la Agenţia pentru Protecţia Mediului din SUA (EPA) şi Reglementarea privind Controlul Emisiilor în California pentru sistemele de emisie, întreţinere şi garanţie. Piesele de schimb pot fi comandate prin intermediul fabricantului motorului.

Operarea acestei maini la 1.500 m deasupra nivelului mării necesită un ajutaj de carburator pentru mare altitudine. Consultaţi manualul operatorului motorului Honda.

⚠ ATENŢIE

CALIFORNIA
Propunere 65 Avertismente

Evacuările motorului conţin substanţe chimice cunoscute în Statul California ca substanţe care cauzează cancerul, defectele de naştere sau daunele sistemului reproductiv.

Utilizarea acestui produs poate cauza expunerea la substanţe chimice cunoscute în Statul California ca substanţe care cauzează cancerul, defectele de naştere sau afecţiuni ale sistemului reproductiv.

Introducere

Acest echipament este o mină de tuns iarba cu cilindru cu lame condusă manual, destinată a fi utilizată de operatori profesioniti, implicai în aplicaii comerciale. A fost proiectată în primul rând pentru tăierea ierbii de pe gazoane bine întreinute. Utilizarea acestui produs în alte scopuri decât cele intenionate poate fi periculoasă pentru dumneavoastră i pentru alte persoane.

Citiţi cu atenţie aceste informaţii pentru a învăţa despre modul corespunzător de utilizare şi întreţinere a produsului şi pentru a evita rănirea personală şi deteriorarea produsului. Aveţi responsabilitatea de a utiliza produsul în mod corespunzător şi sigur.

Vizitai site-ul www.Toro.com pentru sigurana produsului i materiale de instruire privind utilizarea, informaii privind accesoriile, ajutor la căutarea unui distribuitor sau pentru înregistrarea produsului.

De fiecare dată când aveţi nevoie de service, piese originale Toro sau informaţii suplimentare, contactaţi un centru de service autorizat sau departamentul Servicii Clienţi Toro şi pregătiţi numărul de model sau de serie al produsului. Figura 1 indică locaţia numărului de model sau de serie pe produs. Scrieţi numerele în spaţiul furnizat.

Important: **Putei scana codul QR de pe autocolantul cu numărul de serie (dacă este disponibil) cu ajutorul unui dispozitiv mobil pentru a accesa date despre garanie, piese i alte informaii despre produs.**

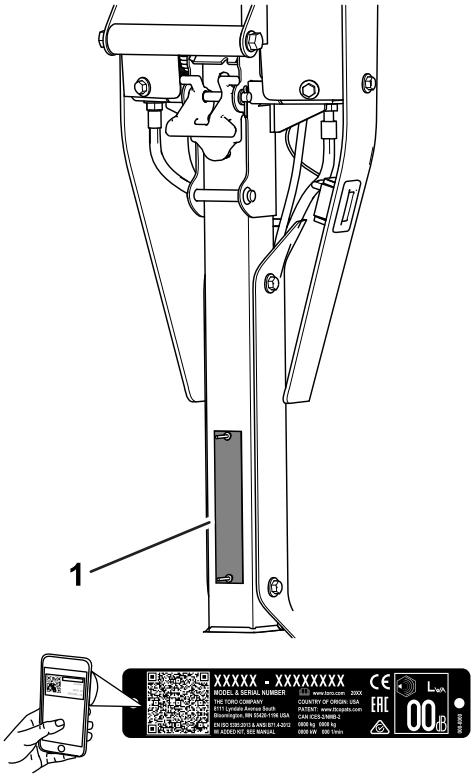

g372647

Figura 1

1. Locaţia numerelor de model şi de serie

Nr. model _____

Nr. serie _____

Acest manual identifică potenialele pericole i conine mesaje de sigurană identificate prin simbolul de alertă de sigurană (Figura 2), semnalizând un pericol care poate cauza rănirea gravă sau moartea

© 2021—The Toro® Company

Toate drepturile rezervate

dacă nu respectai următoarele măsuri de precauie recomandate.

g000502

Figura 2

Simbolul de alertă de sigurană

Acest manual utilizează 2 cuvinte pentru a evidenţia informaţiile. **Important** atrage atenţia asupra informaţiilor mecanice speciale şi **Notă** accentuează informaţiile generale care necesită atenţie specială.

Cuprins

Siguranţă în funcţionare 4
Sigurana generală 4
Decal-uri instrucţionale şi de siguranţă 4
Reglare 6
1 Reglarea i montarea unităii de tăiere 7
2 Montarea arborelui roii de transport 8
3 Montarea roilor de transport 8
4 Montarea coşului pentru iarbă 9
5 Reglarea turaiei motorului 10
Rezumat al produsului 10
Comenzi 11
Specificaţii 13
Dispozitive de ataare/Accesorii 14
Înainte de utilizare 14
Sigurana înainte de utilizare 14
Efectuarea operaiunilor zilnice de întreinere 15
Verificarea nivelului uleiului de motor 15
Specificaii cu privire la combustibil 15
Umplerea rezervorului de combustibil 15
Reglarea ratei de tăiere 15
Reglarea vitezei cilindrului 16
Reglarea poziiei tamburului de traciune 16
Reglarea înălţimii mânerului 17
Transportarea mainii până la locul de utilizare 17
Demontarea roilor de transport 17
Utilizarea manetei de şoc 17
Deschiderea i închiderea ventilului de închidere combustibil 18
În timpul utilizării 18
Sigurana în timpul utilizării 18
Pornirea motorului 19
Indicaţii de exploatare 20
Oprirea motorului 21
După utilizare 21
Sigurana după utilizare 21
Utilizarea comenzilor după tunderea ierbii 21
Transportarea mainii 21
Montarea roilor de transport 22
Cuplarea i decuplarea transmisiei 22
Întreţinere 23
Siguranţă în timpul întreinerii 23
Program(e) de întreţinere recomandat(e) 23
Listă de verificare pentru întreinerea zilnică 24
Proceduri permanente 25
Pregătirea maşinii pentru lucrările de întreinere 25
Întreţinere motor 26
Măsuri de siguranţă pentru motor 26
Lucrări de service cu privire la uleiul de motor 26
Lucrări de service pentru filtrul de aer 27
Service-ul bujiei 28
Întreţinerea sistemului de control 29
Reglarea cablului de traciune 29
Reglarea frânei de serviciu/parcare 30
Reglarea cablului de control al cilindrului 30
Reglarea cablului de acceleraie 31
Întreinerea unităii de tăiere 33
Siguranţă cu privire la lame 33
Montarea unităţii de tăiere 33
Demontarea unităţii de tăiere 35
Ascuirea unităţii de tăiere 36
Depozitare 36
Depozitarea în siguranţă 36
Depozitarea maşinii 36

Siguranţă în funcţionare

Această mană a fost proiectată în conformitate cu standardele EN ISO 5395 i ANSI B71.4-2017.

Sigurana generală

Acest produs poate provoca răni la nivelul mâinilor sau picioarelor i poate arunca obiecte.

- Trebuie să citii i să înelegei coninutul acestui *Manual al operatorului* înainte de a porni maina.
- Utilizai maina cu foarte mare atenie. Nu vă angrenai în nicio activitate care vă poate distrage atenia; în caz contrar, se pot înregistra pagube materiale sau vătămări corporale.
- Nu vă sprijinii mâinile sau picioarele în apropierea componentelor aflate în micare.
- Nu utilizaţi maşina fără toate proteciile şi alte dispozitive de sigurană montate şi funcţionând corespunzător pe aceasta.
- inei trecătorii i copiii departe de zona de utilizare. Nu lăsaţi niciodată copii să utilizeze maşina.
- Oprii motorul, scoatei cheia din contact (dacă este prevăzută) i ateptai oprirea tuturor micărilor înainte de a părăsi poziia operatorului. Lăsai maina să se răcească înainte de reglarea, repararea, curăarea sau depozitarea acesteia.

Utilizarea sau întreţinerea necorespunzătoare a acestei maşini poate cauza accidentări. Pentru a reduce riscul de accidentare, respectaţi aceste instrucţiuni de siguranţă şi acordaţi întotdeauna atenţie simbolului de alertă privind siguranţa ⚠, care înseamnă Atenţie, Avertisment sau Pericol – instrucţiune privind siguranţa personală. Nerespectarea acestor instrucţiuni poate cauza vătămări corporale sau moartea.

Decal-uri instrucţionale şi de siguranţă

Instrucţiunile şi autocolantele cu informaţii privind siguranţa sunt uşor vizibile pentru operator şi sunt amplasate lângă orice zonă cu potenţial risc. Înlocuiţi orice autocolant care este deteriorat sau lipseşte.

decal120-9570

120-9570

1. Avertisment – feriţi-vă de componentele mobile; toate apărătorile i proteciile trebuie să fie montate.

decal133-8062

133-8062

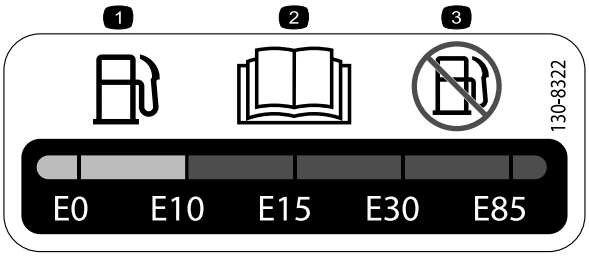

decal130-8322

130-8322

1. Utilizai doar combustibil cu o concentraie volumică de alcool mai mică de 10%.
2. Citii *Manualul operatorului* pentru mai multe informaii referitoare la combustibil.
3. Nu folosii combustibil cu o concentraie volumică de alcool mai mare de 10%.

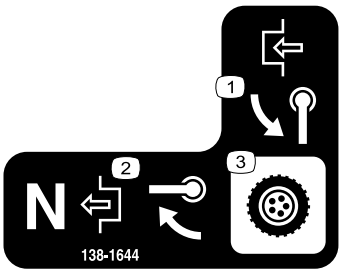

decal138-1644

138-1644

1. Rotii maneta pentru a cupla.
2. Cu maina în poziia neutră, rotii maneta pentru a decupla.
3. Controlul transmisiei

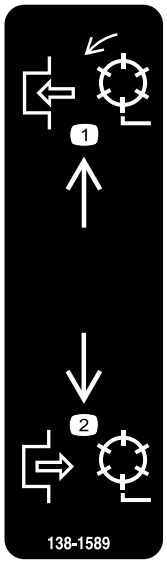

decal138-1589

138-1589

1. Cuplarea cilindrilor.
2. Decuplarea cilindrilor.

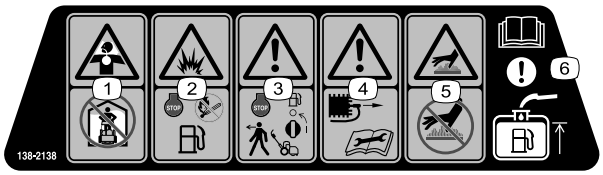

decal138-2138

138-2138

1. Pericol de asfixiere, fum sau gaze toxice – nu rulai motorul într-un spaiu închis.
2. Pericol de explozie – oprii motorul înainte de a adăuga combustibil; focul, flăcările deschise sau fumatul sunt strict interzise atunci când adăugai combustibil.
3. Avertisment – oprii motorul i închidei ventilului de închidere combustibil înainte de a părăsi maina.
4. Avertisment – deconectai cablul bujiei înainte de a efectua lucrările de întreinere.
5. Pericol, suprafaă fierbinte – nu atingei suprafaa fierbinte.
6. Atenie – citii *Manualul operatorului* pentru informaii cu privire la umplerea rezervorului de combustibil.

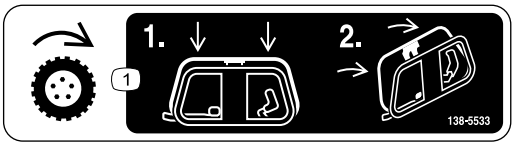

decal138-5533

138-5533

1. Contolul traciunii – apăsai elementul de control al traciunii i apoi tragei de manetă.

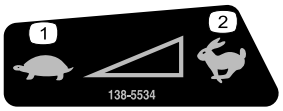

decal138-5534

138-5534

1. Lent
2. Rapid

decal138-5532

138-5532

1. Tragei în sus pentru a elibera frâna.
2. Tragei în jos pentru a cupla frâna.
3. Frână de parcare – cuplată
4. Frână de parcare – eliberată
5. Avertisment – citii *Manualul operatorului*.
6. Avertisment – nu operai această mină dacă nu suntei instruit în acest sens.
7. Avertisment – purtai căti pentru protecia auzului.
8. Pericol de obiecte proiectate – ţineţi trecătorii la distanţă.
9. Avertisment – feriţi-vă de componentele mobile; toate apărătorile i proteciile trebuie să fie montate.
10. Nu tractai maina.

Reglare

Părţi cu ajustaj larg

Verificaţi în tabelul de mai jos dacă toate piesele au fost trimise.

Procedură	Descriere	Cant.	Folosinţă
1	Unitate de tăiere (comandă separată; contactaţi distribuitorul autorizat Toro) Element de cuplaj Arc (doar model 04830 i 04840) Şurub cu cap imbus	1 1 1 4	Reglarea i montarea unităii de tăiere la maină.
2	Arbore roată de transport stânga	1	Montarea arborelui roii de transport (doar modelul 04840).
3	Set roi de transport (comandă separată; contactaţi distribuitorul autorizat Toro)	1	Montai roile de transport (opionale).
4	Coş pentru iarbă	1	Montai coşul pentru iarbă.
5	Autocolant cu CE	1	Reglarea turaiei motorului (utilizare doar pentru ările care respectă standardele CE).

Părţi adiţionale şi dischete

Descriere	Cant.	Folosinţă
Manualul operatorului Manualul operatorului motorului Certificat de conformitate	1 1 1	Citii despre sau vizualizai diversele elemente ale mainii înainte de a o utiliza.

Notă: Determinaţi partea stângă şi dreaptă a maşinii din poziţia de operare normală.

1

Reglarea i montarea unităii de tăiere

Piese solicitate pentru această procedură:

1	Unitate de tăiere (comandă separată; contactaţi distribuitorul autorizat Toro)
1	Element de cuplaj
1	Arc (doar model 04830 i 04840)
4	Şurub cu cap imbus

Reglarea i montarea unităii de tăiere

Model 04820

1. Îndepărtai elementele care fixează ansamblul de acionare a cilindrului pe placa laterală (Figura 3).

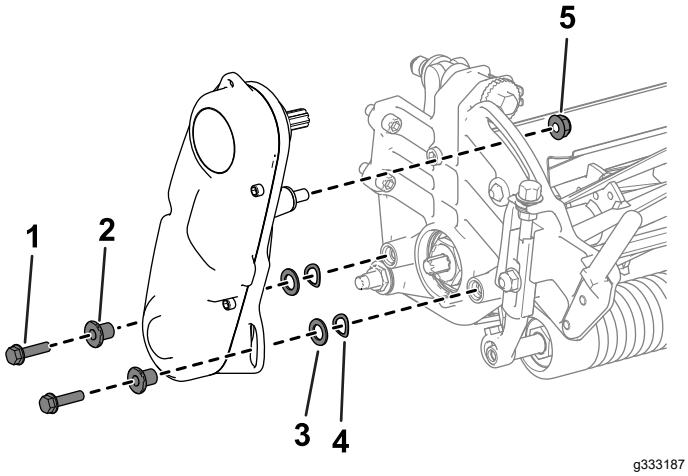

Figura 3

1. Şurub cu cap imbus
2. Distanţier
3. Şaibă
4. aibă grower
5. Piuliţă

2. Îndepărtai ansamblul de acionare a cilindrului, aibele plate, aibe grower i distanierele de pe placa laterală (Figura 3).
3. Utilizai 4 uruburi cu cap imbus pentru a monta unitatea de tăiere la mină (Figura 4).

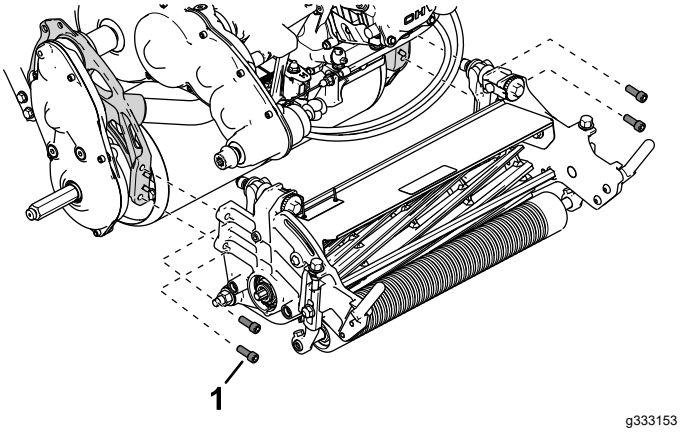

Figura 4

1. Şurub cu cap imbus

4. Determinai setarea adecvată a înălimii de tăiere i reglai tamburul de traciune conform acestei setări; consultai Reglarea poziiei tamburului de traciune (Pagină 16).
5. Reglai unitatea de tăiere la setările dorite; consultai procedurile de reglare din *Manualul operatorului* pentru unitatea de tăiere.
6. Montai elementul de cuplaj la arborele de transmisie (Figura 5).

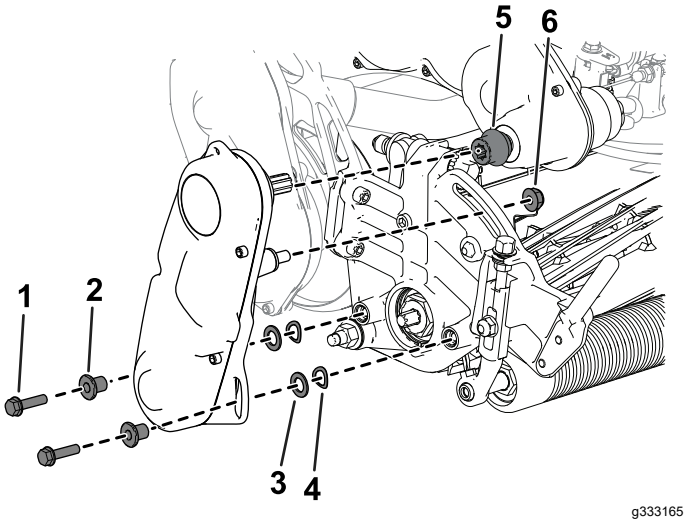

Figura 5

1. Şurub cu cap imbus
2. Distanţier
3. Şaibă
4. aibă grower
5. Element de cuplaj
6. Piuliţă

7. Folosii elementele de fixare îndepărtate anterior pentru a monta ansamblul de acionare a cilindrului la unitatea de tăiere (Figura 5).
8. Asigurai-vă că elementul de cuplaj (Figura 5) se poate mica cu uurină înainte i înapoi pe arborele de transmisie.

Reglarea i montarea unităii de tăiere

Modelele 04830 i 04840

1. Utilizai 4 uruburi cu cap imbus pentru a monta unitatea de tăiere la mină (Figura 6).

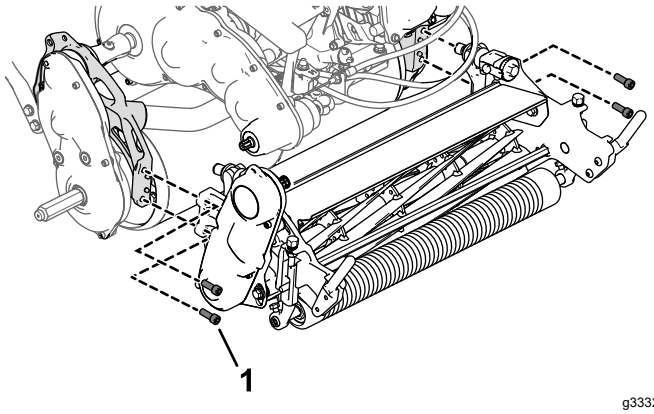

g333212

Figura 6

1. Şurub cu cap imbus

2. Determinai setarea adecvată a înălimii de tăiere i reglai tamburul de traciune conform acestei setări; consultai Reglarea poziiei tamburului de traciune (Pagină 16).
3. Reglai unitatea de tăiere la setările dorite; consultai procedurile de reglare din *Manualul operatorului* pentru unitatea de tăiere.
4. Montai elementul de cuplaj i arcul la ansamblul de acionare a cilindrului al unităii de tăiere (Figura 7).

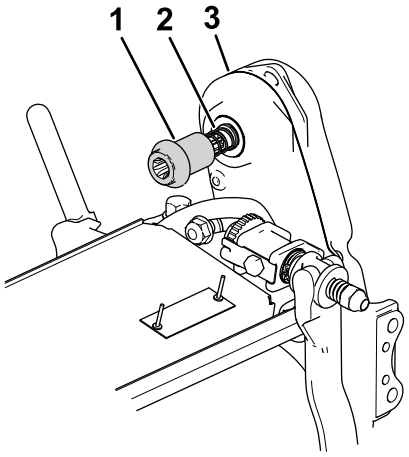

g333213

Figura 7

1. Element de cuplaj
2. Arc
3. Ansamblu de acionare a cilindrului

5. Asigurai-vă că elementul de cuplaj (Figura 7) se poate mica cu uurină înainte i înapoi pe arborele de transmisie.

   Dacă elementul de cuplaj nu poate fi deplasat, reglai poziia ansamblului de acionare a cilindrului sau alinierea motorului i transmisiei; consultai Reglarea poziiei arborelui de acionare a cilindrului (Pagină 34).

2

Montarea arborelui roii de transport

Doar modelul 04840

Piese solicitate pentru această procedură:

1	Arbore roată de transport stânga

Procedură

Notă: Arborele roii de transport dreapta este montat din fabrică.

1. Aplicai un agent de blocare a filetului cu aciune medie pe filetul arborelui de roată.
2. Înurubai arborele roii stânga în ansamblul de acionare a tamburului din partea stângă a mainii.

   Notă: Arborele roii stânga este marcat cu un „L” la capăt i are filet pe dreapta.

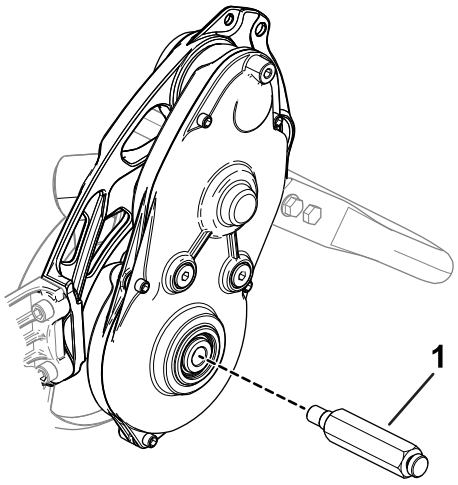

g330266

Figura 8

1. Arbore roată de transport stânga

3. Strângeţi arborele la un cuplu de 54-68 N·m.

3

Montarea roilor de transport

Opţional

Piese solicitate pentru această procedură:

1	Set roi de transport (comandă separată; contactaţi distribuitorul autorizat Toro)

Procedură

Pentru a monta roile de transport, trebuie mai întâi să achiziionai setul roi de transport (model 04123). Contactai distribuitorul autorizat Toro pentru acest set.

1. Montai roile de transport; consultai Montarea roilor de transport (Pagină 22).
2. Avei grijă ca anvelopele să fie umflate la 0,83-1,03 bar.

4

Montarea coşului pentru iarbă

Piese solicitate pentru această procedură:

1	Coş pentru iarbă

Procedură

Prindei coul de marginea superioară i glisai-l pe tijele de montare (Figura 9).

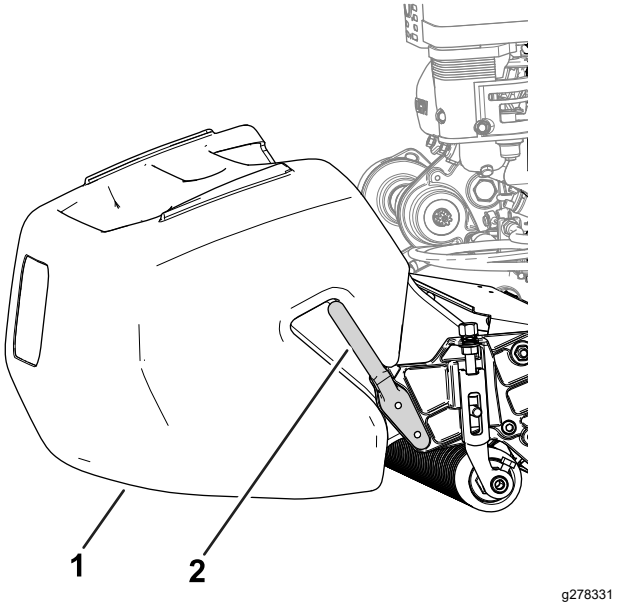

Figura 9

1. Coş pentru iarbă
2. Tijă de montare co

5

Reglarea turaiei motorului

Doar pentru ările care respectă standardele CE

Piese solicitate pentru această procedură:

1	Autocolant cu CE

Procedură

Dacă utilizai maina într-o ară care respectă standardele CE, respectai reglementările privind nivelul de zgomot reglând turaia ridicată la ralanti a motorului i amplasând autocolantul cu CE:

- Reglai turaia ridicată la ralanti a motorului conform specificaiilor următoare:
  - Maini model 1018: **3.000 rpm**
  - Maini model 1021 i 1026: **3.150 rpm**

  Consultai Reglarea turaiei de ralanti ridicate a motorului (Pagină 31).
- Amplasai autocolantul cu CE sub plăcua cu numărul de serie (Figura 10).

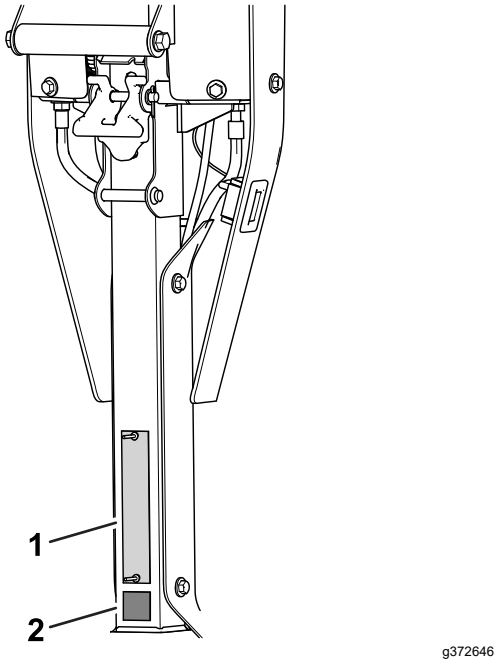

Figura 10

1. Plăcuă cu numărul de serie
2. Autocolant cu CE

Rezumat al produsului

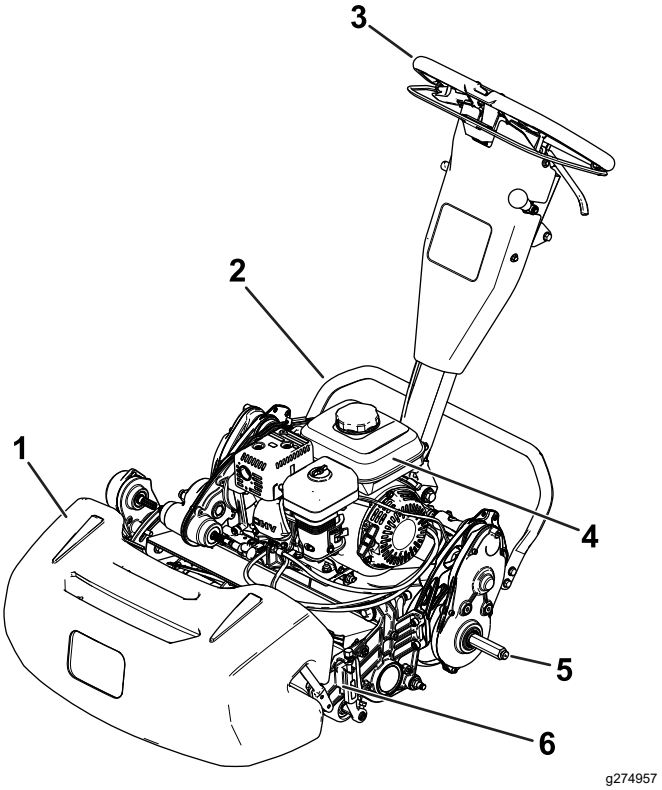

Figura 11

1. Coş pentru iarbă
2. Bară suport
3. Mâner
4. Rezervor de combustibil
5. Osie roată de transport
6. Unitate de tăiere

Comenzi

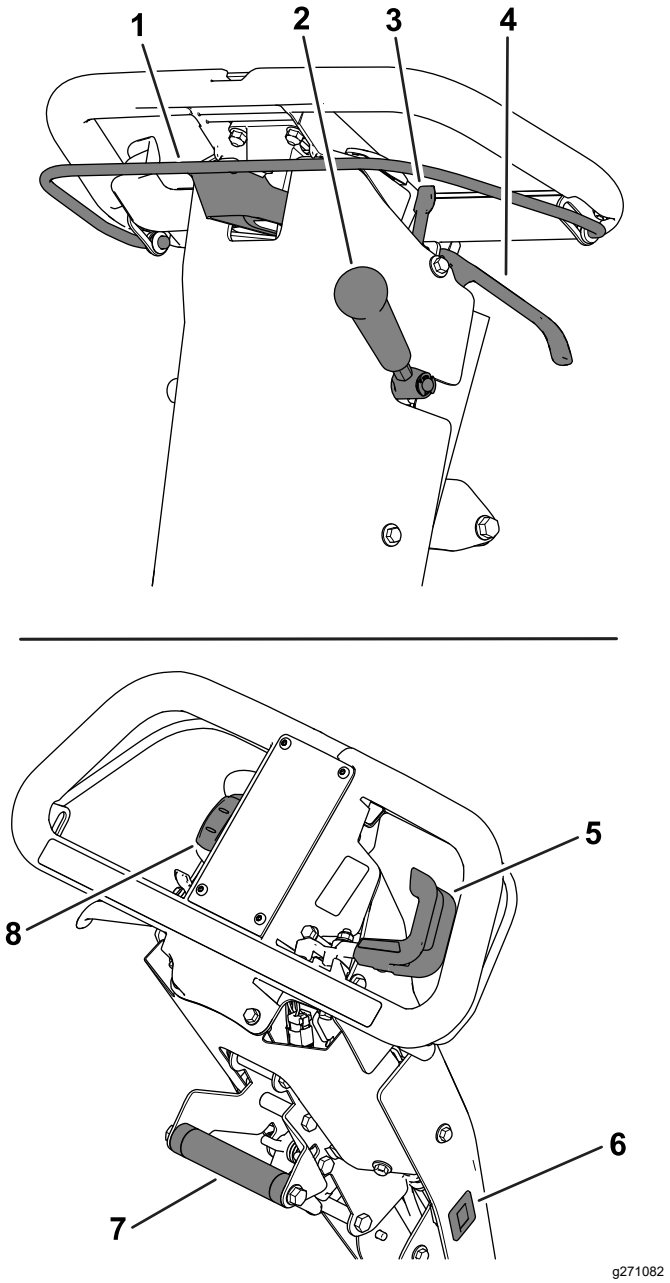

Figura 12

1.	Manetă de ambreiaj	5.	Manetă de acceleraie
2.	Manetă de acţionare pentru unitatea de tăiere	6.	Contor orar
3.	Clichet frână de parcare	7.	Mâner de asistare pentru ridicare
4.	Manetă frână de serviciu	8.	Comutator de pornire/oprire

Manetă de ambreiaj

Utilizai maneta de ambreiaj (Figura 12) pentru a cupla sau decupla unitatea de tracţiune.

- **Cuplarea unităii de traciune:** tragei în sus i inei maneta lângă mâner.
- **Decuplarea unităii de traciune:** eliberai maneta.

Manetă de acceleraie

Utilizai maneta de acceleraie (Figura 12) pentru a regla turaia motorului.

- **Mărirea turaiei motorului:** rotii maneta în jos.
- **Reducerea turaiei motorului:** rotii maneta în sus.

Comutator de pornire/oprire

Cu acest comutator (Figura 12) putei porni sau opri motorul.

- **Pornirea motorului:** apăsai partea superioară a comutatorului.
- **Oprirea motorului:** apăsai partea inferioară a comutatorului.

Manetă frână de serviciu

Utilizai maneta pentru frâna de serviciu (Figura 12) pentru a reduce viteza mainii sau pentru a o opri. Tragei maneta către mâner pentru a cupla frâna de serviciu.

Clichet frână de parcare

Utilizai clichetul pentru frâna de parcare (Figura 12) pentru a cupla frâna de parcare atunci când suntei la distană de mână.

- **Cuplarea frânei de parcare:** cuplai i susinei maneta frânei de serviciu i rotii clichetul pentru frâna de parcare către dumneavoastră.
- **Decuplarea frânei de parcare:** tragei maneta frânei de serviciu către mâner.

Manetă de acţionare pentru unitatea de tăiere

Utilizai maneta de acţionare pentru unitatea de tăiere (Figura 12) pentru a cupla sau decupla unitatea de tăiere în timp ce maneta de ambreiaj este cuplată.

- **Cuplarea unităii de tăiere:** deplasai maneta în jos.
- **Decuplarea unităii de tăiere:** deplasai maneta în sus.

Contor orar

Contorul orar (Figura 12) înregistrează numărul total de ore în care funcionează motorul. Consultai contorul orar pentru a programa lucrările de întreinere periodică.

Mâner de asistare pentru ridicare

Utilizai mânerul de asistare pentru ridicare (Figura 12) atunci când reglai înălimea mânerului sau pentru a ridica i coborî bara suport.

Element de reglare a înălimii mânerului

Utilizai elementul de reglare a înălimii mânerului (Figura 13) pentru a regla înălimea acestuia la o poziie de utilizare confortabilă. Tragei în sus elementul de reglare i utilizai mânerul de asistare pentru ridicare pentru a mări sau reduce înălimea mânerului.

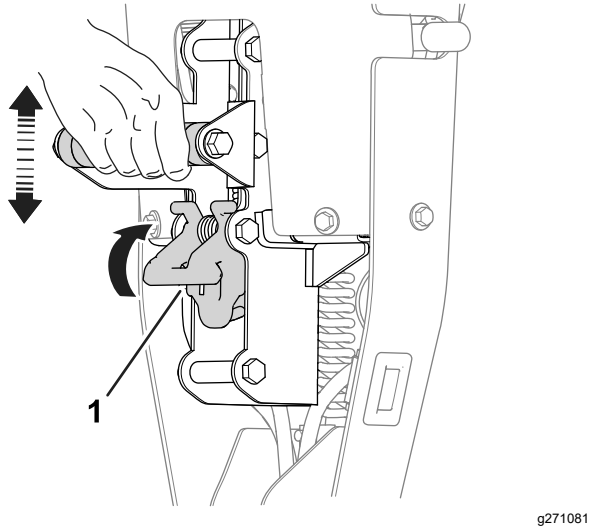

Figura 13

1. Element de reglare a înălimii mânerului

Manetă de şoc

Maneta de şoc (Figura 14) este situată în partea din stânga faă a motorului. Utilizai maneta pentru a ajuta la pornirea motorului rece; consultai Utilizarea manetei de şoc (Pagină 17).

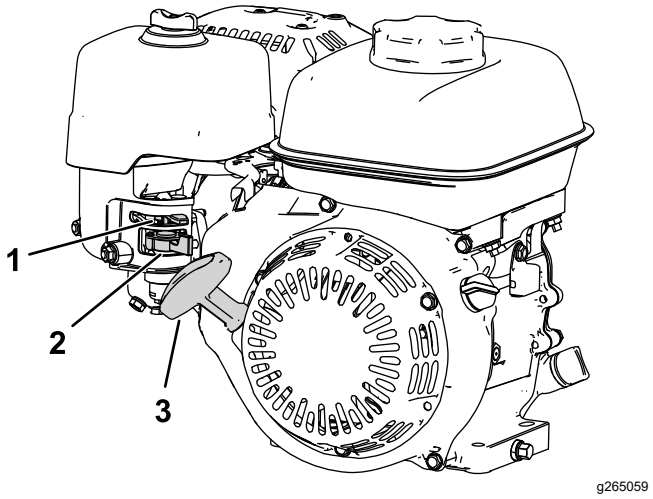

Figura 14

1. Manetă de şoc
2. Ventil de închidere combustibil
3. Manetă demaror cu recul

Ventil de închidere combustibil

Ventilul de închidere combustibil se află pe partea motorului, sub maneta de şoc (Figura 14).

Notă: Închidei ventilul de închidere combustibil atunci când maina nu este utilizată câteva zile, în timpul transportului între locurile de utilizare sau când este parcată în interiorul unei clădiri; consultai Deschiderea i închiderea ventilului de închidere combustibil (Pagină 18).

Manetă demaror cu recul

Tragei maneta demarorului cu recul (Figura 14) pentru a porni motorul.

Bară suport

Bara suport (Figura 15) este montată în spatele mainii. Utilizai bara suport atunci când montai sau demontai roile de transport sau unitatea de tăiere.

- Poziia de **SERVICE PENTRU ROILE DE TRANSPORT:**

  Pentru a utiliza bara suport pentru montarea roilor de transport, punei piciorul pe aceasta în timp ce tragei în sus i în spate mânerul de asistare pentru ridicare (Figura 15).

⚠ AVERTISMENT

Maina este grea i poate provoca dureri de spate dacă este ridicată necorespunzător.

Apăsai cu piciorul pe bara suport i folosii doar mânerul de asistare pentru ridicare pentru a ridica maina. Încercarea de a ridica maina pe bara suport în orice alt mod poate cauza vătămări.

- Poziia de **SERVICE PENTRU UNITATEA DE TĂIERE:**

  Pentru a preveni răsturnarea mainii în spate atunci când îndepărtai unitatea de tăiere, coborâi bara suport i împingei tiftul elastic astfel încât să menină bara suport în poziia indicată în Figura 16.

- **Retragerea barei suport în poziia pentru DEPOZITARE:**

  1. inei piciorul pe bara suport în timp ce coborâi la sol tamburul de traciune.
  2. Luai piciorul de pe bara suport i lăsai-i spaiu pentru a se retrage în poziia pentru DEPOZITARE.

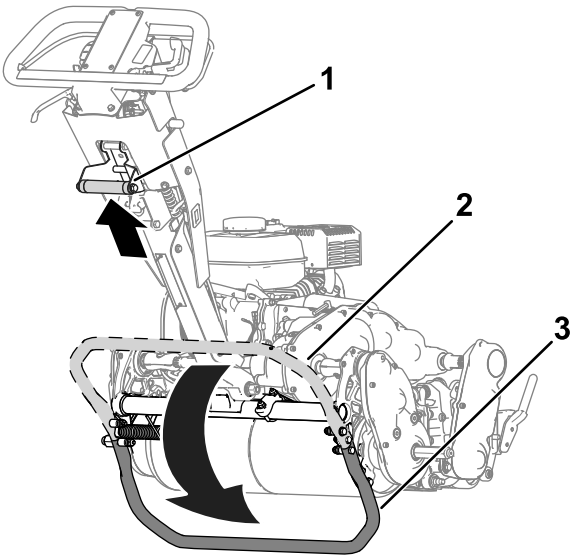

g273507

Figura 15

1. Mâner de asistare pentru ridicare
2. Bară suport – poziie pentru DEPOZITARE
3. Bară suport – poziie de SERVICE PENTRU ROILE DE TRANSPORT

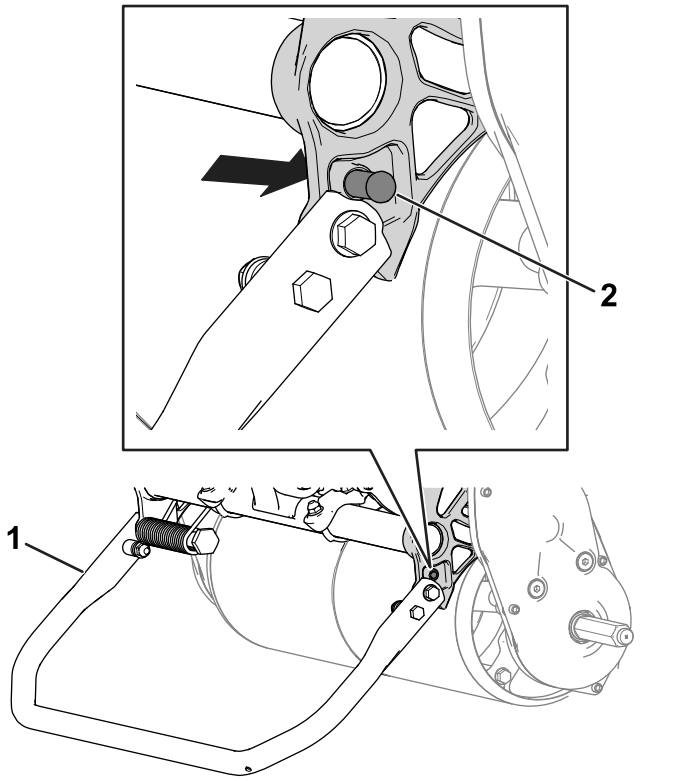

g341757

Figura 16

1. Bară suport – poziie de SERVICE PENTRU UNITATEA DE TĂIERE
2. tift elastic

Specificaţii

	Model 04820	Model 04830	Model 04840
Lăime	84 cm	91 cm	104 cm
Greutate uscată*	95 kg	100 kg	107 kg
Lăţime de tăiere	46 cm	53 cm	66 cm
Înălţime de tăiere	Depinde de poziia tamburului de traciune [consultai Reglarea poziiei tamburului de traciune (Pagină 16)] i utilizarea setului pentru înălţime mare de tăiere.		
Tăiere	Depinde de viteza cilindrului i de poziia fuliei de acionare a cilindrului; consultai Reglarea ratei de tăiere (Pagină 15).		
Turaţie motor	Turaie scăzută la ralanti: 1.900 ± 100 rpm; turaie ridicată la ralanti: 3.450 ± 100 rpm		
Viteză de cosit	3,2-5,6 km/h		
Viteză de transport	8,5 km/h		
*Doar pentru unitatea de traciune. Consultai *Manualul operatorului* pentru unitatea de traciune pentru greutatea fiecărei unităi de traciune.			

Dispozitive de ataare/Accesorii

Pentru extinderea i îmbunătăirea performanelor mainii este disponibilă o gamă de dispozitive de ataare i accesorii aprobate de Toro. Pentru lista dispozitivelor de ataare i a accesoriilor aprobate, contactai centrul de service local sau un distribuitor Toro autorizat sau accesai www.Toro.com.

Pentru performane optime i utilizarea în sigurană a mainii, utilizai exclusiv piese de schimb i accesorii originale Toro. Piesele de schimb i accesoriile altor producători pot fi periculoase i pot anula garania produsului.

Operare

Notă: Determinaţi partea stângă şi dreaptă a maşinii din poziţia de operare normală.

Înainte de utilizare

Sigurana înainte de utilizare

Sigurana generală

- Nu lăsaţi niciodată copii sau persoane neinstruite să utilizeze sau să efectueze lucrări de service asupra maşinii. Reglementările locale pot impune o limită de vârstă pentru utilizator. Proprietarul trebuie să asigure instruirea tuturor operatorilor i a mecanicilor.
- Familiarizai-vă cu utilizarea în sigurană a echipamentului, comenzile de operare i indicatoarele de sigurană.
- Oprii maina, scoatei cheia din contact (dacă este prevăzută) i ateptai oprirea tuturor micărilor înainte de a părăsi poziia operatorului. Lăsai maina să se răcească înainte de reglarea, repararea, curăarea sau depozitarea acesteia.
- Trebuie să ştiţi cum să opriţi rapid maşina.
- Verificai dacă toate elementele de control pentru prezena operatorului, întrerupătoarele de sigurană i dispozitivele de protecie sunt montate i funcionează în mod corespunzător. Nu utilizaţi maşina decât dacă acestea funcionează corect.
- Inspectai zona în care vei utiliza maina i îndepărtai toate obiectele pe care maina le-ar putea proiecta.

Măsuri de sigurană pentru combustibil

- Fii extrem de precaut în timpul manipulării combustibilului. Este inflamabil, iar vaporii săi sunt explozivi.
- Stingei toate igările, igaretele, pipele i alte surse de aprindere.
- Utilizai doar un recipient de combustibil corespunzător.
- Nu îndepărtai buonul rezervorului i nu umplei rezervorul de combustibil în timp ce motorul este pornit sau fierbinte.
- Nu adăugai sau golii combustibil într-un spaiu închis.
- Nu depozitai maina sau recipientul cu combustibil într-o zonă cu o flacără deschisă, scântei sau o lampă martor, precum pe un boiler sau un alt dispozitiv electric.

- Dacă vărsai combustibil, nu încercai să pornii motorul; evitai crearea unei surse de aprindere până la disiparea vaporilor de combustibil.
- Nu umpleţi recipientele în interiorul unui vehicul sau într-un camion sau remorcă prevăzută cu căptuşeală de plastic. Amplasaţi întotdeauna recipientele pe sol, la distanţă de vehicul înainte de umplere.
- Îndepărtai echipamentul din camion sau remorcă i alimentai-l în timp ce se află pe sol. Dacă acest lucru nu este posibil, realimentaţi acest tip de echipament cu un container portabil, mai degrabă decât cu o duză de distribuire a combustibilului.
- Menţineţi duza în contact cu marginea rezervorului de combustibil sau a containerului în permanenţă, până la finalizarea alimentării.

Efectuarea operaiunilor zilnice de întreinere

Efectuai procedurile de întreinere zilnice; consultai Listă de verificare pentru întreinerea zilnică (Pagină 24).

Verificarea nivelului uleiului de motor

Verificaţi nivelul uleiului de motor înainte de orice utilizare sau la fiecare 8 ore de funcionare, consultai Verificarea nivelului uleiului de motor (Pagină 26).

Specificaii cu privire la combustibil

Capacitatea rezervorului de combustibil: 2,0 l

Combustibil recomandat: benzină fără plumb, cu o cifră octanică de 87 sau mai mare (metodă de clasificare (R+M)/2)

Etanol: benzina cu până la 10% etanol sau 15% MTBE (metil ter butil eter) concentraie volumică este un combustibil acceptabil. Etanolul i MTBE nu sunt acelai lucru. Nu este aprobată utilizarea benzinei cu 15% etanol (E15) concentraie volumică.

- **Nu utilizai niciodată benzină care conine mai mult de 10% etanol, concentraie volumică**; astfel, E15 (conine 15% etanol), E20 (conine 20% etanol) sau E85 (conine până la 85% etanol).
- **Nu** utilizaţi benzină cu conţinut de metanol.
- **Nu** depozitai combustibil în rezervorul de combustibil sau în recipientele de combustibil de-a lungul iernii decât dacă este utilizat un stabilizator de combustibil.
- **Nu** adăugaţi ulei în benzină.
- Pentru cele mai bune rezultate, utilizai doar combustibil curat, proaspăt (nu mai vechi de 30 de zile).
- Utilizarea unei benzine neaprobate poate cauza probleme de performanţă şi/sau deteriorări ale motorului, care este posibil să nu fie acoperite de garanţie.

Umplerea rezervorului de combustibil

1. Curăai în jurul capacului rezervorului de combustibil i îndepărtai capacul de la rezervor (Figura 17). Umplei rezervorul de combustibil până în partea de jos a gâtului rezervorului; consultai *Manualul operatorului* motorului.

   Important: **Nu umplei excesiv rezervorul de combustibil.**

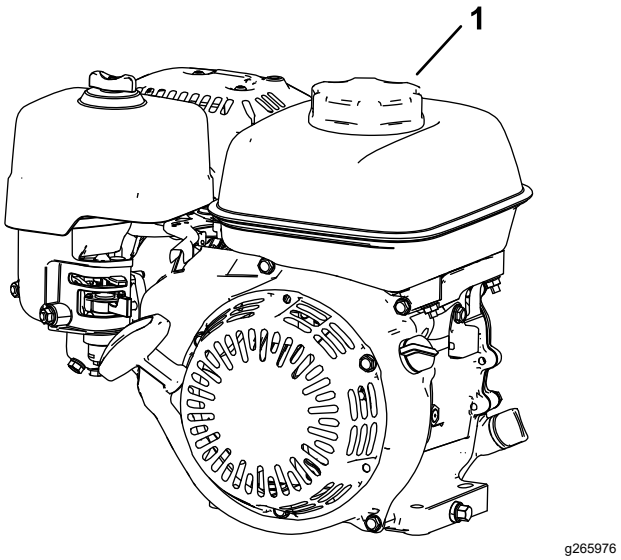

Figura 17

1. Capac rezervor de combustibil

2. Montai capacul rezervorului de combustibil i tergei orice urmă de combustibil vărsat.

Reglarea ratei de tăiere

Rata de tăiere este determinată de următoarele setări ale mainii:

- **Viteza cilindrului**: putei regla viteza cilindrului la o valoare ridicată sau scăzută; consultai Reglarea vitezei cilindrului (Pagină 16).
- **Poziia fuliei de acionare a cilindrului**: putei seta fuliile de acionare a cilindrului în 2 poziii; consultai *Manualul operatorului* pentru unitatea de tăiere.

Pentru a determina viteza cilindrului i poziia fuliei de acionare a cilindrului pentru o tăiere adecvată, consultai tabelul următor:

Rată de tăiere

Viteza cilindrului	Poziia curelei	Unitate de tăiere		
		8 lame	*11 lame*	*14 lame*
Scăzută	*Scăzută*	7,3 mm	5,3 mm	4,2 mm
Scăzută	*Ridicată*	6,1 mm	4,4 mm	3,5 mm
Ridicată	*Scăzută*	5,9 mm	4,3 mm	3,4 mm
Ridicată	*Ridicată*	5,0 mm	3,6 mm	2,8 mm

Reglarea vitezei cilindrului

Utilizai butonul de control al vitezei cilindrului (Figura 18) pentru a regla viteza cilindrului.

- **Viteză ridicată a cilindrului**: rotii butonul astfel încât litera „H” de pe acesta să fie îndreptată către partea frontală a mainii.
- **Viteză scăzută a cilindrului**: rotii butonul astfel încât litera „L” de pe acesta să fie îndreptată către partea frontală a mainii.

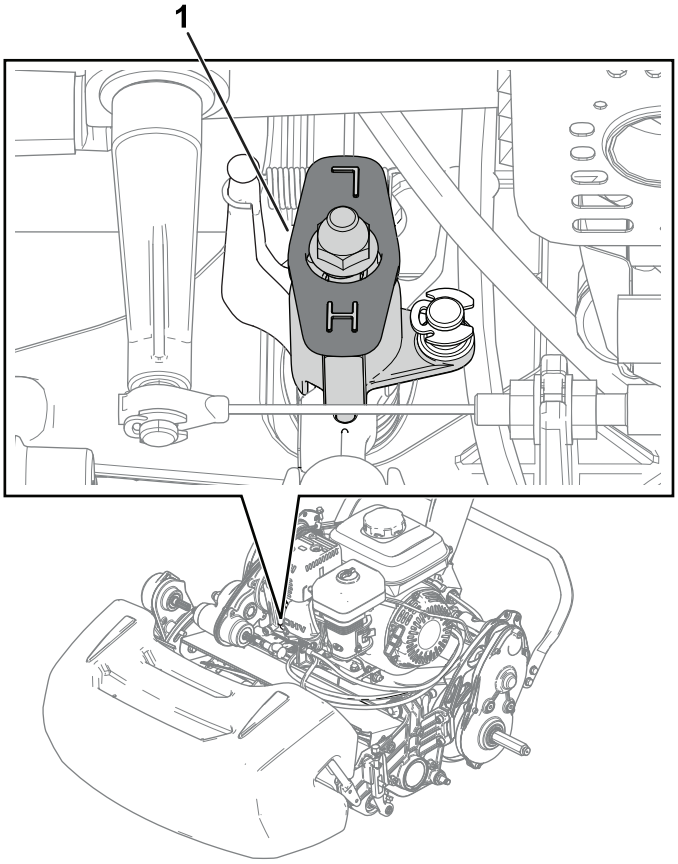

Figura 18

1. Buton de control al vitezei cilindrului (ilustrat în poziia pentru viteză ridicată a cilindrului)

Reglarea poziiei tamburului de traciune

Tamburul de traciune poate fi reglat în 2 poziii:

- Poziie **COBORÂTĂ**: utilizai această poziie pentru a tăia iarba la o înălime mai mică de tăiere (de exemplu, tunderea gazonului de pe un teren de golf).
- Poziie **RIDICATĂ**: utilizai această poziie pentru a tăia iarba la o înălime mai mare de tăiere (de exemplu, tunderea gazonului de pe o cutie de tee pe un teren de golf).

1. Deplasai bara suport în poziia de SERVICE PENTRU ROILE DE TRANSPORT; consultai Bară suport (Pagină 12).
2. Îndepărtai uruburile cu umăr (Figura 19) de pe fiecare parte a mainii care fixează carcasa unităii de acionare a tamburului pe cadru.

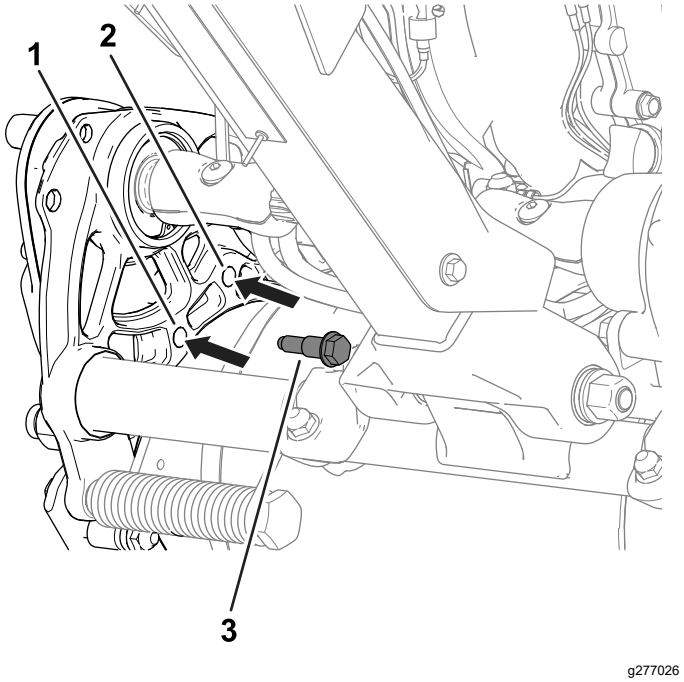

Figura 19

Este ilustrată partea stângă a mainii

1. Introducei urubul cu umăr aici pentru poziia COBORÂTĂ.
2. Introducei urubul cu umăr aici pentru poziia RIDICATĂ.
3. urub cu umăr

3. Aliniai orificiile din cadru cu orificiile din carcasa unităii de acionare.
4. Utilizai uruburile cu umăr îndepărtate anterior pentru a fixa carcasa unităii de acionare pe cadru (Figura 19).
5. Deplasai bara suport în poziia pentru DEPOZITARE; consultai Bară suport (Pagină 12).

Reglarea înălţimii mânerului

Utilizai elementul de reglare a înălimii mânerului pentru a regla înălimea acestuia la o poziie de utilizare confortabilă; consultai Element de reglare a înălimii mânerului (Pagină 12).

Transportarea mainii până la locul de utilizare

Transportarea mainii utilizând roile de transport

Utilizai roile de transport pentru a transporta maina pe o distană mai mică.

1. Montai roile de transport; consultai Montarea roilor de transport (Pagină 22).
2. Asigurai-vă că elementele de control al traciunii i al acionării cilindrului sunt în poziia NEUTRĂ.
3. Pornii motorul; consultai Pornirea motorului (Pagină 19).
4. Deplasai maneta de acceleraie la LENT, înclinai partea din faă a mainii în sus, cuplai treptat unitatea de traciune i cretei încet turaia motorului.
5. Reglai maneta de acceleraie pentru a aciona maina de tuns iarba cu viteza la sol dorită i transportai maina la destinaia dorită.

Transportarea mainii pe o remorcă

Utilizai o remorcă pentru a transporta maina pe o distană considerabilă. Avei grijă când urcai i coborâi maina de pe remorcă.

1. Conducei cu grijă maina pe remorcă.
2. Oprii motorul, cuplai frâna de parcare i amplasai valva de combustibil în poziia OPRIT.
3. Utilizai o rampă de lăime completă pentru a încărca maina pe o remorcă sau un camion.
4. Fixai bine maina pe remorcă.

Notă: Putei folosi remorca Toro Trans Pro pentru a transporta maina. Pentru instruciuni cu privire la încărcarea pe remorcă, consultai *Manualul operatorului* pentru remorcă.

Important: **Nu pornii motorul în timp ce transportai maina pe o remorcă, deoarece se poate deteriora maina.**

Demontarea roilor de transport

1. Eliberai maneta de ambreiaj, utilizai maneta de acceleraie pentru a reduce turaia motorului i oprii motorul.
2. Deplasai bara suport în poziia de SERVICE PENTRU ROILE DE TRANSPORT; consultai Bară suport (Pagină 12).
3. Îndepărtai roile de transport apăsând clemele de blocare a roilor în afara osiilor (Figura 20).

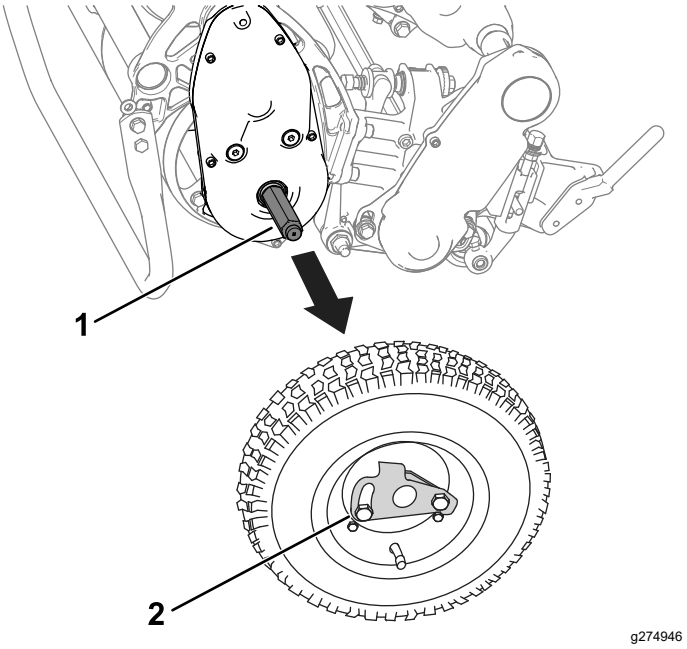

Figura 20

1. Osie
2. Clemă de blocare roată

4. Coborâi cu atenie maina de pe bara suport împingând încet în faă sau ridicând suportul inferior al mânerului, permiând barei suport să revină în poziia de DEPOZITARE; consultai Bară suport (Pagină 12).

Utilizarea manetei de şoc

Utilizai maneta de oc pentru a ajuta la pornirea motorului rece. Deplasai maneta în poziia pentru OC atunci când pornii motorul rece. După pornirea motorului, deplasai maneta în poziia pentru FUNCIONARE.

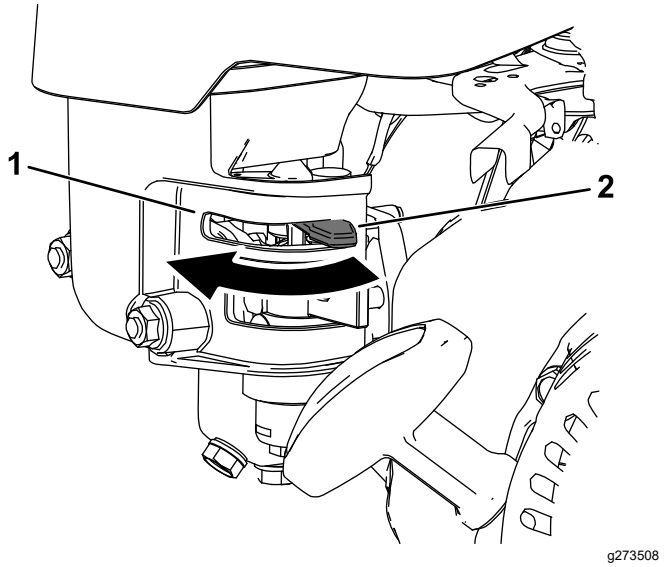

Figura 21

1. Manetă de oc – poziie pentru OC
2. Manetă de oc – poziie pentru FUNCIONARE

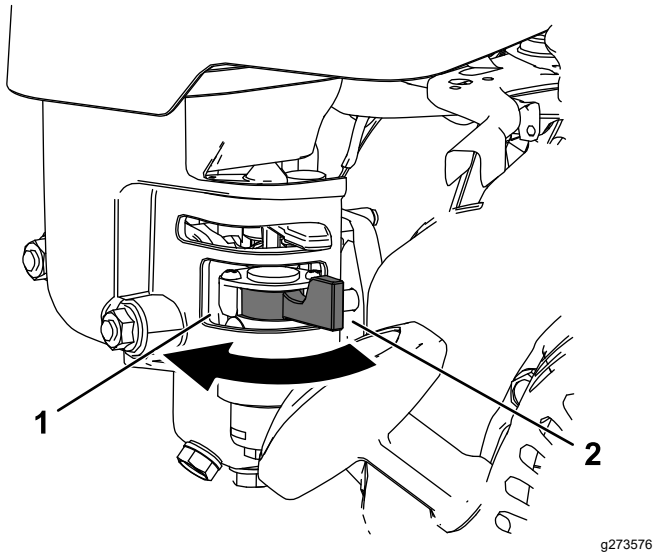

Figura 22

1. Manetă de închidere combustibil – poziie ÎNCHIS
2. Manetă de închidere combustibil – poziie DESCHIS

Deschiderea i închiderea ventilului de închidere combustibil

Controlai debitul de combustibil către motor cu ajutorul ventilului de închidere combustibil după cum urmează:

- Pentru a deschide valva de combustibil, deplasai maneta de închidere combustibil către maneta demarorului cu recul (Figura 22).
- Pentru a închide valva de combustibil, îndepărtai maneta de închidere combustibil de maneta demarorului cu recul (Figura 22).

În timpul utilizării

Sigurana în timpul utilizării

Sigurana generală

- Proprietarul/operatorul poate preveni i este responsabil pentru accidentele care pot cauza vătămări corporale sau pagube materiale.
- Purtai îmbrăcăminte adecvată, inclusiv ochelari de protecie, pantaloni lungi, încălăminte solidă, antiderapantă i căti pentru protecia auzului. Strângei la spate părul lung i nu purtai îmbrăcăminte largă sau bijuterii.
- Nu utilizaţi maşina dacă suntei bolnav, obosit sau sub influena alcoolului sau a drogurilor.
- Utilizai maina cu foarte mare atenie. Nu vă angrenai în nicio activitate care vă poate distrage atenia; în caz contrar, se pot înregistra pagube materiale sau vătămări corporale.
- Înainte de a porni maina, asigurai-vă că toate dispozitivele de acionare sunt în poziia neutră, frâna de parcare este acionată i că vă aflai în poziia de operare.
- inei trecătorii i copiii departe de zona de utilizare. Dacă trebuie să fie prezeni colegi de muncă, fii precaut i asigurai-vă că este montat la mină coul pentru iarbă.
- Utilizai maina doar în condiii bune de vizibilitate i ferii-vă de gropi i pericole ascunse.
- Nu utilizaţi maşina dacă există riscul unor descărcări electrice.

- Avei grijă când tundei iarba umedă. Stabilitatea necorespunzătoare poate provoca un accident prin alunecare i cădere.
- Ţineţi mâinile i picioarele la distanţă de unitatea de tăiere.
- Privii în spate i în jos înainte de a conduce maina în mararier, pentru a vă asigura că este liberă calea.
- Apropiai-vă cu atenie de curbele fără vizibilitate, tufiuri, copaci sau alte obiecte care vă pot afecta vizibilitatea.
- Oprii unitatea de tăiere când nu tundei iarba.
- Decuplai transmisia de unitatea de tăiere i oprii maina înainte de a regla înălimea de tăiere.
- Nu pornii niciodată un motor într-o zonă în care gazele de eapament rămân într-un spaiu închis.
- Nu lăsai o mină pornită nesupravegheată.
- Înainte de a părăsi poziia operatorului, efectuai următorii pai:
  - Parcai maşina pe o suprafaă uniformă.
  - Decuplai unitatea (unităile) de tăiere.
  - Cuplai frâna de parcare.
  - Oprii maina i scoatei cheia din contact (dacă este prevăzută).
  - Ateptai până când se oprete orice micare.
- Oprii maina înainte de a goli coul.
- Nu atingei motorul, toba de eapament sau eava de eapament în timp ce funcionează motorul sau la scurt timp după oprirea motorului, deoarece aceste zone pot fi suficient de fierbini pentru a provoca arsuri.
- Oprii maina i decuplai transmisia de la unitatea de tăiere în următoarele situaii:
  - Înainte de a alimenta cu combustibil
  - Înainte de a elimina blocajele
  - Înainte de a scoate coul pentru iarbă
  - Înainte de a verifica, curăa sau efectua lucrări de întreinere la unitatea de tăiere
  - După lovirea unui obiect străin sau dacă apare o vibraie anormală. Verificai unitatea de tăiere pentru a descoperi eventuale deteriorări i efectuai reparaii înainte de a porni i de a utiliza maina
  - Înainte de a părăsi poziţia de operare
- Utilizai doar accesorii i dispozitive de ataare aprobate de The Toro® Company.

Sigurana în pantă

- Pantele reprezintă un risc major de accidente legate de pierderea controlului i răsturnare, care pot cauza vătămări grave sau decesul. Suntei responsabil pentru utilizarea în sigurană pe pante. Utilizarea mainii pe o pantă necesită atenie suplimentară. Înainte de a utiliza maina pe o pantă, realizai următorii pai:
  - Revizuii i înelegei instruciunile pentru utilizarea în pantă, din manual i de pe mină.
  - Evaluai starea curentă a terenului pentru a stabili dacă panta este sigură pentru utilizarea mainii. Dai dovadă de sim practic i o bună judecată atunci când realizai această evaluare. Modificările de pe teren, precum umiditatea, pot afecta rapid funcionarea mainii în pantă.
- Lucrai de-a lungul pantelor, niciodată în sus sau în jos. Evitai operarea pe pante excesiv de abrupte sau umede. Stabilitatea necorespunzătoare poate provoca un accident prin alunecare i cădere.
- Identificai pericolele de la baza pantei. Nu utilizai maina în apropierea punctelor de livrare, anurilor, terasamentelor, cursurilor de apă sau altor zone periculoase. Maina se poate răsturna brusc dacă o roată trece peste o margine sau dacă marginea cedează. Păstrai o distană de sigurană între mină i orice pericol. Utilizai o telecomandă pentru a opera în aceste zone.
- Evitai pornirea, oprirea sau virarea mainii în pantă. Evitai schimbarea bruscă a vitezei sau direciei; virai încet i treptat.
- Nu utilizai maina în nicio situaie în care traciunea, direcia sau stabilitatea este sub semnul întrebării. Reinei faptul că utilizarea mainii pe iarbă udă, de-a lungul pantelor sau pe direcie descendentă poate duce la pierderea traciunii. Pierderea traciunii pentru roile motoare poate duce la alunecare i pierderea capacităii de frânare i direcionare. Maina poate aluneca chiar dacă oprii traciunea.
- Îndepărtai sau marcai obstacole precum anurile, gropile, anurile, denivelările, pietrele sau alte pericole ascunse. Iarba înaltă poate ascunde obstacole. Terenul denivelat poate cauza răsturnarea mainii.
- Dacă pierdei controlul mainii, depărtai-vă de direcia de deplasare a acesteia.
- inei întotdeauna maina în viteză când coborâi pante. Nu vă deplasai cu viteză mare în pantă (aplicabil doar unităilor cu angrenaje).

Pornirea motorului

Notă: Pentru ilustraii i descrieri ale elementelor de control la care se face referire în această seciune, consultai Comenzi (Pagină 11).

Notă: Asigurai-vă că firul bujiei este montat la aceasta.

1. Asiguraţi-vă că maneta unităii de tracţiune este în poziţia NEUTRĂ.

2. Asigurai-vă că ventilul de închidere combustibilul este deschis; consultai Deschiderea i închiderea ventilului de închidere combustibil (Pagină 18)
3. Aduceţi comutatorul de pornire/oprire în poziţia ON (Pornire).
4. Utilizai maneta de acceleraie pentru a mări turaia motorului.
5. Deplasai maneta de oc la jumătatea distanei dintre poziiile OC i FUNCIONARE atunci când pornii motorul rece; consultai Utilizarea manetei de şoc (Pagină 17)

   Notă: Este posibil ca ocul să nu fie necesar la pornirea unui motor cald.
6. Tragei mânerul demarorului cu recul până când are loc cuplarea, apoi tragei-l viguros pentru a porni motorul.

   Important: **Nu tragei cablul demarorului cu recul până la limită i nu dai drumul mânerului demarorului când cablul este tras în afară; cablul se poate rupe sau ansamblul cu recul poate fi deteriorat.**
7. Deplasai maneta de oc în poziia FUNCIONARE pentru încălzirea motorului.

Indicaţii de exploatare

Important: **Iarba tăiată acionează ca un lubrifiant în timpul tunderii. Operarea excesivă a unităii de tăiere fără iarbă tăiată o poate deteriora.**

- Tundei verdeaa în direcie dreaptă înainte i înapoi peste aceasta.
- Evitai cosirea circulară sau întoarcerea mainii pe zonele verzi pentru a preveni uzura prin frecare.
- Întoarcei maina în afara ierbii, prin ridicarea cilindrului de tăiere (împingând mânerul în jos) i efectuând o rotire în formă de lacrimă pe tamburul de traciune (Figura 23).

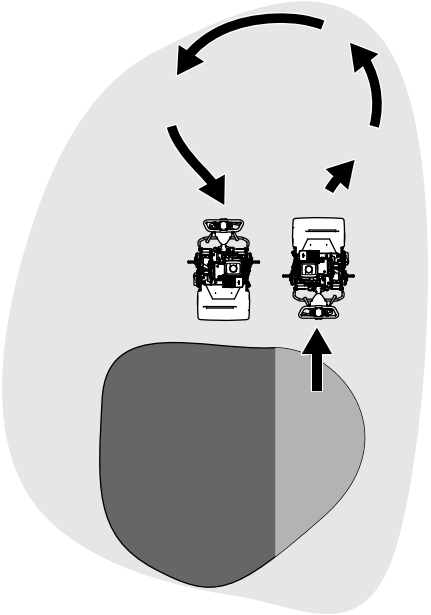

Figura 23

- Tundei iarba într-un ritm de mers normal. Vitezele mari economisesc puin timp i au ca rezultat lucrări de calitate inferioară.
- Pentru a ajuta la menierea unei linii drepte peste zona de verdeaă i pentru a menine maina la o distană egală de marginea tăieturii anterioare, utilizai dungile de aliniere de pe co (Figura 24).

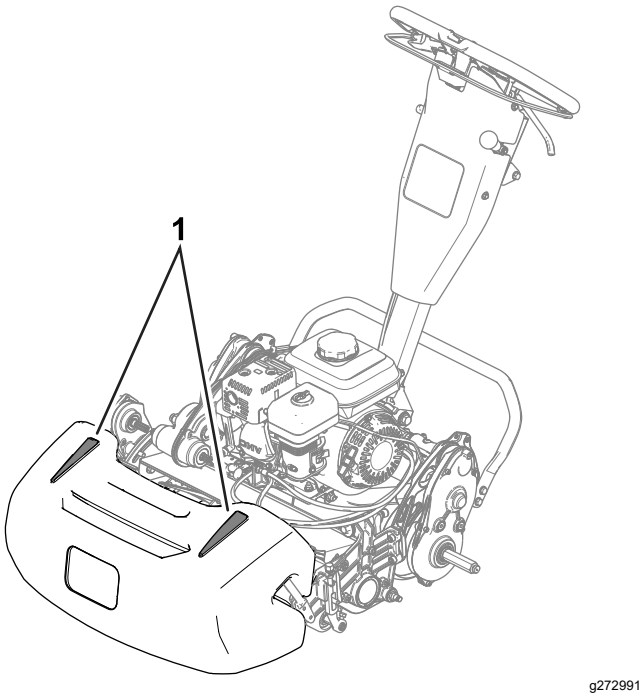

Figura 24

1. Dungi de aliniere

Utilizarea mainii în condiii de lumină scăzută

Utilizai setul de lumini LED atunci când operai maina în condiii de lumină scăzută. Contactai distribuitorul autorizat Toro pentru acest set.

Important: **Nu utilizai alte sisteme de iluminare la această maină, deoarece acestea nu vor funciona corect cu ieirea CA a motorului.**

Utilizarea comenzilor în timpul tunderii ierbii

1. Pornii motorul, setai acceleraia la o turaie redusă, împingei în jos mânerul pentru a ridica unitatea de tăiere i cuplai traciunea pentru a transporta maina în zona de verdeaă.
2. Oprii maina la marginea zonei verzi.
3. Folosii maneta de acţionare pentru unitatea de tăiere pentru a cupla unitatea de tăiere, mării acceleraia până când maina se deplasează la viteza dorită, cuplai traciunea pentru a deplasa maina în zona de verdeaă, coborâi unitatea de tăiere la sol i începei tunderea ierbii.

Oprirea motorului

1. Eliberai maneta de ambreiaj.
2. Deplasai maneta de acceleraie în poziia de deplasare LENTĂ.
3. Aduceţi comutatorul de pornire/oprire în poziţia OFF (Oprire).
4. Înainte de a depozita sau transporta maina, închidei ventilul de închidere combustibil

După utilizare

Sigurana după utilizare

Sigurana generală

- Oprii maina, scoatei cheia din contact (dacă este prevăzută) i ateptai oprirea tuturor micărilor înainte de a părăsi poziia operatorului. Lăsai maina să se răcească înainte de reglarea, repararea, curăarea sau depozitarea acesteia.
- Curăai iarba i resturile din mină pentru a ajuta la prevenirea incendiilor. tergei uleiul sau combustibilul scurs.
- Înainte de a o depozita în orice spaiu, lăsai maina să se răcească.
- Nu depozitai maina sau recipientul cu combustibil într-o zonă cu o flacără deschisă, scântei sau o lampă martor, precum pe un boiler sau alte dispozitive electrice.
- Reducei setarea manetei de acceleraie înainte de a opri motorul i oprii supapa de închidere combustibil (dacă este disponibilă) după încetarea lucrului.

Utilizarea comenzilor după tunderea ierbii

1. Scoatei maina din zona de verdeaă, împingei în jos mânerul pentru a ridica unitatea de tăiere, eliberai maneta de ambreiaj, decuplai unitatea de tăiere i oprii motorul.
2. Scoatei coul pentru iarbă i îndepărtai iarba tăiată.
3. Montai coul pentru iarbă la mină i transportai maina în locul de depozitare.

Transportarea mainii

După tunderea ierbii, transportai maina în afara locului de muncă; consultai Transportarea mainii utilizând roile de transport (Pagină 17) sau Transportarea mainii pe o remorcă (Pagină 17).

Montarea roilor de transport

1. Deplasai bara suport în poziia de SERVICE PENTRU ROILE DE TRANSPORT; consultai Bară suport (Pagină 12)
2. Glisai o roată pe o osie (Figura 25).

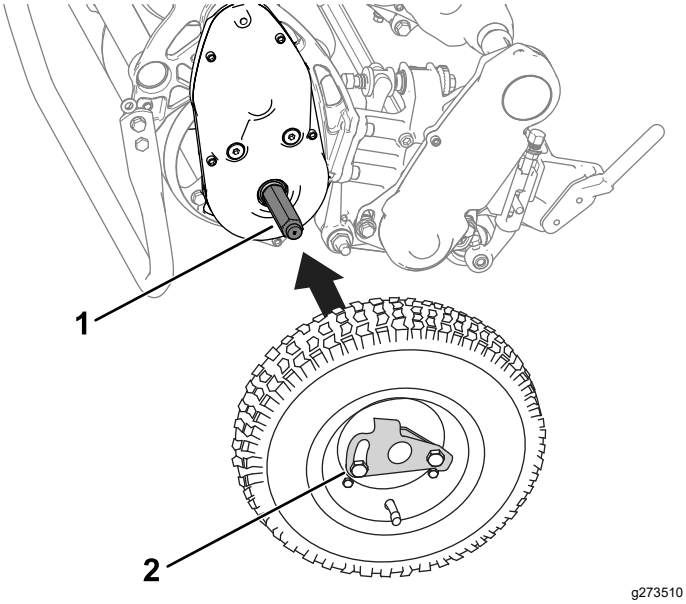

Figura 25

1. Osie
2. Clemă de blocare roată

3. Pivotai clema de blocare roată în afara (Figura 25) centrului roii, lăsând-o să gliseze pe osie.
4. Rotii roata înainte i înapoi până când alunecă complet pe osie i clema de blocare este fixată în canelura de pe arbore.
5. Repetai procedura pe partea cealaltă a mainii.
6. Coborâi cu grijă maina de pe bara suport.

Cuplarea i decuplarea transmisiei

Putei decupla tamburul de la transmisie pentru a permite manevrarea mainii. Decuplai transmisia atunci când trebuie să deplasai maina fără a porni motorul (de exemplu pentru efectuarea lucrărilor de întreinere într-un spaiu închis).

Înainte de a utiliza maina, avei grijă să cuplai transmisia.

1. Localizai maneta de cuplare a traciunii de pe cutia de viteze (Figura 23).

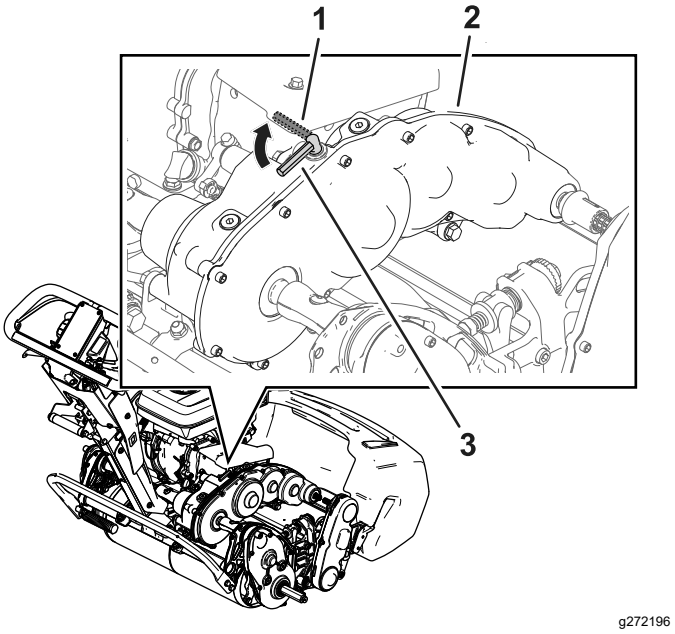

Figura 26

1. Manetă de cuplare a traciunii – poziie DECUPLATĂ
2. Cutie de viteze
3. Manetă de cuplare a traciunii – poziie CUPLATĂ

2. Efectuai următorul pas pentru a cupla sau decupla transmisia:
   - **Decuplarea transmisiei:** rotii maneta în poziia DECUPLATĂ.
   - **Cuplarea transmisiei:** rotii maneta în poziia CUPLATĂ.

Întreţinere

⚠ ATENŢIE

Neefectuarea corespunzătoare a lucrărilor de întreinere pentru maină poate duce la defectarea prematură a sistemelor mainii, cauzând posibile vătămări dumneavoastră sau celor din jur.

Păstrai maina întreinută corespunzător i în stare bună de funcionare, astfel cum este indicat în aceste instruciuni.

Notă: Determinaţi partea stângă şi dreaptă a maşinii din poziţia de operare normală.

Important: **Nu înclinai maina la un unghi mai mare de 25°. Înclinarea mainii la un unghi mai mare de 25° cauzează scurgerea uleiului în camera de ardere i/sau scurgerea combustibilului prin capacul rezervorului de combustibil.**

Important: **Consultaţi manualul utilizatorului motorului pentru proceduri de întreţinere suplimentare.**

Sigurană în timpul întreinerii

- Înainte de a părăsi poziia operatorului, realizai următorii pai:
  - Parcai maşina pe o suprafaă uniformă.
  - Deplasai maneta de acceleraie în poziia de turaie scăzut la ralanti.
  - Decuplai unitatea (unităile) de tăiere.
  - Asigurai-vă că traciunea este în poziia neutră.
  - Cuplai frâna de parcare.
  - Oprii maina i scoatei cheia din contact (dacă este prevăzută).
  - Ateptai până când se oprete orice micare.
- Lăsai componentele mainii să se răcească înainte de a realiza lucrările de întreinere.
- Dacă este posibil, nu efectuai lucrări de întreinere cu maina în funciune. Păstrai distana faă de componentele în micare.
- Dacă trebuie să rulai motorul pentru a efectua o reglare de întreinere, inei mâinile, picioarele, îmbrăcămintea i orice parte a corpului departe de unitatea de tăiere, dispozitivele de ataare i orice componente în micare. ineţi trecătorii la distanţă.
- Curăai iarba i reziduurile de pe unitatea de tăiere, transmisie, toba de eapament, ecranul de răcire i motor pentru a ajuta la prevenirea incendiilor. tergei uleiul sau combustibilul scurs.
- Meninei toate piesele în stare bună de funcionare. Înlocuii toate piesele i autocolantele deteriorate sau lipsă. Păstrai toate elementele de fixare strânse pentru a vă asigura că maina este în condiii sigure de funcionare.
- Verificai frecvent componentele dispozitivului de adunat iarbă i înlocuii-le când este necesar.
- Pentru sigurană i performane optime ale mainii, utilizai exclusiv piese de schimb originale Toro. Piesele de schimb de la ali producători pot fi periculoase i pot anula garania produsului.
- Dacă sunt vreodată necesare reparaii majore sau dacă este solicitată asistenă, contactai un distribuitor autorizat Toro.

Program(e) de întreţinere recomandat(e)

Interval de întreţinere şi service	Procedură de întreţinere
După primele 20 ore	• Schimbai uleiul de motor.
Înainte de fiecare folosinţă sau zilnic	• Verificaţi nivelul uleiului de motor. • Verificai elementele filtrului de aer.
La intervale de 50 de ore	• Curăai elementele filtrului de aer.

Interval de întreţinere şi service	Procedură de întreţinere
La intervale de 100 de ore	• Schimbai uleiul de motor. • Verificai i reglai bujia; înlocuii-o dacă este necesar.
La intervale de 300 de ore	• Înlocuii elementul din hârtie al filtrului de aer (mai frecvent din cauza condiiilor de operare cu praf). • Înlocuii bujia.

Listă de verificare pentru întreinerea zilnică

Important: **Copiai această pagină pentru utilizare de rutină.**

Verificări de întreinere	Pentru săptămâna:						
	Luni	Mari	Miercuri	Joi	Vineri	Sâmbătă	Duminică
Verificai funcionarea elementului de blocare manetă de frână.							
Verificai nivelul de combustibil.							
Verificaţi nivelul uleiului de motor.							
Verificai filtrul de aer.							
Curăţaţi nervurile de răcire a motorului.							
Verificai zgomotele neobinuite ale motorului.							
Verificai zgomotele neobinuite de funcionare.							
Verificai reglarea alinierii contracuţitului cu cilindrul.							
Verificai reglarea înălimii de tăiere.							
Retuai vopseaua deteriorată.							
Curăai maina.							

Notare pentru zonele de interes

Verificare efectuată de către:		
Element	**Dată**	**Informaii**

Proceduri permanente

Pregătirea maşinii pentru lucrările de întreinere

⚠ ATENŢIE

În timp ce efectuai lucrări de întreinere sau reglare a mainii, cineva ar putea porni motorul. Pornirea accidentală a motorului vă poate răni grav pe dumneavoastră sau alte persoane.

Eliberai maneta de ambreiaj, cuplai frâna de parcare i decuplai cablul de la bujie înainte de a efectua orice lucrare de întreinere. De asemenea, poziionai cablul deoparte, astfel încât să nu intre în contact accidental cu bujia.

Efectuai următorii pai înainte de a efectua lucrări de întreinere, de a curăa sau a efectua orice reglaj la mină.

1. Parcai maşina pe o suprafaă uniformă.
2. Oprii motorul.
3. Cuplai frâna de parcare.
4. Ateptai oprirea tuturor pieselor mobile i lăsai motorul să se răcească înainte de a efectua lucrări de service, înainte de a depozita maina sau de a efectua reparaii.
5. Deconectaţi cablul bujiei (Figura 27).

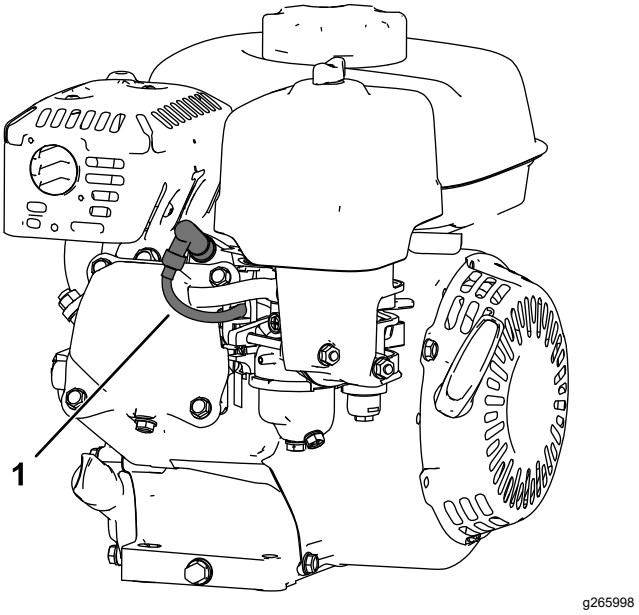

Figura 27

1. Cablu bujie

Întreţinere motor

Măsuri de sigurană pentru motor

- Nu modificai viteza regulatorului motorului i nu supraturai motorul.
- Rulai motorul fără combustibil sau îndepărtai combustibilul cu o pompă manuală; nu scurgei niciodată combustibilul. Dacă trebuie să golii rezervorul de combustibil, golii-l în aer liber.

Lucrări de service cu privire la uleiul de motor

Umplei carterul cu aproximativ 0,56 l de ulei cu vâscozitate adecvată înainte de a porni. Motorul folosete un ulei de înaltă calitate cu clasificarea de service SJ sau superioară, conform American Petroleum Institute (API). Selectai vâscozitatea (greutatea) adecvată a uleiului în funcie de temperatura ambiantă. Figura 28 prezintă recomandările de temperatură/vâscozitate.

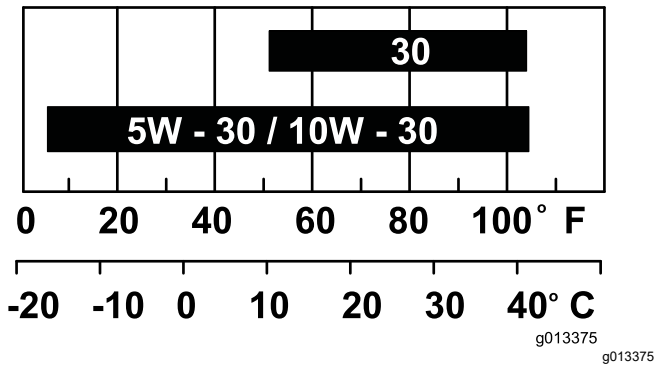

Figura 28

Notă: Uleiuri multigrad (5W-20, 10W-30 i 10W-40) măresc consumul de ulei. Verificai nivelul uleiului de motor mai des când utilizai aceste uleiuri.

Verificarea nivelului uleiului de motor

Interval de service: Înainte de fiecare folosinţă sau zilnic

Momentul ideal pentru a verifica nivelul uleiului de motor este atunci când motorul este rece sau înainte de a porni motorul la începutul zilei. Dacă ai rulat deja motorul, lăsai uleiul să se scurgă înapoi în baia de ulei timp de cel puin 10 minute înainte de a verifica nivelul uleiului de motor.

1. Oprii motorul i ateptai până la oprirea tuturor pieselor mobile; consultai Oprirea motorului (Pagină 21).
2. Poziionai maina astfel încât motorul să fie la nivel i curăai zona din jurul tubului de umplere cu ulei (Figura 29).

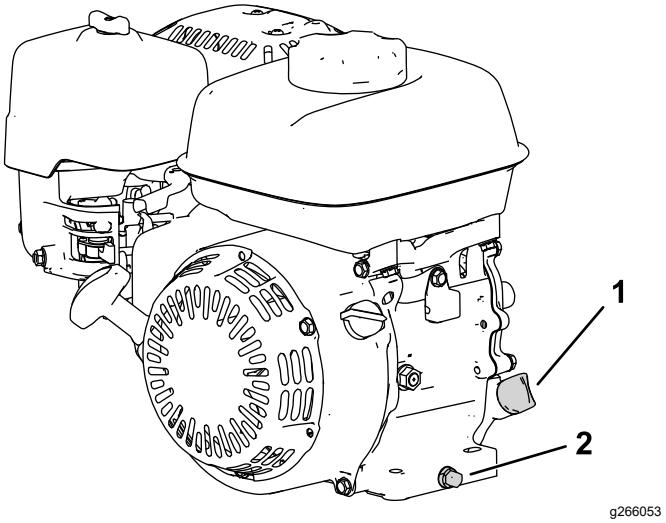

Figura 29

1. Jojă
2. Buşon de golire i aibă

3. Scoatei joja rotind-o în sens invers acelor de ceasornic.
4. Scoatei joja i tergei-i extremitatea.
5. Introducei joja complet în tubul de umplere cu ulei, **fără a o înuruba**.
6. Scoateţi joja şi verificaţi nivelul uleiului de motor (Figura 30).

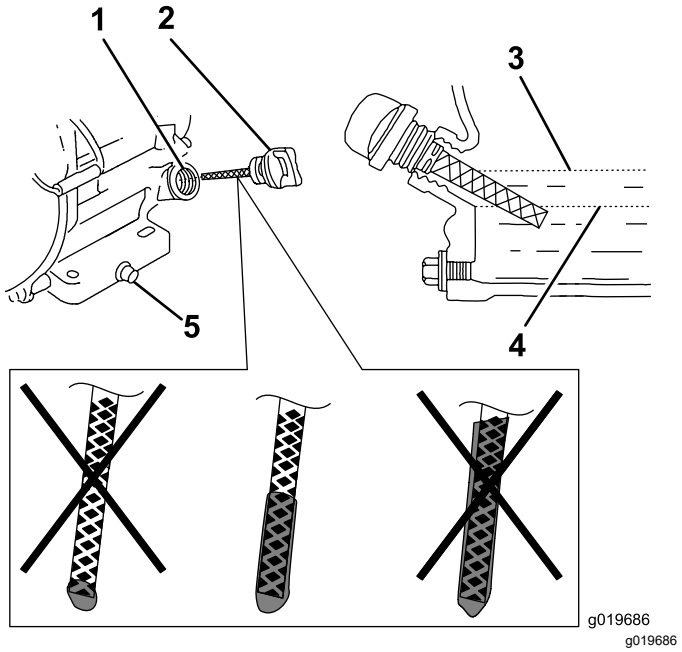

Figura 30

1. Tub de umplere
2. Jojă
3. Limită superioară
4. Limită inferioară
5. Buşon de golire

7. Dacă nivelul uleiului de motor este incorect, adăugai sau scurgei ulei pentru a corecta nivelul; consultai Verificarea nivelului uleiului de motor (Pagină 15).

Schimbarea uleiului de motor

Interval de service: După primele 20 ore/După prima lună (care urmează)

La intervale de 100 de ore/La fiecare 6 luni (care urmează)

⚠ ATENŢIE

Uleiul poate fi fierbinte după pornirea motorului, iar contactul cu uleiul fierbinte poate cauza vătămări corporale grave.

Evitai contactul cu uleiul de motor fierbinte atunci când îl scurgei.

1. Oprii motorul i ateptai până la oprirea tuturor pieselor mobile; consultai Oprirea motorului (Pagină 21).
2. Punei o tavă sub buonul de golire pentru a colecta uleiul.
3. Îndepărtai buonul de golire, aiba i joja (Figura 29).
4. Poziionai motorul astfel încât uleiul să se scurgă din motor.
5. După ce uleiul s-a scurs complet, amplasai motorul în poziie orizontală i montai buonul de golire i o aibă nouă.

   Notă: Eliminaţi uleiul uzat la un centru de reciclare certificat.
6. Turnai încet ulei în orificiul de umplere până când uleiul ajunge la nivelul corect.
7. Asigurai-vă că uleiul este la nivelul corect pe joja; consultai Verificarea nivelului uleiului de motor (Pagină 26).
8. Înurubai joja în tubul de umplere cu ulei.
9. Ştergeţi orice urmă de ulei vărsat.
10. Conectaţi cablul la bujie.

Lucrări de service pentru filtrul de aer

Interval de service: Înainte de fiecare folosinţă sau zilnic

La intervale de 50 de ore/La fiecare 3 luni (care urmează)

La intervale de 300 de ore/Anual (care urmează)

Important: **Nu utilizai motorul fără ansamblul filtrului de aer; se vor produce daune extreme ale motorului.**

1. Oprii motorul i ateptai până la oprirea tuturor pieselor mobile; consultai Oprirea motorului (Pagină 21).
2. Îndepărtai piulia fluture care fixează capacul filtrului de aer (Figura 31).
3. Îndepărtai capacul filtrului de aer.

   Notă: Asigurai-vă că nu cad în bază murdăria sau reziduurile de pe capacul filtrului de aer.
4. Îndepărtai de la bază elementele din spumă i din hârtie.
5. Scoatei elementul din spumă din elementul din hârtie.
6. Verificai elementele din spumă i din hârtie; înlocuii-le dacă sunt deteriorate sau excesiv de murdare.

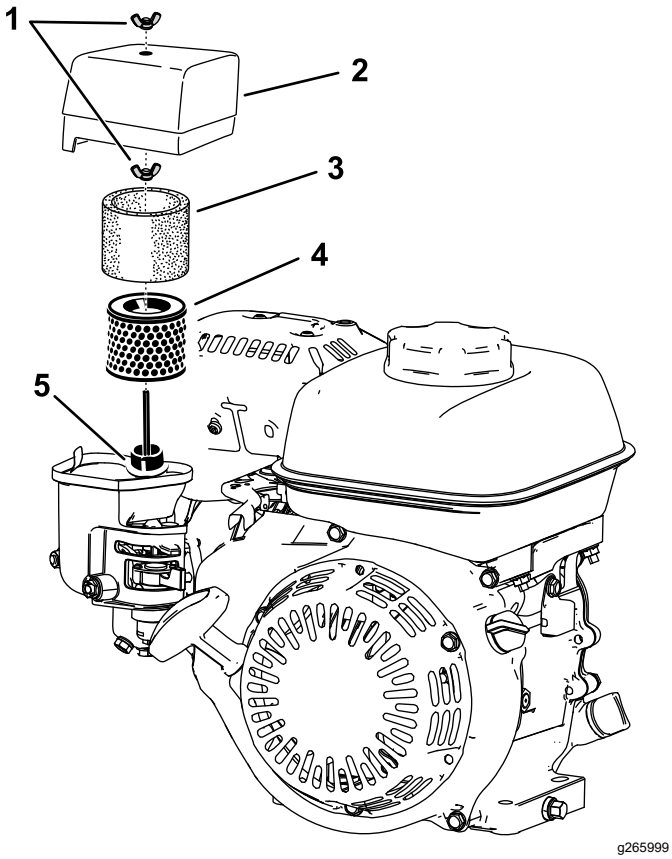

Figura 31

1. Piuliă fluture
2. Capac filtru de aer
3. Element din spumă
4. Element de filtrare din hârtie
5. Garnitură i conductă de aer

7. Curăai elementul din hârtie lovindu-l uor pentru a îndepărta murdăria.

   Notă: Nu încercai să îndepărtai murdăria de pe elementul din hârtie; periajul forează pătrunderea murdăriei în fibre. Înlocuii elementul dacă nu poate fi îndepărtată murdăria prin lovirea uoară a acestuia.

8. Curăai elementul din spumă în apă caldă cu săpun sau într-un solvent neinflamabil.

   Notă: Nu folosii benzină pentru a curăa elementul din spumă deoarece ar putea crea un risc de incendiu sau explozie.

9. Clătii i uscai bine elementul din spumă.
10. tergei murdăria de pe bază i capac cu o lavetă umedă.

    Notă: Asigurai-vă că murdăria i resturile nu intră în conducta de aer care duce la carburator.

11. Montai elementele filtrului de aer i asigurai-vă că sunt poziionate corect. Montai piulia fluture din partea de jos.
12. Montai capacul i piulia superioară pentru a-l fixa.

Service-ul bujiei

Interval de service: La intervale de 100 de ore/La fiecare 6 luni (care urmează)

La intervale de 300 de ore/Anual (care urmează)

Utilizaţi o bujie NGK BPR6ES sau echivalentă.

1. Oprii motorul i ateptai până la oprirea tuturor pieselor mobile; consultai Oprirea motorului (Pagină 21).
2. Curăţaţi zona din jurul bujiei.
3. Scoateţi bujia din chiulasa cilindrului.

   Important: **Înlocuiţi o bujie crăpată, deteriorată sau murdară. Nu lefuii, nu răzuii sau nu curăai electrozii, deoarece poate fi deteriorat motorul din cauza pătrunderii piliturii în cilindru.**

4. Setaţi distanţa bujiei la 0,7-0,8 mm

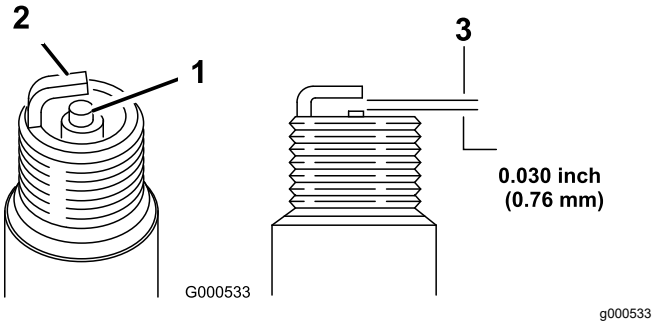

Figura 32

1. Izolator electrod central
2. Electrod lateral
3. Distană

5. Montai bujia cu grijă, manual (pentru a evita deteriorarea filetului) până când este strânsă.
6. Strângei bujia cu ½ tură în plus dacă este nouă; în caz contrar, strângei-o cu ⅛ - ¼ tură în plus.

   Important: **O bujie slăbită poate deveni foarte fierbinte i poate deteriora motorul; strângerea excesivă a bujiilor poate deteriora filetele din chiulasă.**

7. Conectaţi cablul la bujie.

Întreţinerea sistemului de control

Reglarea cablului de traciune

Reglai cablul de traciune pentru a obine un spaiu de 1,1 mm între discul de friciune i placa de presiune.

1. Accesai discul de friciune i placa de presiune prin îndepărtarea capacului ambreiajului (Figura 33).

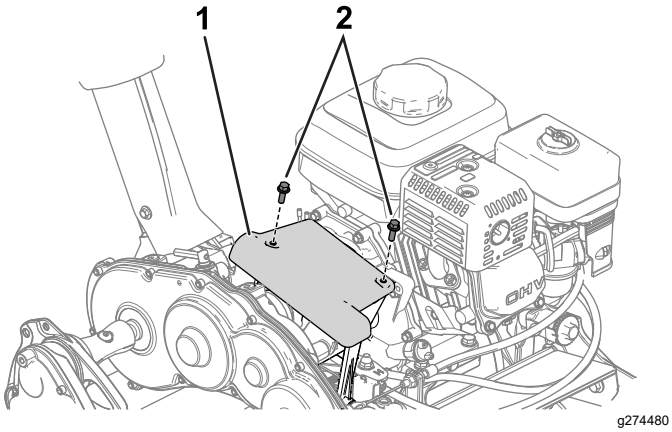

Figura 33

1. Capac ambreiaj
2. Şurub

2. Slăbii contrapiuliele i reglai cablul de traciune (Figura 34) astfel încât să existe un spaiu de 1,1 mm între discul de friciune i placa de presiune (Figura 35).

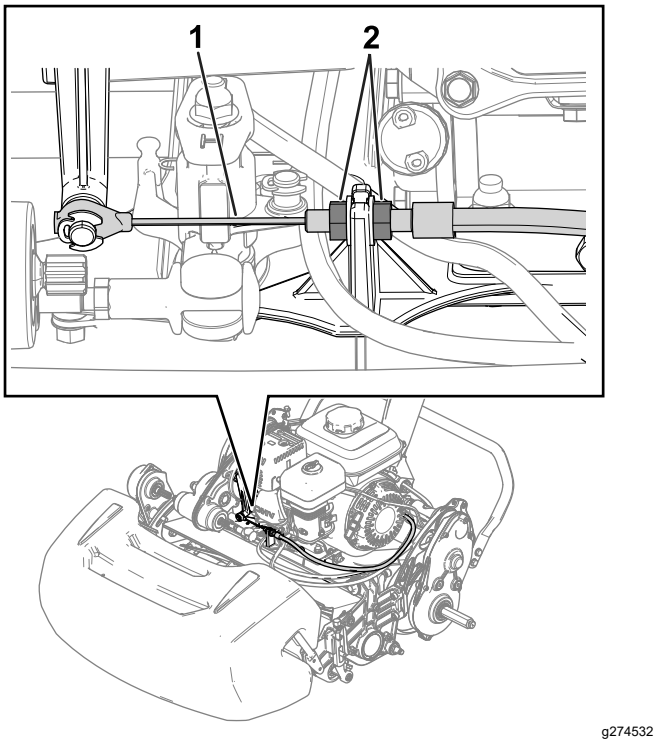

Figura 34

1. Cablu de traciune
2. Contrapiuliţă

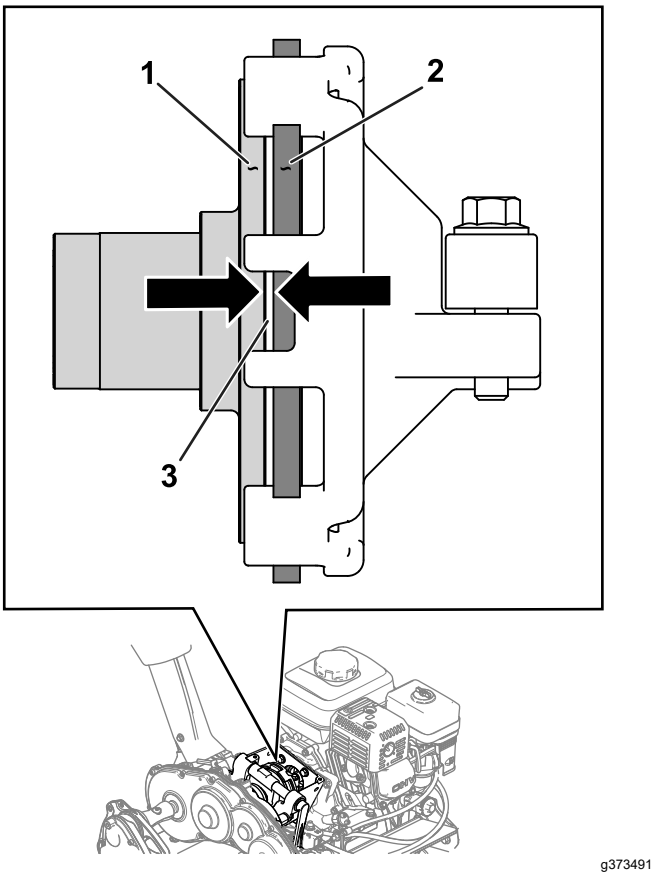

Figura 35

1. Placă de presiune
2. Disc de friciune
3. Distană – 1,1 mm

Reglarea frânei de serviciu/parcare

Reglai frâna de serviciu/parcare dacă patinează în timpul funcionării.

1. Decuplai frâna de parcare.
2. Măsurai jocul la capătul manetei frânei de parcare (Figura 36).

   Jocul manetei trebuie să fie de 12,7-25,4 mm. Dacă jocul nu se încadrează în acest interval, trecei la pasul 3 pentru a regla cablul de frână.

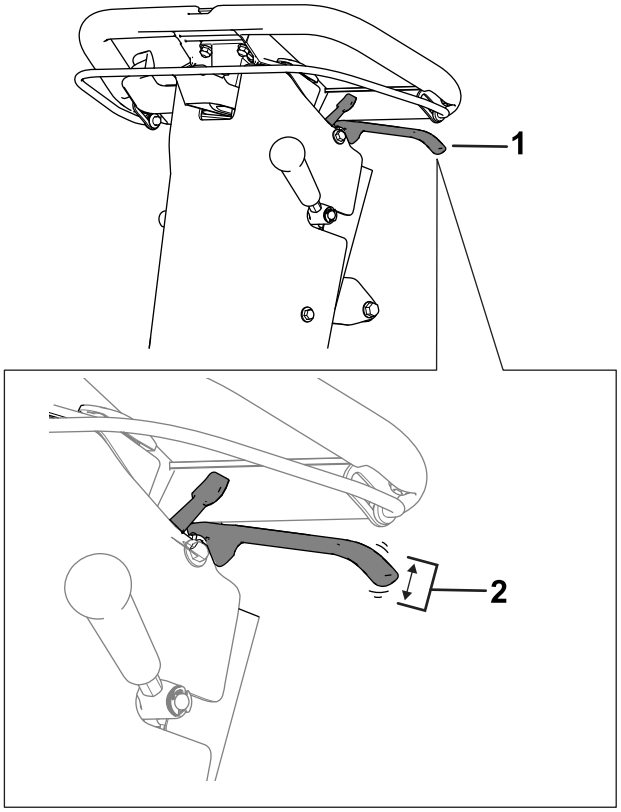

Figura 36

1. Manetă frână de parcare
2. Joc adecvat de 12,7-25,4 mm.

3. Efectuai următorii pai pentru a regla tensionarea cablului de frână:
   - Pentru a mări tensionarea cablului, slăbii contrapiulia cablului din faă i strângei contrapiulia din spate (Figura 37). Repetai pasul 2 i reglai tensionarea dacă este necesar.
   - Pentru a reduce tensionarea cablului, slăbii contrapiulia din spate i strângei contrapiulia cablului din faă (Figura 37). Repetai pasul 2 i reglai tensionarea dacă este necesar.

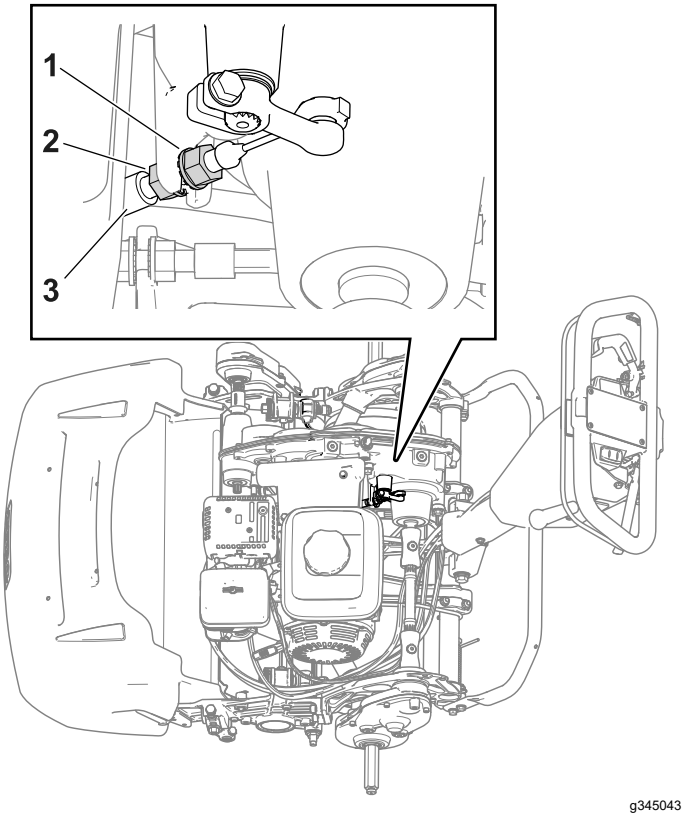

Figura 37

1. Contrapiuliă cablu faă
2. Contrapiuliă cablu spate
3. Cablu de frână

Reglarea cablului de control al cilindrului

Pentru a strânge cablul de control al cilindrului, efectuai următorii pai:

1. Deplasai butonul de control al vitezei cilindrului în poziia pentru viteză ridicată a cilindrului; consultai Reglarea vitezei cilindrului (Pagină 16).
2. Slăbii contrapiulia din spate i strângei contrapiulia din faă (Figura 38).

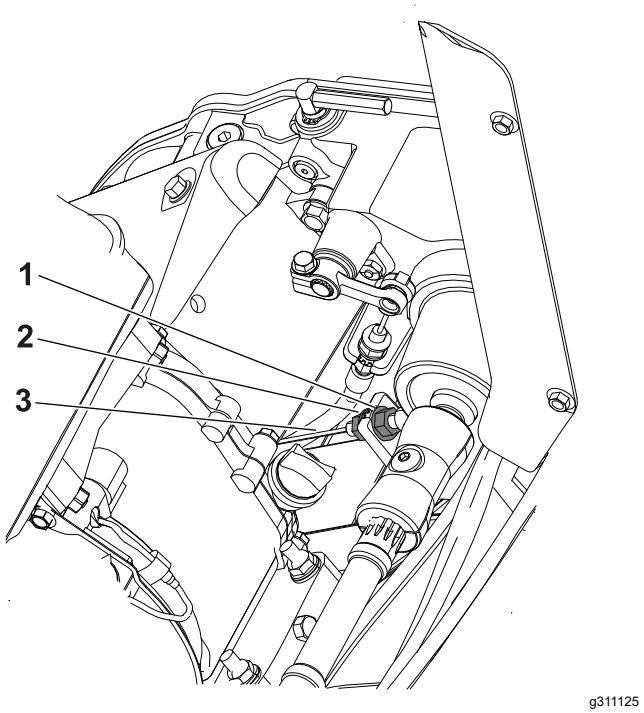

Figura 38

1. Contrapiuliă cablu spate
2. Contrapiuliă faă
3. Cablu de control al cilindrului

Reglarea cablului de acceleraie

Pentru a regla turaia de ralanti scăzută i ridicată a motorului, reglai conducta de cablu i opritorul de control al acceleraiei; consultai Reglarea turaiei de ralanti scăzute a motorului (Pagină 31) i Reglarea turaiei de ralanti ridicate a motorului (Pagină 31).

Reglarea turaiei de ralanti scăzute a motorului

Notă: Utilizai un tahometru pentru a vedea turaia motorului.

1. Parcai maşina pe o suprafaţă plană i cuplai frâna de parcare.

   Notă: Asigurai-vă că motorul este la o temperatură normală de funcionare înainte de a regla cablul de acceleraie.

2. Pornii motorul i utilizai maneta de acceleraie pentru a reduce turaia motorului la valoarea scăzută de ralanti.
3. Citii pe tahometru turaia scăzută la ralanti a motorului.

   Gama ideală pentru turaia scăzută la ralanti este de **1.800-2.000 rpm**.

4. Slăbiţi urubul de pe clema conductei de cablu (Figura 39).

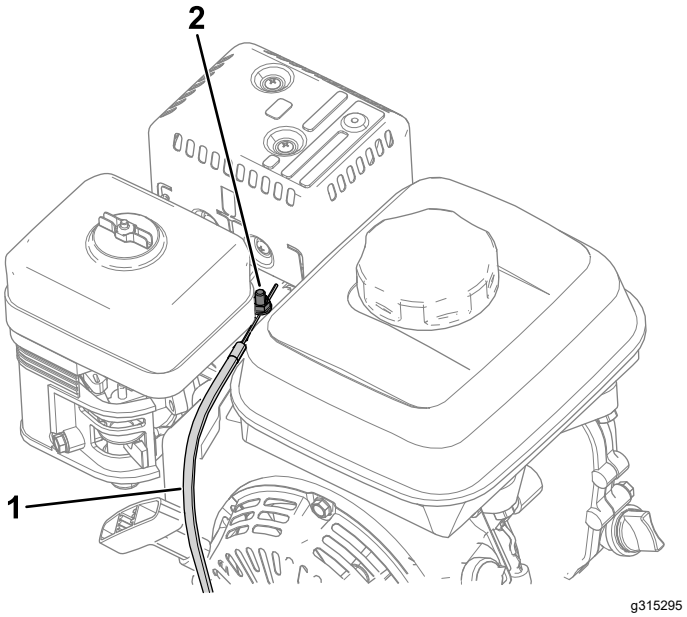

Figura 39

1. Cablu de acceleraie
2. urub pentru clema conductei de cablu

5. Micai conducta de cablu până când tahometrul afiează valoarea de 1.900 rpm.
6. Strângeţi urubul de pe clema conductei de cablu.

Reglarea turaiei de ralanti ridicate a motorului

Notă: Utilizai un tahometru pentru a vedea turaia motorului.

1. Parcai maşina pe o suprafaţă plană i cuplai frâna de parcare.

   Notă: Asigurai-vă că motorul este la o temperatură normală de funcionare înainte de a regla cablul de acceleraie.

2. Pornii motorul i utilizai maneta de acceleraie pentru a mări turaia motorului la valoarea ridicată de ralanti.
3. Citii pe tahometru turaia ridicată la ralanti a motorului.

   Gama ideală pentru turaia ridicată la ralanti (pentru utilizare în ările care nu respectă standardele CE) este de **3.350-3.550 rpm**. Dacă tahometrul indică o turaie sub 3.350 rpm sau peste 3.550 rpm, efectuai paii 4 – 7 până la atingerea valorii de 3.350-3.550 rpm.

   Dacă utilizai maina într-o ară care respectă standardele CE, reglai turaia ridicată de ralanti la următoarele specificaii:

- Maini model 1018: **3.000 rpm**
- Maini model 1021 i 1026: **3.150 rpm**

4. Oprii motorul.
5. Efectuai următorii pai pentru a îndepărta capacul panoului de comandă pentru următoarele maini:
   - maini 1018: număr de serie 405619513 si sub acesta
   - maini 1021: număr de serie 405674843 si sub acesta
   - maini 1026: număr de serie 405583584 si sub acesta

   A. Deconectai conectorul cablului de la contorul orar (Figura 40).

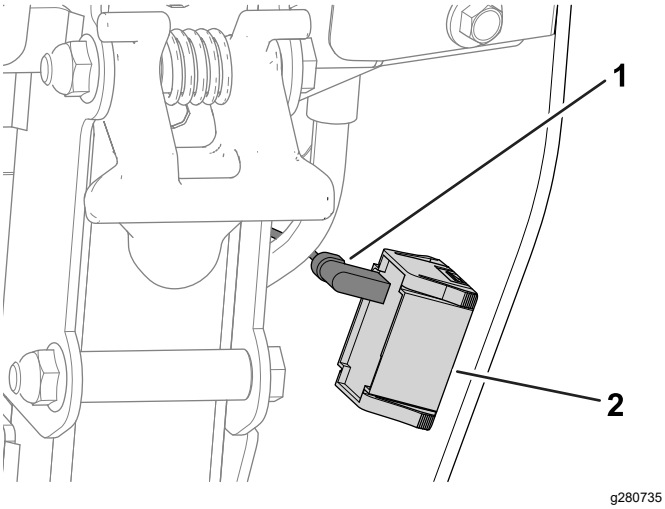

Figura 40

1. Conector cablu
2. Contor orar

   B. Scoatei capacul panoului de comandă prin îndepărtarea uruburilor care fixează capacul pe panoul din spate (Figura 41).

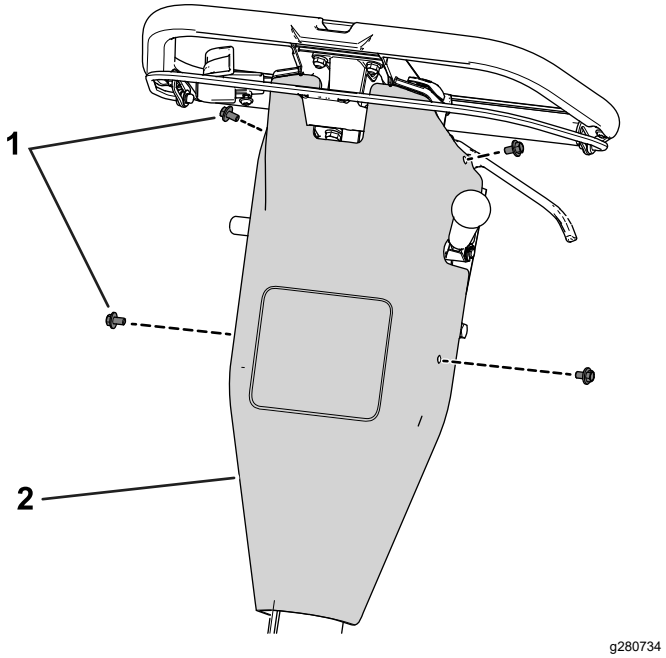

Figura 41

1. Şurub
2. Capac panou de comandă

6. Reglai opritorul de control al acceleraiei în funcie de valoarea turaiei de ralanti ridicate indicată de tahometru.
   - Pentru a **mări** pragul turaiei de ralanti ridicate, deplasai opritorul de control al acceleraiei în **sus**.
   - Pentru a **reduce** pragul turaiei de ralanti ridicate, deplasai opritorul de control al acceleraiei în **jos**.

   Notă: Pentru a regla opritorul de control al acceleraiei, putei utiliza o cheie cu clichet.

   Dacă avei o maină mai veche (numerele de serie specificate la pasul 5), utilizai o cheie pentru a susine piulia cu guler de sub consolă. Mainile mai noi au o piuliă turnată; nu este necesară utilizarea unei chei.

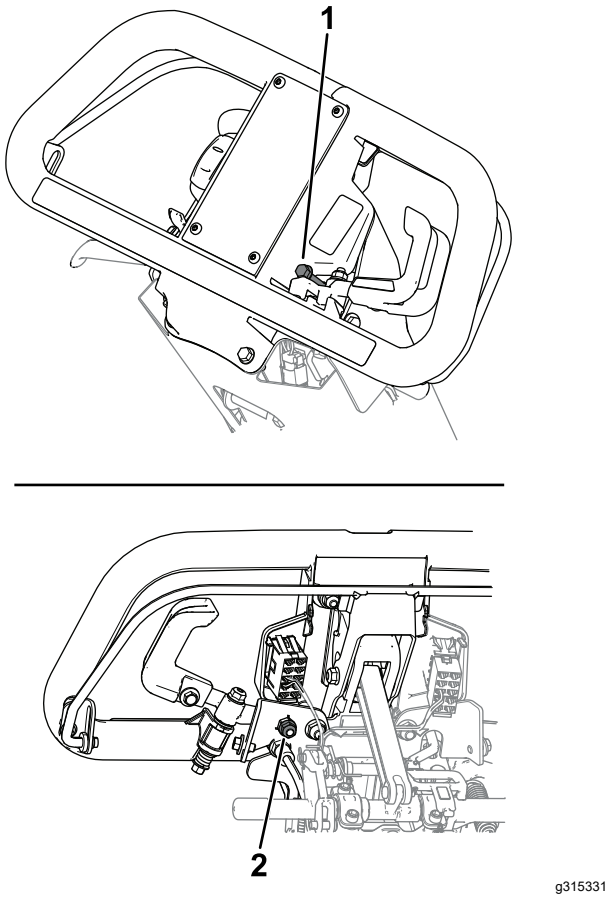

Figura 42

1. Opritor de control al acceleraiei
2. Piuliă (doar la maini cu piuliă cu guler)

7. Pornii motorul i citii valoarea turaiei de ralanti ridicată nou indicată.

   Dacă tahometrul indică turaia corespunzătoare, aa cum este detaliat la pasul 3, reglarea este finalizată.

8. Dacă ai scos capacul panoului de comandă, efectuai următorii pai:

   A. Utilizai uruburile îndepărtate anterior pentru a fixa capacul panoului de comandă pe panoul din spate.

   B. Conectai conectorul cablului la contorul orar.

Întreinerea unităii de tăiere

Sigurană cu privire la lame

- Verificai cu grijă unitatea de tăiere cilindru. Purtai mănui i efectuai cu grijă lucrările de service asupra cilindrului.
- O lamă sau un contracuţit uzate sau deteriorate s-ar putea rupe, iar o bucată ar putea fi proiectată spre dumneavoastră sau alte persoane, cauzând vătămări corporale grave sau deces.
- Verificai lamele i contracuţitele periodic pentru a determina urme de uzură sau de deteriorări.
- Verificai lamele cu grijă. Purtai mănui i efectuai cu grijă lucrările de service asupra acestora. Trebuie doar să înlocuii sau să ascuii lamele i contracuţitele; nu le îndreptai sau sudai niciodată.

Montarea unităţii de tăiere

Montai unitatea de tăiere (model 04820)

1. Deplasai bara suport în poziia de SERVICE PENTRU UNITATEA DE TĂIERE; consultai Bară suport (Pagină 12).
2. Îndepărtai elementele care fixează ansamblul de acionare a cilindrului pe placa laterală (Figura 43).

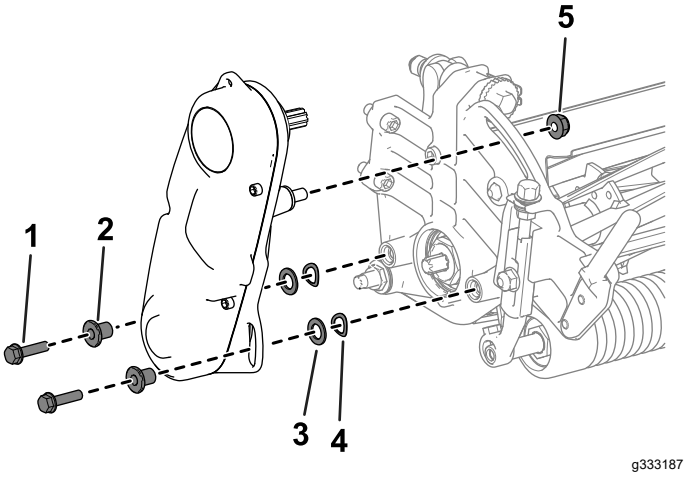

Figura 43

1. Şurub cu cap imbus
2. Distanţier
3. Şaibă
4. aibă grower
5. Piuliţă

3. Îndepărtai ansamblul de acionare a cilindrului, aibele plate, aibe grower i distanierele de pe placa laterală (Figura 43).

4. Aliniai unitatea de tăiere la cadru.
5. Folosii 4 uruburi cu cap imbus pentru a fixa unitatea de tăiere pe cadru (Figura 44).

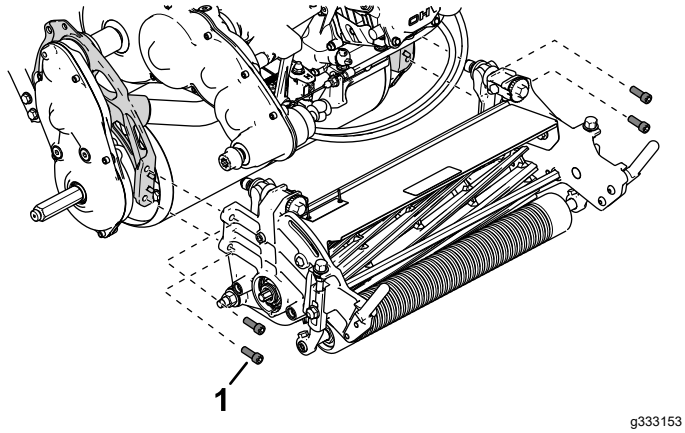

Figura 44

1. Şurub cu cap imbus

6. Utilizai uruburile cu cap imbus, aibele i distanierele îndepărtate anterior pentru a fixa ansamblul cilindrului pe placa laterală a unităii de tăiere (Figura 45).

   Asigurai-vă că arborele ansamblului de acionare a cilindrului este montat pe elementul de cuplaj transmisie-arbore de acionare (Figura 45).

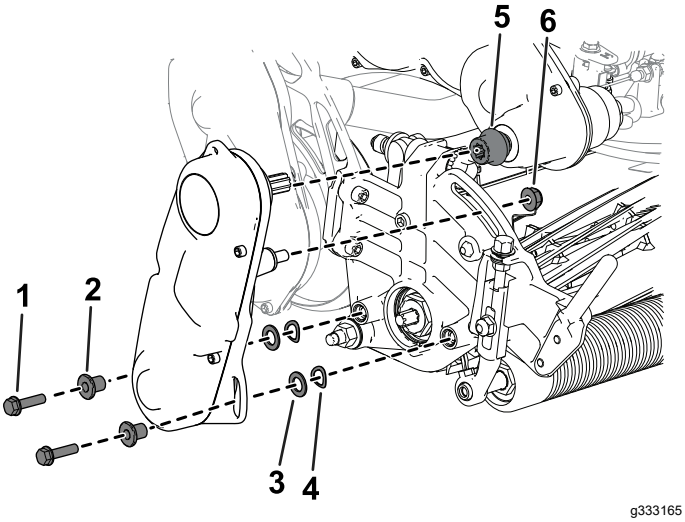

Figura 45

1. Şurub cu cap imbus
2. Distanţier
3. Şaibă
4. aibă grower
5. Element de cuplaj
6. Piuliţă

Montarea unităii de tăiere (modelele 04830 i 04840)

1. Deplasai bara suport în poziia de SERVICE PENTRU UNITATEA DE TĂIERE; consultai Bară suport (Pagină 12).
2. Aliniai unitatea de tăiere la cadru.
3. Folosii 4 uruburi cu cap imbus pentru a fixa unitatea de tăiere pe cadru (Figura 46).

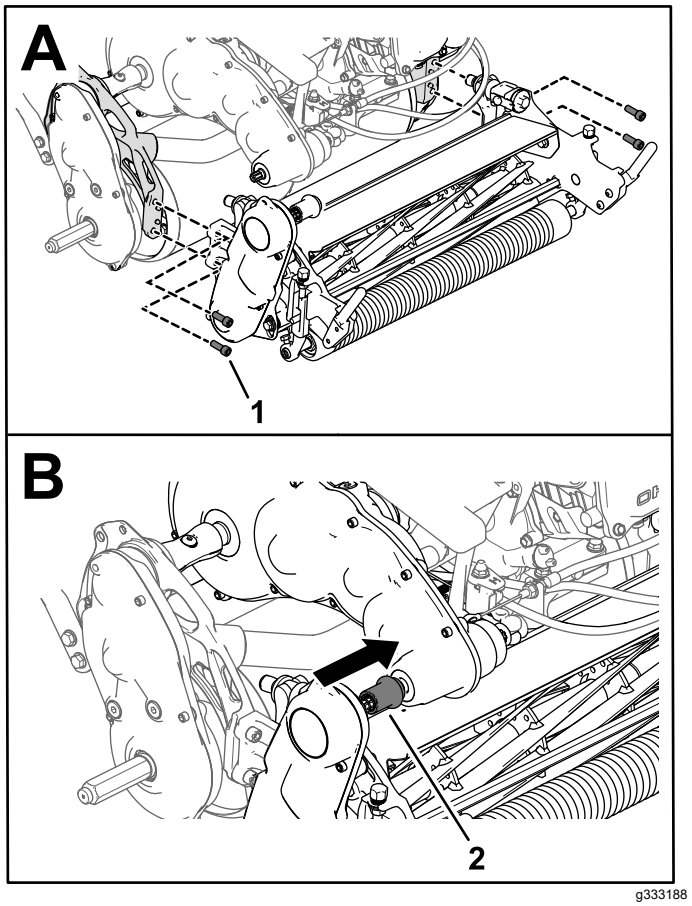

Figura 46

1. Şurub cu cap imbus
2. Element de cuplaj de acţionare pentru unitatea de tăiere

4. Glisai elementul de cuplaj de acţionare pentru unitatea de tăiere pe arborele de transmisie (Figura 46).

   Elementul de cuplaj trebuie să gliseze fără rezistenă pe arborele de transmisie. Dacă există rezistenă, asigurai-vă că arborele de acionare a cilindrului este aliniat cu arborele de transmisie; consultai Reglarea poziiei arborelui de acionare a cilindrului (Pagină 34)
5. Montarea coşului pentru iarbă.

Reglarea poziiei arborelui de acionare a cilindrului

Putei regla poziia arborelui de acionare a cilindrului ajustând poziia ansamblului de acionare a cilindrului:

1. Slăbii urubul prezentat în Figura 47.

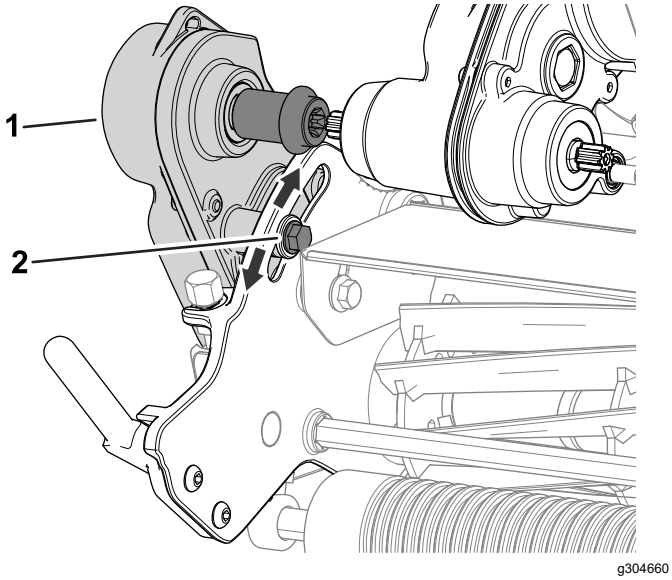

Figura 47

1. Ansamblu de acionare a cilindrului
2. Şurub

2. Rotii ansamblul de acionare a cilindrului astfel încât arborele de acionare a cilindrului să fie aliniat corect cu arborele de transmisie.
3. Strângei urubul pe care l-ai slăbit anterior.

Dacă rezistena este prezentă în continuare, reglai alinierea motorului i transmisiei; consultai *Manualul de service*.

Demontarea unităţii de tăiere

Demontarea unităţii de tăiere (model 04820)

1. Deplasai bara suport în poziia de SERVICE PENTRU UNITATEA DE TĂIERE; consultai Bară suport (Pagină 12).
2. Scoatei coul pentru iarbă (dacă este disponibil).
3. Demontai ansamblul de acionare a cilindrului de la unitatea de tăiere (Figura 48) i păstrai elementele de fixare.

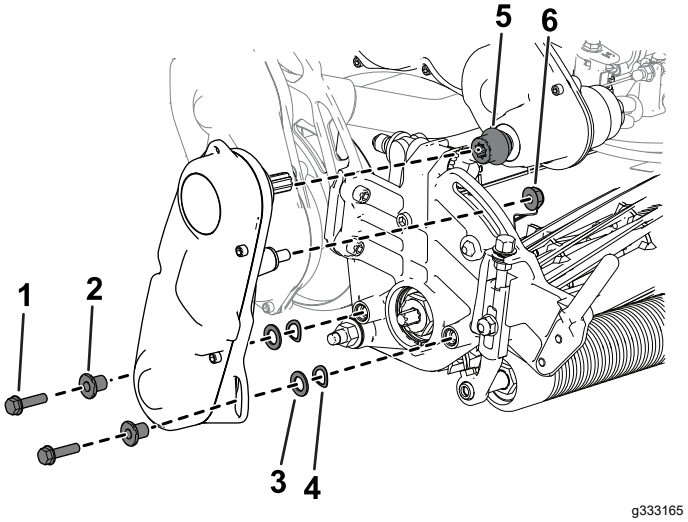

Figura 48

1. Şurub cu cap imbus
2. Distanţier
3. Şaibă
4. aibă grower
5. Element de cuplaj
6. Piuliţă

4. Scoatei uruburile cu cap imbus care fixează unitatea de tăiere pe cadru (Figura 49).

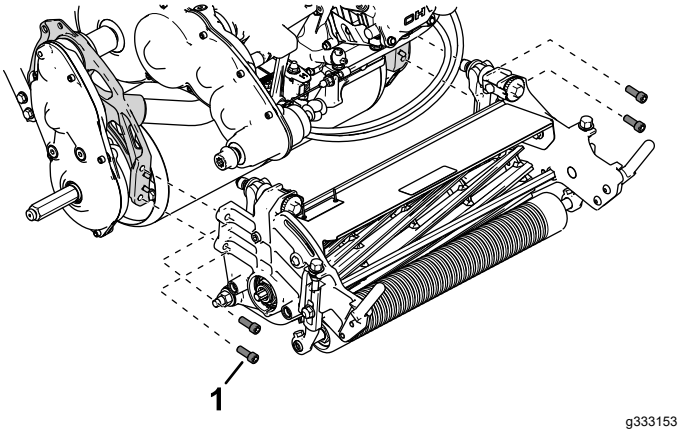

Figura 49

1. Şurub cu cap imbus

5. Îndepărtai unitatea de tăiere de pe cadru.

Demontarea unităţii de tăiere (modelele 04830 i 04840)

1. Deplasai bara suport în poziia de SERVICE PENTRU UNITATEA DE TĂIERE; consultai Bară suport (Pagină 12).
2. Scoatei coul pentru iarbă (dacă este disponibil).
3. Eliberai elementul de cuplaj de acţionare pentru unitatea de tăiere de la arborele de transmisie (Figura 50).

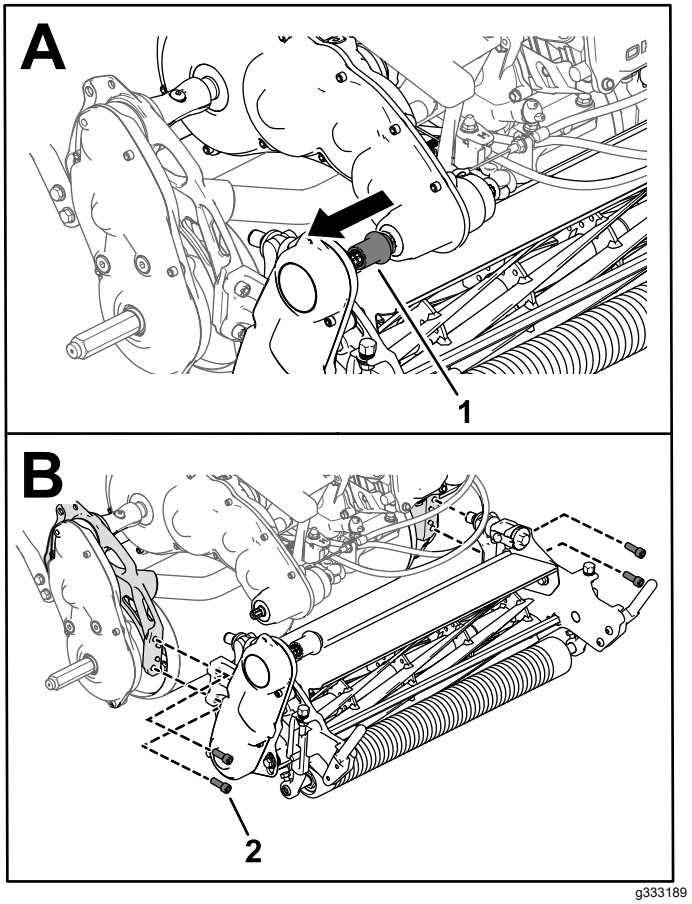

Figura 50

1. Element de cuplaj de acţionare pentru unitatea de tăiere
2. Şurub cu cap imbus

4. Scoatei uruburile cu cap imbus care fixează unitatea de tăiere pe cadru (Figura 50).
5. Îndepărtai unitatea de tăiere de pe cadru.

Ascuirea unităţii de tăiere

Consultai tabelul următor pentru seturile de ascuire adecvate pentru unitatea dumneavoastră de traciune:

Denumire set/model	Unităi de tracţiune compatibile
Set Access Backlap (model 139-4342)	Modele 04820, 04830 i 04840
Set Backlap (model 04800)	Modelele 04830 i 04840

Consultai instrucţiunile de utilizare din setul respectiv *Instrucţiuni de montare*. Contactai distribuitorul autorizat Toro pentru a achiziiona unul dintre aceste seturi.

Depozitare

Depozitarea în sigurană

- Oprii motorul, scoatei cheia din contact (dacă este prevăzută) i ateptai oprirea tuturor micărilor înainte de a părăsi poziia operatorului. Lăsai maina să se răcească înainte de reglarea, repararea, curăarea sau depozitarea acesteia.
- Nu depozitai maina sau recipientul cu combustibil într-o zonă cu o flacără deschisă, scântei sau o lampă martor, precum pe un boiler sau un alt dispozitiv electric.

Depozitarea maşinii

1. Îndepărtai resturile de iarbă, murdăria i stratul depus de pe exteriorul întregii maini i în special de pe motor. Curăai murdăria i pleava de pe exteriorul nervurilor chiulasei motorului i al carcasei suflantei.

   Important: **Putei spăla maina utilizând un detergent delicat i apă. Nu spălai maina cu presiune. Evitai utilizarea excesivă a apei, în special în apropierea plăcii schimbătorului de viteze i a motorului.**

2. Pentru depozitare pe termen lung (mai mult de 30 de zile) adăugai stabilizator/aditiv la combustibilul din rezervor.

   A. Pornii motorul pentru a distribui combustibilul aditivat prin sistemul de alimentare timp de 5 minute.

   B. Oprii motorul, lăsai-l să se răcească i golii rezervorul de combustibil sau turai motorul până când se oprete.

   C. Pornii motorul i turai-l până se oprete. Pornii din nou motorul, cu ocul închis, până când nu mai pornete.

   D. Deconectai cablul de la bujie.

   E. Eliminaţi în mod corespunzător combustibilul. Reciclai-l conform legislaiei locale.

   Notă: Nu depozitai combustibilul care conine stabilizator/aditiv pentru o perioadă mai mare decât cea recomandată de producătorul stabilizatorului de combustibil.

3. Verificai i strângei toate uruburile i piuliele. Reparai sau înlocuii orice piesă uzată sau deteriorată.
4. Vopsiţi toate suprafeţele zgâriate sau de metal gol. Vopseaua este disponibilă la distribuitorul autorizat Toro.

5. Depozitaţi maina într-un spaţiu de depozitare sau garaj uscat şi curat. Acoperiţi maina pentru a o proteja şi a o menine curată.

Declaraie de confidenialitate SEE/MB

Utilizarea datelor dumneavoastră cu caracter personal de către Toro

The Toro Company („Toro”) vă respectă intimitatea. Când achiziionai produsele noastre, putem colecta anumite date cu caracter personal care vă aparin direct de la dumneavoastră sau prin intermediul distribuitorului local Toro. Toro utilizează aceste date pentru a-i îndeplini obligaiile contractuale, cum ar fi înregistrarea garaniei dumneavoastră, procesarea revendicării dumneavoastră de garanie sau pentru a vă contacta în cazul rechemării produselor, i în scopul derulării de activităi economice legitime, cum ar fi măsurarea gradului de satisfacie a clienilor, îmbunătăirea produselor noastre sau oferirea de informaii despre produse care v-ar putea interesa. Toro poate partaja informaiile dumneavoastră cu filialele, societăile afiliate, distribuitorii sau alţi parteneri de afaceri în legătură cu aceste activităţi. De asemenea, putem dezvălui datele dumneavoastră cu caracter personal în condiiile prevăzute de lege sau pentru vânzări, achiziii sau fuziuni. Nu vom vinde informaţiile dumneavoastră cu caracter personal niciunei alte companii în scop comercial.

Păstrarea datelor dumneavoastră cu caracter personal

Toro va păstra datele dumneavoastră cu caracter personal atâta timp cât sunt necesare pentru scopurile menionate anterior i în conformitate cu prevederile legale. Pentru mai multe informaii despre perioadele aplicabile pentru păstrarea datelor, contactai-ne la legal@toro.com.

Obligaiile Toro privind securitatea

Datele dumneavoastră caracter personal pot fi procesate în SUA sau într-o altă ară în care legislaia pentru protecia datelor cu caracter personal este mai puin strictă decât în ara dumneavoastră. Ori de câte ori transferăm datele dumneavoastră cu caracter personal în afara ării dumneavoastră, vom lua măsurile prevăzute prin lege pentru a asigura un nivel adecvat de securitate pentru protejarea datelor dumneavoastră i pentru a ne asigura că sunt procesate în sigurană.

Acces i corectare

Avei dreptul să corectai i să revizuii datele dumneavoastră cu caracter personal, să refuzai sau să restricionai procesarea datelor dumneavoastră. Pentru aceasta, contactai-ne la legal@toro.com. Dacă avei nelămuriri cu privire la modul în care Toro procesează informaiile dumneavoastră, vă rugăm să ni le transmitei direct. Reinei că cetăenii ărilor membre UE au dreptul să depună reclamaii la Autoritatea pentru protecia datelor cu caracter personal.

Garania Toro

Garanie limitată pe o perioadă de doi ani sau 1.500 de ore

Condiţiile şi produsele acoperite de garanţie

The Toro Company garantează că produsul comercial Toro („Produsul”) nu prezintă defecte de material sau de fabricaie timp de 2 ani sau 1.500 de ore de funcionare*, oricare dintre acestea survine mai întâi. Această garanie se aplică tuturor produselor, cu excepia aeratoarelor (consultai declaraiile de garanie separate pentru aceste produse). În cazul apariiei unui defect inclus în garanie, vom repara produsul gratuit, cu serviciile de diagnoză, manoperă, piesele de schimb i transportul incluse. Această garanie începe la data livrării produsului către cumpărătorul iniial.
* Produs echipat cu un contor orar.

Instruciuni pentru obinerea Serviciului de garanie

Suntei responsabil pentru notificarea Distribuitorului de produse comerciale sau Distribuitorului de produse comerciale autorizat de la care ai achiziionat produsul, imediat ce considerai că a apărut un defect inclus în garanie. Dacă avei nevoie de ajutor pentru găsirea unui Distribuitor de produse comerciale sau unui Distribuitor autorizat sau dacă avei întrebări legate de drepturile i responsabilităile care vă revin în baza garaniei, ne putei contacta la:

Departamentul de servicii pentru produse comerciale Toro
8111 Lyndale Avenue South
Bloomington, MN 55420-1196

952–888–8801 sau 800–952–2740
E-mail: commercial.warranty@toro.com

Responsabilităile proprietarului

În calitate de proprietar al produsului, suntei responsabil pentru întreinerea i reglajele necesare prezentate în *Manualul utilizatorului*. Reparaiile aferente problemelor generate de nerealizarea lucrărilor de întreinere i reglajelor necesare nu sunt incluse în această garanie.

Articole i condiii neacoperite

Nu toate defeciunile sau problemele care apar în legătură cu produsul, în timpul perioadei de garanie, constituie defecte de material sau de manoperă. Această garanie nu acoperă următoarele:

- Defeciunile produsului rezultate în urma utilizării pieselor de schimb care nu aparin Toro sau instalării i utilizării de accesorii i produse suplimentare sau modificate ce nu aparin mărcii Toro.
- Defeciunile produsului rezultate în urma nerealizării lucrărilor de întreinere i/sau reglajelor recomandate.
- Defeciunile produsului rezultate în urma utilizării produsului de o manieră abuzivă, neglijentă sau imprudentă.
- Piesele consumate prin utilizare i care nu sunt defecte. Exemplele de componente care sunt consumate sau uzate în timpul funcionării normale a produsului includ, dar nu se limitează la, plăcue i garnituri de frână, garnituri de ambreiaj, lame, bobine, role i rulmeni (sigilai sau lubrifiabili), cuite pentru platformă, bujii, roi i rulmeni, anvelope, filtre, curele i anumite componente ale pulverizatorului, cum ar fi diafragme, duze, debitmetre i supape de reinere.
- Defeciunile provocate de factori externi inclusiv, fără a se limita la, condiii meteorologice, practici de depozitare, contaminare sau utilizarea lichidelor de răcire, lubrifianilor, aditivilor, îngrăămintelor sau substanelor chimice neautorizate.
- Defeciunile sau problemele de performană cauzate de utilizarea de carburani (de exemplu benzină, motorină sau biodiesel) care nu respectă standardele industriale corespunzătoare.
- Nivel de zgomot, vibraii, urme de uzură i grad de deteriorare normale. „Urmele de uzură” normale includ, dar nu se limitează la deteriorarea scaunului ca urmare a uzurii sau frecării, suprafeele vopsite uzate, autocolante sau geamuri zgâriate.

Piese

Piesele programate pentru a fi înlocuite în cadrul operaiunilor de întreinere necesare sunt acoperite de garanie pe perioada de timp până la momentul înlocuirii programate. Piesele înlocuite în baza acestei garanii sunt acoperite pe durata garaniei iniiale a produsului i devin proprietatea Toro. Toro va lua hotărârea finală privind repararea sau înlocuirea oricărei piese sau oricărui ansamblu existent. Toro poate utiliza piese remanufacturate pentru reparaiile realizate în baza garaniei.

Garania bateriilor litiu-ion i de mare capacitate

Bateriile litiu-ion i cele de mare capacitate au un anumit număr total de kWh pe care îl pot asigura de-a lungul duratei de viaă. Tehnicile de utilizare, reîncărcare i întreinere pot prelungi sau reduce durata de viaă a bateriei. Pe măsură ce bateriile din acest produs se consumă, volumul de lucru util dintre intervalele de încărcare va scădea treptat, până când bateria se va uza complet. Înlocuirea bateriilor uzate, ca urmare a consumului normal, reprezintă responsabilitatea proprietarului produsului. Notă: (doar pentru bateriile litiu-ion): consultai garania bateriei pentru informaii suplimentare.

Garanie pe viaă a arborelui cotit (doar pentru modelul ProStripe 02657)

Modelele ProStripe prevăzute cu Disc de frână Toro original i cu Saboi de frână pentru lame, pentru sigurana arborelui (cu tehnologie Blade Brake Clutch (BBC) + ansamblu de Disc de frână integrate), ca echipamente originale i utilizate de cumpărătorul iniial în conformitate cu procedurile de utilizare i întreinere recomandate, sunt incluse într-o Garanie pe viaă pentru îndoirea arborelui cotit al motorului. Mainile prevăzute cu aibe de frecare, uniti Blade Brake Clutch (BBC) i alte astfel de dispozitive nu sunt incluse în Garania pe viaă pentru arborele cotit.

Întreinerea se realizează pe cheltuiala proprietarului

Reglarea motorului, lubrifierea, curăarea i lustruirea, înlocuirea filtrelor, agentului de răcire i realizarea lucrărilor de întreinere recomandate reprezintă unele dintre serviciile normale de care produsele Toro au nevoie i care sunt realizate pe cheltuiala proprietarului.

Condiii generale

Singura despăgubire în baza prezentei garanii constă în repararea de către un centru de service sau un distribuitor autorizat Toro.

The Toro Company nu este răspunzătoare pentru daunele indirecte, speciale sau secundare corelate cu utilizarea produselor Toro acoperite prin această garanie, inclusiv pentru orice costuri sau cheltuieli de furnizare a unor echipamente înlocuitoare sau a unor lucrări de service în timpul perioadelor rezonabile de defectare sau de neutilizare, în ateptarea efectuării reparaiilor în baza prezentei garanii. Cu excepia garaniei pentru emisii menionate mai jos, dacă este cazul, nu există altă garanie expresă. Toate garanţiile implicite privind vandabilitatea şi caracterul adecvat pentru o anumită utilizare se limitează la durata acestei garanţii exprese.

Unele ţări nu permit excluderea daunelor secundare sau speciale sau limitarea duratei unei garanţii implicite, aşadar este posibil ca excluderile i limităile de mai sus să nu se aplice în cazul dumneavoastră. Această garanţie vă oferă drepturi legale specifice şi este posibil să aveţi şi alte drepturi care variază în funcţie de ţară.

Notă cu privire la garania privind emisiile

Sistemul de control al emisiilor din cadrul produsului dumneavoastră poate fi acoperit de o garanie separată care îndeplinete cerinele impuse de Agenia pentru Protecia Mediului din S.U.A. (EPA) i/sau Consiliul statului California pentru resurse aeriene (CARB). Limitele temporale prevăzute mai sus nu se aplică în cazul garaniei pentru sistemul de control al emisiilor. Consultai Declaraia de garanie pentru sistemul de control al emisiilor, furnizată cu produsul dumneavoastră sau inclusă în documentaia producătorului motorului.

Alte ări în afară de S.U.A. sau Canada

Clienii care au achiziionat produse Toro exportate din S.U.A. sau Canada trebuie să contacteze Distribuitorul (Centrul de service) Toro pentru a obine politicile privind garania pentru propria ară, provincie sau stat. Dacă nu suntei mulumit, din orice motiv, de serviciul Distribuitorului sau întâmpinai dificultăi în obinerea informaiilor privind garania, contactai un centru de service autorizat Toro.

374-0253 Rev I

Informaii despre avertismente conform Propunerii 65 a statului California

Ce este un avertisment?

Un produs comercializat poate avea o etichetă de avertizare precum cea de mai jos:

AVERTISMENT: Poate cauza cancer sau poate fi toxic pentru reproducere - www.p65Warnings.ca.gov.

Ce este Propunerea 65?

Propunerea 65 se aplică tuturor companiilor care activează în California, comercializează produse în California sau fabrică produse care pot fi comercializate sau aduse în California. Aceasta prevede ca Guvernatorul Californiei să întocmească i să publice o listă de substane chimice cunoscute ca provocând cancer, malformaii congenitale i/sau alte tulburări de reproducere. Actualizată anual, lista include sute de substane chimice întâlnite în multe articole din viaa de zi cu zi. Scopul Propunerii 65 este de a informa publicul larg cu privire la expunerea la aceste substane chimice.

Propunerea 65 nu interzice comercializarea produselor ce conin aceste substane chimice, ci impune afiarea unor avertismente pe produs, ambalajul sau documentaia produsului. În plus, un avertisment conform Propunerii 65 nu înseamnă că un produs încalcă standardele sau cerinele de sigurană. De fapt, guvernul Californiei a clarificat că un avertisment aferent Propunerii 65 „nu este acelai lucru cu o decizie de reglementare conform căreia un produs este sigur sau nesigur”. Multe dintre aceste substane chimice au fost utilizate timp de mai muli ani în produse folosite în viaa de zi cu zi fără ca efectul lor dăunător să fie documentat. Pentru informaii suplimentare, accesai https://oag.ca.gov/prop65/faqs-view-all.

Un avertisment conform Propunerii 65 înseamnă că o companie (1) a evaluat expunerea i a concluzionat că depăete „nivelul fără risc semnificativ”; sau (2) a ales să furnizeze un avertisment pe baza înelegerii sale legate de prezena unei substane chimice din listă, fără a încerca să evalueze expunerea.

Această lege se aplică oriunde?

Avertismentele conform Propunerii 65 sunt impuse doar de legislaia statului California. Aceste avertismente pot fi întâlnite pe întreg teritoriul Californiei în diferite stabilimente, inclusiv dar fără a se limita la, restaurante, magazine alimentare, hoteluri, coli i spitale, precum i pe o varietate mare de produse. În plus, unii comerciani cu amănuntul online i care livrează comenzile prin potă introduc avertismente conform Propunerii 65 pe site-urile lor web sau în cataloage.

Cum se plasează avertismentele din statul California în raport cu limitele federale?

Standardele Propunerii 65 sunt adesea mai riguroase decât cele federale i internaionale. Diverse substane necesită un avertisment conform Propunerii 65 la niveluri mult mai mici decât limitele federale de intervenie. De exemplu, standardul Propunerii 65 pentru avertismente legate de plumb este 0,5 µg/zi, mult sub standardele federale i internaionale.

De ce nu au toate produsele similare un astfel de avertisment?

- Eticheta cu avertismente conform Propunerii 65 este necesară pentru produsele comercializate în California, nefiind impusă pentru produse similare comercializate în altă parte.
- O companie implicată într-un proces legat de Propunerea 65 i care a ajuns la un acord poate fi nevoită să utilizeze avertismente pentru produsele sale, în timp ce alte companii care fabrică produse similare nu au aceeai obligaie.
- Propunerea 65 nu este aplicată în mod consecvent.
- Companiile pot decide să nu furnizeze avertismente deoarece au ajuns la concluzia că nu trebuie să facă acest lucru conform Propunerii 65; absena avertismentelor de pe un produs nu înseamnă că produsul respectiv nu conine niveluri similare de substane chimice listate.

De ce include Toro acest avertisment?

Toro a decis să furnizeze consumatorilor cât mai multe informaii posibile astfel încât acetia să ia decizii informate cu privire la produsele pe care le achiziionează i utilizează. Toro furnizează avertismente în unele cazuri pe baza cunotinelor sale privind prezena unei sau a mai multor substane chimice specificate, fără a evalua nivelul de expunere, deoarece nu pentru toate substanele chimice specificate există limite de expunere. Dei gradul de expunere al produselor Toro poate fi neglijabil sau se încadrează în gama „fără risc semnificativ”, din exces de prudenă, Toro a decis să furnizeze avertismente conform Propunerii 65. Mai mult, dacă nu furnizează aceste avertismente, compania Toro poate fi acionată în justiie de statul California sau pări private care caută să aplice Propunerea 65 i poate face obiectul unor sanciuni semnificative.