Form No. 3453-228 Rev A

TORO®

Count on it.

Manualul utilizatorului

Vehicul utilitar Workman® HDX-D

Nr. model 07385—Nr. serie 408000000 şi Sus
Nr. model 07385TC—Nr. serie 408000000 şi Sus
Nr. model 07387—Nr. serie 408000000 şi Sus
Nr. model 07387TC—Nr. serie 408000000 şi Sus

Înregistraţi-vă la www.Toro.com.
Instrucţiuni originale (RO)

CE UK CA

3453-228

Produsul respectă toate directivele europene relevante; pentru detalii, consultaţi Declaraţia de conformitate (DC) separată specifică produsului.

Folosirea sau operarea motorului pe orice sol acoperit de păduri, de arbuşti sau de iarbă fără a fi echipat cu amortizor parascântei, conform definiiei din Seciunea 4442 i fără a fi meninut în stare perfectă de funcionare, sau dacă motorul nu este construit, echipat i întreinut în vederea prevenirii incendiilor reprezintă o violare a Codului de Resurse Publice din California, Secţiunea 4442 sau 4443.

Manualul operatorului motorului, ataşat, cuprinde informaţii cu privire la Agenţia pentru Protecţia Mediului din SUA (EPA) şi Reglementarea privind Controlul Emisiilor în California pentru sistemele de emisie, întreţinere şi garanţie. Piesele de schimb pot fi comandate prin intermediul fabricantului motorului.

⚠ ATENŢIE

CALIFORNIA
Propunere 65 Avertismente

Evacuările motorului Diesel şi unele dintre constituentele sale sunt cunoscute în Statul California ca substanţe care cauzează cancerul, defectele de naştere sau daunele sistemului reproductiv.

Picioarele de susţinere, bornele bateriei şi accesoriile similare conţin plumb şi compuşi de plumb cunoscuţi în Statul California ca substanţe care cauzează cancer şi daune ale sistemului reproductiv. Spălaţi-vă mâinile după utilizare.

Introducere

Acest vehicul utilitar este destinat a fi utilizat în principal în afara autostrăzilor, pentru a transporta persoane i încărcături materiale. Utilizarea acestui produs în alte scopuri decât cele intenionate poate fi periculoasă pentru dumneavoastră i pentru alte persoane.

Citiţi cu atenţie aceste informaţii pentru a învăţa despre modul corespunzător de utilizare şi întreţinere a produsului şi pentru a evita rănirea personală şi deteriorarea produsului. Aveţi responsabilitatea de a utiliza produsul în mod corespunzător şi sigur.

Vizitai site-ul www.Toro.com pentru sigurana produsului i materiale de instruire privind utilizarea, informaii privind accesoriile, ajutor la căutarea unui distribuitor sau pentru înregistrarea produsului.

De fiecare dată când aveţi nevoie de service, piese originale Toro sau informaţii suplimentare, contactaţi un centru de service autorizat sau departamentul Servicii clienţi Toro şi pregătiţi numerele de model sau de serie ale produsului. Figura 1 indică locaţia numărului de model sau de serie pe produs. Scrieţi numerele în spaţiul furnizat.

Important: **Putei scana codul QR de pe autocolantul cu numărul de serie (dacă este disponibil) cu ajutorul unui dispozitiv mobil pentru a accesa date despre garanie, piese i alte informaii despre produs.**

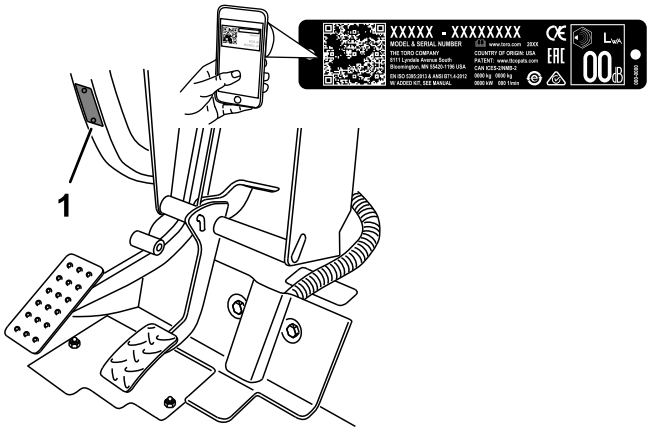

Figura 1

1. Locaţia numerelor de model şi de serie

Nr. model _____

Nr. serie _____

Acest manual utilizează 2 cuvinte pentru a evidenţia informaţiile. **Important** atrage atenţia asupra informaţiilor mecanice speciale şi **Notă** accentuează informaţiile generale care necesită atenţie specială.

Simbolul de alertă de siguranţă (Figura 2) este prezent în acest manual i pe maină, pentru a identifica mesajele de siguranţă importante pe care trebuie să le respectai pentru a evita accidentele. Acest simbol apare alături de cuvintele **Pericol**, **Avertisment** sau **Atenie**.

- **Pericol** indică o situaie periculoasă iminentă care, dacă nu este evitată, **va** duce la deces sau vătămare gravă.

© 2021—The Toro® Company
8111 Lyndale Avenue South
Bloomington, MN 55420

Contactaţi-ne la www.Toro.com.
Tipărit în SUA
Toate drepturile rezervate

- **Pericol** indică o situaie potenial periculoasă care, dacă nu este evitată, **poate** duce la deces sau vătămare gravă.
- **Atenie** indică o situaie potenial periculoasă care, dacă nu este evitată, **poate** duce la vătămări uoare sau moderate.

g000502

Figura 2

Simbolul de alertă de sigurană

Cuprins

Siguranţă în funcţionare 4
Sigurana generală 4
Decal-uri instrucţionale şi de siguranţă 5
Reglare 12
1 Montarea volanului 12
2 Montarea barei antiruliu 13
3 Verificarea nivelurilor de lichid i a presiunii din anvelope 13
4 Procedură de lustruire a frânelor 13
Rezumat al produsului 14
Comenzi 14
Specificaţii 20
Dispozitive de ataare/Accesorii 20
Înainte de utilizare 21
Sigurana înainte de utilizare 21
Efectuarea operaiunilor zilnice de întreinere 21
Verificarea presiunii din anvelope 21
Completarea nivelului de combustibil 22
Efectuarea rodajului pentru o maină nouă 23
Verificarea sistemului de blocare de sigurană 23
În timpul utilizării 23
Sigurana în timpul utilizării 23
Operarea platformei de încărcare 25
Pornirea motorului 26
Activarea traciunii integrale 27
Operarea mainii 27
Oprirea mainii 27
Oprirea motorului 27
Utilizarea diferenţialului autoblocant 28
Utilizarea controlului hidraulic 28
După utilizare 30
Sigurana după utilizare 30
Transportul mainii 30
Tractarea mainii 30
Tractarea unei remorci 31
Întreţinere 32
Sigurană în timpul întreinerii 32
Program(e) de întreţinere recomandat(e) 33
Întreinerea mainii în condiii speciale de funcionare 35
Proceduri permanente 35
Pregătirea maşinii pentru lucrările de întreinere 35
Utilizarea suportului pentru platformă 35
Demontarea platformei integrale 36
Montarea platformei integrale 36
Ridicarea mainii 38
Demontarea i montarea capotei 38
Lubrifiere 39
Lubrifierea rulmenilor i bucelor 39
Întreţinere motor 41
Măsuri de sigurană pentru motor 41
Lucrări de service pentru filtrul de aer 41
Lucrări de service cu privire la uleiul de motor 41
Întreţinerea sistemului de carburant 43
Lucrări de service pentru filtrul de combustibil/separatorul de apă 43
Verificarea conductelor de combustibil i a conexiunilor 44
Întreţinerea sistemului electric 44
Sigurană privind sistemul electric 44
Service pentru siguranele fuzibile 44
Pornirea motorului de la o sursă externă 45
Lucrări de service pentru baterie 46
Întreţinerea sistemului de angrenaj 46
Verificarea nivelului de ulei al diferenialului faă 46
Schimbarea uleiului diferenţialului faţă 47
Verificarea burdufului de transmisie cu viteză constantă 47
Reglarea cablurilor pentru schimbătorul de viteze 47
Reglarea cablului pentru gama de viteze ridicate - reduse 48
Reglarea cablului pentru diferenţialul autoblocant 48
Verificarea anvelopelor 48
Verificarea alinierii roilor faă 49
Strângerea prezoanelor 50
Întreţinerea sistemului de răcire 50
Sigurană privind sistemul de răcire 50
Verificarea nivelului lichidului de răcire pentru motor 50
Îndepărtarea reziduurilor din sistemul de răcire 51
Schimbarea lichidului de răcire pentru motor 52
Întreţinerea frânei 53
Verificarea nivelului de lichid de frână 53
Reglarea frânei de parcare 54
Reglarea pedalei de frână 54
Întreţinerea bandei 55
Reglarea curelei alternatorului 55

Întreţinerea sistemului de control 56
Reglarea pedalei de ambreiaj 56
Reglarea pedalei de acceleraie..... 57
Întreţinerea sistemului hidraulic 57
Sigurană privind sistemul hidraulic..... 57
Lucrări de service pentru transmisie/sistemul hidraulic 57
Lucrări de service pentru sistemul hidraulic de debit ridicat..... 59
Ridicarea platformei de încărcare în caz de urgenă..... 60
Curăţare 62
Spălarea mainii..... 62
Depozitare 63
Depozitarea în sigurană..... 63
Depozitarea maşinii 63
Înlăturarea defecţiunilor 64

Siguranţă în funcţionare

Această maină a fost proiectată în conformitate cu cerinele SAE J2258 (noiembrie 2016).

Sigurana generală

Acest produs poate provoca vătămări corporale. Urmai întotdeauna instruciunile de sigurană pentru a evita rănirea gravă.

- Trebuie să citii i să înelegei coninutul acestui *Manual al operatorului* înainte de a porni maina. Asiguraţi-vă că toate persoanele care utilizează acest produs ştiu cum să-l utilizeze şi înţeleg avertismentele.
- Utilizai maina cu foarte mare atenie. Nu vă angrenai în nicio activitate care vă poate distrage atenia; în caz contrar, se pot înregistra pagube materiale sau vătămări corporale.
- Nu vă sprijinii mâinile sau picioarele în apropierea componentelor aflate în micare.
- Nu utilizaţi maşina fără toate apărătoarele şi alte dispozitive de protecţie montate şi funcţionând pe aceasta.
- inei trecătorii i copiii departe de zona de utilizare. Nu lăsaţi niciodată copii să utilizeze maşina.
- Oprii maina i scoatei cheia înainte de efectuarea lucrărilor de service sau de alimentare cu combustibil.

Utilizarea sau întreţinerea necorespunzătoare a acestei maşini poate cauza accidentări. Pentru a reduce riscul de accidentare, respectaţi aceste instrucţiuni de siguranţă şi acordaţi întotdeauna atenţie simbolului de alertă privind siguranţa ⚠, care înseamnă Atenţie, Avertisment sau Pericol – instrucţiune privind siguranţa personală. Nerespectarea acestor instrucţiuni poate cauza vătămări corporale sau moartea.

Decal-uri instrucţionale şi de siguranţă

Instrucţiunile şi autocolantele cu informaţii privind siguranţa sunt uşor vizibile pentru operator şi sunt amplasate lângă orice zonă cu potenţial risc. Înlocuiţi orice autocolant care este deteriorat sau lipseşte.

Simboluri pentru baterie

Pe baterie se află unele sau toate aceste simboluri.

1. Pericol de explozie
2. Focul, flăcările deschise sau fumatul sunt strict interzise
3. Lichid caustic/pericol de arsuri chimice
4. Purtai protecie pentru ochi.
5. Citii *Manualul operatorului*.
6. ineţi trecătorii la distanţă faţă de baterie.
7. Purtai protecie pentru ochi; gazele explozive pot cauza orbire i alte răni.
8. Acidul din baterie poate cauza orbire sau arsuri grave.
9. Clătii imediat ochii cu apă i solicitai rapid asistenă medicală.
10. Conine plumb; nu eliminai

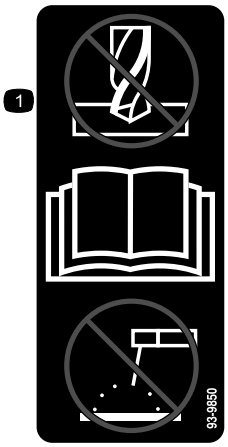

decal93-9850

93-9850

1. Nu reparai i nu revizuii - citii *Manualul operatorului*.

decal93-9852

93-9852

1. Avertisment - citiţi *Manualul operatorului*.
2. Pericol de strivire - montai elementul de blocare cilindru.

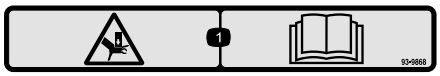

decal93-9868

93-9868

1. Pericol de strivire a mâinilor - citii *Manualul operatorului*.

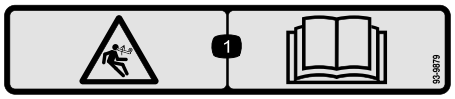

decal93-9879

93-9879

1. Pericol de acumulare de energie – citiţi *Manualul operatorului*.

decal93-9899

93-9899

1. Pericol de strivire - montai elementul de blocare cilindru.

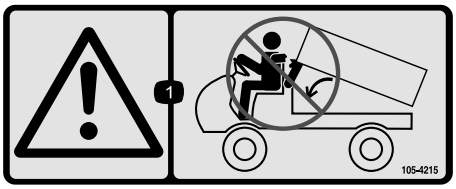

decal105-4215

105-4215

1. Avertisment - punctele de prindere.

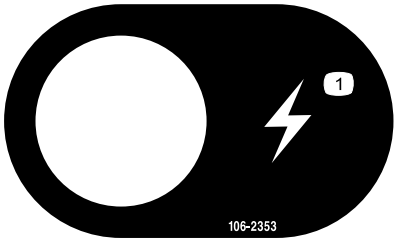

decal106-2353

106-2353

1. Punct de alimentare electrică

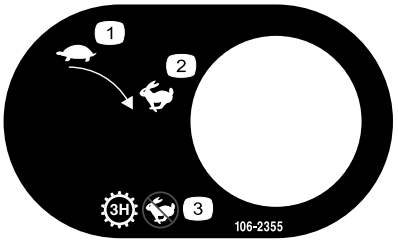

decal106-2355

106-2355

1. Lent
2. Rapid
3. Transmisie - treapta a 3-a; fără viteză ridicată

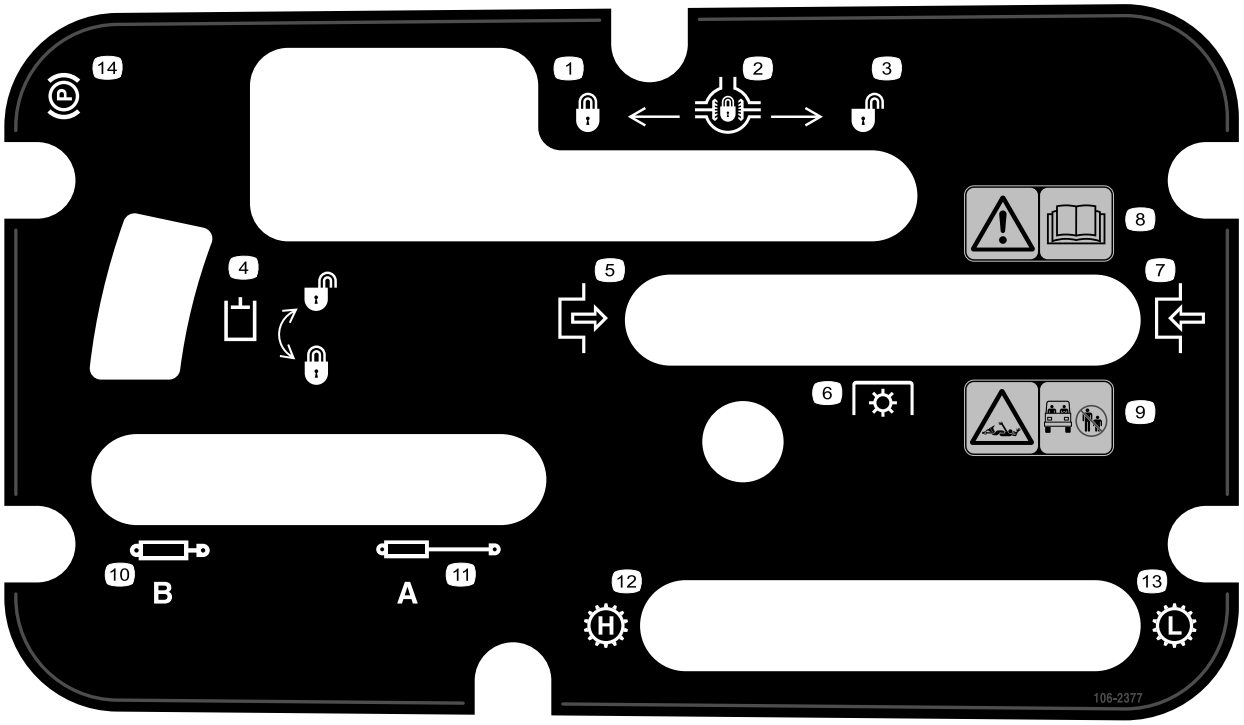

decal106-2377

106-2377

1. Blocare
2. Diferenţial autoblocant
3. Deblocare
4. Blocare hidraulică
5. Cuplare
6. Priză de putere
7. Decuplare
8. Avertisment - citiţi *Manualul operatorului*.
9. Pericol de prindere, arbore - inei trecătorii departe de zona de operare.
10. Retragere hidraulică
11. Extindere hidraulică
12. Transmisie - viteză mare
13. Transmisie - viteză mică
14. Frână de parcare

decal106-6755

106-6755

1. Lichid de răcire pentru motor sub presiune.
2. Pericol de explozie – citiţi *Manualul operatorului*.
3. Avertisment - nu atingei suprafaa fierbinte.
4. Avertisment - citiţi *Manualul operatorului*.

decal106-7767

106-7767

1. Avertisment - citiţi *Manualul operatorului*; evitai răsturnarea mainii; purtai centura de sigurană; aplecai-vă în sens opus celui în care se înclină maina.

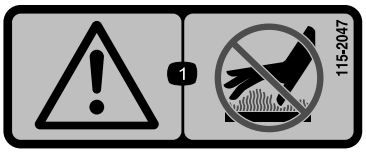

decal115-2047

115-2047

1. Avertisment - nu atingei suprafaa fierbinte.

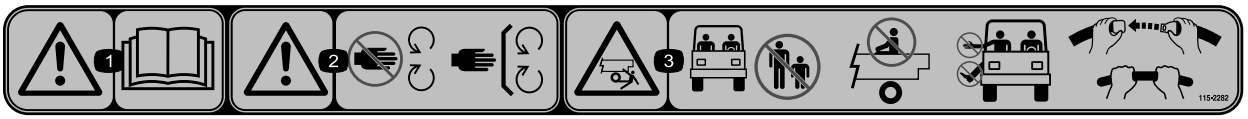

decal115-2282

115-2282

1. Avertisment - citiţi *Manualul operatorului*.
2. Avertisment - feriţi-vă de componentele mobile; toate apărătorile i proteciile trebuie să fie montate.
3. Pericol de strivire - inei trecătorii departe de zona de operare; nu transportai pasageri pe platforma de încărcare; ine braele i picioarele în interiorul vehiculului în orice moment; folosii centurile de sigurană i mânerele.

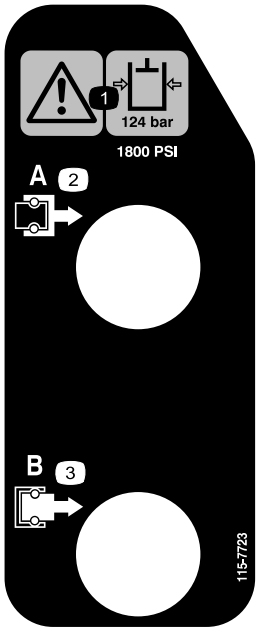

decal115-7723

115-7723

1. Avertisment - presiunea uleiului hidraulic este de 124 bar.
2. Cuplaj A
3. Cuplaj B

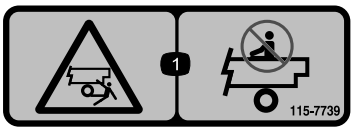

decal115-7739

115-7739

1. Pericol de cădere, strivire - nu transportai pasageri.

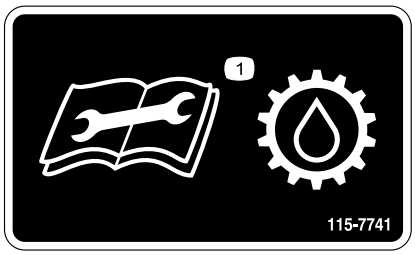

decal115-7741

115-7741

1. Citiţi *Manualul operatorului* înainte de a efectua lucrări de service cu privire la lichidul de transmisie.

---

decal115-7756

115-7756

1. Sistem hidraulic cu debit ridicat - cuplat

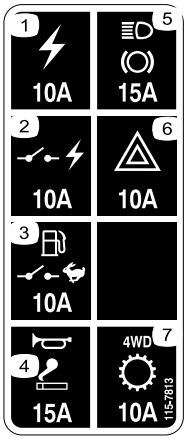

decal115-7813

115-7813

1. Priză de alimentare (10 A)
2. Alimentare electrică pornită (10 A)
3. Pompă de combustibil, comutator de supraveghere (10 A)
4. Claxon, punct de alimentare electrică (15 A)
5. Lumini, frână (15 A)
6. Pericol (10 A)
7. 4WD, transmisie (10 A)

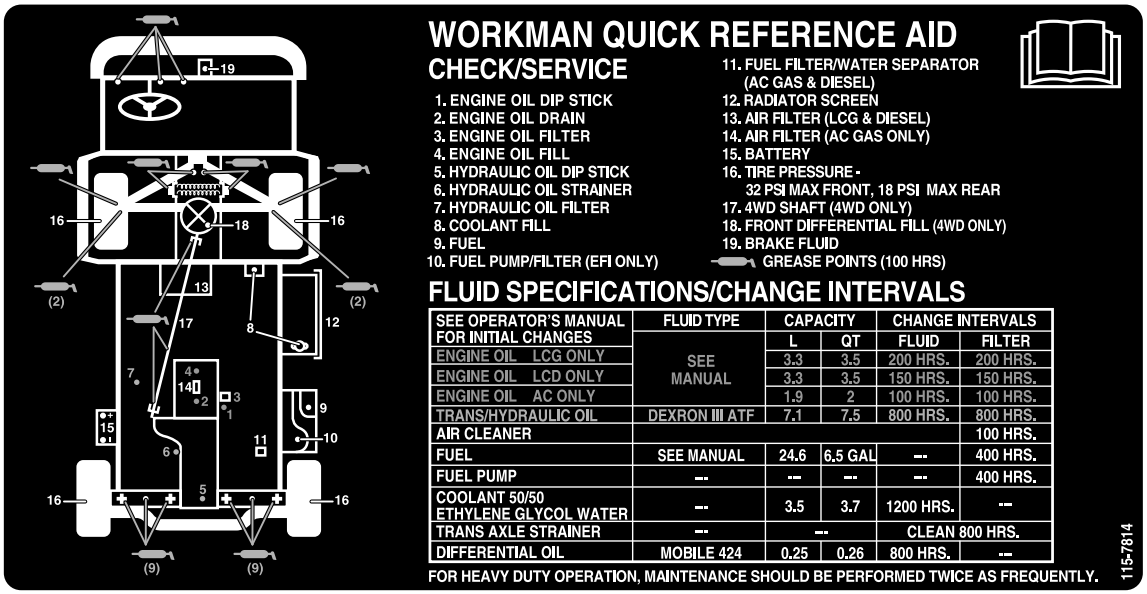

decal115-7814

115-7814

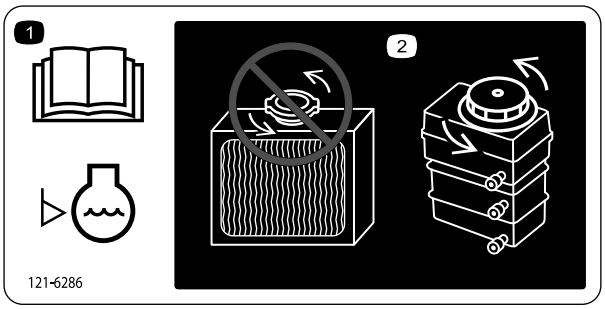

decal121-6286

121-6286

1. Verificai zilnic nivelul lichidului de răcire, înainte de a utiliza maina. Citiţi *Manualul operatorului* înainte de a verifica nivelul de lichid de răcire pentru motor.
2. Nu deschidei i nu adăugai lichid de răcire la radiator; acest lucru introduce aer în sistem i cauzează deteriorarea motorului. Adăugai doar în rezervor lichid de răcire pentru motor.

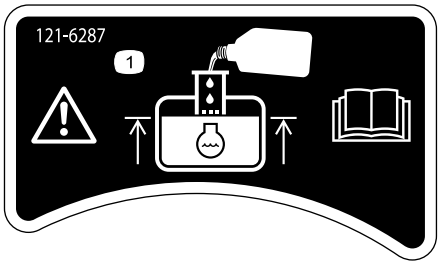

decal121-6287

121-6287

1. Umplei rezervorul cu lichid de răcire pentru motor până la partea inferioară a buonului.

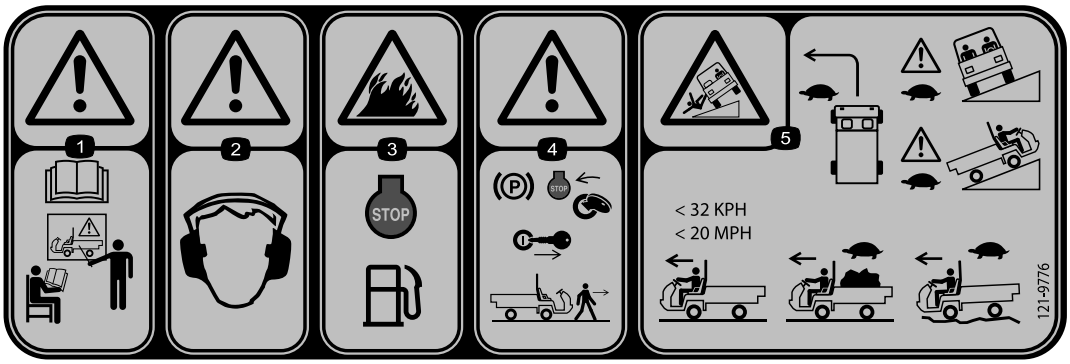

decal121-9776

121-9776

1. Avertisment - trebuie să citii *Manualul operatorului* i să primii o instruire adecvată înainte de a utiliza maina.
2. Avertisment – purtai căti pentru protecia auzului.
3. Pericol de incendiu - opriţi motorul înainte de a realimenta maina.
4. Avertisment - cuplai frâna de parcare, oprii motorul i scoatei cheia din contact înainte de a vă îndepărta de mină.
5. Pericol de răsturnare - efectuai virajele încet; conducei încet pe drumurile în pantă sau în rampă; fără încărcătură, nu depăii 32 km/h; în timp ce transportai o încărcătură sau când conducei pe teren accidentat, conducei încet.

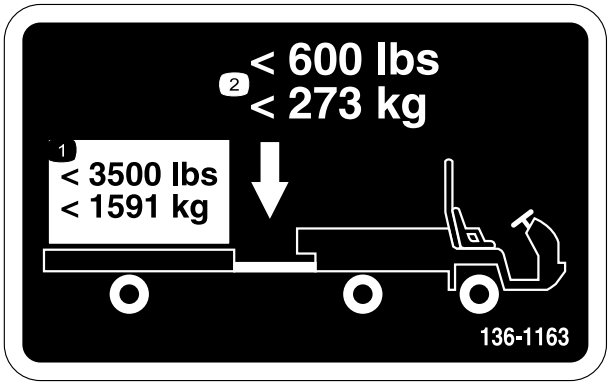

decal136-1163

136-1163

1. Nu depăii o încărcătură de transport de 1591 kg.
2. Nu depăii o greutate pe cârligul de remorcare de 273 kg.

decal137-9895

137-9895

1. Activare traciune 4x4 automată - oprită

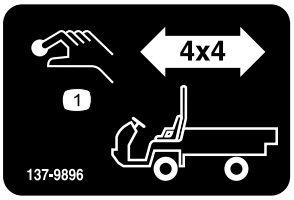

decal137-9896

137-9896

1. Buton de activare traciune 4x4

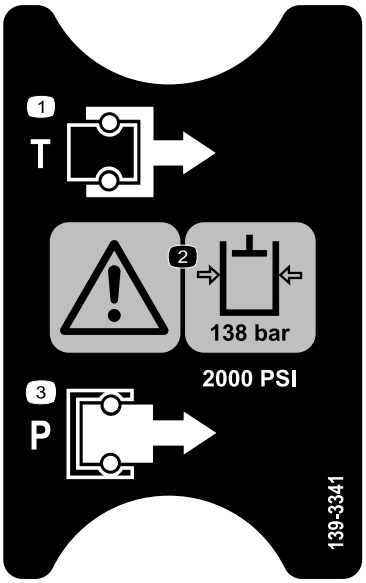

decal139-3341

139-3341

1. Rezervor
2. Avertisment - presiunea uleiului hidraulic este de 138 bar.
3. Presiune

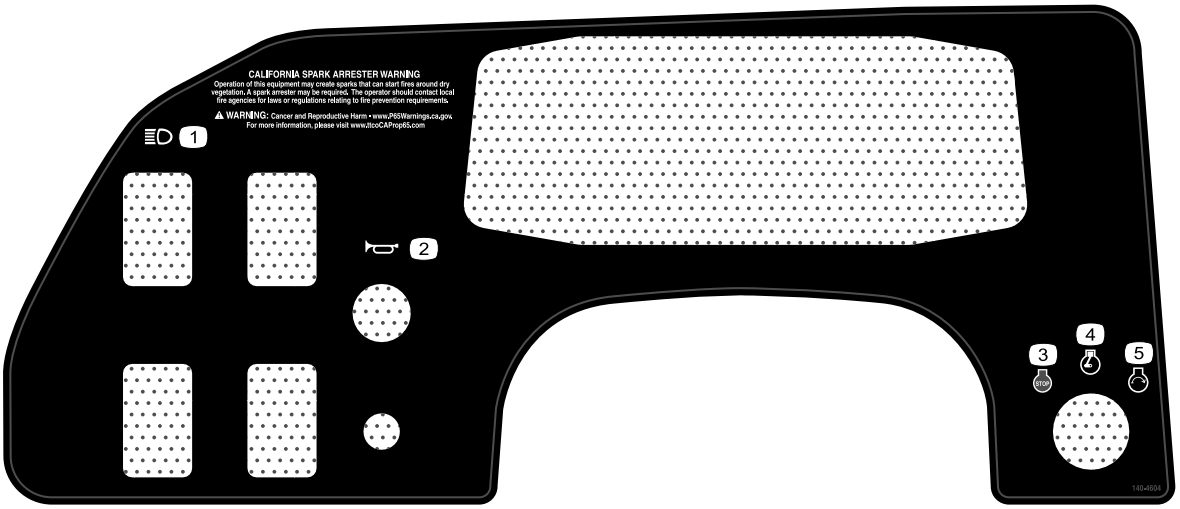

decal140-4604

140-4604

1. Faruri
2. Claxon
3. Motor - oprire
4. Motor - funcionare
5. Motor - pornire

Reglare

Părţi cu ajustaj larg

Verificaţi în tabelul de mai jos dacă toate piesele au fost trimise.

Procedură	Descriere	Cant.	Folosinţă
1	Volan	1	Montai volanul (doar pentru modelele TC).
2	Bară antiruliu urub cu guler (½ × 1¼")	1 6	Montai bara antiruliu.
3	Nu s-au solicitat piese.	–	Verificai nivelurile de lichid i presiunea din anvelope.
4	Nu s-au solicitat piese.	–	Efectuai procedura de lustruire a frânelor.

Notă: Determinaţi partea stângă şi dreaptă a maşinii din poziţia de operare normală.

1

Montarea volanului

Doar pentru modelele TC

Piese solicitate pentru această procedură:

1	Volan

Procedură

1. Eliberai proeminenele din partea din spate a volanului care fixează capacul i îndepărtai capacul din butucul volanului.
2. Îndepărtai contrapiulia i aiba de pe arborele de direcie.
3. Glisai volanul i aiba pe arbore.

   Notă: Aliniai volanul pe arbore astfel încât traversa să fie orizontală când anvelopele sunt orientate drept în faă i spia mai groasă a volanului este îndreptată în jos.

   Notă: Capacul de protecie împotriva prafului este poziionat din fabrică pe arborele de direcie.
4. Fixai volanul cu contrapiulia, strângând-o la un cuplu de 24 - 29 N m, aa cum este indicat în Figura 3.
5. Aliniai proeminenele capacului cu fantele de pe volan i fixai capacul pe butucul volanului (Figura 3).

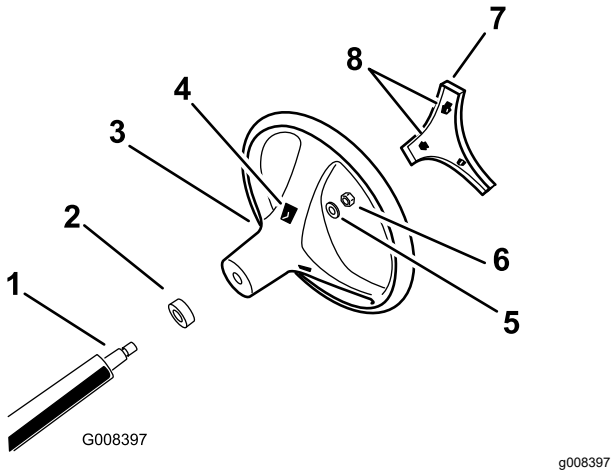

Figura 3

1. Arbore de direcie
2. Capac de protecie împotriva prafului
3. Volan
4. Fante pentru proeminene în volan
5. Şaibă
6. Contrapiuliă
7. Capac
8. Proeminene în capac

2

Montarea barei antiruliu

Piese solicitate pentru această procedură:

1	Bară antiruliu
6	urub cu guler (½ × 1¼")

Procedură

1. Aplicai un agent de blocare de duritate medie (poate fi îndepărtat la service) pe fileturile celor 6 uruburi cu guler (½ × 1¼").
2. Aliniai fiecare parte a barei antiruliu cu orificiile de montare de pe fiecare parte a cadrului mainii (Figura 4).

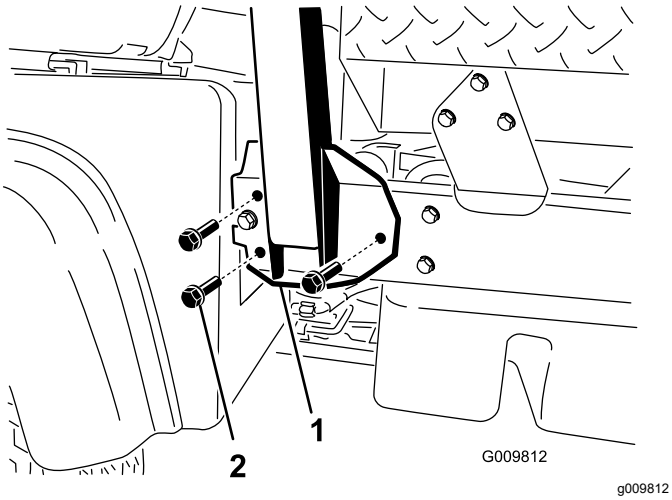

Figura 4

1. Suport de montare a barei antiruliu
2. urub cu guler (½ × 1¼")

3. Fixai suportul de montare a barei antiruliu pe cadrul mainii utilizând 3 uruburi cu guler (½ × 1¼") pe fiecare parte (Figura 4).
4. Strângei uruburile cu guler (½ × 1¼") la un cuplu de 115 N m.

3

Verificarea nivelurilor de lichid i a presiunii din anvelope

Nu s-au solicitat piese

Procedură

1. Verificai nivelul uleiului de motor înainte i după prima pornire a motorului; consultai Verificarea nivelului uleiului de motor (Pagină 42).
2. Verificai nivelul lichidului de transmisie/lichidului hidraulic înainte de a porni motorul pentru prima dată; consultai Verificarea nivelului de lichid de transmisie/ulei hidraulic (Pagină 57).
3. Verificai nivelul lichidului de frână înainte de a porni motorul pentru prima dată; consultai Verificarea nivelului de lichid de frână (Pagină 53).
4. Verificai presiunea din anvelope; consultai Verificarea presiunii din anvelope (Pagină 21).

4

Procedură de lustruire a frânelor

Nu s-au solicitat piese

Procedură

Pentru a asigura performana optimă a sistemului de frânare, efectuai procedura de lustruire a frânelor înainte de utilizare.

1. Aducei maina la viteză maximă, apoi acionai frânele pentru a o opri rapid, fără a bloca anvelopele.
2. Repetai această procedură de 10 ori, ateptând 1 minut între opriri, pentru a evita supraîncălzirea frânelor.

   Important: **Această procedură are eficienă maximă dacă maina are o încărcătură de 454 kg.**

Rezumat al produsului

Comenzi

Familiarizai-vă cu toate comenzile înainte de a porni motorul i de a utiliza maina.

Panou de comandă

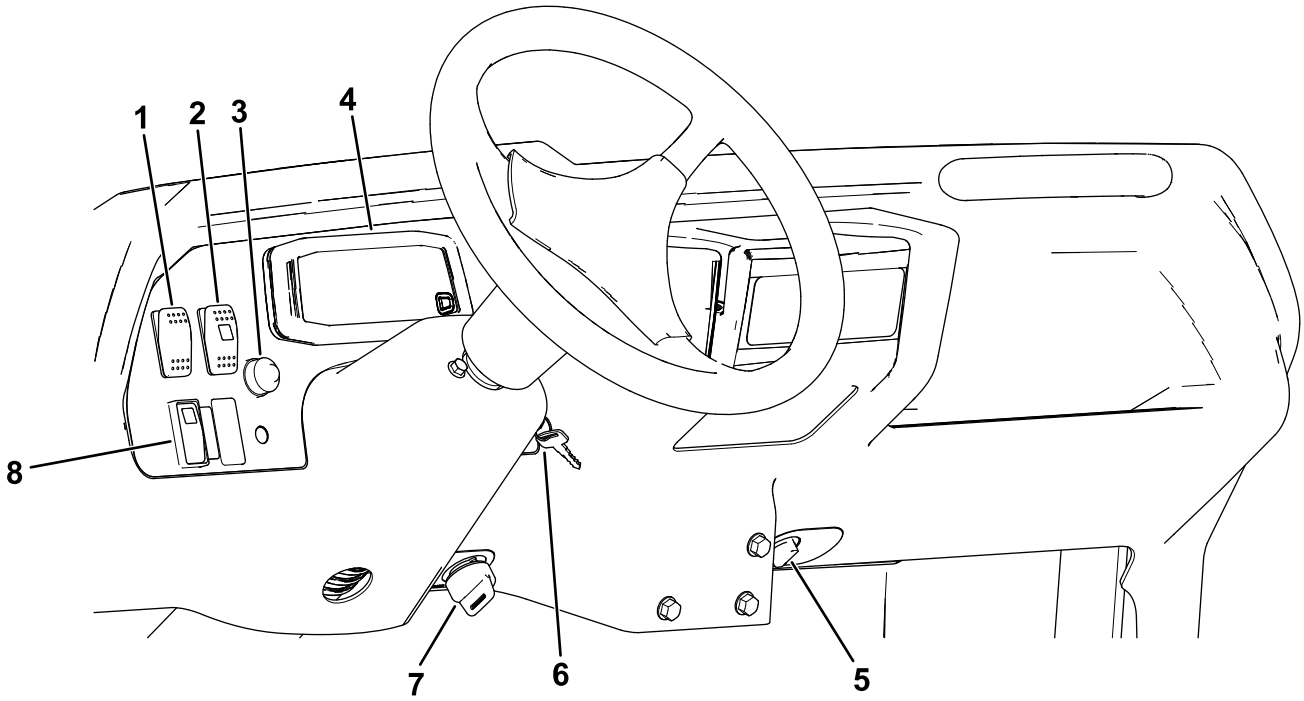

g347585

Figura 5

1. Comutator pentru lumini
2. Comutator sistem hidraulic cu debit ridicat (doar pentru modelele TC)
3. Buton pentru claxon
4. Afiaj
5. Punct de alimentare electrică
6. Comutatorul de contact
7. Comutator de supraveghere
8. Comutator pentru tracţiune integrală (doar pentru modelele cu tracţiune integrală)

Afiaj

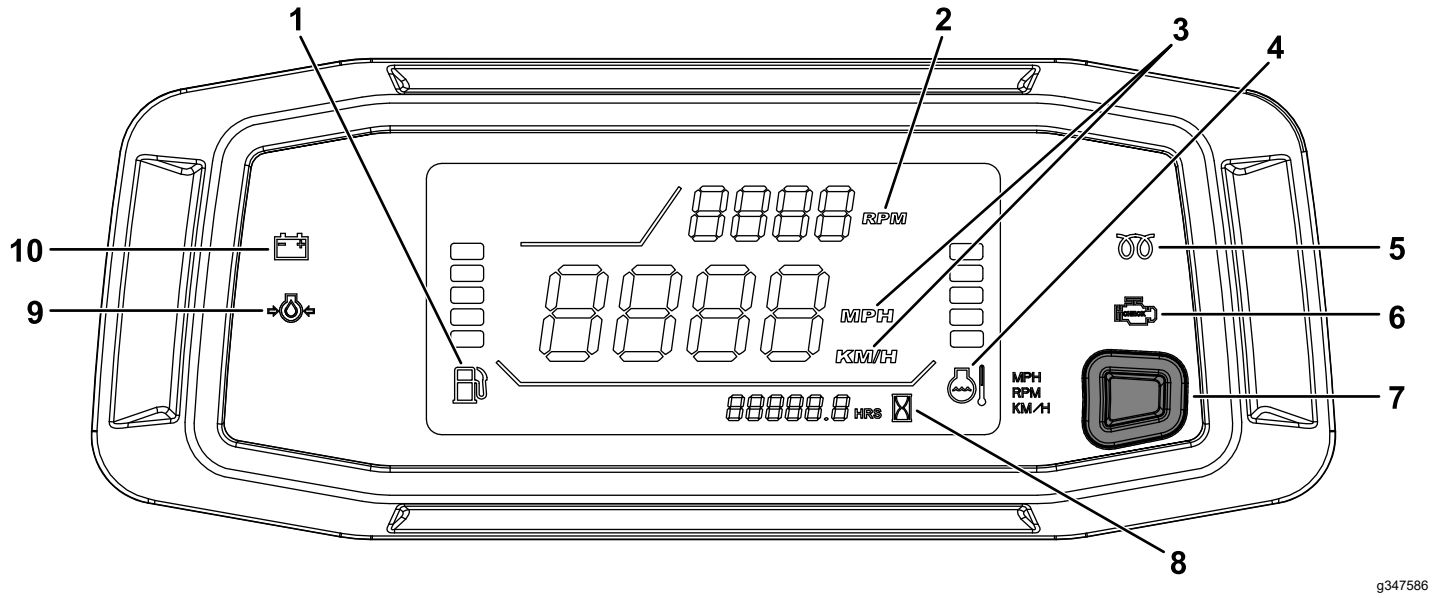

Figura 6

1. Indicator de combustibil
2. Tahometru/turaie motor (rpm)
3. Vitezometru (km/h sau mph)
4. Indicator i lampă cu privire la temperatura lichidului de răcire
5. Indicator bujie incandescentă (doar pentru mainile diesel)
6. Indicator de verificare motor
7. Buton de comutare locaie tahometru - vitezometru/buton de conversie vitezometru
8. Contor orar
9. Lampă de avertizare presiune ulei
10. Indicator de încărcare

Pedală de acceleraie

Utilizai pedala de acceleraie (Figura 7) pentru a varia viteza de deplasare a mainii atunci când este cuplată o treaptă de viteză. Apăsarea pedalei de acceleraie mărete turaia motorului i viteza de deplasare. Eliberarea pedalei reduce turaia motorului i viteza de deplasare.

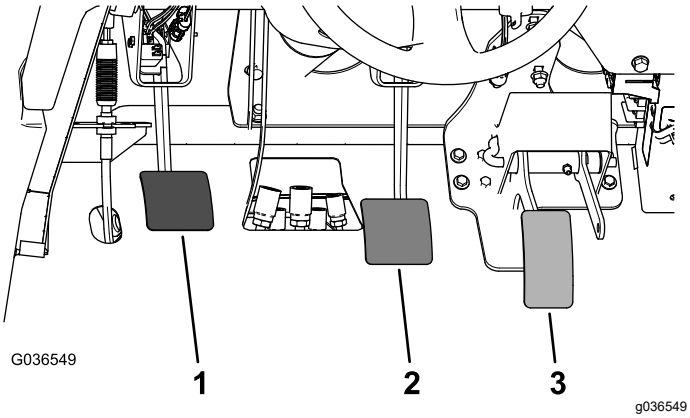

Figura 7

1. Pedală de ambreiaj
2. Pedală de frână
3. Pedală de acceleraie

Pedală de ambreiaj

Trebuie să apăsai complet pedala de ambreiaj (Figura 7) pentru a decupla ambreiajul la pornirea motorului sau la schimbarea treptelor de viteză. Eliberai pedala uor atunci când este cuplată o treaptă de viteză pentru a preveni uzura inutilă a transmisiei i a altor piese aferente.

Important: **Nu apăsai pedala de ambreiaj în timpul operării. Pedala de ambreiaj trebuie să fie complet eliberată pentru a evita patinarea ambreiajului, cauzând încălzire i uzură. Nu inei niciodată maina oprită pe un teren înclinat folosind pedala de ambreiaj. Este posibilă deteriorarea ambreiajului.**

Pedală de frână

Folosii pedala de frână pentru a opri sau încetini maina (Figura 7).

⚠ AVERTISMENT

Operarea unei maini cu frânele uzate sau reglate incorect poate cauza vătămări corporale.

Dacă pedala de frână se deplasează până la 25 mm faă de placa podelei mainii, reglai sau reparai frânele.

Manetă schimbător de viteze

Apăsai complet pedala de ambreiaj i deplasai maneta schimbătorului de viteze (Figura 8) în poziia dorită. Mai jos este prezentată schema de comutare a treptelor de viteză.

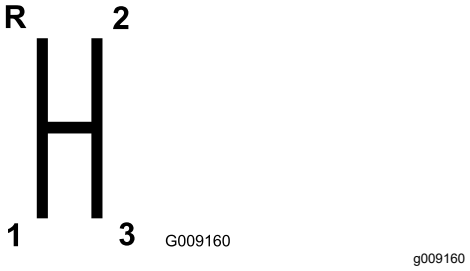

Figura 8

Important: **Nu deplasai maneta în poziia pentru deplasare în MARARIER sau ÎNAINTE decât atunci când maina este nemicată; în caz contrar, ai putea deteriora transmisia.**

⚠ AVERTISMENT

Comutarea la o treaptă de viteză prea mică de la o viteză mare poate cauza derapajul roilor din spate, ceea ce duce la pierderea controlului mainii, sau/precum i deteriorarea ambreiajului i/sau a transmisiei.

Comutai treptele lin pentru a evita măcinarea angrenajelor.

Diferenţial autoblocant

Diferenţialul autoblocant (Figura 9) permite blocarea axei spate pentru o traciune sporită. Putei activa diferenţialul autoblocant atunci când maina este în micare.

Deplasai maneta înainte i spre dreapta pentru a activa blocarea.

Notă: Este necesară deplasarea mainii plus o rotire uoară pentru a activa sau dezactiva diferenţialul autoblocant.

⚠ AVERTISMENT

Efectuarea virajelor cu diferenţialul autoblocant activat poate duce la pierderea controlului maşinii.

Nu utilizai maina cu diferenialul autoblocant activat atunci când efectuai viraje strânse sau la viteze mari; consultai Reglarea cablului pentru diferenţialul autoblocant (Pagină 48).

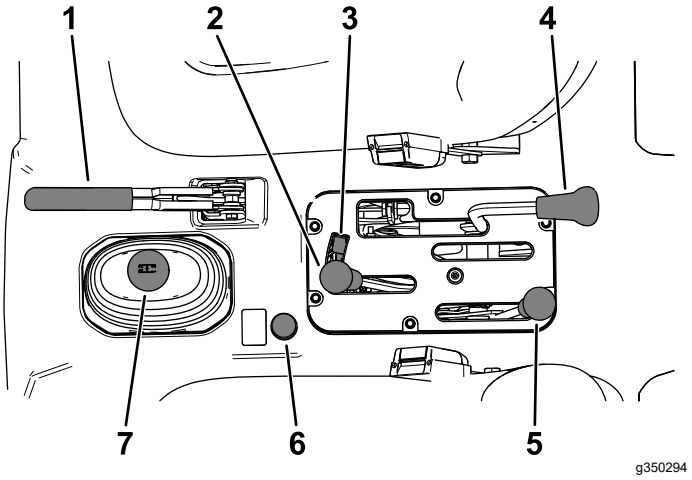

Figura 9

1. Manetă frână de parcare
2. Lift platformă hidraulică
3. Element de blocare lift hidraulic
4. Diferenţial autoblocant
5. Comutator gamă viteze ridicate - viteze reduse
6. Buton pentru tracţiune integrală (doar pentru modelele cu tracţiune integrală)
7. Manetă schimbător de viteze

Manetă frână de parcare

Oricând oprii motorul, cuplai frâna de parcare (Figura 9) pentru a preveni deplasarea accidentală a mainii.

- Pentru a cupla frâna de parcare, tragei maneta frânei de parcare în spate.
- Pentru a elibera frâna de parcare, împingei maneta frânei de parcare în faă.

  Notă: Eliberai frâna de parcare înainte de a deplasa maina.

Dacă parcai maina pe o pantă abruptă, cuplai frâna de parcare, deplasai maneta schimbătorului în treapta ÎNTÂI în rampă sau în MARARIER în pantă i amplasai cale la nivelul roilor dinspre pantă.

Manetă lift hidraulic

Liftul hidraulic ridică i coboară platforma. Deplasai în spate pentru a ridica platforma i în faă pentru a o coborî (Figura 9).

Important: **Atunci când coborâi platforma, inei maneta în poziia spre faă timp de 1 până la 2 secunde după ce platforma atinge cadrul pentru a-l fixa în poziia coborâtă. Nu inei liftul hidraulic în poziia ridicată sau coborâtă mai mult de 5 secunde, după ce cilindrii ajung la finalul cursei.**

Element de blocare lift hidraulic

Elementul de blocare lift hidraulic fixează maneta liftului, astfel încât cilindrii hidraulici nu funcionează atunci când maina nu este echipată cu o platformă (Figura 9). De asemenea, acesta blochează maneta liftului în poziia PORNIT în cazul utilizării sistemului hidraulic pentru dispozitivele de ataare.

Comutator gamă viteze ridicate - viteze reduse

Comutatorul gamă viteze ridicate - viteze reduse adaugă 3 trepte de viteză suplimentare pentru un control precis al vitezei (Figura 9):

- Trebuie să oprii complet maina înainte de a comuta între gama de viteze RIDICATE i gama de viteze REDUSE.
- Efectuai comutarea doar pe o suprafaă plană.
- Apăsai complet pedala de ambreiaj.
- Deplasai maneta complet în faă pentru viteze RIDICATE i complet în spate pentru viteze REDUSE.

Gama de **VITEZE Ridicate** - pentru deplasare la viteze mai mari pe suprafee netede, uscate, cu încărcături uoare.

Gama de **VITEZE Reduse** - pentru deplasare la viteze reduse. Utilizai această gamă atunci când sunt necesare o putere sau un control mai mari decât normal. De exemplu pentru pante abrupte, teren dificil, încărcături grele, viteză mică, dar turaie mare a motorului (pulverizare).

Important: **Există o locaie între gama de viteze RIDICATE i cea de viteze REDUSE în care transmisia nu este în nicio gamă. Nu utilizai această poziie ca poziie NEUTRĂ deoarece este posibil ca maina să se deplaseze în mod neateptat în cazul în care este lovit comutatorul gamă viteze ridicate - viteze reduse în timp ce este cuplată o treaptă de viteză.**

Buton pentru tracţiune integrală

Doar pentru modelele cu tracţiune integrală

Pentru a activa tracţiunea integrală manual, inei apăsat butonul 4WD (Figura 9) de pe consola centrală în timp ce vehiculul se află în micare.

Comutatorul de contact

Utilizai comutatorul de contact (Figura 5) pentru a porni sau a opri maina.

Comutatorul de contact are 3 poziii: OPRIT, PORNIT i START. Rotii comutatorul de contact în sensul acelor de ceasornic în poziia START pentru a cupla demarorul. Eliberai cheia atunci când pornete motorul. Comutatorul de contact se deplasează automat în poziia PORNIT.

Pentru a opri motorul, rotii cheia în sens invers acelor de ceasornic, în poziia OPRIT.

Comutator de supraveghere

Rotii comutatorul de supraveghere (Figura 5) în poziia de deplasare LENTĂ i scoatei cheia. Comutatorul de supraveghere limitează turaia motorului la 2.200 rpm atunci când este cuplată treapta a treia de viteză în gama de viteze RIDICATE, ceea ce limitează viteza maximă la 21 km/h.

Contor orar

Contorul orar indică numărul total de ore de funcionare a mainii. Contorul orar (Figura 6) începe să funcioneze ori de câte ori rotii cheia de contact în poziia PORNIT sau dacă funcionează motorul.

Comutator de blocare treapta a 3-a

Deplasai comutatorul de blocare treapta a 3-a (Figura 5) în poziia LENTĂ i scoatei cheia pentru a preveni utilizarea treptei a treia în gama de viteze RIDICATE. Motorul se oprete dacă maneta schimbătorului de viteze este deplasată în treapta a treia atunci când este cuplată gama de viteze RIDICATE.

Notă: Cheia poate fi îndepărtată în ambele poziii.

Comutator pentru lumini

Apăsai comutatorul pentru lumini (Figura 5) pentru a aprinde sau a stinge farurile.

Lampă de avertizare presiune ulei

Lampa de avertizare presiune ulei (Figura 6) se aprinde dacă presiunea uleiului de motor scade sub un nivel sigur în timp ce motorul este pornit.

Important: **Dacă lampa se aprinde intermitent sau rămâne aprinsă, oprii maina, oprii motorul i verificai nivelul uleiului. Dacă nivelul uleiului este scăzut, dar adăugarea de ulei nu face ca lumina să se stingă atunci când motorul este pornit, oprii imediat motorul i contactai un centru de service autorizat pentru asistenă.**

Verificai funcionarea lămpilor de avertizare după cum urmează:

1. Cuplai frâna de parcare.
2. Rotii cheia în poziia PORNIT/PREÎNCĂLZIRE, dar nu pornii motorul.

Notă: Lampa de avertizare presiune ulei trebuie să se aprindă în culoarea roie. Dacă lampa nu funcionează, fie este ars becul, fie există o defeciune în sistem pe care trebuie să o reparai.

Notă: Dacă motorul tocmai a fost oprit, poate dura 1 până la 2 minute până se aprinde lampa.

Indicator luminos cu privire la bujia incandescentă

Indicatorul luminos cu privire la bujia incandescentă (Figura 6) se aprinde în culoarea roie atunci când sunt activate bujiile incandescente.

Important: **Indicatorul luminos cu privire la bujia incandescentă se aprinde pentru încă 15 secunde atunci când cheia este readusă în poziia START.**

Indicator i lampă cu privire la temperatura lichidului de răcire

Indicatorul i lampa cu privire la temperatura lichidului de răcire înregistrează temperatura lichidului de răcire din motor i funcionează doar atunci când cheia este în poziia PORNIT (Figura 6).

Cele 5 bare ale lichidului de răcire sunt afiate intermitent dacă se supraîncălzete motorul.

Indicator de încărcare

Indicatorul de încărcare se aprinde atunci când trebuie încărcată bateria. Dacă lampa se aprinde în timpul funcionării, oprii maina, oprii motorul i verificai cauzele posibile, cum ar fi cureaua alternatorului (Figura 6).

Important: **În cazul în care cureaua alternatorului este slăbită sau ruptă, nu utilizai maina până la finalizarea reglajului sau efectuarea reparaiei. Nerespectarea acestei măsuri de precauie poate cauza deteriorarea motorului.**

Verificai funcionarea lămpilor de avertizare după cum urmează:

- Cuplai frâna de parcare.
- Rotii cheia în poziia PORNIT/PREÎNCĂLZIRE, dar nu pornii motorul. Indicatorul de temperatură a lichidului de răcire, indicatorul de încărcare i lămpile de avertizare presiune a uleiului ar trebui să se aprindă. Dacă oricare dintre lămpi nu funcionează, fie este ars becul, fie există o defeciune în sistem pe care trebuie să o reparai.

Indicator de combustibil

Indicatorul de combustibil arată cantitatea de combustibil din rezervor. Este afiat doar atunci când cheia este în poziia PORNIT (Figura 6).

O singură bară indică un nivel scăzut de combustibil, iar o bară afiată intermitent indică faptul că rezervorul de combustibil este aproape gol.

Comutator pentru tracţiune integrală

Doar pentru modelele cu tracţiune integrală

Atunci când comutatorul pentru tracţiune integrală (Figura 5) este activat, maina activează automat traciunea integrală dacă senzorul detectează că roile din spate se rotesc liber. Atunci când este cuplată traciunea integrală, se aprinde lampa comutatorului pentru tracţiune integrală.

Traciunea integrală funcionează la deplasarea înainte doar în modul AUTO. Dacă dorii să o activai la deplasarea în MARARIER, apăsai butonul 4WD.

Comutator sistem hidraulic cu debit ridicat

Doar pentru modelele TC

Apăsai comutatorul pentru a activa sistemul hidraulic cu debit ridicat (Figura 5).

Buton pentru claxon

Butonul pentru claxon este situat pe panoul de comandă (Figura 5). Apăsai butonul pentru claxon pentru a claxona.

Tahometru

Tahometrul afiează turaia motorului (Figura 6).

Notă: Pentru ca priza de putere să funcioneze la o turaie de 540 rpm, turaia motorului trebuie să fie de 3.300 rpm.

Vitezometru

Vitezometrul înregistrează viteza de deplasare a mainii (Figura 6).

Buton de comutare locaie tahometru - vitezometru/buton de conversie vitezometru

Apăsai i apoi eliberai butonul (Figura 6) timp de 0 - 3 secunde pentru a comuta între locaiile tahometrului i vitezometrului.

Apăsai i apoi eliberai butonul (Figura 6) timp de 3 - 10 secunde pentru a efectua conversia vitezometrului de la mph la km/h.

Punct de alimentare electrică

Utilizai punctul de alimentare electrică (Figura 5) pentru a alimenta accesoriile electrice opionale de 12 V.

Mâner de susinere pentru pasager

Mânerul de susinere pentru pasager este amplasat pe plana de bord (Figura 10).

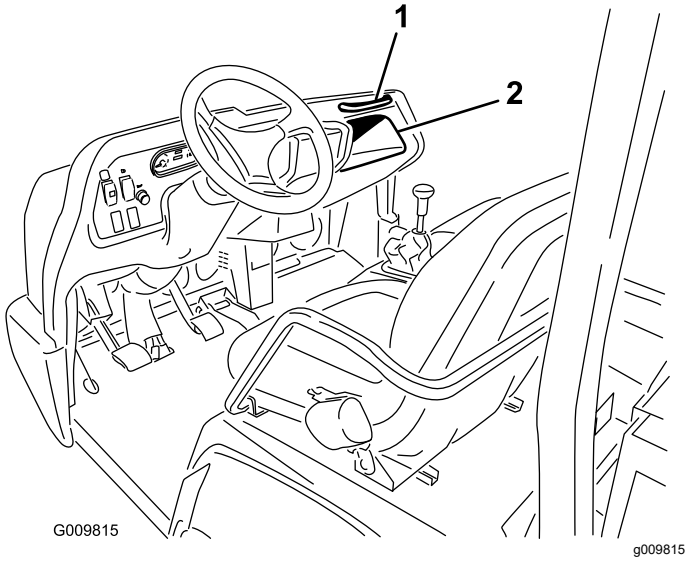

Figura 10

1. Mâner de susinere pentru pasager
2. Compartiment de depozitare

Manetă pentru reglarea scaunului

Pentru confortul dumneavoastră, putei regla scaunul deplasându-l în faă sau în spate (Figura 11).

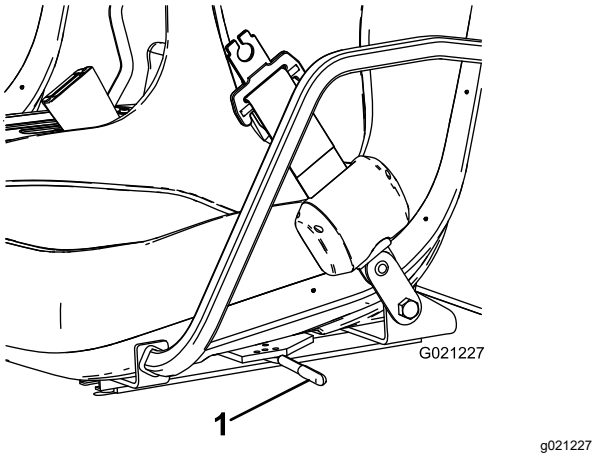

Figura 11

1. Manetă pentru reglarea scaunului

Specificaţii

Notă: Specificaţiile şi designul pot fi modificate fără preaviz.

Lăţime totală	160 cm
Lungime totală	Fără platformă: 326 cm Cu platformă integrală: 331 cm Cu platformă ⅔ montată în spate: 346 cm
Greutate de bază (fără consumabile sau încărcătură)	Model 07385: 887 kg Model 07385TC: 924 kg Model 07387: 914 kg Model 07387TC: 951 kg
Capacitate nominală (include 91 kg pentru operator, 91 kg pentru pasager i dispozitivul de ataare încărcat)	Model 07385: 1471 kg Model 07385TC: 1435 kg Model 07387: 1445 kg Model 07387TC: 1408 kg
Greutate maximă admisă a vehiculului (GVW)	2359 kg
Capacitate de remorcare	Greutate pe cârligul de remorcare: 272 kg Greutate maximă remorcă: 1587 kg
Gardă la sol	18 cm fără încărcătură
Ampatament	118 cm
Bandă de rulare a roii (de la linia centrală la linia centrală)	Faă: 117 cm Spate: 121 cm
Înălime	191 cm până la partea superioară a barei antiruliu

Dispozitive de ataare/Accesorii

Pentru extinderea i îmbunătăirea performanelor mainii este disponibilă o gamă de dispozitive de ataare i accesorii aprobate de Toro. Pentru lista dispozitivelor de ataare i a accesoriilor aprobate, contactai un centru de service sau un distribuitor autorizat sau accesai www.Toro.com.

Pentru performane optime i utilizarea în sigurană a mainii, utilizai exclusiv piese de schimb i accesorii originale Toro. Piesele de schimb i accesoriile altor producători pot fi periculoase i pot anula garania produsului.

Operare

Înainte de utilizare

Sigurana înainte de utilizare

Sigurana generală

- Nu permitei niciodată copiilor sau persoanelor care nu sunt instruite sau capabile fizic să opereze sau să întreină maina în siguranță. Reglementările locale pot impune o limită de vârstă pentru utilizator. Proprietarul trebuie să asigure instruirea tuturor operatorilor i a mecanicilor.
- Familiarizai-vă cu utilizarea în siguranță a echipamentului, comenzile de operare i indicatoarele de siguranță.
- Oprii maina, scoateţi cheia din contact şi aşteptaţi oprirea oricărei micări înainte de a părăsi poziţia operatorului. Lăsai maina să se răcească înainte de reglarea, repararea, curăarea sau depozitarea acesteia.
- Trebuie să ştiţi cum să opriţi maşina rapid.
- Asigurai-vă că nu există mai muli ocupani (dumneavoastră i pasagerul/pasagerii) decât numărul de mânere de susinere cu care este echipată maina.
- Verificai dacă toate dispozitivele de siguranță i etichetele sunt la locul lor. Reparai sau înlocuii toate dispozitivele de siguranță i înlocuii toate etichetele ilizibile sau care lipsesc. Nu utilizaţi maşina decât dacă acestea sunt prezente i funcionează corect.

Măsuri de siguranță pentru combustibil

- Fii extrem de precaut în timpul manipulării combustibilului. Este inflamabil, iar vaporii săi sunt explozivi.
- Stingei toate igările, igaretele, pipele i alte surse de aprindere.
- Utilizai doar un recipient de combustibil corespunzător.
- Nu îndepărtai buonul rezervorului sau nu umplei rezervorul de combustibil în timp ce motorul este pornit sau fierbinte.
- Nu adăugai sau golii combustibil într-un spaiu închis.
- Nu depozitai maina sau recipientul cu combustibil într-o zonă cu o flacără deschisă, scântei sau o lampă martor, precum pe un boiler sau un alt dispozitiv electric.
- Dacă vărsai combustibil, nu încercai să pornii motorul; evitai orice sursă de aprindere până la disiparea vaporilor de combustibil.

Efectuarea operaiunilor zilnice de întreinere

Interval de service: Înainte de fiecare folosinţă sau zilnic

Înainte de a porni maina în fiecare zi, efectuai procedurile înainte de fiecare folosină/zilnice specificate în Întreţinere (Pagină 32).

Verificarea presiunii din anvelope

Interval de service: Înainte de fiecare folosinţă sau zilnic

Specificaie cu privire la presiunea din anvelopele faă: 2,20 bar

Specificaie cu privire la presiunea din anvelopele spate: 1,24 bar

Important: **Verificai frecvent presiunea din anvelope pentru a asigura o umflare adecvată. Dacă anvelopele nu sunt umflate la presiunea corectă, se vor uza prematur i pot cauza blocarea traciunii integrale.**

Figura 12 prezintă un exemplu de uzură a anvelopei cauzată de umflarea insuficientă.

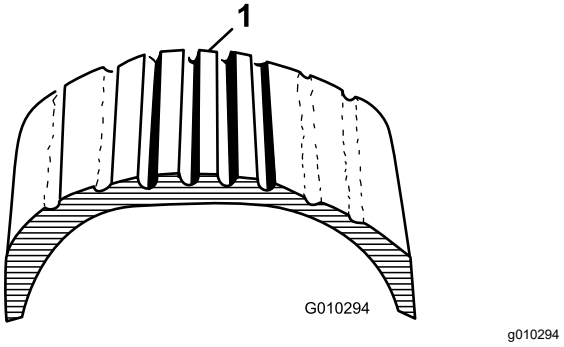

Figura 12

1. Anvelopă umflată insuficient

Figura 13 prezintă un exemplu de uzură a anvelopei cauzată de umflarea excesivă.

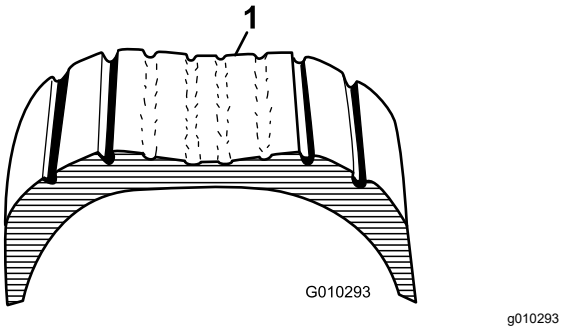

Figura 13

1. Anvelopă umflată excesiv

Completarea nivelului de combustibil

Utilizai doar motorină curată i proaspătă sau combustibili biodiesel cu coninut scăzut de sulf (<500 ppm) sau ultra-scăzut (<15 ppm). Cifra cetanică minimă trebuie să fie 40. Achiziionai combustibil în cantităi care pot fi folosite în 180 de zile pentru a asigura prospeimea combustibilului.

- Utilizai motorină pentru vară (Nr. 2-D) la temperaturi de peste –7 °C i pentru iarnă (Nr. 1-D sau amestec Nr. 1-D/2-D) sub această temperatură.
- Utilizarea combustibilului pentru iarnă la temperaturi mai scăzute asigură un punct de aprindere mai scăzut i caracteristici de curgere la rece, ceea ce uurează pornirea i reduce colmatarea filtrului de combustibil.

Notă: Utilizarea combustibilului pentru vară peste –7 °C contribuie la o durată de viaă mai mare a pompei de combustibil i la creterea puterii în comparaie cu combustibilul pentru iarnă.

Important: **Nu folosii kerosen sau benzină în loc de motorină. Nerespectarea acestei măsuri de precauie va cauza deteriorarea motorului.**

Utilizarea combustibilului biodiesel

Această maină poate folosi, de asemenea, un amestec de combustibil biodiesel de până la B20 (20% biodiesel, 80% motorină). Procentul de motorină trebuie să aibă un coninut de sulf scăzut sau ultra scăzut. Respectai următoarele măsuri de precauie:

- Procentul de combustibil biodiesel trebuie să îndeplinească specificaiile ASTM D6751 sau EN14214.
- Compoziia amestecului de combustibilului trebuie să îndeplinească specificaiile ASTM D975 sau EN590.
- Suprafeele vopsite pot fi deteriorate de amestecurile cu biodiesel.
- Pe vreme rece utilizai B5 (coninut de biodiesel de 5%) sau amestecuri cu coninut mai mic.
- Monitorizai garniturile, furtunurile, garniturile în contact cu combustibilul, deoarece acestea se pot degrada în timp.
- La o perioadă de timp după trecerea la amestecuri de biodiesel este posibilă colmatarea filtrului de combustibil.
- Contactai distribuitorul pentru mai multe informaii cu privire la combustibilul biodiesel.

Umplerea rezervorului de combustibil

Capacitatea rezervorului de combustibil: 22 l.

1. Curăţaţi zona din jurul capacului rezervorului de combustibil.
2. Scoatei capacul de la rezervorul de combustibil (Figura 14).

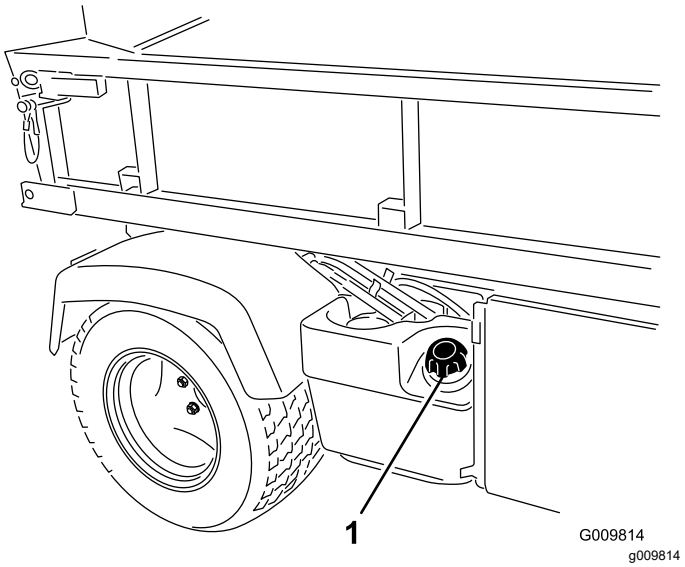

Figura 14

1. Capac rezervor de combustibil

3. Umplei rezervorul uor sub partea de sus a acestuia (partea inferioară a buonului), apoi montai capacul.

   Notă: Nu umplei excesiv rezervorul de combustibil.

4. Ştergeţi orice urmă de combustibil vărsat pentru a preveni pericolul de incendiu.

Efectuarea rodajului pentru o maină nouă

Interval de service: După primele 100 ore—Urmai instruciunile pentru efectuarea rodajului unei maini noi.

Efectuai următoarele pentru a asigura performane adecvate ale mainii:

- Asigurai-vă că frânele sunt lustruite; consultai 4 Procedură de lustruire a frânelor (Pagină 13).
- Verificai în mod regulat nivelul lichidelor i al uleiului de motor. Fii atent la semnele de supraîncălzire a mainii sau a componentelor acesteia.
- După pornirea motorului rece, lăsai-l să se încălzească aproximativ 15 secunde înainte de a utiliza maina.

  Notă: Lăsai mai mult timp motorului să se încălzească atunci când funcionează la temperaturi scăzute.
- Conducei maina la viteze diferite. Evitai pornirile rapide i opririle rapide.
- Nu este necesar un ulei de rodaj pentru motor. Uleiul de motor original este de acelai tip specificat pentru schimburile regulate de ulei.
- Consultai Întreţinere (Pagină 32) pentru orice verificări speciale, cu durată redusă.

Verificarea sistemului de blocare de sigurană

Interval de service: Înainte de fiecare folosinţă sau zilnic

Obiectivul sistemului de blocare de sigurană este de a preveni pornirea motorului, cu excepia cazului în care apăsai pedala de ambreiaj.

⚠ AVERTISMENT

În cazul în care comutatoarele de blocare de sigurană sunt deconectate sau deteriorate, maina poate porni neateptat i poate cauza vătămări corporale.

- **Nu modificai comutatoarele de blocare de sigurană.**
- **Verificai funcionarea comutatoarelor de sigurană în fiecare zi i înlocuii-le pe cele deteriorate înainte de a utiliza maina.**

Notă: Consultai *Manualul utilizatorului* dispozitivului de ataare pentru procedurile de verificare a sistemului de blocare a dispozitivului de ataare.

Verificarea comutatorului de blocare a ambreiajului

1. Aezai-vă pe scaunul operatorului i cuplai frâna de parcare.
2. Deplasai maneta schimbătorului de viteze în poziia NEUTRU.

   Notă: Motorul nu pornete dacă maneta liftului hidraulic este blocată în poziia înainte.
3. Fără a apăsa pedala de ambreiaj, rotii cheia de contact în sensul acelor de ceasornic în poziia START.

   Notă: Dacă motorul pornete, există o defeciune a sistemului de blocare pe care trebuie să o reparai înainte de a utiliza maina.

Verificarea comutatorului de blocare de sigurană pentru liftul hidraulic

1. Aezai-vă pe scaunul operatorului i cuplai frâna de parcare.
2. Deplasai maneta schimbătorului de viteze în poziia NEUTRU i asigurai-vă că maneta liftului hidraulic este în poziie centrală.
3. Apăsai pedala de ambreiaj.
4. Deplasai maneta liftului hidraulic spre înainte i rotii cheia în poziia START.

   Notă: Dacă motorul pornete, există o defeciune a sistemului de blocare pe care trebuie să o reparai înainte de a utiliza maina.

În timpul utilizării

Sigurana în timpul utilizării

Sigurana generală

- Proprietarul/operatorul poate preveni i este responsabil pentru accidentele care pot cauza vătămări corporale sau pagube materiale.
- Pasagerii trebuie să stea numai pe locurile desemnate. Nu transportai pasageri pe platforma de încărcare. inei trecătorii i copiii departe de zona de utilizare.
- Purtai îmbrăcăminte adecvată, inclusiv ochelari de protecie, pantaloni lungi, încălăminte solidă, antiderapantă i căti pentru protecia auzului. Strângei la spate părul lung i nu purtai îmbrăcăminte largă sau bijuterii.

- Utilizai maina cu foarte mare atenie. Nu vă angrenai în nicio activitate care vă poate distrage atenia; în caz contrar, se pot înregistra pagube materiale sau vătămări corporale.
- Nu operaţi maşina dacă suntei bolnav, obosit sau sub influena alcoolului sau a drogurilor.
- Operai maina doar în aer liber sau într-o zonă bine aerisită.
- Nu depăii greutatea maximă admisă (GVW) a mainii.
- Acordai o atenie sporită atunci când utilizai, frânai sau întoarcei maina cu o sarcină mare pe platforma de încărcare.
- Transportul încărcăturilor supradimensionate pe platforma de încărcare reduce stabilitatea mainii. Nu depăii capacitatea de încărcare a platformei.
- Transportul de material care nu poate fi fixat bine pe mină afectează direcia, frânarea i stabilitatea mainii. Atunci când transportai materiale care nu pot fi fixate bine pe mină, avei grijă la viraje sau la frânare.
- Transportai sarcini reduse i reducei viteza de deplasare a mainii atunci când lucrai pe teren accidentat, denivelat i lângă borduri, găuri i alte schimbări brute ale configuraiei terenului. Încărcăturile se pot deplasa, ceea ce face ca maina să devină instabilă.
- Înainte de a porni maina, asigurai-vă că transmisia este în poziia neutră, frâna de parcare este cuplată i că vă aflai în poziia de operare.
- Dumneavoastră i pasagerii trebuie să rămânei aezai ori de câte ori maina este în micare. ine-i mâinile pe volan; pasagerii trebuie să folosească mânerele de susinere disponibile. inei braele i picioarele în permanenă în interiorul mainii.
- Utilizai maina doar atunci când avei o vizibilitate corespunzătoare. Avei grijă la gropi, anuri, denivelări, pietre sau alte obiecte ascunse. Terenul denivelat poate cauza răsturnarea mainii. Iarba înaltă poate ascunde obstacole. Apropiai-vă cu atenie de curbele fără vizibilitate, tufiuri, copaci sau alte obiecte care vă pot afecta vizibilitatea.
- Nu conducei maina în apropierea pantelor abrupte, anurilor sau terasamentelor. Maina se poate răsturna brusc dacă o roată trece peste o margine sau dacă marginea cedează.
- Fii atent i evitai întotdeauna elementele de joasă înălime, cum ar fi crengi de copaci, grinzi de ui, pasarele etc.
- Privii în spate i în jos înainte de a conduce maina în mararier pentru a vă asigura că o cale este liberă.
- Atunci când utilizai maina pe drumurile publice, respectai toate regulile de circulaie i utilizai orice accesorii suplimentare care pot fi cerute de lege, cum ar fi lumini, semnalizatoare de direcie, indicatoare pentru vehicule lente i altele, după cum este necesar.
- Dacă maina are un nivel de vibraii anormal, oprii imediat, ateptai să se oprească toate piesele în micare i verificai dacă nu sunt deteriorate. Reparai toate deteriorările mainii înainte de a relua operarea.
- Poate fi necesar un timp mai mare pentru a opri maina pe suprafee umede decât pe cele uscate. Pentru a usca frânele umede, conducei încet pe o suprafaă plană în timp ce apăsai uor pedala de frână.
- Operarea mainii la viteză mare, urmată de oprirea rapidă poate cauza blocarea roilor din spate, ceea ce vă afectează controlul asupra mainii.
- Nu atingei motorul, transmisia, toba de eapament sau galeria de evacuare a tobei de eapament în timp ce motorul funcionează sau la scurt timp după oprirea motorului, deoarece aceste zone pot fi suficient de fierbini pentru a provoca arsuri.
- Nu lăsai o mină pornită nesupravegheată.
- Înainte de a părăsi poziia de operare, efectuai următoarele:
  - Parcai maşina pe o suprafaă uniformă.
  - Deplasai maneta schimbătorului de viteze în poziia NEUTRU.
  - Cuplai frâna de parcare.
  - Coborâi platforma de încărcare.
  - Oprii maina i scoatei cheia.
  - Ateptai până când se oprete orice micare.
- Nu utilizaţi maşina dacă există riscul unor descărcări electrice.
- Utilizai doar accesorii i dispozitive de ataare aprobate de The Toro® Company.

Sistem de protecie anti-răsturnare (ROPS)

- ROPS este un dispozitiv de sigurană integral.
- **Nu** îndepărtai sistemul ROPS din cadrul mainii.
- Purtai întotdeauna centura de sigurană; asigurai-vă că este cuplată i că o putei decupla rapid în caz de urgenă.
- Verificai cu atenie dacă există obstacole deasupra capului i nu intrai în contact cu ele.
- Păstrai sistemul ROPS într-o stare bună de funcionare, inspectându-l periodic pentru de descoperi eventuale deteriorări i menţinând toate elementele de fixare strânse.
- Înlocuii componentele deteriorate ale sistemului ROPS. Nu le reparai i nu le modificai.

Sigurana în pantă

Pantele reprezintă un risc major de accidente legate de pierderea controlului i răsturnare, care pot cauza răniri grave sau moartea.

- Verificai locul pentru a determina ce pante sunt sigure pentru operarea mainii i stabilii-vă propriile proceduri i reguli pentru operarea pe pantele respective. Dai dovadă de sim practic i o judecată bună atunci când realizai această evaluare.
- Dacă nu vă simii confortabil să utilizai maina pe o pantă, nu o facei.
- La deplasarea pe pante, efectuai manevrele uor i treptat. Nu schimbai brusc viteza sau direcia de deplasare a mainii.
- Evitai utilizarea mainii pe teren umed. Anvelopele îi pot pierde traciunea. Maina se poate răsturna înainte ca anvelopele să-i piardă traciunea.
- Conducei drept în sus sau în jos pe un teren înclinat.
- Dacă fora de traciune începe să scadă în timp ce urcai în rampă, cuplai treptat frânele i deplasai maina încet în mararier direct în jos pe pantă.
- Întoarcerea în timp ce urcai sau coborâi o pantă poate fi periculoasă. Dacă trebuie să virai pe o pantă, facei-o încet i cu precauie.
- Încărcăturile grele afectează stabilitatea pe o pantă. Transportai o încărcătură redusă i reducei viteza de deplasare atunci când lucrai pe o pantă sau dacă încărcătura are un centru de greutate ridicat. Fixai încărcătura pe platforma de încărcare a mainii pentru a preveni deplasarea încărcăturii. Avei grijă deosebită atunci când transportai încărcături, care se deplasează uor (de exemplu, lichide, piatră, nisip etc.).
- Evitai pornirea, oprirea sau întoarcerea mainii pe o pantă, în special cu încărcătură. Oprirea în timp ce coborâi o pantă necesită mai mult timp decât oprirea pe teren plan. Dacă trebuie să oprii maina, evitai schimbările brute de viteză, care pot cauza răsturnarea mainii. Nu acţionaţi frânele brusc când vă deplasai în mararier, deoarece acest lucru poate cauza răsturnarea maşinii.

Sigurana la încărcare i descărcare

- Nu depăii greutatea maximă admisă (GVW) a mainii atunci când o utilizai cu încărcătură pe platforma de încărcare i/sau tractai o remorcă; consultai Specificaţii (Pagină 20).
- Distribuii uniform încărcătura pe platforma de încărcare pentru a îmbunătăi stabilitatea i controlul mainii.
- Înainte de a descărca, asigurai-vă că nu este nimeni în spatele mainii.
- Nu descărcai o platformă încărcată în timp ce maina se află lateral pe o pantă. Modificarea distribuiei greutăii poate cauza răsturnarea mainii.

Operarea platformei de încărcare

Ridicarea platformei de încărcare

⚠ ATENŢIE

O platformă ridicată poate cădea i poate răni persoanele care lucrează sub ea.

- **Utilizai întotdeauna tija de sprijin pentru a ine platforma ridicată înainte de a începe lucrul sub ea.**
- **Îndepărtai orice materiale de pe platformă înainte de a o ridica.**

⚠ ATENŢIE

Conducerea mainii cu platforma de încărcare ridicată ar putea face ca maina să se răstoarne mai uor. Putei deteriora structura platformei de încărcare dacă utilizai maina cu platforma ridicată.

- **Operai maina atunci când platforma de încărcare este coborâtă.**
- **După golirea platformei de încărcare, coborâi-o.**

⚠ AVERTISMENT

Dacă încărcătura este concentrată în partea din spate a platformei de încărcare, este posibil ca platforma să se încline i să se deschidă în mod neateptat atunci când eliberai zăvorul, rănindu-vă pe dumneavoastră sau pe cei din jur.

- **Centrai încărcăturile pe platforma de încărcare, dacă este posibil.**
- **inei platforma de încărcare jos i asigurai-vă că nimeni nu se aplecă peste ea sau nu stă în spatele acesteia atunci când sunt eliberate zăvoarele.**
- **Îndepărtai toată încărcătura de pe platformă înainte de a o ridica pentru efectuarea lucrărilor de întreinere la mină.**

Deplasai maneta în spate pentru a ridica platforma de încărcare (Figura 15).

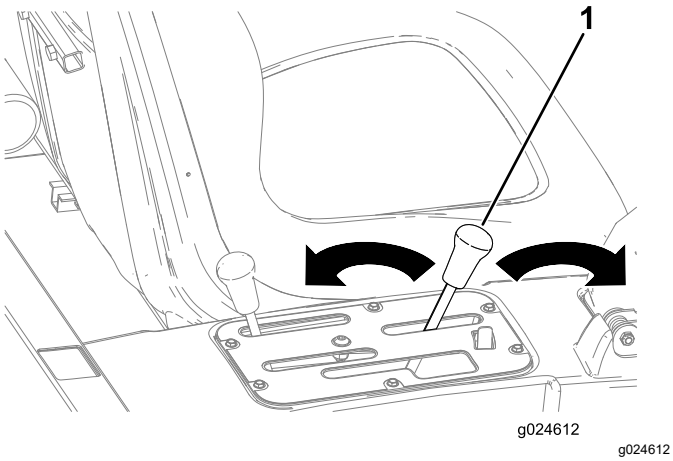

Figura 15

1. Manetă platformă de încărcare

Coborârea platformei de încărcare

⚠ ATENŢIE

Platforma poate fi foarte grea. Existe pericol de strivire a mâinilor sau a altor pări ale corpului.

inei mâinile i alte pări ale corpului departe atunci când coborâi platforma.

Deplasai maneta în faă pentru a coborî platforma de încărcare (Figura 15).

Deschiderea oblonului spate

1. Asigurai-vă că platforma de încărcare este coborâtă i blocată.
2. Deschidei zăvorul din partea stângă i dreaptă a platformei de încărcare i coborâi oblonul spate (Figura 16).

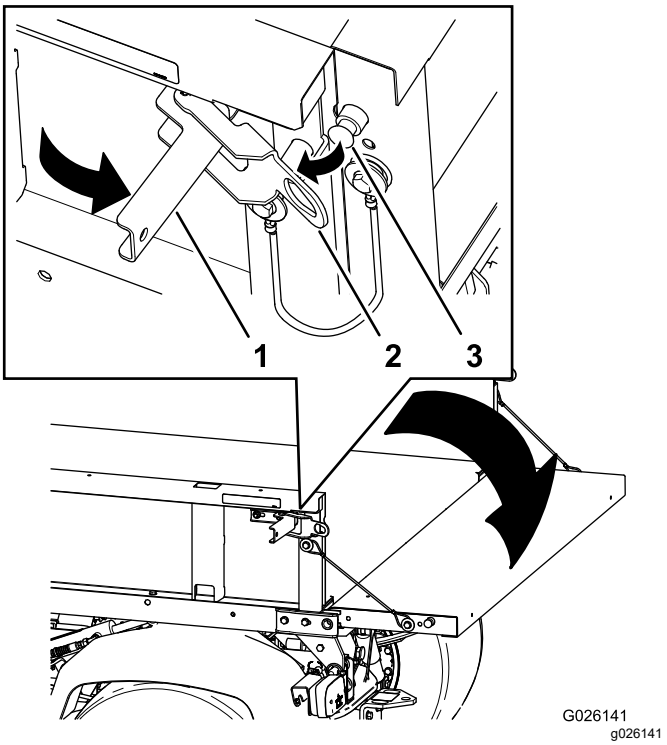

Figura 16

1. Mâner zăvor
2. Orificiu zăvor
3. Pin zăvor

Pornirea motorului

1. Aezai-vă pe scaunul operatorului i cuplai frâna de parcare.
2. Decuplai priza de putere i sistemul hidraulic cu debit ridicat (dacă este disponibil) i deplasai clapeta de acceleraie manuală în poziia OPRIT (dacă este disponibilă).
3. Deplasai maneta schimbătorului de viteze în poziia NEUTRU i apăsai pedala de ambreiaj.
4. Asiguraţi-vă că maneta liftului hidraulic este în poziţia centrală.
5. Nu apăsai pedala de acceleraie.
6. Rotii cheia de contact în poziia PORNIRE.

   Notă: Atunci când se aprinde indicatorul luminos cu privire la bujia incandescentă, motorul este gata de pornire.
7. Rotii comutatorul de contact în poziia PORNIRE.

   Notă: Eliberai cheia imediat după ce pornete motorul i lăsai-o să revină la poziia de FUNCIONARE.

Notă: Indicatorul cu privire la bujia incandescentă se aprinde pentru încă 15 secunde atunci când cheia este readusă în poziia FUNCIONARE.

Notă: Nu operai demarorul mai mult de 10 secunde la o încercare, deoarece în caz contrar poate apărea

o defeciune prematură a acestuia. Dacă motorul nu pornete după 10 secunde, rotii cheia în poziia OPRIRE. Verificai comenzile i procedura de pornire, ateptai încă 10 secunde i repetai operaia de pornire.

Activarea traciunii integrale

Doar pentru modelele cu tracţiune integrală

Pentru a activa traciunea integrală automată, apăsai partea de sus a comutatorului basculant în poziia 4x4 AUTO (Figura 17).

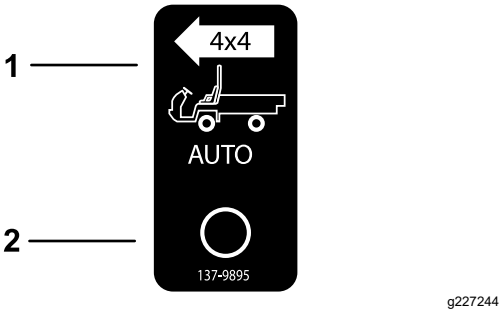

Figura 17

1. Activare traciune 4x4 automată - pornită
2. Activare traciune 4x4 automată - oprită

Atunci când comutatorul pentru tracţiune integrală este activat, maina cuplează automat traciunea integrală dacă senzorul detectează că roile din spate se rotesc liber. Atunci când este cuplată traciunea integrală, se aprinde lampa comutatorului pentru tracţiune integrală.

Important: **În timpul deplasării în mararier, maina nu cuplează automat traciunea integrală.**

În timpul deplasării în mararier, trebuie să activai manual traciunea integrală, utilizând butonul 4WD.

Pentru a activa tracţiunea integrală manual, inei apăsat butonul 4WD de pe consola centrală în timp ce vehiculul se află în micare.

Notă: Traciunea integrală rămâne activată doar atât timp cât inei apăsat butonul; butonul 4WD nu trebuie să fie în poziia AUTO pentru a putea activa tracţiunea integrală manual.

Operarea mainii

1. Eliberai frâna de parcare.
2. Apăsai pedala de ambreiaj complet.
3. Maneta schimbătorului de viteze în treapta întâi.
4. Eliberai uor pedala de ambreiaj în timp ce apăsai pedala de acceleraie.
5. Când maina ajunge la o viteză suficientă, eliberai pedala de acceleraie, apăsai complet pedala de ambreiaj, deplasai maneta schimbătorului de viteze în treapta următoare i eliberai pedala de ambreiaj în timp ce apăsai pedala de acceleraie.
6. Repetai procedura până la atingerea vitezei dorite.

   Important: **Oprii întotdeauna maina înainte de a cupla treapta de mararier dintr-o treaptă de deplasare în faă sau înainte de a cupla o treaptă de deplasare în faă din mararier.**

   Notă: Evitai perioadele lungi de funcionare a motorului la ralanti.

   Utilizai tabelul de mai jos pentru a determina viteza de deplasare a mainii la 3600 rpm.

Treaptă	Gamă de viteze	Raport de transmisie	Viteză (kmh)	Viteză (mph)
1	Reduse	82,83 : 1	4,7	2,9
2	Reduse	54,52 : 1	7,2	4,5
3	Reduse	31,56 : 1	12,5	7,7
1	Ridicate	32,31 : 1	12,2	7,6
2	Ridicate	21,27 : 1	18,5	11,5
3	Ridicate	12,31 : 1	31,9	19,8
R (Mararier)	Reduse	86,94 : 1	4,5	2,8
R (Mararier)	Ridicate	33,91 : 1	11,6	7,1

Important: **Nu încercai să împingei sau să tractai maina pentru a o porni. Este posibilă deteriorarea trenului de rulare.**

Oprirea mainii

Pentru a opri maina, eliberai pedala de acceleraie, apoi apăsai pedala de frână.

Oprirea motorului

1. Parcai maşina pe o suprafaă uniformă.
2. Cuplai frâna de parcare.
3. Rotii cheia de contact în poziia OPRIRE i scoatei-o.

Utilizarea diferenţialului autoblocant

⚠ ATENŢIE

Răsturnarea sau mainii pe un teren în pantă va cauza vătămări grave.

- **Traciunea suplimentară disponibilă prin utilizarea diferenţialului autoblocant poate fi suficientă pentru a vă duce în situaii periculoase, cum ar fi urcarea pe pante prea abrupte pentru a vă putea întoarce. Avei grijă când lucrai cu diferenţialul autoblocant activat, în special pe pante mai abrupte.**
- **Dacă diferenţialul autoblocant este activat atunci când efectuai un viraj strâns la o viteză mai mare i roata spate din interiorul virajului se ridică de pe sol, poate exista o pierdere a controlului, ceea ce ar putea cauza derapajul mainii. Utilizai diferenţialul autoblocant numai la viteze mai mici.**

⚠ AVERTISMENT

Efectuarea virajelor cu diferenţialul autoblocant activat poate cauza pierderea controlului maşinii. Nu lucrai cu diferenialul autoblocant activat atunci când efectuai viraje strânse sau la viteze mari.

Diferenialul autoblocant sporete traciunea mainii prin blocarea roilor din spate, astfel încât să nu se rotească o roată. Acest lucru vă poate ajuta atunci când avei de transportat încărcături grele pe iarbă umedă sau în zone alunecoase, pe teren în pantă sau pe suprafee nisipoase. Este important să inem cont că această traciune suplimentară este destinată doar pentru utilizare temporară limitată. Utilizarea acestuia nu înlocuiete operarea în sigurană.

Diferenialul autoblocant face ca roile din spate să se rotească cu aceeai viteză. Când utilizai diferenialul autoblocant, capacitatea dumneavoastră de a efectua viraje strânse este oarecum limitată i este posibil să deteriorai gazonul. Utilizai diferenialul autoblocant doar atunci când este necesar, la viteze mai mici i numai în treapta întâi sau a doua de viteză.

Utilizarea controlului hidraulic

Controlul hidraulic furnizează putere hidraulică de la pompa mainii atunci când motorul este în funciune. Putei utiliza puterea prin intermediul cuplajelor rapide din spatele mainii.

⚠ ATENŢIE

Uleiul hidraulic scăpat sub presiune poate avea o foră suficientă pentru a pătrunde în piele i cauza răni grave.

Avei grijă când conectai sau deconectai cuplajele rapide hidraulice. Oprii motorul, acionai frâna de parcare, coborâi dispozitivul de ataare i poziionai supapa hidraulică cu comandă de la distană în poziia de blocare a plutitorului pentru a elibera presiunea hidraulică înainte de a conecta sau deconecta cuplajele rapide.

Important: **Dacă mai multe maini folosesc acelai dispozitiv de ataare, poate apărea contaminarea încruciată a lichidului de transmisie. Schimbai lichidul de transmisie mai frecvent.**

Utilizarea manetei liftului hidraulic pentru a controla dispozitivele de ataare hidraulice

- **POZIIE oprit**

  Aceasta este poziia normală pentru supapa de control atunci când nu este utilizată. În această poziie, porturile de lucru ale supapei de control sunt blocate i orice sarcină este susinută de supapele de reinere în ambele sensuri.

- **POZIIE de ridicare (cuplaj rapid A)**

  În această poziie este ridicată platforma i dispozitivul de ataare cuplat în spate sau este aplicată presiune asupra cuplajului rapid A. Această poziie permite, de asemenea, lichidului hidraulic să se întoarcă de la cuplajul rapid B pentru a curge înapoi în supapă i apoi în rezervor. Aceasta este o poziie de moment, când eliberai maneta, aceasta revenind în centru, în poziia OPRIRE.

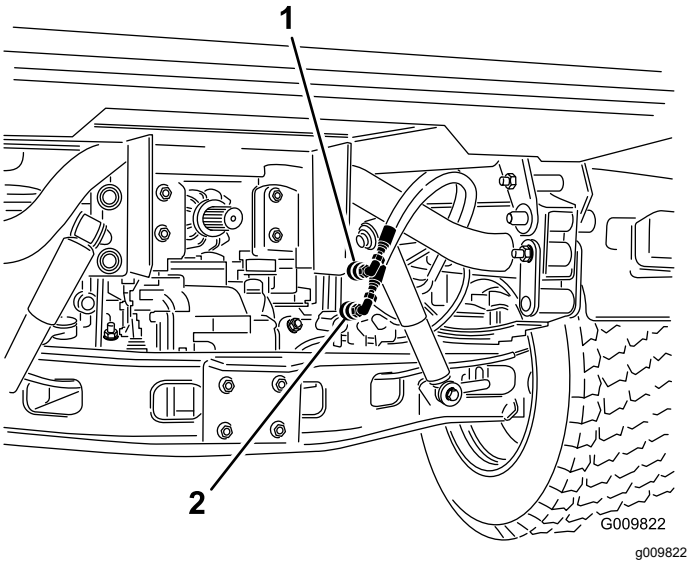

Figura 18

1. Poziie A a cuplajului rapid 2. Poziie B a cuplajului rapid

- **POZIIE de coborâre (cuplaj rapid B)**

  În această poziie este coborâtă platforma i dispozitivul de ataare cuplat în spate sau este aplicată presiune asupra cuplajului rapid B. Această poziie permite, de asemenea, lichidului hidraulic să se întoarcă de la cuplajul rapid A pentru a curge înapoi în supapă i apoi în rezervor. Aceasta este o poziie de moment, când eliberai maneta, aceasta revenind în centru, în poziia OPRIRE. Menierea pentru scurt timp în această poziie i apoi eliberarea manetei de control asigură fluxul de lichid hidraulic către cuplajul rapid B, care furnizează putere către dispozitivul de remorcare spate. Când o eliberai, aceasta menine presiunea asupra dispozitivului de remorcare.

  Important: **Dacă o utilizai cu un cilindru hidraulic, menierea manetei de control în poziia inferioară face ca fluxul de lichid hidraulic să treacă peste o supapă de sigurană, ceea ce poate deteriora sistemul hidraulic.**

- **POZIIE Pornit**

  Această poziie este similară poziiei DE COBORÂRE (POZIIE B A CUPLAJULUI RAPID). Direcionează, de asemenea, lichidul hidraulic către cuplajul rapid B, cu excepia faptului că maneta este meninută în această poziie de o manetă de blocare din panoul de comandă. Acest lucru permite lichidului hidraulic să curgă continuu către echipamentele care utilizează un motor hidraulic.

  Utilizai această poziie numai pentru dispozitive de ataare cu motor hidraulic ataat.

  Important: **Dacă o utilizai cu un cilindru hidraulic sau fără dispozitiv de ataare, poziia PORNIT face ca fluxul de lichid hidraulic să treacă peste o supapă de sigurană, ceea ce poate deteriora sistemul hidraulic. Utilizai această poziie doar pentru scurt timp sau cu un motor ataat.**

  Important: **Verificai nivelul lichidului hidraulic după montarea unui dispozitiv de ataare. Verificai funcionarea dispozitivului de ataare acionându-l de mai multe ori pentru a purja aerul din sistem, apoi verificai din nou nivelul lichidului hidraulic. Cilindrul dispozitivului de ataare afectează uor nivelul lichidului din cutia de viteze. Operarea mainii cu un nivel scăzut al lichidului hidraulic poate deteriora pompa, sistemul hidraulic cu comandă de la distană, servodirecia i transmisia mainii.**

Conectarea cuplajelor rapide

Important: **Curăai murdăria de pe cuplajele rapide înainte de a le conecta. Cuplajele murdare pot contamina sistemul hidraulic.**

1. Tragei înapoi inelul de blocare de pe cuplaj.
2. Introducei niplul de furtun în cuplaj până când se fixează în poziie.

Notă: Când montai echipamentul cu comandă de la distană la cuplajele rapide, determinai care parte necesită presiune, apoi ataai furtunul respectiv la cuplajul rapid B, care are presiune atunci când împingei maneta de control înainte sau blocai în poziia PORNIT.

Deconectarea cuplajelor rapide

Notă: Cu maina i dispozitivul de ataare oprite, deplasai maneta liftului înainte i înapoi pentru a elimina presiunea din sistem i a uura deconectarea cuplajelor rapide.

1. Tragei înapoi inelul de blocare de pe cuplaj.
2. Tragei ferm furtunul din cuplaj.

   Important: **Curăai i instalai dopul i capacele de protecie împotriva prafului la capetele cuplajului rapid atunci când nu sunt utilizate.**

Depanarea controlului hidraulic

- **Dificultate la conectarea sau deconectarea cuplajelor rapide.**

  Presiunea nu este eliberată (cuplajul rapid este sub presiune).

- **Servodirecia funcionează cu mare dificultate sau nu funcionează deloc.**
  - Nivel scăzut de ulei hidraulic.
  - Temperatura lichidului hidraulic este prea mare.
  - Nu funcionează pompa.
- **Există scurgeri de lichid hidraulic.**

– Sunt slăbite fitingurile.
– Lipsete un inel de etanare de la fiting.

- **Un dispozitiv de ataare nu funcionează.**
  – Cuplajele rapide nu sunt cuplate complet.
  – Cuplajele rapide sunt schimbate între ele.
- **Se aude un zgomot de scârâit.**
  – Îndepărtai supapa lăsată în poziia de blocare PORNITĂ, determinând curgerea lichidului hidraulic peste supapa de siguranță.
  – Este slăbită cureaua.
- **Motorul nu pornete.**

  Maneta circuitului hidraulic este blocată în poziia ÎNAINTE.

După utilizare

Sigurana după utilizare

Sigurana generală

- Înainte de a părăsi poziia de operare, efectuai următoarele:
  – Parcai maşina pe o suprafaă uniformă.
  – Deplasai maneta schimbătorului de viteze în poziia NEUTRU.
  – Cuplai frâna de parcare.
  – Coborâi platforma de încărcare.
  – Oprii maina i scoatei cheia.
  – Ateptai până când se oprete orice micare
- Lăsai maina să se răcească înainte de reglarea, repararea, curăarea sau depozitarea acesteia.
- Nu depozitai maina într-o zonă cu o flacără deschisă, scântei sau o lampă martor, precum pe un boiler sau alt echipament asemănător.
- Meninei toate componentele mainii în stare bună de funcionare i bine fixate.
- Întreinei i curăai centura (centurile) de siguranță, după cum este necesar.
- Înlocuii toate autocolantele deteriorate sau lipsă.

Transportul mainii

- Încărcai sau descărcai cu grijă maina pe/de pe o remorcă sau un camion.
- Utilizai rampe de lăime completă pentru a încărca maina pe o remorcă sau un camion.
- Fixai maina în siguranță.

Consultai Figura 19 i Figura 20 pentru locurile de fixare a mainii.

Notă: Încărcai maina pe remorcă cu partea din faă a mainii îndreptată spre înainte. Dacă acest lucru nu este posibil, fixai capota mainii de cadru cu o curea sau scoatei capota i transportai-o i fixai-o separat; în caz contrar, capota poate sări în timpul transportului.

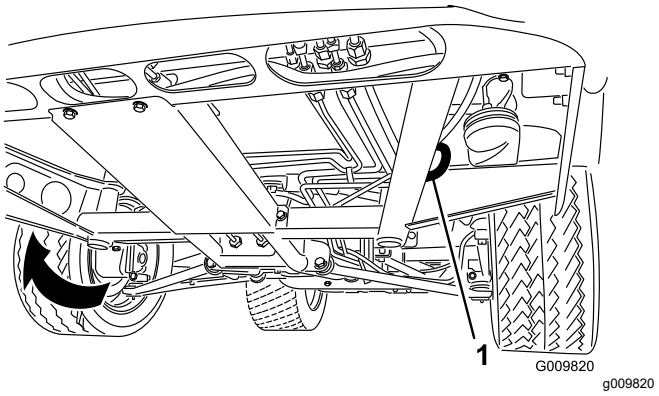

Figura 19

1. Inel de fixare pe cadru (pe fiecare parte)

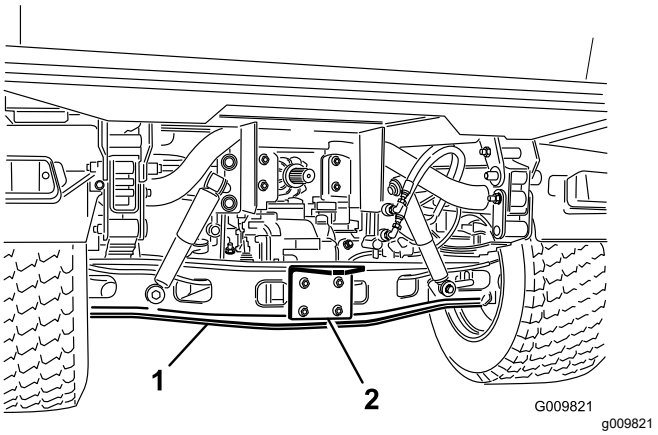

Figura 20

1. Osie
2. Placă dispozitiv de remorcare

Tractarea mainii

În caz de urgenă, putei tracta maina pe o distană scurtă; totui, aceasta nu este procedura standard de operare.

⚠ ATENŢIE

Tractarea la viteze excesive poate cauza pierderea controlului asupra direciei, cauzând vătămări corporale.

Nu tractai niciodată maina cu o viteză mai mare de 8 km/h.

Notă: Servodirecia nu funcionează, ceea ce face dificil controlul direciei.

Tractarea mainii trebuie efectuată de 2 persoane. Dacă trebuie să transportai maina pe o distană considerabilă, transportai-o pe un camion sau o remorcă.

1. Ataai o bară de remorcare pe cârligul de remorcare în partea din faă a cadrului mainii (Figura 19).
2. Deplasai maneta schimbătorului de viteze în poziia NEUTRU i eliberai frâna de parcare.

Tractarea unei remorci

Maina poate tracta remorci i dispozitive de ataare cu o greutate mai mare decât a sa. Pentru această mină sunt disponibile mai multe tipuri de dispozitive de remorcare, în funcie de utilizarea dumneavoastră. Pentru mai multe detalii, contactaţi un centru de service autorizat.

Când este echipată cu un dispozitiv de remorcare fixat pe tubul punii spate, maina poate tracta remorci sau dispozitive de ataare cu o greutate maximă admisă (GTW) de până la 1587 kg.

Încărcai întotdeauna o remorcă cu 60% din greutatea încărcăturii în partea din faă a remorcii. Acest lucru plasează aproximativ 10% (maxim 272 kg) din greutatea maximă admisă a remorcii (GTW) pe dispozitivul de remorcare al mainii.

Când transportai mărfuri sau tractai o remorcă (dispozitiv de ataare), nu supraîncărcai maina sau remorca. Supraîncărcarea poate cauza performane slabe sau deteriorarea frânelor, axei, motorului, transmisiei, direciei, suspensiilor, structurii caroseriei sau anvelopelor.

Important: **Pentru a reduce potenialul de deteriorare a arborelui de transmisie, utilizai gama viteze reduse.**

Când tractai dispozitive de ataare cu o cuplă tip fifth-wheel, cum ar fi un aerator pentru terenuri de golf, montai întotdeauna bara de roată (inclusă în kitul pentru cupla tip fifth-wheel) pentru a preveni ridicarea roilor din faă de pe sol dacă este afectată brusc micarea dispozitivelor de ataare remorcate.

Întreţinere

Sigurană în timpul întreinerii

- Nu permitei efectuarea lucrărilor de service asupra mainii de către persoane neinstruite.
- Înainte de a părăsi poziia de operare, efectuai următoarele:
  - Parcai maşina pe o suprafaă uniformă.
  - Deplasai maneta schimbătorului de viteze în poziia NEUTRU.
  - Cuplai frâna de parcare.
  - Coborâi platforma de încărcare.
  - Oprii maina i scoatei cheia.
  - Ateptai până când se oprete orice micare.
- Lăsai maina să se răcească înainte de reglarea, repararea, curăarea sau depozitarea acesteia.
- Sprijinii maina pe suporturi tip capră ori de câte ori lucrai sub mină.
- Nu lucrai sub o platformă ridicată fără suportul adecvat de sigurană pentru platformă.
- Asigurai-vă că sunt strâni toi conectorii liniilor hidraulice i că toate furtunurile i liniile hidraulice sunt în stare bună înainte de a aplica presiune asupra sistemului.
- Înainte de a deconecta sau de a efectua orice lucrare la sistemul hidraulic, eliberai în totalitate presiunea din sistem prin oprirea motorului, acionarea supapei de descărcare de la nivel ridicat la nivel scăzut i/sau coborâi platforma de încărcare i dispozitivele de ataare. Punei maneta pentru circuitul hidraulic cu comandă de la distană în poziia flotantă. Dacă platforma trebuie să fie în poziie ridicată, asigurai-o cu suportul de sigurană.
- Depresurizai cu grijă componentele cu energie stocată.
- Nu încărcai bateriile în timpul lucrărilor de service.
- Pentru a vă asigura că întreaga mină este în stare bună, păstrai toate elementele de feronerie strânse corespunzător.
- Pentru a reduce riscul de incendiu, îndepărtai excesul de lubrifiant, iarbă, frunze i acumulări de murdărie din zona mainii.
- Dacă este posibil, nu efectuai lucrări de întreinere cu maina în funciune. Păstrai distana faă de componentele în micare.
- Dacă trebuie să pornii maina pentru a efectua o reglare de întreinere, inei mâinile, picioarele, îmbrăcămintea i orice parte a corpului departe de orice componente în micare. ineţi trecătorii la distanţă faţă de mină.
- Curăai scurgerile de ulei i de combustibil.
- Verificai funcionarea frânei de mână aa cum este recomandat în programul de întreinere i efectuai reglaje i lucrări de întreinere după cum este necesar.
- Meninei toate componentele mainii în stare bună de funcionare i toate elementele de feronerie strânse corespunzător. Înlocuii toate autocolantele uzate sau deteriorate.
- Nu modificai niciodată funcionarea prevăzută a unui dispozitiv de sigurană i nu reducei protecia oferită de un dispozitiv de sigurană.
- Nu supraturai motorul prin modificarea setărilor regulatorului. Pentru a asigura sigurana i acurateea, solicitai unui centru de service autorizat să verifice turaia maximă a motorului cu un tahometru.
- Dacă sunt vreodată necesare reparaii majore sau dacă este necesară asistenă, contactai un distribuitor autorizat Toro.
- Modificarea acestei maini în orice mod poate afecta funcionarea, performana, durabilitatea sau utilizarea acesteia poate cauza rănirea sau decesul. O astfel de utilizare poate anula garania produsului oferită de The Toro® Company.

Program(e) de întreţinere recomandat(e)

Interval de întreţinere şi service	Procedură de întreţinere
După primele 2 ore	• Strângei prezoanele faă i spate.
După primele 10 ore	• Verificai reglarea cablurilor pentru schimbătorul de viteze. • Strângei prezoanele faă i spate. • Verificai reglajul frânei de parcare. • Verificai starea i tensionarea curelei alternatorului. • Înlocuii filtrul hidraulic.
După primele 50 ore	• Înlocuii uleiul de motor i filtrul. • Reglai jocul supapelor de motor.
După primele 100 ore	• Urmai instruciunile pentru efectuarea rodajului unei maini noi.
Înainte de fiecare folosinţă sau zilnic	• Verificai centura (centurile) de sigurană pentru a descoperi urme de uzură, tăieturi i alte deteriorări. Înlocuii centura (centurile) de sigurană dacă vreo componentă nu funcionează corect. • Verificaţi presiunea din anvelope. • Verificai funcionarea sistemului de blocare de sigurană. • Verificaţi nivelul uleiului de motor. • Scurgei apa sau ali contaminani din separatorul de apă. • Verificaţi nivelul lichidului de răcire pentru motor. • Îndepărtai reziduurile din zona motorului i a radiatorului. (Curăai mau frecvent în condiii de mediu cu murdărie.) • Verificai nivelul de lichid de frână. Verificai nivelul de lichid de frână înainte de a porni motorul pentru prima dată. • Verificai nivelul de lichid de transmisie/ulei hidraulic. (Verificai nivelul lichidului înainte de pornirea motorului pentru prima dată i după aceea la fiecare 8 ore sau zilnic.) • Verificai nivelul de ulei din sistemul hidraulic de debit ridicat (doar pentru modelele TC). (Verificai nivelul de ulei hidraulic înainte de a porni motorul pentru prima dată i zilnic după aceea)
La intervale de 25 de ore	• Scoatei capacul filtrului de aer i curăai reziduurile.
La intervale de 50 de ore	• Verificai nivelul de lichid al bateriei (la fiecare 30 de zile dacă este depozitată). • Verificai conexiunile cablurilor bateriei.
La intervale de 100 de ore	• Lubrifiai rulmenii i bucele (lubrifiai mai frecvent în cazul utilizării în condiii dificile). • Înlocuii filtrul de aer (mai frecvent în condiţii de mediu cu praf sau murdărie). • Verificai nivelul de ulei al diferenialului faă (doar pentru modelele cu tracţiune integrală). • Verificai starea anvelopelor.
La intervale de 200 de ore	• Înlocuii uleiul de motor i filtrul. • Verificai dacă burduful de transmisie cu viteză constantă are fisuri, găuri sau cleme desfăcute (Doar pentru modelele cu tracţiune integrală). • Verificai reglarea cablurilor pentru schimbătorul de viteze. • Verificai reglarea cablului pentru gama de viteze ridicate - reduse. • Verificai reglarea cablului pentru diferenţialul autoblocant. • Strângei prezoanele faă i spate. • Verificai reglajul frânei de parcare. • Verificai reglarea pedalei de frână. • Verificai starea i tensionarea curelei alternatorului. • Verificai reglarea pedalei de ambreiaj. • Verificai frânele de serviciu i de parcare.
La intervale de 400 de ore	• Înlocuii filtrul de combustibil. • Verificai conductele de combustibil i conexiunile. • Verificai alinierea roilor faă. • Verificai vizual frânele pentru a detecta saboii de frână uzai.
La intervale de 600 de ore	• Reglai jocul supapelor de motor.

Interval de întreţinere şi service	Procedură de întreţinere
La intervale de 800 de ore	• Schimbai uleiul diferenţialului faţă (Doar pentru modelele cu tracţiune integrală). • Înlocuii uleiul hidraulic i curăai sita. • Înlocuii filtrul hidraulic. • Dacă nu utilizai uleiul hidraulic recomandat sau ai umplut vreodată rezervorul cu un ulei alternativ, schimbai uleiul i filtrul pentru sistemul hidraulic de debit ridicat.
La intervale de 1.000 de ore	• Spălai/înlocuii lichidul din cadrul sistemului de răcire. • Schimbai lichidul de frână. • Dacă utilizai uleiul hidraulic recomandat, schimbai filtrul pentru sistemul hidraulic de debit ridicat.
La intervale de 2.000 de ore	• Dacă utilizai uleiul hidraulic recomandat, schimbai uleiul pentru sistemul hidraulic de debit ridicat.

Notă: Descărcai schema electrică vizitând www.Toro.com i căutând maina dumneavoastră în linkul Manuale de pe pagina de pornire.

Important: **Consultai manualul operatorului motorului pentru proceduri suplimentare de întreinere.**

⚠ AVERTISMENT

Doar personalul calificat i autorizat trebuie să efectueze lucrările de întreinere, de reparaii, de ajustare i inspectare a mainii.

- **Evitai pericolele de incendiu i asigurai-vă că avei echipamente de protecie împotriva incendiilor prezente în zona de lucru. Nu utilizai flăcări deschise pentru a verifica nivelul lichidului sau scurgerile de combustibil, electrolit al bateriei sau lichid de răcire.**
- **Nu utilizai recipiente deschise cu combustibil sau lichide de curăare inflamabile pentru curăarea pieselor.**

⚠ ATENŢIE

Neefectuarea corespunzătoare a lucrărilor de întreinere pentru mină poate duce la defectarea prematură a sistemelor mainii, cauzând posibile vătămări dumneavoastră sau celor din jur.

Păstrai maina întreinută corespunzător i în stare bună de funcionare, astfel cum este indicat în aceste instruciuni.

⚠ AVERTISMENT

Dacă lăsai cheia în contact, cineva poate porni în mod accidental motorul i vă poate răni pe dumneavoastră sau ali trecători.

Oprii motorul i scoatei cheia din contact înainte de efectuarea lucrărilor de întreinere.

Întreinerea mainii în condiii speciale de funcionare

Important: **Dacă maina este supusă vreuneia dintre condiiile enumerate mai jos, efectuai lucrările de întreinere de două ori mai frecvent:**

- Utilizare în deert
- Utilizare în zone cu climă rece - temperaturi sub 10 °C
- Tractarea unei remorci
- Utilizare frecventă în condiii de praf
- Lucrări de construcii
- După o utilizare prelungită în noroi, nisip, apă sau în condiii similare de murdărie, procedai în felul următor:
  - Verificai i curăai frânele cât mai curând posibil. Acest lucru previne uzura excesivă cauzată de materialele abrazive.
  - Spălai maina folosind doar apă sau un detergent delicat.

    Important: **Nu folosii apă salmastră sau reciclată pentru a curăa maina.**

Proceduri permanente

Multe dintre subiectele abordate în această seciune referitoare la întreinere necesită ridicarea i coborârea platformei. Pentru a preveni rănirea gravă sau decesul, luai următoarele măsuri de precauie.

Pregătirea maşinii pentru lucrările de întreinere

1. Parcai maşina pe o suprafaă uniformă.
2. Cuplai frâna de parcare.
3. Golii i ridicai platforma de încărcare; consultai Ridicarea platformei de încărcare (Pagină 25).
4. Opriţi motorul şi scoateţi cheia.
5. Lăsai maina să se răcească înainte de a efectua lucrările de întreinere.

Utilizarea suportului pentru platformă

Important: **Montai sau îndepărtai întotdeauna suportul pentru platformă din exteriorul platformei.**

1. Ridicai platforma până când cilindrii de ridicare sunt complet extini.
2. Scoatei suportul pentru platformă din suporturile de depozitare din spatele panoului ROPS (Figura 21).

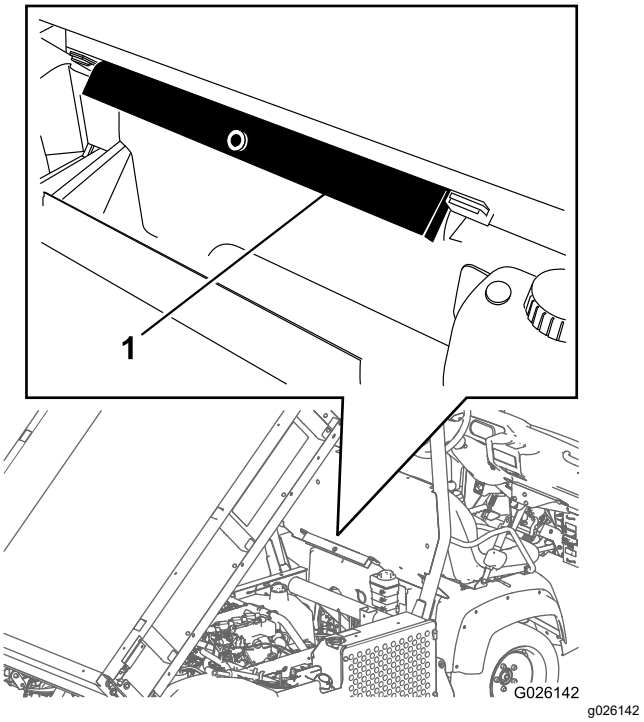

Figura 21

1. Suport pentru platformă

3. Împingei suportul pentru platformă pe tija cilindrului i asigurai-vă că proeminenele de la capătul suportului se sprijină pe tamburul cilindrului i pe capătul tijei cilindrului (Figura 22).

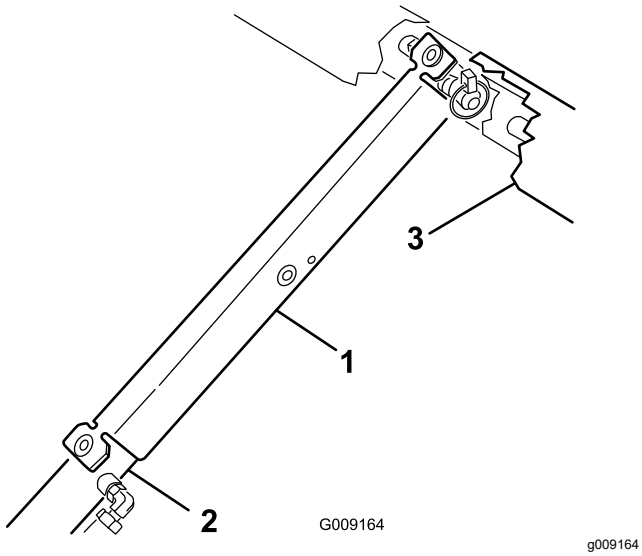

Figura 22

1. Suport pentru platformă
2. Tambur cilindru
3. Platformă

4. Îndepărtai suportul pentru platformă de la cilindru i introducei-l în suporturile de pe spatele panoului ROPS.

   Important: **Nu încercai să coborâi platforma cu suportul de siguranță pentru platformă de pe cilindru.**

Demontarea platformei integrale

1. Pornii motorul, cuplai maneta liftului hidraulic i coborâi platforma până când cilindrii sunt slăbii în fante.
2. Eliberaţi maneta liftului şi oprii motorul.
3. Îndepărtai cuiele de osie de la capetele exterioare ale tifturilor cu cap i gaură tijă cilindru (Figura 23).

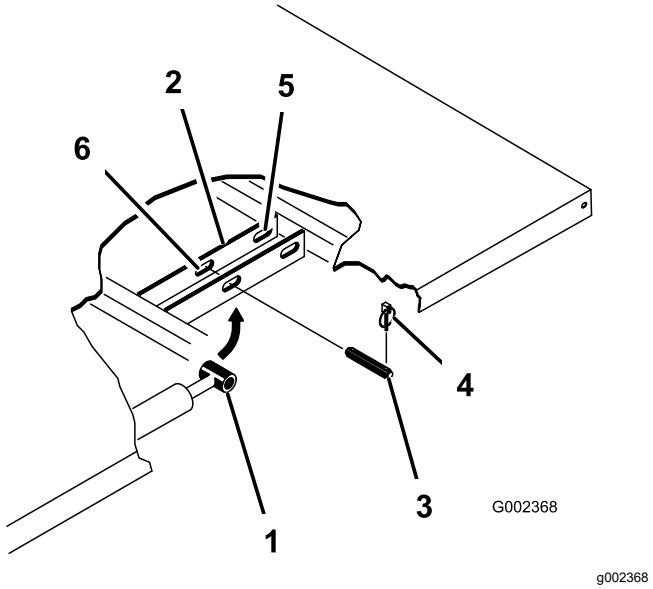

Figura 23

1. Capăt tijă cilindru
2. Placă pentru montarea platformei
3. Ştift cu cap şi gaură pentru cui spintecat
4. Cui de osie
5. Fante spate (platformă integrală)
6. Fante faă (platformă integrală ⅔)

4. Îndepărtai tifturile cu cap i gaură care fixează capetele tijei cilindrului pe plăcile de montare platformă împingând tifturile spre interior (Figura 23).
5. Îndepărtai cuiele de osie i tifturile cu cap i gaură care fixează suporii pivot de canalele cadrului (Figura 23).
6. Ridicai platforma de pe mină.

   ⚠ AVERTISMENT

   Platforma integrală cântărete aproximativ 148 kg, prin urmare nu încercai să o montai sau să demontai singur.

   Folosii un echipament de ridicare sau apelai la ajutorul a 2 sau 3 persoane.

7. Depozitai cilindrii în cleme de depozitare.
8. Cuplai maneta de blocare lift hidraulic pe mină pentru a preveni extinderea accidentală a cilindrilor de ridicare.

Montarea platformei integrale

Notă: Dacă montai lateralele platformei pe platforma amplasată plan, este mai uor să le montai înainte de a monta platforma pe mină.

Asigurai-vă că plăcile pivotante spate sunt prinse cu uruburi pe cadrul/canalul platformei, astfel încât capătul inferior să fie înclinat spre spate (Figura 24).

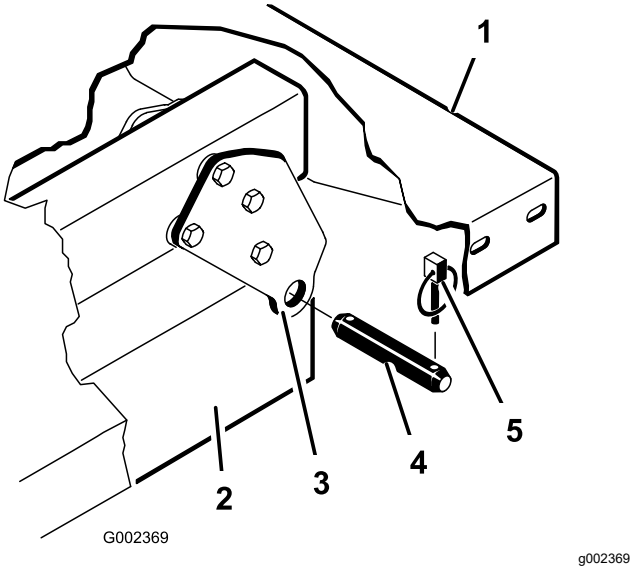

Figura 24

1. Colul spate, stânga al platformei
2. Canal cadru mină
3. Placă pivotantă
4. Ştift cu cap şi gaură pentru cui spintecat
5. Cui de osie

⚠ AVERTISMENT

Platforma integrală cântărete aproximativ 148 kg, prin urmare nu încercai să o montai sau să demontai singur.

Folosii un echipament de ridicare sau apelai la ajutorul a 2 sau 3 persoane.

Asigurai-vă că suporturile distaniere i blocurile de uzură (Figura 25) sunt montate cu uruburile de fixare poziionate în interiorul mainii.

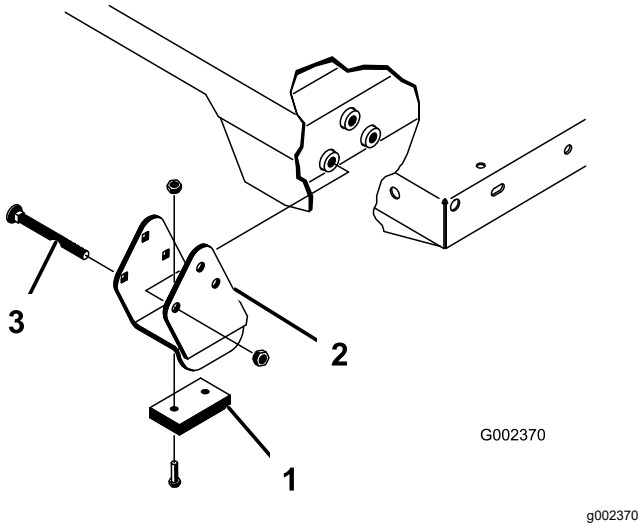

Figura 25

1. Bloc de uzură
2. Suport distanier
3. Şurub de fixare

1. Asigurai-vă că cilindrii de ridicare sunt complet retrai.
2. Aezai cu atenie platforma pe cadrul mainii, aliniind orificiile plăcii pivotante din spatele platformei cu orificiile din canalul cadrului spate i montai cele 2 tifturi cu cap şi gaură i cuie de osie (Figura 25).
3. Cu platforma coborâtă, fixai fiecare capăt al tijei cilindrului în fantele corespunzătoare din plăcile de montare a platformei cu un tift cu cap şi gaură i un cui de osie.
4. Introducei tiftul cu cap şi gaură din exteriorul platformei cu cuiul de osie orientat spre exterior (Figura 25).

   Notă: Fantele din spate sunt utilizate pentru montarea unei platforme integrale; fantele frontale sunt utilizate pentru montarea unei platforme integrale ⅔.

   Notă: Poate fi necesar să pornii motorul pentru a extinde sau retrage cilindrii, pentru a se alinia cu găurile.

   Notă: Putei acoperi fanta nefolosită cu un urub i o piuliă pentru a preveni erorile de asamblare.
5. Pornii motorul i acionai maneta liftului hidraulic pentru a ridica platforma.
6. Eliberaţi maneta liftului şi oprii motorul.
7. Montai suportul de sigurană pentru platformă pentru a preveni coborârea accidentală a acesteia; consultai Utilizarea suportului pentru platformă (Pagină 35).
8. Montai cuiele de osie la capetele interioare ale tifturilor cu cap i gaură.

Notă: Dacă elementul de eliberare automată a oblonului spate este montat pe platformă, asigurai-vă că bieleta faă este plasată în interiorul tiftului cu cap i gaură din stânga înainte de a monta cuiul de osie.

Ridicarea mainii

⚠ PERICOL

Maina ridicată pe un cric poate fi instabilă i poate aluneca de pe acesta, rănind persoana aflată dedesubt.

- **Nu pornii maina în timp ce este ridicată pe cric, deoarece vibraiile motorului sau micarea roilor ar putea face ca maina să alunece de pe cric.**
- **Scoatei întotdeauna cheia din contact înainte de a coborî din mină.**
- **Blocai anvelopele când maina este ridicată pe cric.**

Când ridicai partea din faă a mainii, aezai întotdeauna un bloc de lemn (sau material similar) între cric i cadrul mainii.

Punctul de ridicare din partea din faă a mainii este situat sub suportul din centru, faă al cadrului (Figura 26).

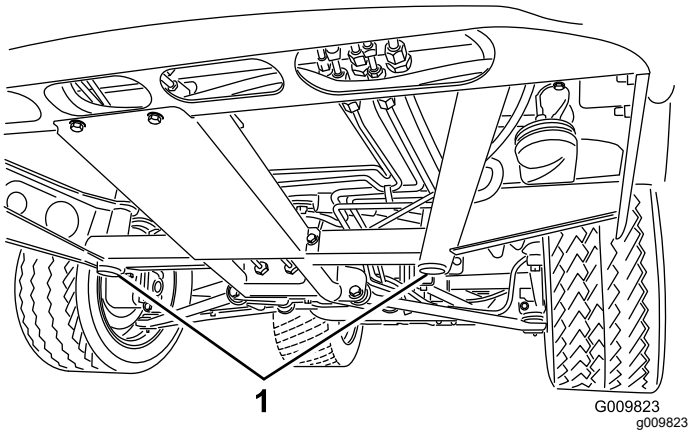

Figura 26

1. Puncte de ridicare frontale

Punctul de ridicare din partea din spate a mainii este situat sub osie (Figura 27).

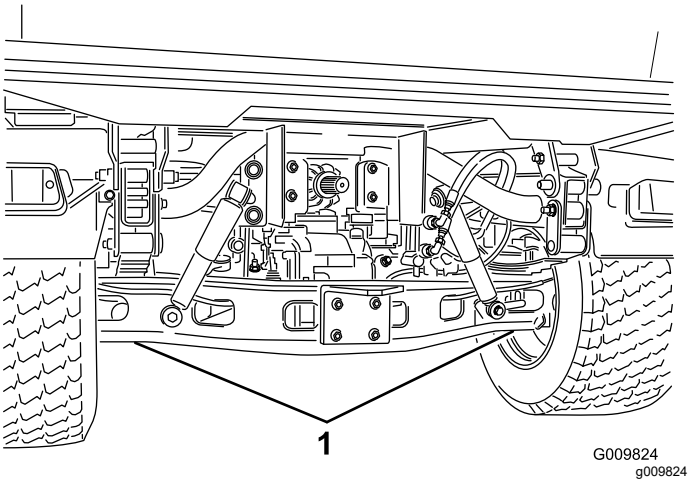

Figura 27

1. Puncte de ridicare spate

Demontarea i montarea capotei

Îndepărtarea capotei

1. Apucând capota de orificiile farurilor, ridicai-o pentru a elibera proeminenele de montare inferioare din fantele cadrului (Figura 28).

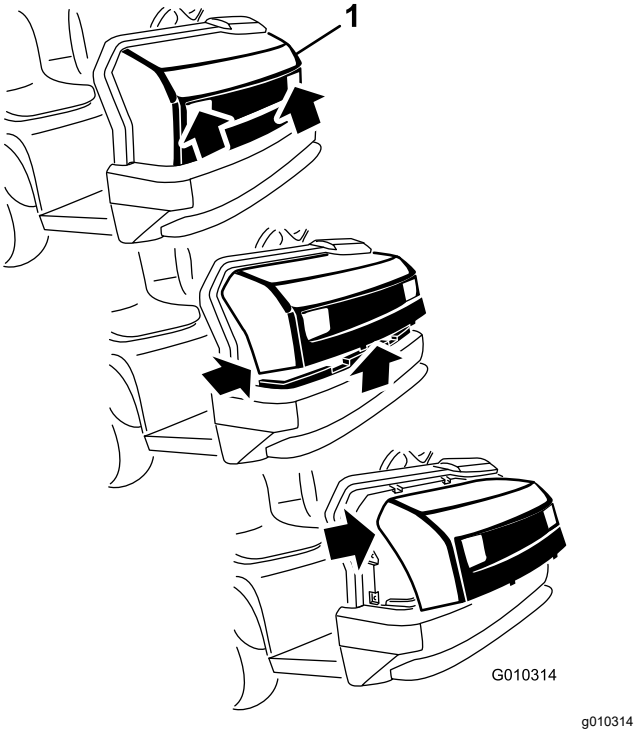

Figura 28

1. Capotă

2. Pivotai partea de jos a capotei în sus până când putei trage proeminenele de montare superioare din fantele cadrului (Figura 28).
3. Pivotai partea superioară a capotei în faă i deconectai conectorii cablurilor de la faruri (Figura 28).
4. Îndepărtai capota.

Montarea capotei

1. Conectai lămpile.
2. Introducei proeminenele de montare superioare în fantele cadrului (Figura 28).
3. Introducei proeminenele de montare inferioare în fantele cadrului (Figura 28).
4. Asigurai-vă că capota este cuplată complet în canelurile de sus, laterale i inferioare.

Lubrifiere

Lubrifierea rulmenilor i bucelor

Interval de service: La intervale de 100 de ore (lubrifiai mai frecvent în cazul utilizării în condiii dificile).

Tip lubrifiant: lubrifiant cu litiu nr. 2

1. Folosii o lavetă pentru a terge fitingul de lubrifiere, astfel încât corpurile străine să nu poată să pătrundă în rulment sau bucă.
2. Utilizând un pistol de lubrifiere, aplicai lubrifiant în fitingurile de lubrifiere de pe mină.
3. tergei excesul de lubrifiant de pe mină.

Important: **Atunci când lubrifiai crucile lagărelor arborelui universal, pompai lubrifiant până când iese din toate cele 4 cupe de la fiecare cruce.**

Locaiile i numărul de fitinguri de lubrifiere sunt următoarele:

- **Articulaii sferice (4)**; consultai Figura 29
- **Tirani (2)**; consultai Figura 29
- **Supori pivot (2)**; consultai Figura 29
- **Cilindru direcie (2)**; consultai Figura 29

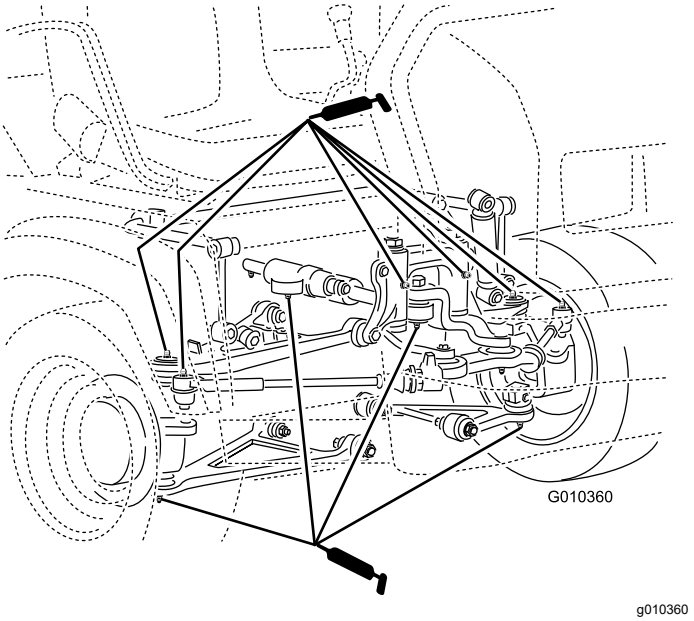

Figura 29

- **Suport arc (2)**; consultai Figura 30

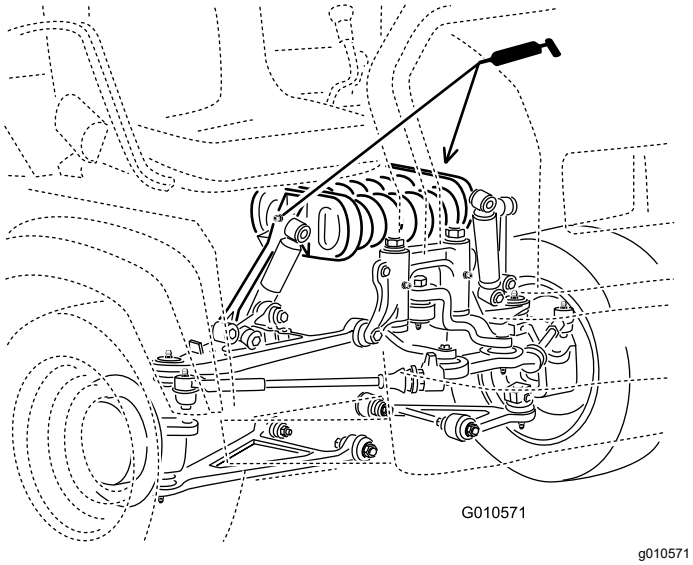

Figura 30

- **Ambreiaj (1)**; consultai Figura 31
- **Accelerator (1)**; consultai Figura 31
- **Frână (1)**; consultai Figura 31

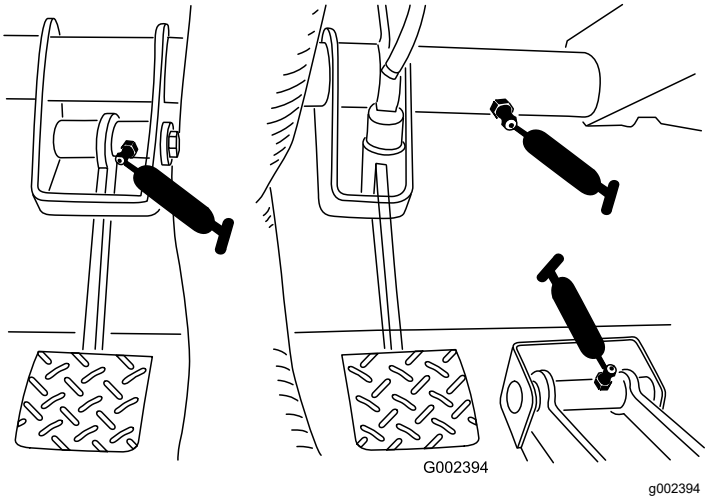

Figura 31

- **Cuplaj universal (18)**; consultai Figura 32
- **Arbore de transmisie 4WD (3)**; consultai Figura 32

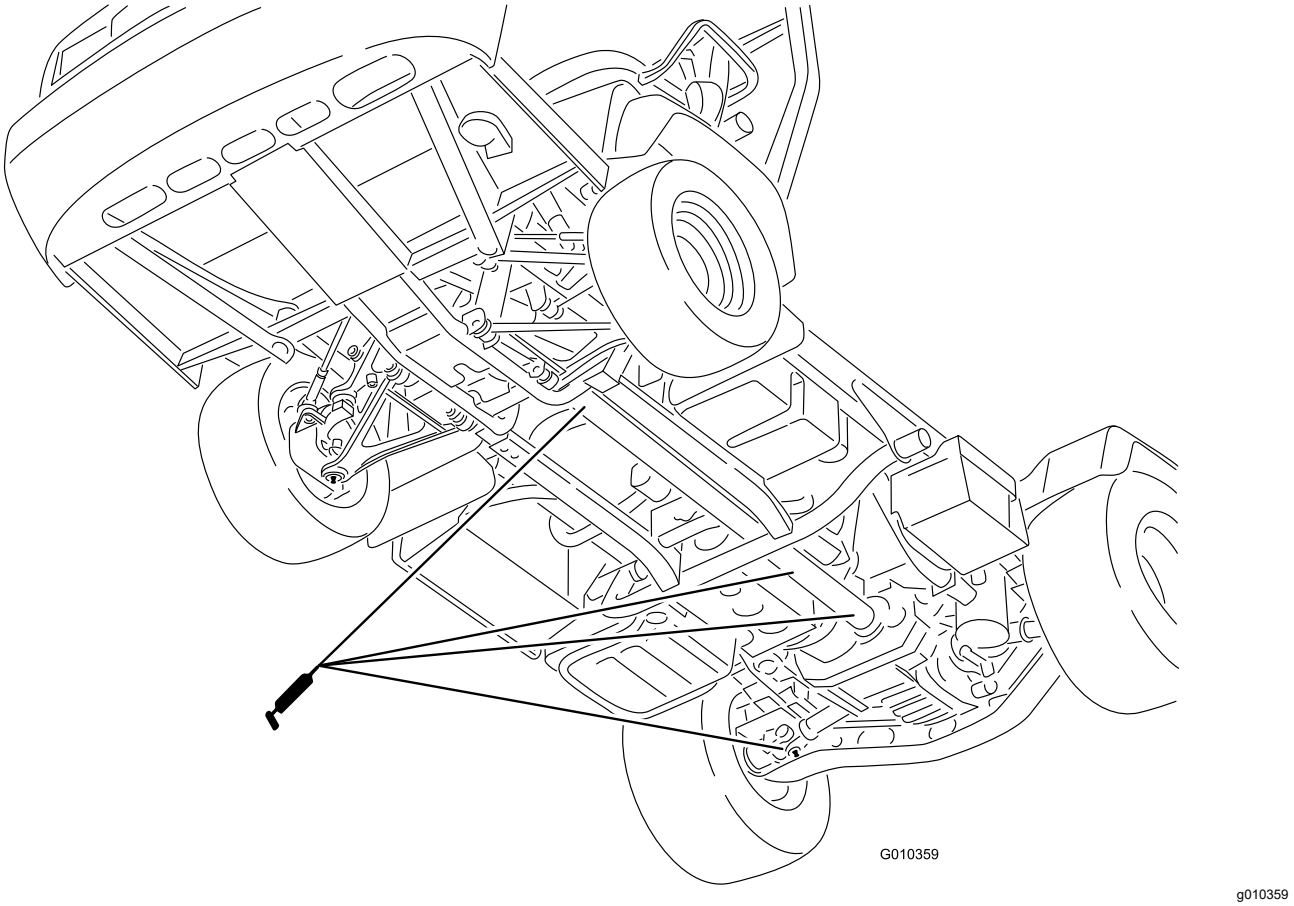

Figura 32

Întreţinere motor

Măsuri de sigurană pentru motor

- Oprii motorul, scoatei cheia din contact i ateptai oprirea tuturor pieselor în micare înainte de a verifica nivelul de ulei sau de a adăuga ulei în carter.
- inei mâinile, picioarele, faa, îmbrăcămintea i alte pări ale corpului departe de toba de eapament i de alte suprafee fierbini.

Lucrări de service pentru filtrul de aer

Interval de service: La intervale de 25 de ore—Scoatei capacul filtrului de aer i curăai reziduurile.

La intervale de 100 de ore—Înlocuii filtrul de aer (mai frecvent în condiţii de mediu cu praf sau murdărie).

Verificai filtrul de aer i furtunurile periodic pentru a asigura o protecie maximă a motorului i pentru o durată de viaă maximă. Verificai dacă există deteriorări la nivelul corpului filtrului de aer care ar putea cauza o scurgere de aer. Înlocuii corpul deteriorat al filtrului de aer.

1. Eliberai elementele de fixare ale filtrului de aer i îndepărtai capacul filtrului de aer (Figura 33).

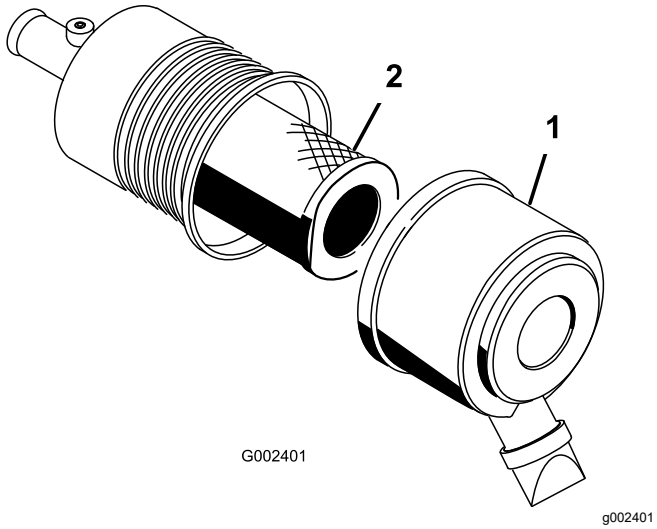

Figura 33

1. Capac filtru de aer
2. Filtru

2. Strângei pările laterale ale capacului anti-praf pentru a-l deschide i eliminai praful.
3. Glisai uor filtrul din corpul filtrului de aer (Figura 33).

   Notă: Evitai lovirea filtrului în partea laterală a corpului.

   Notă: Nu încercai să curăai filtrul.
4. Verificai filtrul nou pentru a descoperi deteriorările, folosind o lumină puternică în exteriorul filtrului.

   Notă: Găurile din filtru apar ca spoturi luminoase. Verificai dacă există rupturi, pelicule uleioase sau deteriorări ale garniturii din cauciuc. În cazul în care filtrul este deteriorat, nu-l utilizai.

   Notă: Pentru a preveni deteriorarea motorului, utilizai întotdeauna motorul cu filtrul de aer i capacul montate.
5. Glisai cu atenie filtrul peste tubul corpului (Figura 33).

   Notă: Asigurai-vă că este amplasat perfect apăsând pe marginea exterioară a filtrului în timp ce îl montai.
6. Montai capacul filtrului de aer la partea de sus i fixai-l cu elementele de fixare (Figura 33).

Lucrări de service cu privire la uleiul de motor

Notă: Schimbai uleiul mai frecvent atunci când lucrai în condiţii de mediu cu foarte mult praf sau nisip.

Notă: Eliminaţi uleiul de motor uzat i filtrul de ulei la un centru de reciclare certificat.

Specificaii - ulei de motor

Tip de ulei: ulei detergent de motor (API SJ sau superior)

Capacitate carter: 3,2 l atunci când este înlocuit filtrul

Vâscozitate: consultai tabelul de mai jos.

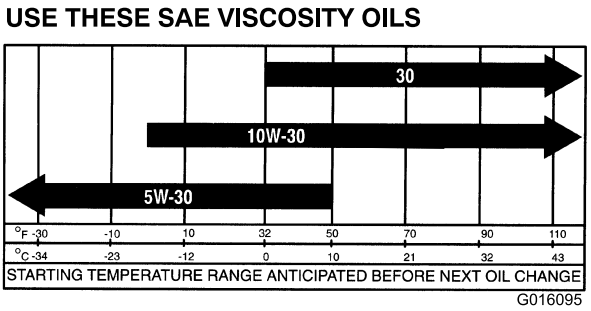

Figura 34

Verificarea nivelului uleiului de motor

Interval de service: Înainte de fiecare folosinţă sau zilnic

Notă: Cel mai bun moment pentru a verifica uleiul de motor este atunci când motorul este rece, înainte de a fi pornit la începutul zilei. Dacă a funcionat deja, lăsai uleiul să se scurgă înapoi în baia de ulei timp de cel puin 10 minute înainte de a verifica. Dacă nivelul uleiului este la sau sub marcajul Add (Adaugă) de pe joja, adăugai ulei pentru a aduce nivelul uleiului la marcajul Full (Plin). **Nu adăugai o cantitate excesivă de ulei de motor.** Dacă nivelul uleiului este între marcajele Full (Plin) i Add (Adaugă), nu este necesar ulei suplimentar.

1. Parcai maşina pe o suprafaă uniformă.
2. Cuplai frâna de parcare.
3. Opriţi motorul şi scoateţi cheia.
4. Scoatei joja i tergei-o cu o lavetă curată (Figura 35).

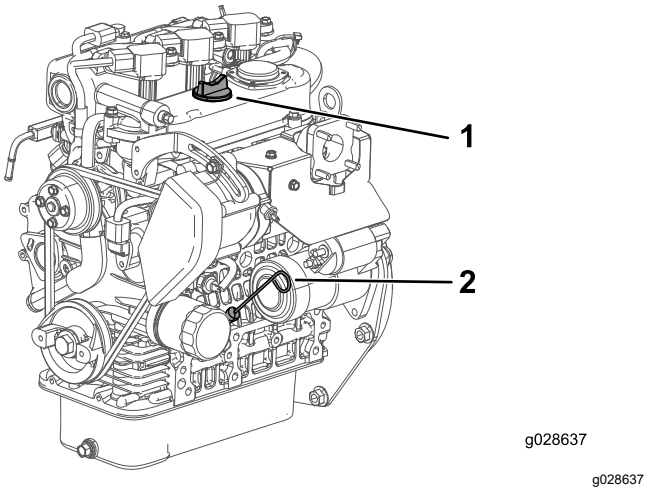

Figura 35

1. Capac buon
2. Jojă

5. Introducei joja în tub i asigurai-vă că este introdusă complet (Figura 35).
6. Scoateţi joja de ulei şi verificaţi nivelul uleiului (Figura 35).
7. Dacă nivelul uleiului este scăzut, scoatei capacul buonului (Figura 35) i adăugai suficient ulei pentru a ridica nivelul la marcajul Full (Plin) de pe joja.

   Notă: Când adăugai ulei, îndepărtai joja pentru a permite o aerisire adecvată. Turnai uleiul încet i verificai nivelul des în timpul acestui proces. **Nu adăugai o cantitate excesivă de ulei de motor.**

   Important: **Când adăugai ulei de motor trebuie să existe un spaiu liber între dispozitivul de umplere cu ulei i orificiul de umplere de pe capacul valvei, aa cum se arată în Figura 36. Acest spaiu liber este necesar pentru a permite aerisirea în timpul umplerii, ceea ce împiedică scurgerea uleiului în tubul de aerisire.**

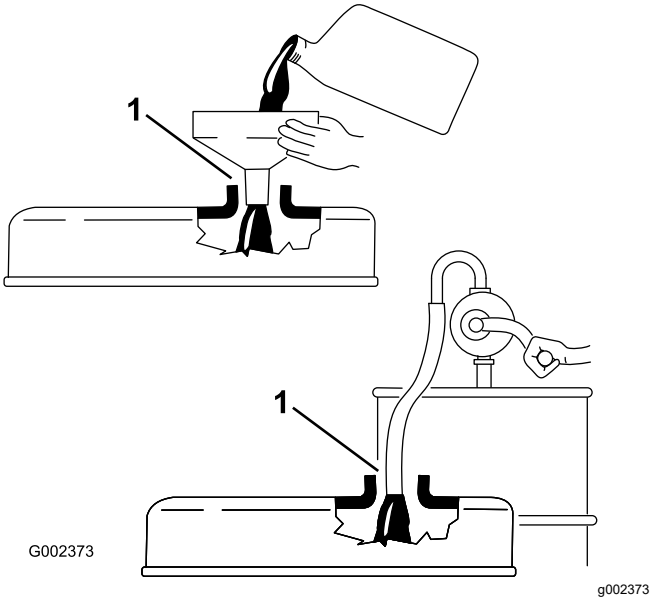

Figura 36

1. Observai distana dintre dispozitivul de umplere i gâtul de umplere cu ulei.

8. Instalai joja ferm (Figura 35).

Înlocuirea uleiul de motor i a filtrului

Interval de service: După primele 50 ore

La intervale de 200 de ore

1. Ridicai platforma i amplasai suportul de sigurană pe cilindrul de ridicare extins pentru a susine platforma.
2. Scoatei buonul de golire i lăsai uleiul să curgă într-o tavă de golire (Figura 37).

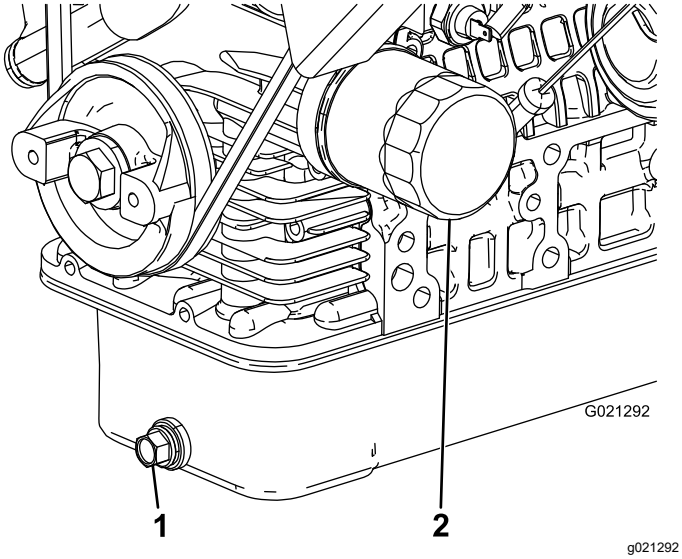

Figura 37

1. Buon de golire a uleiului de motor
2. Filtru ulei de motor

3. Atunci când uleiul nu mai curge, montai buonul de golire.
4. Demontai filtrul de ulei (Figura 37).
5. Aplicai un strat subire de ulei curat pe garnitura filtrului nou înainte de a-l înuruba.
6. Înurubai filtrul până când garnitura intră în contact cu placa de montare. Apoi strângei filtrul cu ½ - ⅔ de tură.

   Notă: Nu strângei excesiv.
7. Adăugaţi uleiul specificat în carter.

Măsuri ce trebuie luate în cazul aprinderii unei lămpi verificare a motorului

Notă: Informaiile cu privire la codurile de defect ale motorului pot fi accesate doar de personalul de service pentru produsele comerciale Toro.

1. Parcai maşina pe o suprafaă uniformă.
2. Cuplai frâna de parcare.
3. Opriţi motorul şi scoateţi cheia.
4. Contactaţi centrul de service autorizat.

Întreţinerea sistemului de carburant

Lucrări de service pentru filtrul de combustibil/separatorul de apă

Golirea filtrului de combustibil/separatorului de apă

Interval de service: Înainte de fiecare folosinţă sau zilnic—Scurgei apa sau ali contaminani din separatorul de apă.

1. Punei un recipient curat sub filtrul de combustibil (Figura 38).
2. Îndepărtaţi buşonul de golire de la partea inferioară a recipientului pentru filtrul de combustibil.

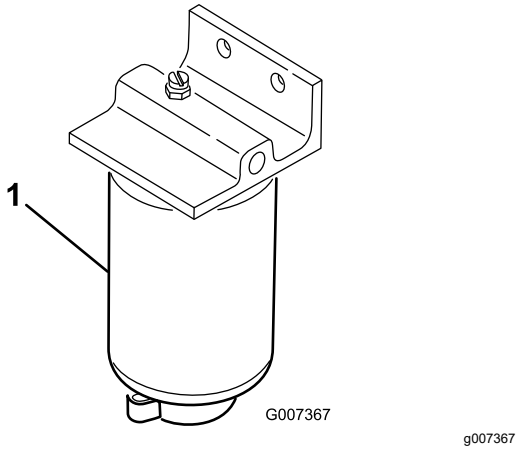

Figura 38

1. Recipient pentru filtrul de combustibil

3. Strângeţi buşonul de golire de la partea inferioară a recipientului pentru filtrul de combustibil.

Înlocuirea filtrului de combustibil

Interval de service: La intervale de 400 de ore—Înlocuii filtrul de combustibil.

1. Scurgei apa din separatorul de apă; consultai Golirea filtrului de combustibil/separatorului de apă (Pagină 43).
2. Curăţaţi zona de montare a filtrului (Figura 38).
3. Scoatei filtrul i curăai suprafaa de montare.
4. Lubrifiai garnitura de pe filtru cu ulei curat.
5. Montai manual filtrul, până când garnitura intră în contact cu suprafaa de montare, apoi rotii-l încă o jumătate de tură.
6. Strângeţi buşonul de golire de la partea inferioară a recipientului pentru filtrul de combustibil.

Verificarea conductelor de combustibil i a conexiunilor

Interval de service: La intervale de 400 de ore/Anual (care urmează)

Verificai conductele de combustibil, fitingurile i clemele pentru a descoperi eventuale semne de scurgere, deteriorare sau conexiuni slăbite.

Notă: Reparai orice componentă a sistemului de combustibil care este deteriorată sau prezintă scurgeri înainte de a utiliza maina.

Întreţinerea sistemului electric

Siguranţă privind sistemul electric

- Deconectai bateria înainte de repararea mainii. Deconectai întâi borna negativă, apoi borna pozitivă. Conectai întâi borna pozitivă, apoi borna negativă.
- Încărcai bateria într-un spaiu deschis, bine ventilat, departe de scântei sau flăcări. Deconectai încărcătorul înainte de a conecta sau deconecta bateria. Purtai îmbrăcăminte de protecie i utilizai scule izolate.

Service pentru siguranele fuzibile

Siguranele fuzibile ale sistemului electric sunt situate sub partea centrală a panoului de bord (Figura 39 i Figura 40).

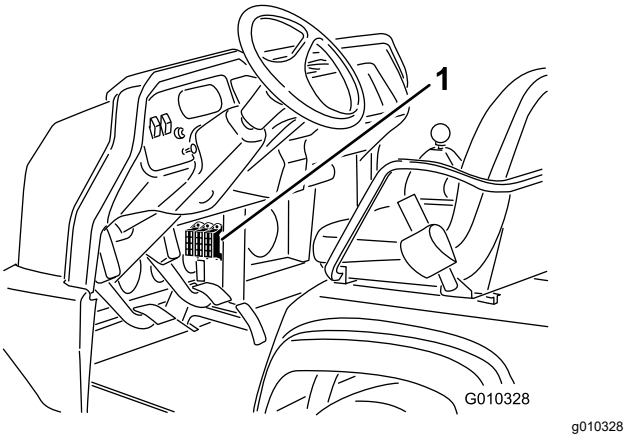

Figura 39

1. Sigurane fuzibile

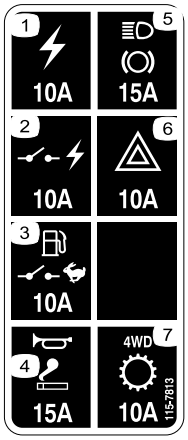

decal115-7813

Figura 40

1. Priză de alimentare (10 A)
2. Alimentare electrică pornită (10 A)
3. Pompă de combustibil/comutator supraveghere (10 A)
4. Claxon/punct de alimentare electrică (15 A)
5. Lumini/frână (15 A)
6. Lumini de avarie (10 A)
7. 4WD/transmisie (10 A)

Pornirea motorului de la o sursă externă

⚠ ATENŢIE

Pornirea motorului de la o sursă externă poate fi periculoasă. Pentru a evita rănirea persoanelor sau deteriorarea componentelor electrice ale mainii, respectai următoarele avertismente:

- **Nu pornii niciodată motorul de la o sursă externă de tensiune mai mare de 15 V cc; acest lucru deteriorează sistemul electric.**
- **Nu încercai niciodată să pornii motorul de la o sursă externă cu o baterie descărcată care este îngheată. Se poate rupe sau poate exploda în timpul pornirii.**
- **Respectai toate avertismentele cu privire la baterie în timp ce pornii motorul de la o sursă externă.**
- **Asigurai-vă că maina dumneavoastră nu atinge maina care vă asistă.**
- **Conectarea cablurilor la o bornă greită poate cauza vătămări corporale i/sau deteriorarea sistemului electric.**

1. Strângei capacul bateriei pentru a elibera proeminenele de la baza bateriei i scoatei capacul de la baza bateriei (Figura 41).

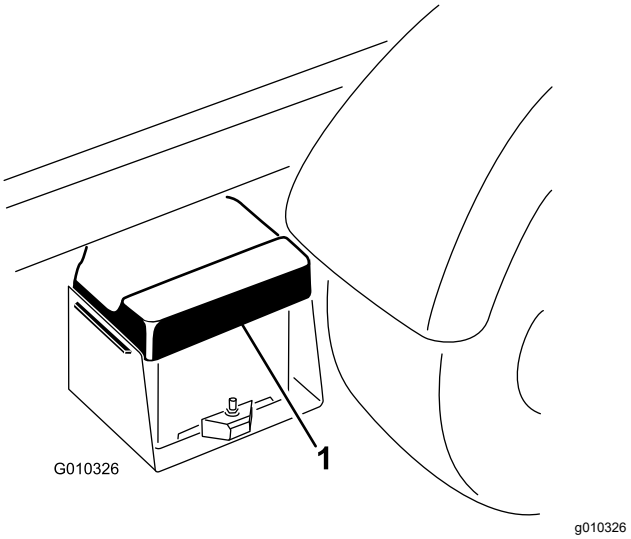

Figura 41

1. Capac baterie

2. Conectai un cablu jumper între bornele pozitive ale celor 2 baterii (Figura 42).

   Notă: Borna pozitivă poate fi identificată prin semnul + de deasupra capacului bateriei.

3. Conectai un capăt al celuilalt cablu jumper la borna negativă a bateriei din cealaltă mână.

   Notă: Borna negativă poate fi identificată prin inscripia „NEG” de pe capacul bateriei.

   Notă: Nu conectai celălalt capăt al cablului jumper la borna negativă a bateriei descărcate. Conectai cablul jumper la motor sau cadru. Nu conectai cablul jumper la sistemul de alimentare cu combustibil.

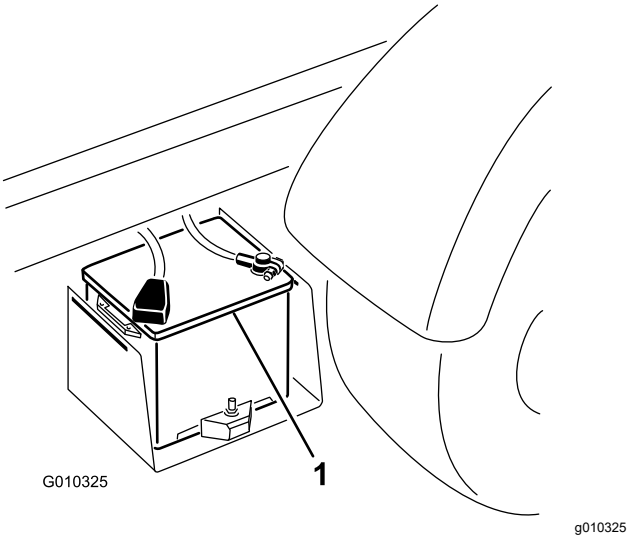

Figura 42

1. Baterie

4. Pornii motorul mainii care asigură pornirea cu sursă externă.

Notă: Lăsai să funcioneze câteva minute, apoi pornii motorul mainii dumneavoastră.

5. Îndepărtai mai întâi cablul jumper negativ de la motorul mainii dumneavoastră, apoi de la bateria din cealaltă mână.
6. Montai capacul carcasei bateriei.

Lucrări de service pentru baterie

Interval de service: La intervale de 50 de ore—Verificai nivelul de lichid al bateriei (la fiecare 30 de zile dacă este depozitată).

La intervale de 50 de ore—Verificai conexiunile cablurilor bateriei.

⚠ PERICOL

Electrolitul bateriei conine acid sulfuric, care este letal dacă este consumat i provoacă arsuri grave.

- **Nu bei electrolit i evitai contactul cu pielea, ochii sau îmbrăcămintea. Purtai ochelari de protecie pentru a vă proteja ochii i mănui de cauciuc pentru a vă proteja mâinile.**
- **Umplei bateria într-un loc în care este întotdeauna disponibilă apă curată pentru spălarea pielii.**

- Păstrai întotdeauna bateria curată i complet încărcată.
- Dacă bornele bateriilor sunt corodate, curăai-le cu o soluie formată din 4 pări apă i 1 parte bicarbonat de sodiu.
- Aplicai un strat subire de lubrifiant pe bornele bateriei pentru a preveni coroziunea.
- Meninei nivelul de electrolit al bateriei.
- Păstrai partea superioară a bateriei curată, spălând-o periodic cu o perie înmuiată în soluie de amoniac sau bicarbonat de sodiu. Clătii suprafaa superioară cu apă după curăare. Nu îndepărtai capacul de umplere în timpul curăării.
- Asigurai-vă că cablurile bateriei sunt strânse pe borne pentru a asigura un contact electric bun.
- Meninei nivelul electrolitului al celulelor cu apă distilată sau demineralizată. Nu umplei celulele peste partea inferioară a inelului de umplere din interiorul fiecărei celule.
- Dacă depozitai maina într-un loc în care temperaturile sunt extrem de ridicate, bateria se va descărca mai repede decât dacă ar fi depozitată într-un loc în care temperaturile sunt scăzute.

Întreţinerea sistemului de angrenaj

Verificarea nivelului de ulei al diferenialului faă

Doar pentru modelele cu tracţiune integrală

Interval de service: La intervale de 100 de ore/Lunar (care urmează)—Verificai nivelul de ulei al diferenialului faă (doar pentru modelele cu tracţiune integrală).

1. Parcai maşina pe o suprafaă uniformă.
2. Cuplai frâna de parcare.
3. Opriţi motorul şi scoateţi cheia.
4. Curăai zona din jurul capacului de umplere/verificare de pe partea diferenialului (Figura 43).

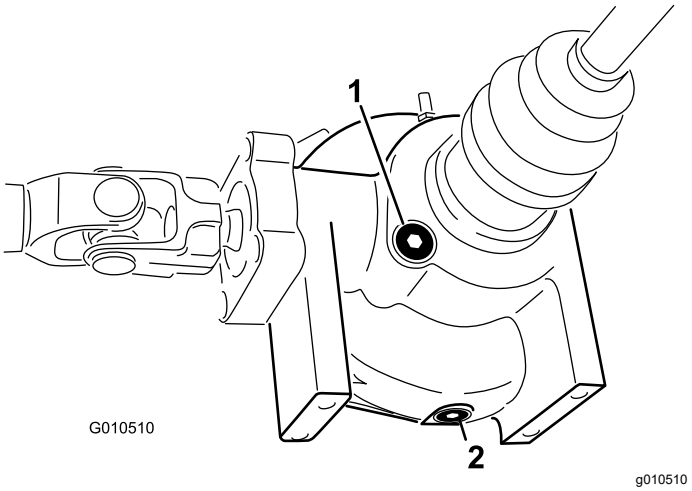

Figura 43

1. Capac de umplere/verificare
2. Buşon de golire

5. Îndepărtai capacul de umplere/verificare i verificai nivelul de ulei.

   Notă: Uleiul trebuie să fie până la orificiu.
6. Dacă nivelul este scăzut, adăugai uleiul specificat.
7. Montai capacul de umplere/verificare.

Schimbarea uleiului diferenţialului faţă

Doar pentru modelele cu tracţiune integrală

Interval de service: La intervale de 800 de ore (Doar pentru modelele cu tracţiune integrală).

Specificaie cu privire la uleiul diferenţialului: lichid hidraulic Mobil 424

1. Parcai maşina pe o suprafaă uniformă.
2. Cuplai frâna de parcare.
3. Opriţi motorul şi scoateţi cheia.
4. Curăai zona din jurul buonului de golire din partea diferenialului (Figura 43).
5. Aezai o tavă de golire sub buşonul de golire.
6. Scoatei buonul de golire i lăsai uleiul să curgă în tava de golire.
7. Montai i strângei buonul când uleiul încetează să se scurgă.
8. Curăai zona din jurul capacului de umplere/verificare de pe diferenial.
9. Scoatei capacul de umplere/verificare i adăugai uleiul specificat până când nivelul uleiului ajunge la orificiu.
10. Montai capacul de umplere/verificare.

Verificarea burdufului de transmisie cu viteză constantă

Doar pentru modelele cu tracţiune integrală

Interval de service: La intervale de 200 de ore (Doar pentru modelele cu tracţiune integrală).

Verificai dacă burduful de transmisie cu viteză constantă are fisuri, găuri sau cleme desfăcute. În cazul în care constatai orice deteriorare, adresai-vă unui centru de service autorizat pentru reparaii.

Reglarea cablurilor pentru schimbătorul de viteze

Interval de service: După primele 10 ore

La intervale de 200 de ore

1. Deplasai maneta schimbătorului de viteze în poziia NEUTRU.
2. Îndepărtai tifturile cu cap şi gaură care fixează cablurile pentru schimbătorul de viteze la braele cutiei de viteze (Figura 44).

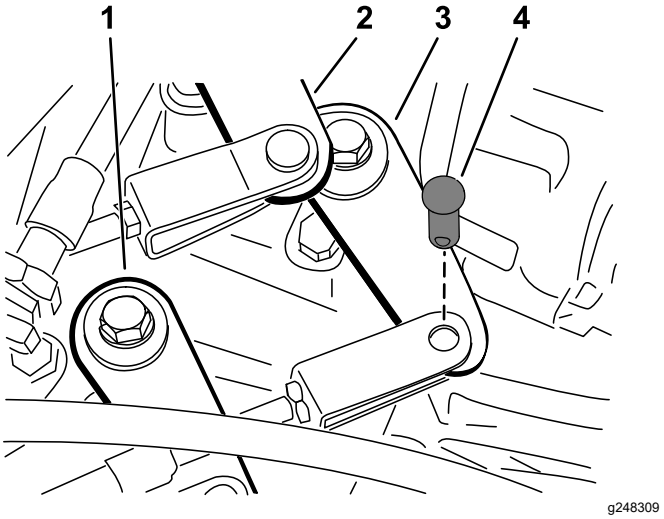

Figura 44

1. Bra cutie de viteze (gamă de viteze ridicate - reduse)
2. Bra cutie de viteze (treapta a doua - treapta a treia)
3. Bra cutie de viteze (treapta întâi - mararier)
4. Ştift cu cap şi gaură pentru cui spintecat

3. Slăbii contrapiuliele pentru tifturile cu cap şi gaură i reglai fiecare tift, astfel încât jocul cablului să fie egal înainte i înapoi în raport cu orificiul din braul cutiei de viteze (cu un joc similar al manetei cutiei de viteze).
4. După finalizare, montai tifturile cu cap şi gaură i strângei contrapiuliele.

Reglarea cablului pentru gama de viteze ridicate - reduse

Interval de service: La intervale de 200 de ore

1. Îndepărtai tifturile cu cap şi gaură care fixează cablul pentru gama de viteze ridicate - reduse la cutia de viteze (Figura 44).
2. Slăbii contrapiulia pentru tiftul cu cap şi gaură i reglai tiftul astfel încât orificiul tiftului cu cap şi gaură să se alinieze cu orificiu de pe suportul cutiei de viteze.
3. După finalizare, montai tiftul cu cap şi gaură i strângei contrapiulia.

Reglarea cablului pentru diferenţialul autoblocant

Interval de service: La intervale de 200 de ore

1. Deplasai maneta diferenţialului autoblocant în poziia OPRIT.
2. Slăbii contrapiuliele care fixează cablul diferenţialului autoblocant la suportul de pe cutia de viteze (Figura 45).

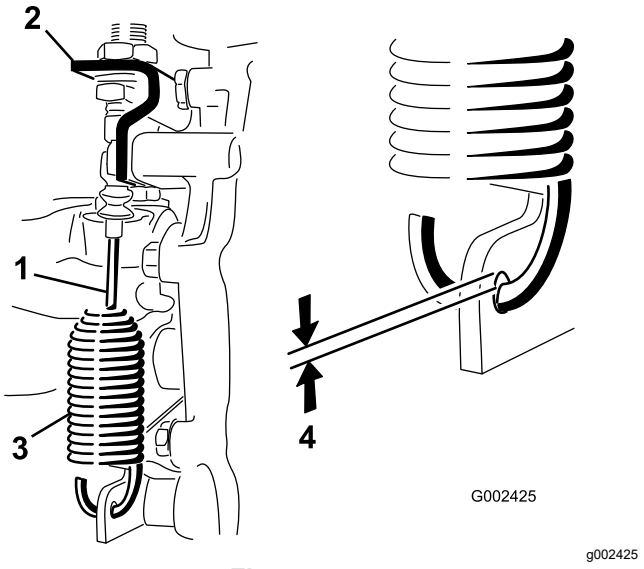

Figura 45

1. Cablu diferenţial autoblocant
2. Suport cutie de viteze
3. Arc
4. Distană de 0,25 - 1,5 mm

3. Reglai contrapiuliele pentru a obine un spaiu de 0,25 - 1,5 mm între cârligul cu arc i diametrul exterior al orificiului de pe maneta cutiei de viteze.
4. După finalizare, strângei contrapiuliele.

Verificarea anvelopelor

Interval de service: La intervale de 100 de ore

Specificaie cu privire la presiunea din anvelopele faă: 2,20 bar

Specificaie cu privire la presiunea din anvelopele spate: 1,24 bar

Accidentele din timpul operării, cum ar fi lovirea bordurilor, pot deteriora o anvelopă sau o jantă i, de asemenea, pot perturba alinierea roilor, astfel încât este necesar să verificai starea anvelopelor după un accident.

Important: **Verificai frecvent presiunea din anvelope pentru a asigura o umflare adecvată. Dacă anvelopele nu sunt umflate la presiunea corectă, se vor uza prematur i pot cauza blocarea traciunii integrale.**

Figura 46: un exemplu de uzură a anvelopei cauzată de umflarea insuficientă.

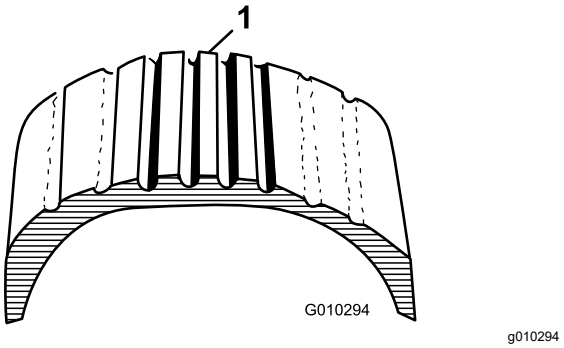

Figura 46

1. Anvelopă umflată insuficient

Figura 47: un exemplu de uzură a anvelopei cauzată de umflarea excesivă.

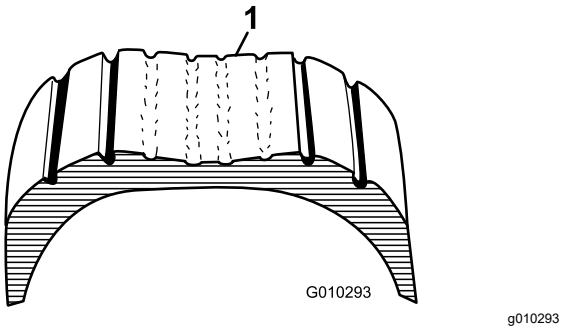

Figura 47

1. Anvelopă umflată excesiv

Verificarea alinierii roilor faă

Interval de service: La intervale de 400 de ore/Anual (care urmează)

1. Asigurai-vă că presiunea în anvelope este corectă înainte de a verifica alinierea roilor din faă; consultai Verificarea presiunii din anvelope (Pagină 21).
2. Trebuie fie să fie aezat un operator pe scaunul operatorului, fie să adăugai o greutate pe scaunul operatorului egală cu greutatea unui operator mediu al vehiculului.

   Operatorul sau greutatea trebuie să rămână pe scaun pe toată durata procedurii de aliniere a roilor din faă.
3. Pe o suprafaă plană, deplasai maina în linie dreaptă în spate 2 - 3 m i apoi drept în faă până la poziia iniială de pornire.

   Acest lucru permite suspensiei mainii să se stabilizeze în poziia normală de funcionare.
4. Asigurai-vă că anvelopele sunt orientate drept spre înainte.
5. Măsurai distana dintre anvelopele faă la înălimea osiei, atât înpartea din faă, cât i cea din spate a anvelopelor (Figura 48).

   Înclinarea roii din faă aferentă unghiului de cădere trebuie să fie de 0 ± 6 mm.

   Important: **Efectuai măsurătorile în aceleai locuri pe anvelopă. Maina trebuie să se afle pe o suprafaă plană, cu anvelopele îndreptate înspre faă.**

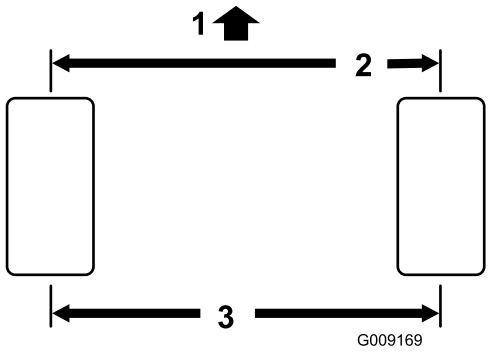

g009169

Figura 48

1. Faa mainii
2. 0 ± 6 mm între partea din faă i cea din spate a anvelopei
3. Distană de la centru la centru

6. Dacă înclinarea roii din faă aferentă unghiului de cădere, reglai după cum urmează:

   A. Slăbiţi contrapiuliţa din centrul tirantului (Figura 49).

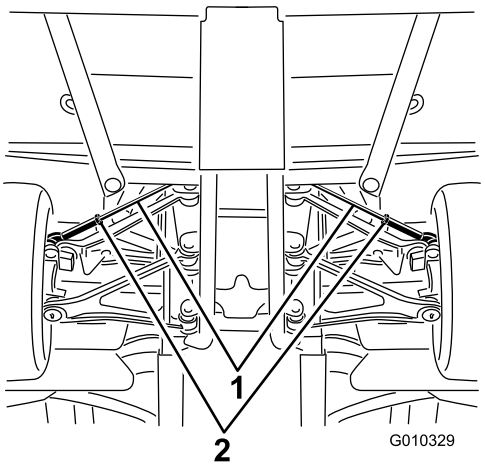

g010329

Figura 49

1. Tirani
2. Contrapiuliţe

   B. Rotii ambii tirani în mod egal pentru a deplasa partea din faă a anvelopelor spre interior sau spre exterior.

   C. Strângei contrapiuliele tiranilor atunci când reglarea unghiului de cădere este corectă.

   Strângeţi contrapiuliţele tiranilor la un cuplu de 62 - 74 N m.

7. După finalizarea reglării unghiului de cădere, asigurai-vă că există o cursă de direcie completă în ambele sensuri.

   Nu trebuie să existe niciun contact între componentele mainii în timp ce rotii roile de la un capăt la celălalt al cursei. Ajustai, dacă este necesar.

Strângerea prezoanelor

Interval de service: După primele 2 ore

După primele 10 ore

La intervale de 200 de ore

Specificaie cuplu de strângere prezon: 109 - 122 N m

Strângei prezoanele de la roile faă i spate conform unui model încruciat, aa cum se arată în Figura 50 la cuplul specificat.

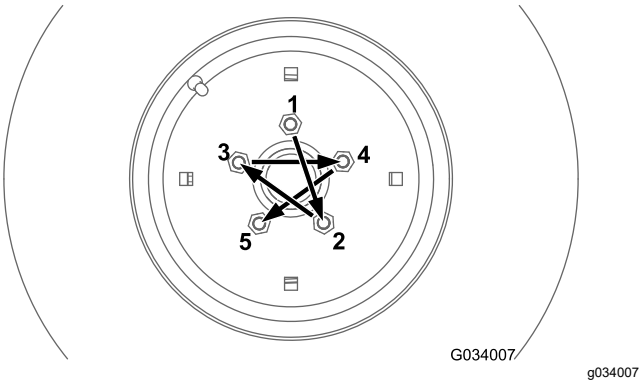

Figura 50

Întreţinerea sistemului de răcire

Sigurană privind sistemul de răcire

- Înghiirea lichidului de răcire a motorului poate cauza otrăvirea; nu lăsai la îndemâna copiilor i animalelor de companie.
- Descărcarea lichidului de răcire fierbinte, sub presiune sau atingerea unui radiator fierbinte i a pieselor din jur poate provoca arsuri grave.
  - Lăsai întotdeauna motorul să se răcească cel puin 15 minute înainte de a scoate capacul radiatorului.
  - Folosii o lavetă când deschidei capacul radiatorului i deschidei-l încet, pentru a permite aburului să iasă.
- Nu operai maina fără capacele montate.
- inei degetele, mâinile i hainele la distană de ventilatorul rotativ i cureaua de transmisie.
- Opriţi motorul şi scoateţi cheia din contact înainte de efectuarea lucrărilor de întreinere.

Verificarea nivelului lichidului de răcire pentru motor

Interval de service: Înainte de fiecare folosinţă sau zilnic

Capacitatea sistemului de răcire: 3,7 l

Tip de lichid de răcire: o soluie 50/50 apă i antigel pe bază de etilenglicol.

⚠ AVERTISMENT

Dacă motorul a funcionat, pot fi scăpări de lichid de răcire sub presiune i fierbinte, care pot provoca arsuri.

- **Nu deschidei capacul radiatorului.**
- **Lăsai motorul să se răcească timp de cel puin 15 minute sau până când rezervorul este suficient de rece pentru a fi atins fără a vă arde mâna.**
- **Folosii o lavetă când deschidei capacul rezervorului i deschidei capacul încet, pentru a permite aburului să iasă.**
- **Nu verificai nivelul lichidului de răcire în radiator, deoarece acest lucru dăunează motorului; verificai nivelul lichidului de răcire doar în rezervor.**

1. Parcai maşina pe o suprafaă uniformă.
2. Cuplai frâna de parcare.
3. Opriţi motorul şi scoateţi cheia.
4. Verificai nivelul lichidului de răcire în interiorul rezervorului (Figura 51).

   Notă: Nivelul lichidului de răcire trebuie să fie până la partea inferioară a buonului atunci când motorul este rece.

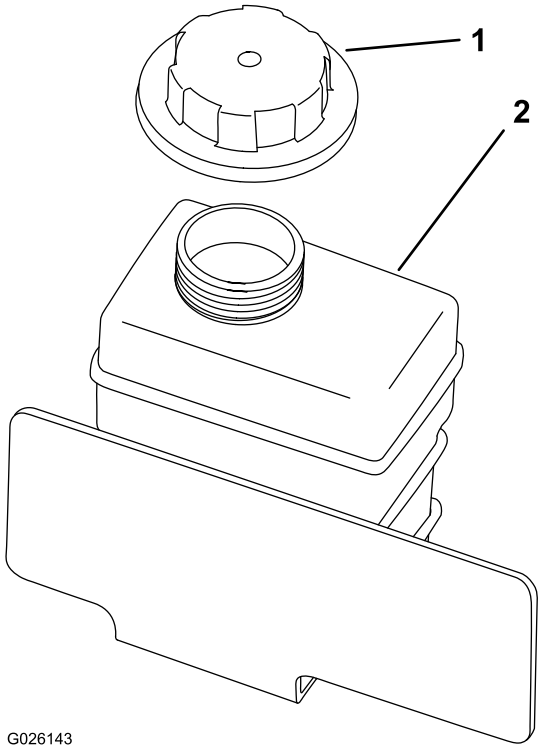

Figura 51

1. Capac rezervor
2. Rezervor

5. Dacă nivelul de lichid de răcire este scăzut, scoatei capacul rezervorului i adăugai un amestec 50/50 apă i antigel pe bază de etilenglicol.

   Notă: Nu umplei excesiv rezervorul cu lichid de răcire.

6. Montai capacul la rezervor.

Îndepărtarea reziduurilor din sistemul de răcire

Interval de service: Înainte de fiecare folosinţă sau zilnic—Îndepărtai reziduurile din zona motorului i a radiatorului. (Curăai mau frecvent în condiii de mediu cu murdărie.)

1. Parcai maşina pe o suprafaă uniformă.
2. Cuplai frâna de parcare.
3. Opriţi motorul şi scoateţi cheia.
4. Curăai bine zona motorului de toate reziduurile.
5. Deblocai i scoatei ecranul radiatorului din partea din faă a radiatorului (Figura 52).

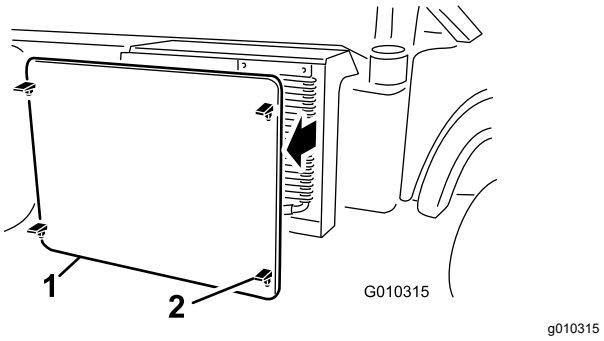

Figura 52

1. Ecran radiator
2. Element de fixare

6. Dacă maina este echipată cu această componentă, rotii elementele de fixare i pivotai răcitorul de ulei departe de radiator (Figura 53).

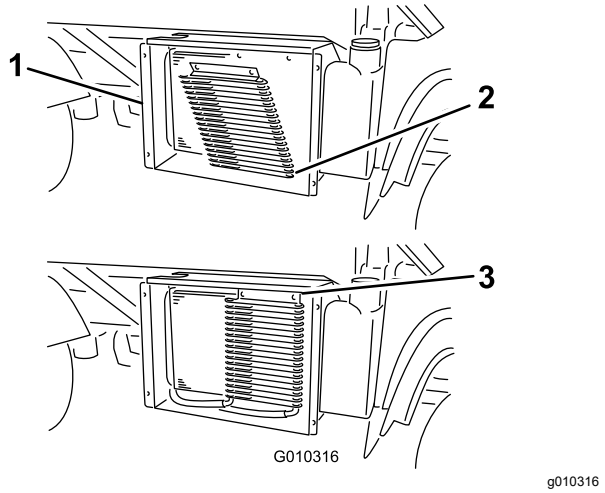

Figura 53

1. Carcasă radiator
2. Răcitor de ulei
3. Elemente de fixare

7. Curăai cu aer comprimat radiatorul, răcitorul de ulei i ecranul.

   Notă: Îndepărtai reziduurile de la radiator prin suflare.

8. Montai răcitorul i ecranul la radiator.

Schimbarea lichidului de răcire pentru motor

Interval de service: La intervale de 1.000 de ore/La fiecare 2 ani (care urmează)

Capacitatea sistemului de răcire: 3,7 l

Tip de lichid de răcire: o soluie 50/50 apă i antigel pe bază de etilenglicol

1. Parcai maşina pe o suprafaă uniformă.
2. Ridicai platforma i montai suportul de sigurană pentru platformă pe cilindrul de ridicare extins pentru a susine platforma.

⚠ AVERTISMENT

Dacă motorul a funcionat, sistemul de răcire va conine lichid de răcire fierbinte sub presiune, care poate scăpa i poate provoca arsuri.

- **Nu deschidei capacul radiatorului atunci când motorul este pornit.**
- **Lăsai motorul să se răcească timp de cel puin 15 minute sau până când capacul radiatorului este suficient de rece pentru a fi atins fără a vă arde mâna.**
- **Folosii o lavetă pentru a deschide capacul radiatorului. Deschidei capacul încet, pentru a permite aburului să iasă.**

3. Îndepărtai capacul radiatorului (Figura 54).

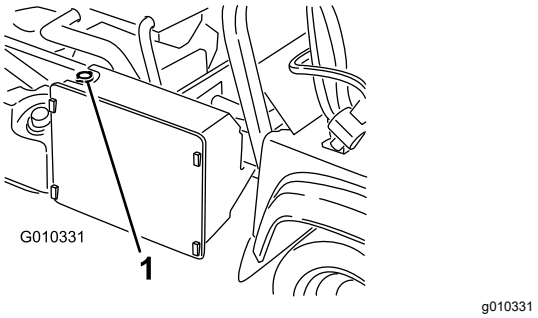

Figura 54

1. Capac radiator

4. Scoatei capacul rezervorului (Figura 54).

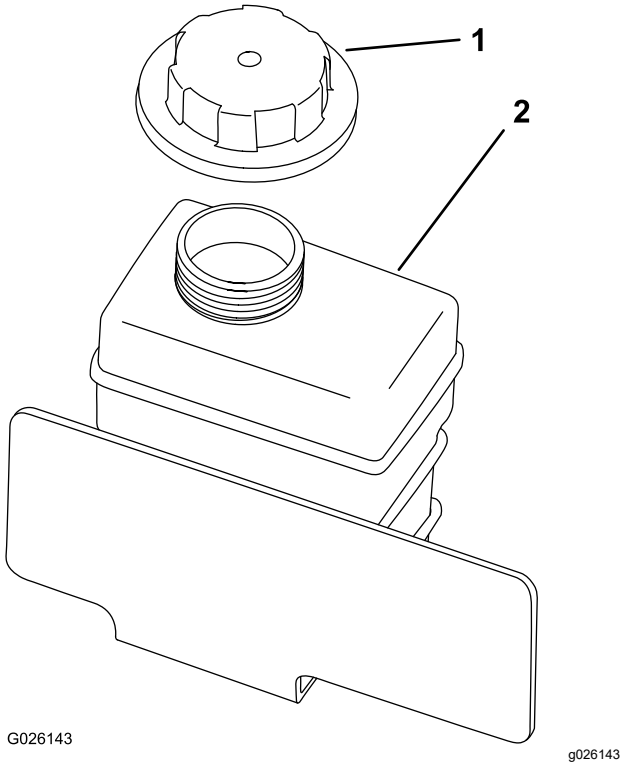

Figura 55

1. Capac rezervor
2. Rezervor

5. Deconectai furtunul inferior al radiatorului i lăsai lichidul de răcire să curgă într-o tavă de scurgere.

   Notă: Când lichidul de răcire nu mai curge, conectai furtunul inferior al radiatorului.

6. Umplei încet radiatorul cu un amestec 50/50 apă i antigel pe bază de etilenglicol
7. Completai nivelul de lichid din radiator i montai capacul (Figura 54).
8. Umplei încet rezervorul de lichid de răcire până când nivelul ajunge la partea inferioară a buonului (Figura 55).
9. Montai capacul rezervorului (Figura 55).
10. Pornii motorul i lăsai-l să funcioneze până când se încălzete.
11. Oprii motorul, verificai nivelul lichidului de răcire i completai lichidul de răcire, dacă este necesar.

Întreţinerea frânei

Verificarea nivelului de lichid de frână

Interval de service: Înainte de fiecare folosinţă sau zilnic—Verificai nivelul de lichid de frână. Verificai nivelul de lichid de frână înainte de a porni motorul pentru prima dată.

La intervale de 1.000 de ore/La fiecare 2 ani (care urmează)—Schimbai lichidul de frână.

Tip de lichid de frână: DOT 3

1. Parcai maşina pe o suprafaă uniformă.
2. Cuplai frâna de parcare.
3. Opriţi motorul şi scoateţi cheia.
4. Ridicai capota pentru a avea acces la cilindrul principal de frână i la rezervor (Figura 56).

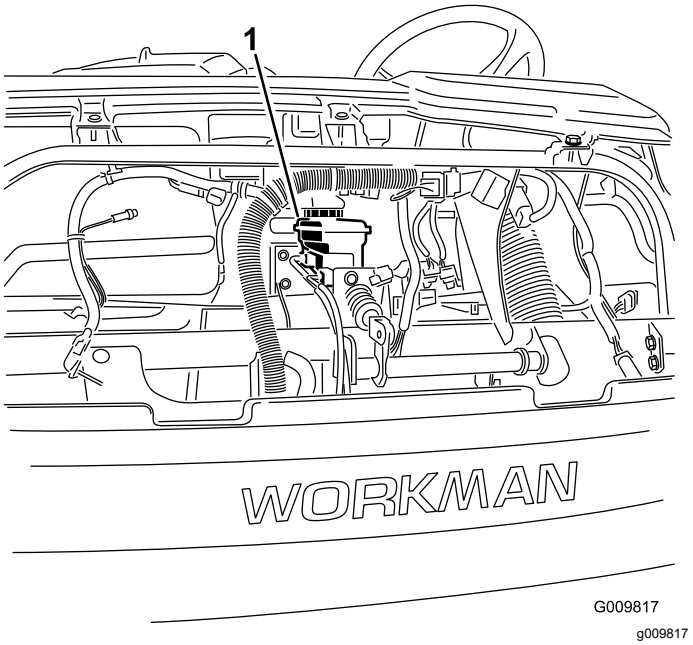

Figura 56

1. Rezervor de lichid de frână

5. Asigurai-vă că nivelul lichidului este până la linia cu marcajul Full (Complet) a rezervorului (Figura 57).

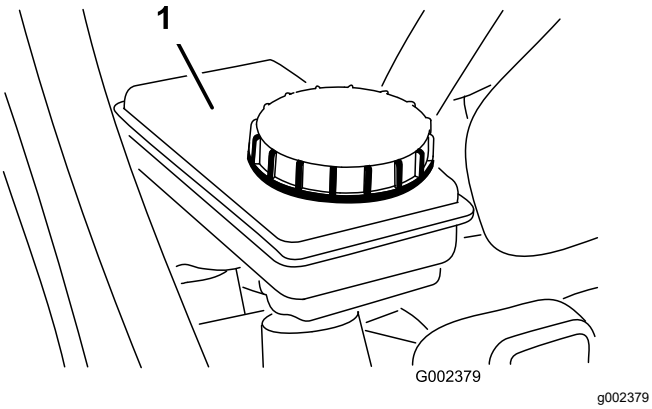

Figura 57

1. Rezervor de lichid de frână

6. Dacă nivelul lichidului este scăzut, curăai zona din jurul capacului, scoatei capacul rezervorului i umplei rezervorul la nivelul corespunzător cu lichidul de frână specificat (Figura 57).

   Notă: Nu adăugai o cantitate excesivă de lichid de frână.

Reglarea frânei de parcare

Interval de service: După primele 10 ore

La intervale de 200 de ore

1. Scoatei capul de prindere din cauciuc de pe maneta frânei de parcare (Figura 58).

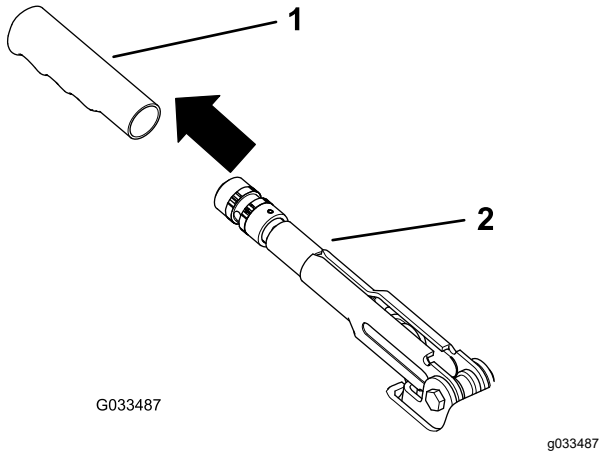

Figura 58

1. Cap de prindere
2. Manetă frână de parcare

2. Slăbii urubul care fixează butonul pe maneta frânei de parcare (Figura 59).

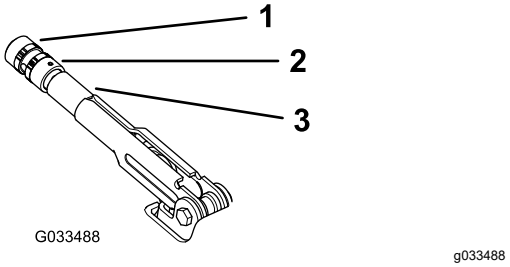

Figura 59

1. Buton
2. urub de fixare
3. Manetă frână de parcare

3. Rotii butonul (Figura 59) până când maneta va putea fi acionată cu o foră de 20 - 22 kgf.
4. După finalizare, strângei urubul de fixare (Figura 59).

   Notă: Dacă nu mai putei regla frâna de parcare prin reglarea manetei frânei de parcare, slăbii mânerul la mijlocul reglajului i reglai cablul din spate, apoi repetai pasul 3.
5. Montai capul de prindere la maneta frânei de parcare (Figura 58).

Reglarea pedalei de frână

Interval de service: La intervale de 200 de ore

Notă: Îndepărtai capota frontală pentru a facilita procedura de ajustare.

1. Îndepărtai cuiul spintecat i tiftul cu cap şi gaură care fixează furca cilindrului principal la pivotul pedalei de frână (Figura 60).

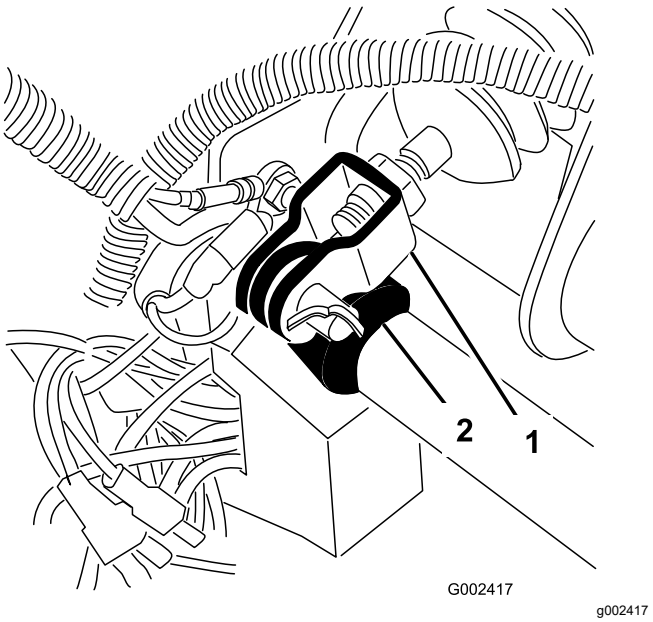

Figura 60

1. Furcă cilindru principal
2. Pivot pedală de frână

2. Ridicai pedala de frână (Figura 61) până când intră în contact cu cadrul.
3. Slăbii contrapiuliţele care fixează furca pe arborele cilindrului principal (Figura 61).
4. Reglai furca până când orificiile sale se aliniază cu orificiul din pivotul pedalei de frână.
5. Fixai furca pe pivotul pedalei cu tiftul cu cap şi gaură i cuiul spintecat.
6. Strângei contrapiuliţele care fixează furca pe arborele cilindrului principal.

Notă: Cilindrul principal de frână trebuie să asigure eliberarea presiunii atunci când este reglat corespunzător.

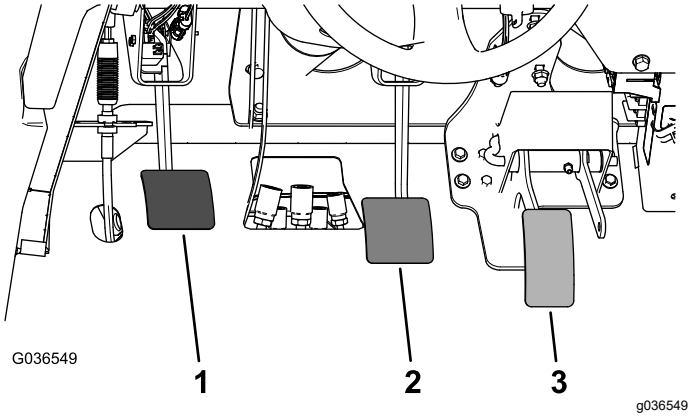

Figura 61

1. Pedală de ambreiaj
2. Pedală de frână
3. Pedală de acceleraie

Întreţinerea bandei

Reglarea curelei alternatorului

Interval de service: După primele 10 ore—Verificai starea i tensionarea curelei alternatorului.

La intervale de 200 de ore—Verificai starea i tensionarea curelei alternatorului.

1. Ridicai platforma i poziionai suportul de sigurană pe cilindrul de ridicare extins pentru a fixa platforma.
2. Verificai tensionarea apăsând cureaua la mijlocul distanei dintre arborele cotit i fuliile alternatorului cu o foră de 10 kgf (Figura 62).

   Notă: Deflexia pentru o curea nouă trebuie să fie de 8 - 12 mm.

   Notă: Deflexia pentru o curea uzată trebuie să fie de 10 - 14 mm. Dacă deflexia este incorectă, trecei la pasul următor. Dacă este corectă, continuai operaiunea.
3. Pentru a regla tensionarea curelei, efectuai următoarele:

   A. Slăbii cele 2 uruburi de montare a alternatorului (Figura 62).

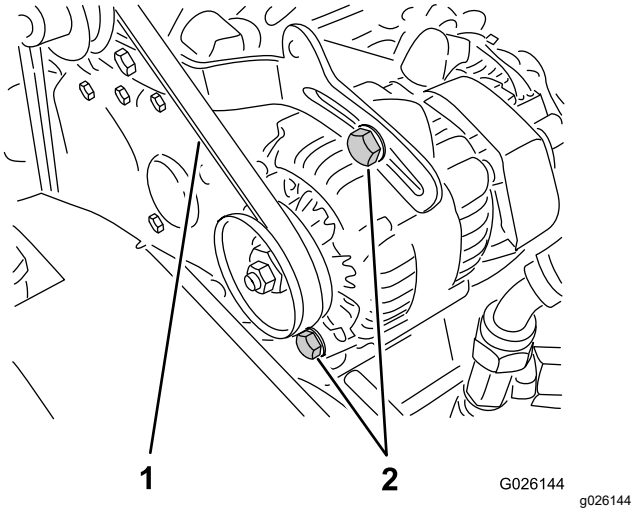

Figura 62

1. Curea alternator
2. uruburi de montare a alternatorului

   B. Folosind o rangă, rotii alternatorul până când este atinsă tensionarea corectă a curelei, apoi strângei uruburile de montare (Figura 62).

Întreţinerea sistemului de control

Reglarea pedalei de ambreiaj

Interval de service: La intervale de 200 de ore

Notă: Putei regla cablul pedalei de ambreiaj de la carcasa ambreiajului i fuliei sau de la pivotul pedalei de ambreiaj. Putei îndepărta capota frontală pentru a avea acces uor la pivotul pedalei.

1. Slăbii contrapiuliele care fixează cablul ambreiajului pe suportul de pe carcasa ambreiajului i fuliei (Figura 63).

   Notă: Dacă este necesară o ajustare suplimentară, putei îndepărta i roti articulaia sferică.

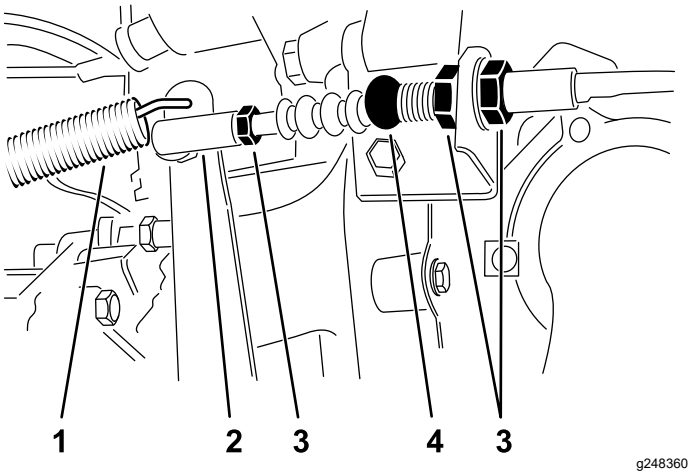

Figura 63

1. Arc de revenire
2. Articulaţie sferică
3. Contrapiuliţe
4. Cablul cuplajului

2. Deconectai arcul de revenire de la maneta ambreiajului.
3. Reglai contrapiuliele sau articulaia sferică până când marginea din spate a pedalei de ambreiaj se află la 9,2 - 9,8 cm de partea superioară a plăcii de podea cu model diamant, atunci când aplicai pe pedală o foră de 1,8 kgf. (Figura 64).

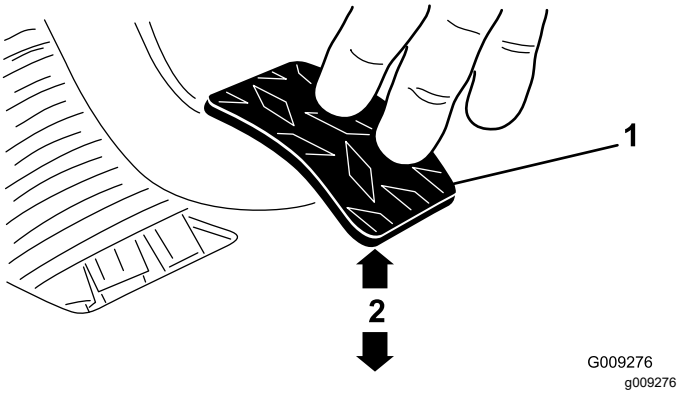

Figura 64

1. Pedală de ambreiaj
2. 9,2 - 9,8 cm

Notă: Se aplică fora astfel încât rulmentul de eliberare presiune să intre uor în contact cu braele plăcii de presiune.

4. Strângei contrapiuliele după ce efectuai reglarea corespunzătoare.
5. Verificai distana de 9,2 -9,8 cm după ce contrapiuliele au fost strânse pentru a asigura o reglare adecvată.

   Notă: Dacă este necesar, reglai din nou.

6. Conectai arcul de revenire la maneta ambreiajului.

   Important: **Asigurai-vă că capătul tijei este poziionat corect pe bilă, nu este răsucit i rămâne paralel cu pedala de ambreiaj după ce a fost strânsă contrapiulia (Figura 65).**

   Notă: Jocul ambreiajului nu trebuie să fie niciodată mai mic de 19 mm.

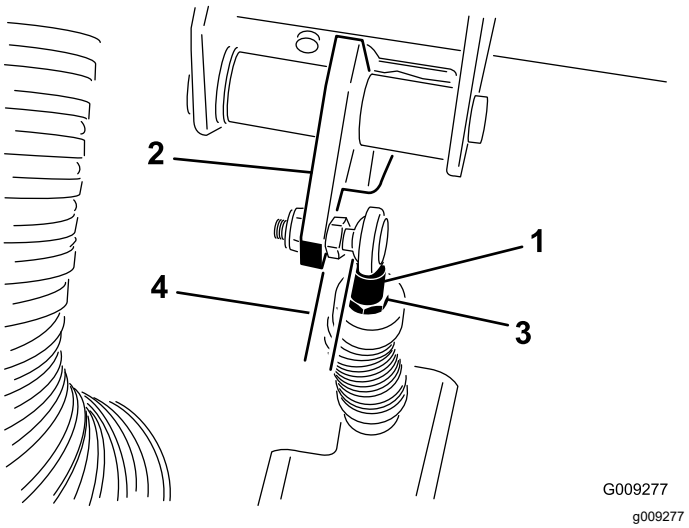

Figura 65

1. Capăt tijă cablu ambreiaj
2. Pedală de ambreiaj
3. Contrapiuliţă capăt tijă
4. Paralel

Reglarea pedalei de acceleraie

1. Parcai maina pe o suprafaă plană, cuplai frâna de parcare, oprii motorul i scoatei cheia de contact.
2. Reglai articulaia sferică de la nivelul cablului de acceleraie (Figura 66) pentru a asigura un spaiu de 2,54 - 6,35 mm între braul pedalei de acceleraie i partea superioară a plăcii de podea cu model diamant (Figura 67) atunci când în centrul pedalei este aplicată o foră de 11,3 kgf.

   Notă: Motorul nu trebuie să funcioneze i arcul de revenire trebuie să fie fixat.
3. Strângei contrapiulia (Figura 66).

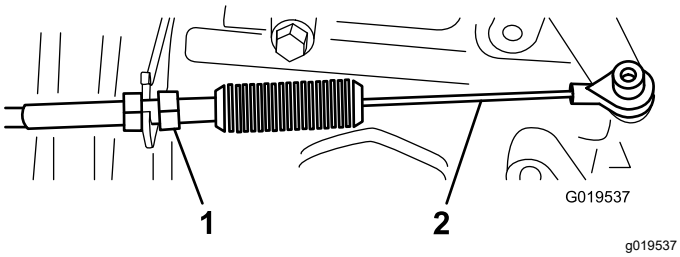

Figura 66

1. Contrapiuliă
2. Cablu pedală de acceleraie

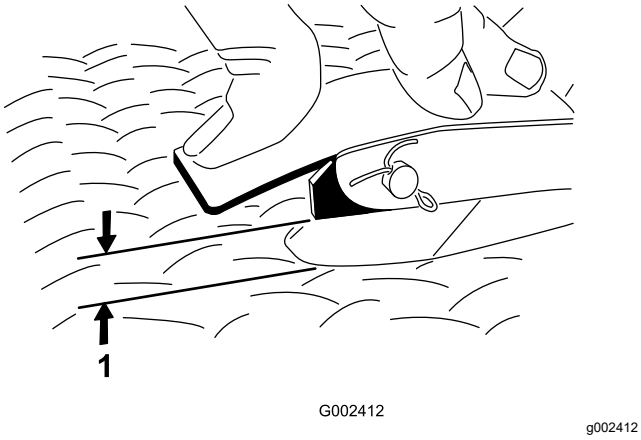

Figura 67

1. Distană de 2,54 - 6,35 mm

Important: **Turaia maximă la ralanti este de 3650 rpm. Nu reglai oprirea la turaie de ralanti ridicată.**

Întreţinerea sistemului hidraulic

Sigurană privind sistemul hidraulic

- Apelai imediat la un medic în cazul în care uleiul hidraulic intră în contact cu pielea. Uleiul care pătrunde în piele trebuie să fie eliminat chirurgical în interval de câteva ore de un medic.
- Înainte de a deconecta sau de a efectua orice lucrare la sistemul hidraulic, eliberai în totalitate presiunea din sistem prin oprirea motorului, acionarea supapei de descărcare de la nivel ridicat la nivel scăzut i/sau coborâi platforma de încărcare i dispozitivele de ataare. Punei maneta pentru circuitul hidraulic cu comandă de la distană în poziia flotantă. Nu lucrai sub o platformă ridicată fără suportul adecvat de sigurană pentru platformă.
- Asigurai-vă că toate furtunurile i conductele cu ulei hidraulic sunt în stare bună i că toate racordurile i fitingurile hidraulice sunt etane înainte de a presuriza sistemul hidraulic.
- inei mâinile i corpul la distană de infiltraii sau duze care pulverizează ulei hidraulic sub presiune.
- Utilizai carton sau hârtie pentru a detecta scurgerile de ulei hidraulic.

Lucrări de service pentru transmisie/sistemul hidraulic

Specificaii cu privire la transmisie/sistemul hidraulic

Tip de lichid de transmisie: Dexron III ATF

Verificarea nivelului de lichid de transmisie/ulei hidraulic

Interval de service: Înainte de fiecare folosinţă sau zilnic—Verificai nivelul de lichid de transmisie/ulei hidraulic. (Verificai nivelul lichidului înainte de pornirea motorului pentru prima dată i după aceea la fiecare 8 ore sau zilnic.)

1. Parcai maşina pe o suprafaă uniformă.
2. Cuplai frâna de parcare.
3. Opriţi motorul şi scoateţi cheia.

4. Curăţaţi zona din jurul jojei (Figura 68).

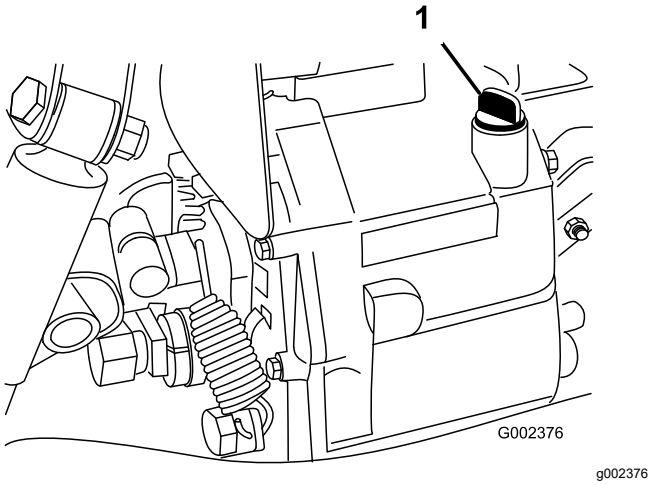

Figura 68

1. Jojă

5. Deurubai joja de la partea de sus a cutiei de viteze i tergei-o cu o lavetă curată.
6. Înurubai joja în cutia de viteze i asigurai-vă că este introdusă complet.
7. Deurubai joja şi verificaţi nivelul lichidului.

   Notă: Lichidul trebuie să ajungă până la partea de sus a poriunii plate a jojei.
8. Dacă nivelul este scăzut, completai-l până la nivelul specificat; consultai Specificaii cu privire la transmisie/sistemul hidraulic (Pagină 57).

Înlocuirea uleiului hidraulic i curăarea sitei

Interval de service: La intervale de 800 de ore—Înlocuii uleiul hidraulic i curăai sita.

Capacitate de ulei hidraulic: 7 l

1. Parcai maşina pe o suprafaă uniformă.
2. Cuplai frâna de parcare.
3. Opriţi motorul şi scoateţi cheia.
4. Scoatei buonul de golire din partea laterală a rezervorului i lăsai uleiul hidraulic să curgă într-o tavă de golire (Figura 69).

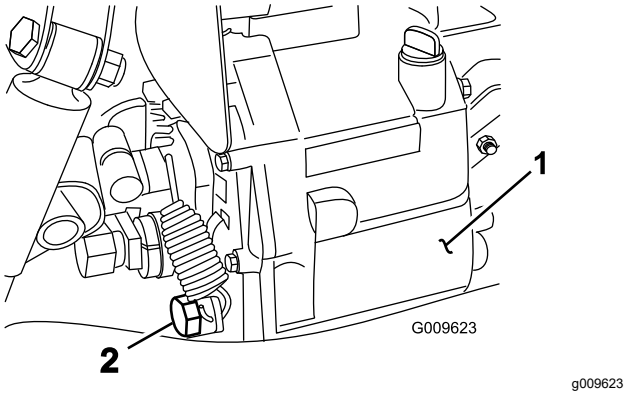

Figura 69

1. Rezervor hidraulic
2. Buşon de golire

5. Reinei orientarea furtunului hidraulic i a fitingului de 90° conectat la sita de pe partea laterală a rezervorului (Figura 70).
6. Îndepărtai furtunul hidraulic i fitingul de 90°.
7. Scoatei sita i curăai-o prin spălare cu un agent de degresare.

   Notă: Lăsai-o să se usuce înainte de a o monta.

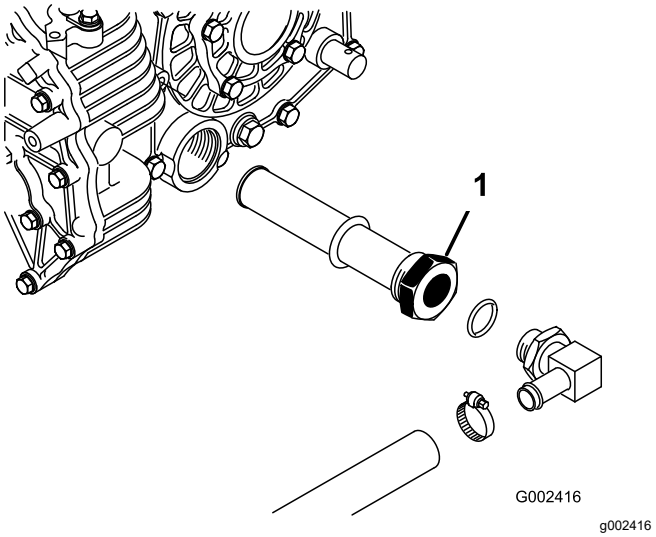

Figura 70

1. Sită pentru ulei hidraulic

8. Montai sita.
9. Montai furtunul hidraulic i fitingul de 90° la sită cu aceeai orientare.
10. Montai i strângei buonul de golire.
11. Umplei rezervorul cu aproximativ 7 l din uleiul hidraulic specificat; consultai Verificarea nivelului de lichid de transmisie/ulei hidraulic (Pagină 57).
12. Pornii motorul i acionai maina pentru a umple sistemul hidraulic.
13. Verificai nivelul uleiului hidraulic i completai-l, dacă este necesar.

Important: **Utilizai doar uleiul hidraulic specificat. Alte uleiuri ar putea deteriora sistemul.**

Înlocuirea filtrului hidraulic

Interval de service: După primele 10 ore—Înlocuii filtrul hidraulic.

La intervale de 800 de ore—Înlocuii filtrul hidraulic.

Important: **Utilizarea oricărui alt filtru poate anula garania pentru unele componente.**

1. Parcai maşina pe o suprafaă uniformă.
2. Cuplai frâna de parcare.
3. Opriţi motorul şi scoateţi cheia.
4. Curăai suprafaa din jurul zonei de montare a filtrului.
5. Aezai o tavă de golire sub filtru i îndepărtai filtrul (Figura 71).

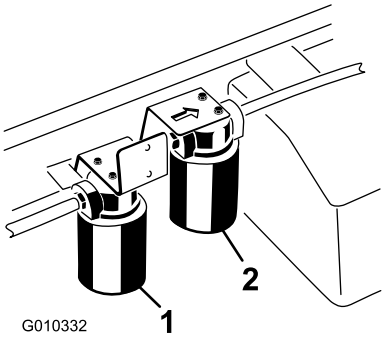

Figura 71

1. Filtru hidraulic
2. Filtru debit ridicat sistem hidraulic

6. Lubrifiai garnitura noului filtru.
7. Asigurai-vă că zona de montare a filtrului este curată.
8. Înurubai filtrul până când garnitura intră în contact cu placa de montare i strângei filtrul cu jumătate de tură.
9. Pornii motorul i lăsai-l să funcioneze timp de aproximativ 2 minute pentru a elimina aerul din sistem.
10. Oprii motorul i verificai nivelul uleiului hidraulic i dacă există scurgeri.

Lucrări de service pentru sistemul hidraulic de debit ridicat

Doar pentru modelele TC

Specificaiile uleiului hidraulic

Rezervorul este umplut din fabrică cu ulei hidraulic de înaltă calitate. Verificai nivelul de ulei hidraulic înainte de a porni motorul pentru prima dată i zilnic după aceea; consultai Verificarea nivelului de lichid de transmisie/ulei hidraulic (Pagină 57).

Ulei de schimb recomandat: ulei hidraulic cu durată extinsă de viaă Toro PX; disponibil în containere de 19 l sau butoaie de 208 l.

Notă: O maină care utilizează uleiul de schimb recomandat necesită schimbări mai puin frecvente ale uleiului i filtrului.

Uleiuri alternative: Dacă uleiul hidraulic cu durată extinsă de viaă Toro PX nu este disponibil, putei utiliza un alt ulei hidraulic convenional, pe bază de petrol, cu specificaii care se încadrează în intervalul prezentat pentru toate următoarele proprietăi ale produselor i care respectă standardele din industrie. Nu utilizaţi ulei sintetic. Consultai-vă cu distribuitorul de lubrifiant pentru a identifica un produs satisfăcător.

Notă: Toro nu îi asumă răspunderea pentru daunele provocate de utilizarea unor produse necorespunzătoare; prin urmare, utilizai doar produse de la producători consacrai, care garantează pentru recomandările furnizate.

Ulei hidraulic anti-uzură cu indice de vâscozitate ridicat/punct de curgere scăzut, ISO VG 46

Proprietăi produs:

Vâscozitate, ASTM D445	cSt la 40 °C: 44 - 48
Indice de vâscozitate ASTM D2270	140 sau superior
Punct de curgere, ASTM D97	–37 °C - –45 °C
Specificaii pentru industrie:	Eaton Vickers 694 (I-286-S, M-2950-S/35VQ25 sau M-2952-S)

Notă: Multe uleiuri hidraulice sunt aproape incolore, detectarea scurgerilor fiind dificilă. Un aditiv colorant rou pentru uleiul hidraulic este disponibil în flacoane de 20 ml. Un flacon este suficient pentru 15 până la 22 litri de ulei hidraulic. Nr. piesă de comandă 44-2500 de distribuitor autorizat Toro.

Verificarea nivelului de ulei din sistemul hidraulic de debit ridicat

Doar pentru modelele TC

Interval de service: Înainte de fiecare folosinţă sau zilnic—Verificai nivelul de ulei din sistemul hidraulic de debit ridicat (doar pentru modelele TC). (Verificai nivelul de ulei hidraulic înainte de a porni motorul pentru prima dată i zilnic după aceea)

1. Parcai maşina pe o suprafaă uniformă.
2. Cuplai frâna de parcare.
3. Opriţi motorul şi scoateţi cheia.
4. Curăai zona din jurul buonului i a capacului rezervorului de ulei hidraulic (Figura 72).
5. Îndepărtai capacul de la buon.

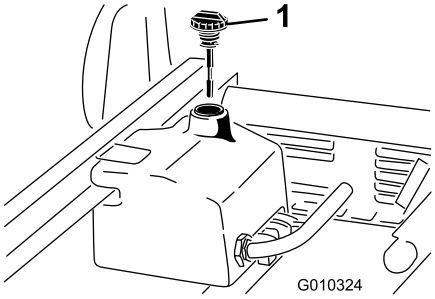

g010324

Figura 72

1. Capac

6. Îndepărtai joja (Figura 72) de la buon i tergei-o cu o lavetă curată.
7. Introducei joja în buon, apoi scoatei-o i verificai nivelul de ulei.

   Notă: Nivelul uleiului trebuie să se încadreze între cele 2 marcaje de pe jojă.
8. Dacă nivelul este scăzut, adăugai cantitatea corespunzătoare pentru a ridica nivelul până la marcajul superior; consultai Schimbarea uleiului i a filtrului pentru sistemul hidraulic de debit ridicat (Pagină 60).
9. Amplasai joja i capacul la buon.
10. Pornii motorul i dispozitivul de ataare.

    Notă: Lăsai să funcioneze timp de aproximativ 2 minute, pentru a elimina aerul din sistem.

    Important: **Maina trebuie să funcioneze înainte de a porni sistemul hidraulic cu debit mare.**
11. Opriţi motorul şi dispozitivul de ataare i verificai dacă există scurgeri.

Schimbarea uleiului i a filtrului pentru sistemul hidraulic de debit ridicat

Doar pentru modelele TC

Interval de service: La intervale de 1.000 de ore—Dacă **utilizai** uleiul hidraulic recomandat, schimbai filtrul pentru sistemul hidraulic de debit ridicat.

La intervale de 2.000 de ore—Dacă **utilizai** uleiul hidraulic recomandat, schimbai uleiul pentru sistemul hidraulic de debit ridicat.

La intervale de 800 de ore—Dacă **nu utilizai** uleiul hidraulic recomandat sau ai umplut vreodată rezervorul cu un ulei alternativ, schimbai uleiul i filtrul pentru sistemul hidraulic de debit ridicat.

Capacitate rezervor de ulei hidraulic: aproximativ 15 l

1. Parcai maşina pe o suprafaă uniformă.
2. Cuplai frâna de parcare.
3. Opriţi motorul şi scoateţi cheia.
4. Curăai suprafaa din jurul zonei de montare a filtrului pentru sistemul hidraulic de debit ridicat (Figura 71).
5. Aezai o tavă de golire sub filtru i îndepărtai filtrul.

   Notă: Dacă lichidul nu este îndepărtat, deconectai i conectai conducta hidraulică care ajunge la filtru.
6. Lubrifiai noua garnitură de etanare a filtrului i rotii manual filtrul până când garnitura intră în contact cu capul acestuia. Apoi strângei-l cu încă ¾ de tură. Filtrul trebuie să fie etan în acest moment.
7. Umplei rezervorul sistemului hidraulic cu aproximativ 15 l de ulei hidraulic.
8. Pornii maina i lăsai motorul să funcioneze la ralanti timp de aproximativ 2 minute, pentru a circula lichidul i pentru a elimina aerul blocat în sistem.
9. Oprii maina şi verificaţi nivelul uleiului.
10. Verificai nivelul de ulei.
11. Eliminai uleiul în mod corespunzător.

Ridicarea platformei de încărcare în caz de urgenă

Platforma de încărcare poate fi ridicată în caz de urgenă fără a porni motorul, prin pornirea demarorului sau prin asistarea sistemului hidraulic.

Ridicarea platformei de încărcare utilizând demarorul

Pornii demarorul în timp ce inei maneta liftului în poziia Ridicare. Pornii demarorul timp de 10 secunde, apoi ateptai 60 de secunde înainte de a porni din nou demarorul. Dacă motorul nu pornete, trebuie să îndepărtai încărcătura i platforma (dispozitivul de ataare) pentru efectuarea lucrărilor de service la motor sau transmisie.

Ridicarea platformei de încărcare prin asistarea sistemului hidraulic

⚠ AVERTISMENT

Dacă platforma este ridicată atunci când este plină cu încărcătură, fără tija de sprijin de sigurană adecvată, poate coborî în mod neateptat. Lucrul sub platforma ridicată, nesusinută, poate cauza rănirea dumneavoastră sau a altor persoane.

- **Înainte de a efectua lucrări de întreinere sau de a face reglaje la mină, parcai maina pe o suprafaă plană, cuplai frâna de parcare, oprii motorul i scoatei cheia din contact.**
- **Îndepărtai orice încărcătură de pe platformă sau dispozitivul de ataare i introducei suportul de sigurană pe tija cilindrului complet extinsă înainte de a lucra sub platforma ridicată.**

Pentru a efectua această operaie vei avea nevoie de 2 furtunuri hidraulice, fiecare cu un cuplaj rapid tată i mamă care să se potrivească la cuplajele mainii.

1. Aducei o altă mină în spatele mainii dezactivate.

   Important: **Sistemul hidraulic al mainii utilizează Dexron III ATF. Pentru a evita contaminarea sistemului, asigurai-vă că maina folosită pentru asistenă folosete un ulei echivalent.**

2. La ambele maini, deconectai cele 2 furtunuri cu cuplaj rapid de la furtunurile fixate pe suportul de cuplare (Figura 73).

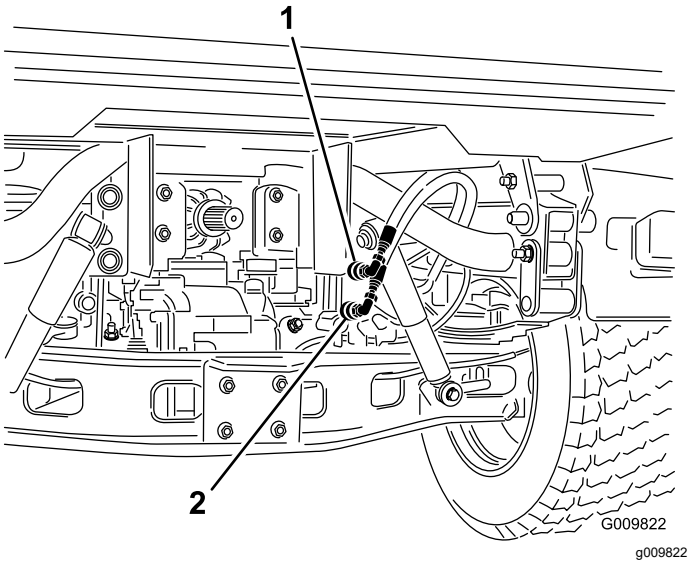

Figura 73

1. Furtun cu cuplaj rapid A
2. Furtun cu cuplaj rapid B

3. La maina dezactivată, conectai cele 2 furtunuri jumper la furtunurile care au fost deconectate (Figura 74).
4. Acoperii fitingurile neutilizate.

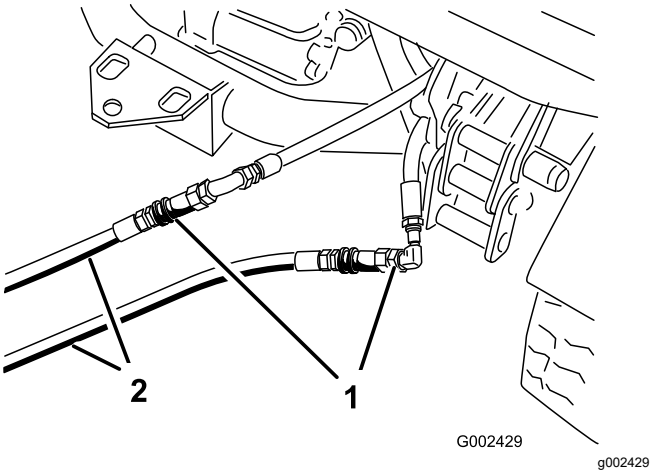

Figura 74

1. Furtunuri deconectate
2. Furtunuri jumper

5. La cealaltă mină, conectai cele 2 furtunuri la cuplajul aflat încă în suportul cuplajului (conectai furtunul superior la cuplajul superior i furtunul inferior la cuplajul inferior) (Figura 75).
6. Acoperii fitingurile neutilizate.

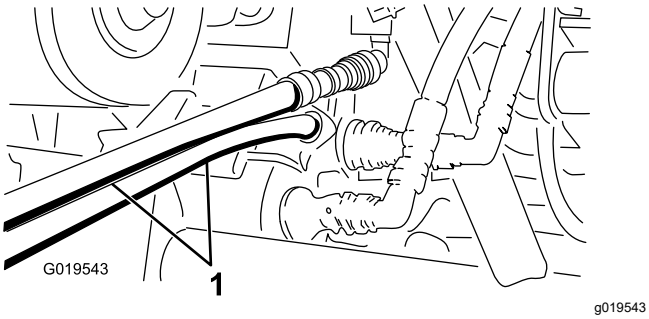

Figura 75

1. Furtunuri jumper

7. ineţi trecătorii la distanţă faţă de maini.
8. Pornii a doua mână i deplasai maneta liftului în poziia de ridicare, ridicând astfel platforma de încărcare de la maina dezactivată.
9. Deplasai manetă liftului hidraulic în poziia NEUTRU i cuplai elementul de blocare lift hidraulic.
10. Montai suportul pentru platformă pe cilindrul de ridicare extins; consultai Utilizarea suportului pentru platformă (Pagină 35).

    Notă: Cu ambele maini oprite, deplasai maneta liftului înainte i înapoi pentru a elimina presiunea din sistem i a uura deconectarea cuplajelor rapide.
11. După finalizarea operaiei, scoatei furtunurile jumper i conectai furtunurile hidraulice la ambele maini.

    Important: **Verificai nivelurile de ulei hidraulic la ambele maini înainte de a relua funcionarea.**

Curăţare

Spălarea mainii

Spălai maina dacă este necesar, folosind doar apă sau cu un detergent delicat. Putei folosi o lavetă pentru a spăla maina.

Important: **Nu folosii apă salmastră sau reciclată pentru a curăa maina.**

Important: **Nu folosii echipamente de spălat cu jet de mare presiune pentru a spăla maina. Echipamentele de spălat cu jet de mare presiune pot deteriora sistemul electric, pot desprinde autocolante importante sau pot îndepărta lubrifiantul necesar din punctele de frecare. Evitai utilizarea excesivă a apei în apropierea panoului de comandă, motorului i bateriei.**

Important: **Nu spălai maina cu motorul pornit. Spălarea mainii cu motorul pornit poate cauza deteriorarea componentelor interne ale motorului.**

Depozitare

Depozitarea în sigurană

- Oprii maina, scoateţi cheia din contact şi aşteptaţi oprirea oricărei micări înainte de a părăsi poziţia operatorului. Lăsai maina să se răcească înainte de reglarea, repararea, curăarea sau depozitarea acesteia.
- Nu depozitai maina sau recipientul cu combustibil într-o zonă cu o flacără deschisă, scântei sau o lampă martor, precum pe un boiler sau un alt dispozitiv electric.

Depozitarea maşinii

Interval de service: La intervale de 200 de ore—Verificai frânele de serviciu i de parcare.

La intervale de 400 de ore—Verificai vizual frânele pentru a detecta saboii de frână uzai.

După primele 50 ore

La intervale de 600 de ore/Anual (care urmează)

1. Parcai maina pe o suprafaă plană, cuplai frâna de parcare, oprii motorul i scoatei cheia de contact.
2. Curăai murdăria i stratul depus pe exteriorul întregii maini, inclusiv de pe exteriorul nervurilor chiulasei motorului i al carcasei suflantei.
3. Verificai frânele; consultai Verificarea nivelului de lichid de frână (Pagină 53).
4. Efectuai lucrări de service pentru filtrul de aer; consultai Lucrări de service pentru filtrul de aer (Pagină 41).
5. Etanai intrarea filtrului de aer i orificiul de evacuare cu bandă rezistentă la intemperii.
6. Lubrifiai maina; consultai Lubrifierea rulmenilor i bucelor (Pagină 39).
7. Schimbai uleiul de motor i filtrul; consultai Înlocuirea uleiul de motor i a filtrului (Pagină 42).
8. Spălai rezervorul de combustibil cu motorină proaspătă, curată.
9. Fixai toate fitingurile sistemului de combustibil.
10. Verificaţi presiunea din anvelope; consultai Verificarea presiunii din anvelope (Pagină 21).
11. Verificai protecia împotriva îngheului i adăugai o soluie 50/50 apă i antigel, după cum este necesar pentru temperatura minimă estimată în zona dumneavoastră.
12. Scoatei bateria din cadru, verificai nivelul de electrolit i încărcai-o complet; consultai Lucrări de service pentru baterie (Pagină 46).

Notă: Nu conectai cablurile bateriei la borne în timpul depozitării.

Important: **Bateria trebuie să fie complet încărcată pentru a preveni înghearea i deteriorarea acesteia la temperaturi sub 0 °C. O baterie complet încărcată îi menine nivelul de încărcare timp de aproximativ 50 de zile la temperaturi mai mici de 4 °C. Dacă temperaturile sunt peste 4 °C, verificai nivelul apei din baterie i încărcai-o la fiecare 30 de zile.**

13. Verificai i strângei toate uruburile i piuliele. Reparai sau înlocuii orice piesă deteriorată.
14. Vopsiţi toate suprafeţele zgâriate sau de metal gol.

    Vopseaua este disponibilă de la distribuitorul nostru autorizat.
15. Depozitaţi maina într-un spaţiu de depozitare sau garaj uscat şi curat.
16. Acoperiţi maina pentru a o proteja şi a o menine curată.

Înlăturarea defecţiunilor

Problemă	Cauze posibile	Acţiuni corective
Cuplajele rapide sunt greu de deconectat de la conector.	1. Presiunea hidraulică nu a fost eliberată (cuplajul rapid este sub presiune).	1. Oprii motorul, deplasai maneta liftului hidraulic înainte i înapoi de mai multe ori i conectai cuplajele rapide pentru fitinguri la panoul hidraulic auxiliar.
Servodirecia funcionează cu dificultate.	1. Nivel scăzut de ulei hidraulic. 2. Uleiul hidraulic este fierbinte. 3. Pompa hidraulică nu funcionează.	1. Efectuai lucrări de service pentru rezervorul de ulei hidraulic. 2. Verificai nivelul de ulei hidraulic i completai-l dacă este scăzut. Contactaţi un centru de service autorizat. 3. Contactaţi un centru de service autorizat.
Fitingul hidraulic are scurgeri.	1. Fitingul este slăbit. 2. Lipsete un inel de etanare de la fitingul hidraulic.	1. Strângei fitingul. 2. Montai inelul de etanare lipsă.
Un dispozitiv de ataare nu funcionează.	1. Cuplajele rapide nu sunt conectate complet. 2. Cuplajele rapide sunt schimbate între ele.	1. Deconectai cuplajele rapide, îndepărtai i reziduurile i reconectai cuplajele. Înlocuii eventualele cuplaje deteriorate. 2. Deconectai cuplajele rapide, aliniai cuplajele la porturile corecte de pe panoul hidraulic auxiliar i conectai cuplajele.
Motorul nu pornete.	1. Maneta liftului hidraulic este blocată în poziia PORNIT.	1. Amplasai elementul de blocare lift hidraulic în poziia DEBLOCARE, deplasai maneta liftului hidraulic în poziia NEUTRU i pornii motorul.

Menţiuni:

Informaii despre avertismente conform Propunerii 65 a statului California

Ce este un avertisment?

Un produs comercializat poate avea o etichetă de avertizare precum cea de mai jos:

AVERTISMENT: Poate cauza cancer sau poate fi toxic pentru reproducere – www.p65Warnings.ca.gov.

Ce este Propunerea 65?

Propunerea 65 se aplică tuturor companiilor care activează în California, comercializează produse în California sau fabrică produse care pot fi comercializate sau aduse în California. Aceasta prevede ca Guvernatorul Californiei să întocmească i să publice o listă de substane chimice cunoscute ca provocând cancer, malformaii congenitale i/sau alte tulburări de reproducere. Actualizată anual, lista include sute de substane chimice întâlnite în multe articole din viaa de zi cu zi. Scopul Propunerii 65 este de a informa publicul larg cu privire la expunerea la aceste substane chimice.

Propunerea 65 nu interzice comercializarea produselor ce conin aceste substane chimice, ci impune afiarea unor avertismente pe produs, ambalajul sau documentaia produsului. În plus, un avertisment conform Propunerii 65 nu înseamnă că un produs încalcă standardele sau cerinele de sigurană. De fapt, guvernul Californiei a clarificat că un avertisment aferent Propunerii 65 „nu este acelai lucru cu o decizie de reglementare conform căreia un produs este sigur sau nesigur”. Multe dintre aceste substane chimice au fost utilizate timp de mai muli ani în produse folosite în viaa de zi cu zi fără ca efectul lor dăunător să fie documentat. Pentru informaii suplimentare, accesaihttps://oag.ca.gov/prop65/faqs-view-all.

Un avertisment conform Propunerii 65 înseamnă că o companie (1) a evaluat expunerea i a concluzionat că depăete „nivelul fără risc semnificativ”; sau (2) a ales să furnizeze un avertisment pe baza înelegerii sale legate de prezena unei substane chimice din listă, fără a încerca să evalueze expunerea.

Această lege se aplică oriunde?

Avertismentele conform Propunerii 65 sunt impuse doar de legislaia statului California. Aceste avertismente pot fi întâlnite pe întreg teritoriul Californiei în diferite stabilimente, inclusiv dar fără a se limita la, restaurante, magazine alimentare, hoteluri, coli i spitale, precum i pe o varietate mare de produse. În plus, unii comerciani cu amănuntul online i care livrează comenzile prin potă introduc avertismente conform Propunerii 65 pe site-urile lor web sau în cataloage.

Cum se plasează avertismentele din statul California în raport cu limitele federale?

Standardele Propunerii 65 sunt adesea mai riguroase decât cele federale i internaionale. Diverse substane necesită un avertisment conform Propunerii 65 la niveluri mult mai mici decât limitele federale de intervenie. De exemplu, standardul Propunerii 65 pentru avertismente legate de plumb este 0,5 µg/zi, mult sub standardele federale i internaionale.

De ce nu au toate produsele similare un astfel de avertisment?

- Eticheta cu avertismente conform Propunerii 65 este necesară pentru produsele comercializate în California, nefiind impusă pentru produse similare comercializate în altă parte.
- O companie implicată într-un proces legat de Propunerea 65 i care a ajuns la un acord poate fi nevoită să utilizeze avertismente pentru produsele sale, în timp ce alte companii care fabrică produse similare nu au aceeai obligaie.
- Propunerea 65 nu este aplicată în mod consecvent.
- Companiile pot decide să nu furnizeze avertismente deoarece au ajuns la concluzia că nu trebuie să facă acest lucru conform Propunerii 65; absena avertismentelor de pe un produs nu înseamnă că produsul respectiv nu conine niveluri similare de substane chimice listate.

De ce include Toro acest avertisment?

Toro a decis să furnizeze consumatorilor cât mai multe informaii posibile astfel încât acetia să ia decizii informate cu privire la produsele pe care le achiziionează i utilizează. Toro furnizează avertismente în unele cazuri pe baza cunotinelor sale privind prezena unei sau a mai multor substane chimice specificate, fără a evalua nivelul de expunere, deoarece nu pentru toate substanele chimice specificate există limite de expunere. Dei gradul de expunere al produselor Toro poate fi neglijabil sau se încadrează în gama „fără risc semnificativ”, din exces de prudenă, Toro a decis să furnizeze avertismente conform Propunerii 65. Mai mult, dacă nu furnizează aceste avertismente, compania Toro poate fi acionată în justiie de statul California sau pări private care caută să aplice Propunerea 65 i poate face obiectul unor sanciuni semnificative.

Declaraie de confidenialitate SEE/MB

Utilizarea datelor dumneavoastră cu caracter personal de către Toro

The Toro Company („Toro”) vă respectă intimitatea. Când achiziionai produsele noastre, putem colecta anumite date cu caracter personal care vă aparin direct de la dumneavoastră sau prin intermediul distribuitorului local Toro. Toro utilizează aceste date pentru a-i îndeplini obligaiile contractuale, cum ar fi înregistrarea garaniei dumneavoastră, procesarea revendicării dumneavoastră de garanie sau pentru a vă contacta în cazul rechemării produselor, i în scopul derulării de activităi economice legitime, cum ar fi măsurarea gradului de satisfacie a clienilor, îmbunătăirea produselor noastre sau oferirea de informaii despre produse care v-ar putea interesa. Toro poate partaja informaiile dumneavoastră cu filialele, societăile afiliate, distribuitorii sau alţi parteneri de afaceri în legătură cu aceste activităţi. De asemenea, putem dezvălui datele dumneavoastră cu caracter personal în condiiile prevăzute de lege sau pentru vânzări, achiziii sau fuziuni. Nu vom vinde informaţiile dumneavoastră cu caracter personal niciunei alte companii în scop comercial.

Păstrarea datelor dumneavoastră cu caracter personal

Toro va păstra datele dumneavoastră cu caracter personal atâta timp cât sunt necesare pentru scopurile menionate anterior i în conformitate cu prevederile legale. Pentru mai multe informaii despre perioadele aplicabile pentru păstrarea datelor, contactai-ne la legal@toro.com.

Obligaiile Toro privind securitatea

Datele dumneavoastră caracter personal pot fi procesate în SUA sau într-o altă ară în care legislaia pentru protecia datelor cu caracter personal este mai puin strictă decât în ara dumneavoastră. Ori de câte ori transferăm datele dumneavoastră cu caracter personal în afara ării dumneavoastră, vom lua măsurile prevăzute prin lege pentru a asigura un nivel adecvat de securitate pentru protejarea datelor dumneavoastră i pentru a ne asigura că sunt procesate în sigurană.

Acces i corectare

Avei dreptul să corectai i să revizuii datele dumneavoastră cu caracter personal, să refuzai sau să restricionai procesarea datelor dumneavoastră. Pentru aceasta, contactai-ne la legal@toro.com. Dacă avei nelămuriri cu privire la modul în care Toro procesează informaiile dumneavoastră, vă rugăm să ni le transmitei direct. Reinei că cetăenii ărilor membre UE au dreptul să depună reclamaii la Autoritatea pentru protecia datelor cu caracter personal.

Garania Toro

Garanie limitată pe o perioadă de doi ani sau 1.500 de ore de funcionare

Condiţiile şi produsele acoperite de garanţie

The Toro Company garantează că produsul comercial Toro („Produsul”) nu prezintă defecte de material sau de fabricaie timp de 2 ani sau 1.500 de ore de funcionare*, oricare dintre acestea survine mai întâi. Această garanie se aplică tuturor produselor, cu excepia aeratoarelor (consultai declaraiile de garanie separate pentru aceste produse). În cazul în care există o situaie acoperită de garanie, vom repara produsul fără costuri pentru dumneavoastră, inclusiv diagnoză, manoperă, piese i transport. Această garanie începe la data livrării produsului către cumpărătorul cu amănuntul iniial.
* Produs echipat cu un contor orar.

Instruciuni pentru obinerea Serviciului de garanie

Avei responsabilitatea de a anuna distribuitorul dealerul autorizat de produse comerciale de la care ai achiziionat produsul de îndată ce considerai că există o situaie acoperită de garanie. Dacă avei nevoie de ajutor pentru a găsi un distribuitor sau un dealer autorizat de produse comerciale sau dacă avei întrebări cu privire la drepturile sau responsabilităile dumneavoastră referitoare la garanie, ne putei contacta la:

Departamentul de servicii pentru produse comerciale Toro (Toro Commercial Products Service Department)
8111 Lyndale Avenue South
Bloomington, MN 55420-1196

952–888–8801 sau 800–952–2740
E-mail: commercial.warranty@toro.com

Responsabilităile proprietarului

În calitate de proprietar al produsului, suntei responsabil pentru întreinerea i ajustările necesare menionate în *Manualul operatorului*. Reparaiile pentru probleme ale produsului cauzate de neefectuarea întreinerii i ajustărilor necesare nu sunt acoperite de această garanie.

Articole i condiii neacoperite

Nu toate defeciunile sau problemele care apar în legătură cu produsul, în timpul perioadei de garanie, constituie defecte de material sau de manoperă. Această garanie nu acoperă următoarele:

- Defeciuni ale produsului cauzate de utilizarea unor piese de schimb ce nu au fost fabricate de Toro sau de montarea i utilizarea unor accesorii i produse suplimentare sau modificate ce nu au fost fabricate de Toro.
- Defeciuni ale produsului care sunt cauzate de neefectuarea întreinerii i/sau ajustărilor recomandate.
- Defeciuni ale produsului care sunt cauzate de operarea acestuia într-un mod abuziv, neglijent sau imprudent.
- Componente uzate, care nu sunt defecte. Exemplele de componente care sunt consumate sau uzate în timpul funcionării normale a produsului includ, dar nu se limitează la, plăcue i garnituri de frână, garnituri de ambreiaj, lame, bobine, role i rulmeni (sigilai sau lubrifiabili), cuite pentru platformă, bujii, roi i rulmeni, anvelope, filtre, curele i anumite componente ale pulverizatorului, cum ar fi diafragme, duze, debitmetre i supape de reinere.
- Defeciunile provocate de factori externi inclusiv, fără a se limita la, condiii meteorologice, practici de depozitare, contaminare sau utilizarea lichidelor de răcire, lubrifianilor, aditivilor, îngrăămintelor sau substanelor chimice neautorizate.
- Defeciuni sau probleme privind performana cauzate de utilizarea combustibililor (de exemplu, benzină, motorină sau biodiesel) care nu sunt conforme cu standardele respective din industrie.
- Zgomot, vibraii, uzură i deteriorare normale. „Uzura” normală include, dar nu se limitează la, deteriorarea scaunelor din cauza uzurii sau abraziunii, uzura suprafeelor vopsite, autocolantelor sau zgârierea ferestrelor.

Piese

Piesele programate pentru a fi înlocuite în cadrul operaiunilor de întreinere necesare sunt acoperite de garanie pe perioada de timp până la momentul înlocuirii programate. Piesele înlocuite în cadrul acestei garanii sunt acoperite pe durata garaniei originale a produsului i devin proprietatea Toro. Toro va lua decizia finală dacă va repara orice piesă sau ansamblu existent sau o/îl va înlocui. Toro poate folosi piese remanufacturate pentru reparaii în perioada de garanie.

Garanie pentru baterii cu descărcare profundă i baterii litiu-ion

Există un număr total specificat de kilowai-oră pe care îi pot furniza bateriile cu descărcare profundă i bateriile litiu-ion pe durata lor de viaă. Tehnicile de operare, reîncărcare i întreinere pot extinde sau reduce durata de viaă totală a bateriei. Pe măsură ce bateria din cadrul acestui produs este consumată, cantitatea de lucru util între intervalele de încărcare va scădea încet, până când bateria va fi complet uzată. Înlocuirea bateriilor uzate din cauza consumului normal, este responsabilitatea proprietarului produsului. Notă: (doar pentru bateriile litiu-ion): consultai garania bateriei pentru informaii suplimentare.

Garanie pe viaă a arborelui cotit (doar pentru modelul ProStripe 02657)

Mainile Prostripe, care sunt echipate cu un disc de frecare Toro original i tehnologie Blade Brake Clutch pentru sigurana arborelui cotit (ansamblu tehnologie Blade Brake Clutch (BBC) + disc de frecare integrat) ca echipament original i utilizate de cumpărătorul iniial în conformitate cu procedurile de operare i întreinere recomandate, au acoperire de garanie pe viaă împotriva îndoirii arborelui cotit al motorului. Mainile echipate cu aibe de frecare, unităi cu tehnologie Blade Brake Clutch (BBC) i alte astfel de dispozitive nu sunt acoperite de garania pe viaă a arborelui cotit.

Întreinerea este efectuată pe cheltuiala proprietarului

Reglarea motorului, lubrifierea, curăarea i lustruirea, înlocuirea filtrelor, a lichidului de răcire i finalizarea lucrărilor de întreinere recomandate fac parte din serviciile normale necesare pentru produsele Toro, efectuate pe cheltuiala proprietarului.

Condiii generale

Singurul remediu în baza prezentei garanii constă în repararea de către un centru de service sau un distribuitor autorizat Toro.

The Toro Company nu este răspunzătoare pentru daunele indirecte, speciale sau secundare corelate cu utilizarea produselor Toro acoperite prin această garanie, inclusiv pentru orice costuri sau cheltuieli de furnizare a unor echipamente înlocuitoare sau a unor lucrări de service în timpul perioadelor rezonabile de defectare sau de neutilizare, în ateptarea efectuării reparaiilor în baza prezentei garanii. Cu excepia garaniei pentru emisii menionate mai jos, dacă este cazul, nu există altă garanie expresă. Toate garanţiile implicite de vandabilitate şi caracter adecvat pentru o anumită utilizare se limitează la durata acestei garanţii exprese.

Unele ţări nu permit excluderea daunelor secundare sau speciale sau limitarea duratei unei garanţii implicite, aşadar este posibil ca excluderile i limităile de mai sus să nu se aplice în cazul dumneavoastră. Această garanţie vă oferă drepturi legale specifice şi este posibil să aveţi şi alte drepturi care variază în funcţie de ţară.

Notă privind garania pentru emisii

Sistemul de control al emisiilor din cadrul produsului dumneavoastră poate fi acoperit de o garanie separată, care îndeplinete cerinele stabilite de Agenia pentru protecia mediului din S.U.A. (U.S. Environmental Protection Agency - EPA) i/sau Consiliul pentru resursele atmosferice din California (California Air Resources Board - CARB). Limităile de ore menionate mai sus nu se aplică garaniei sistemului de control al emisiilor. Consultai Declaraia de garanie pentru controlul emisiilor motorului furnizată împreună cu produsul dumneavoastră sau inclusă în documentaia producătorului motorului.

Alte ări decât Statele Unite sau Canada

Clienii care au achiziionat produse Toro exportate din afara Statelor Unite sau Canadei trebuie contacteze distribuitorul (dealerul) Toro propriu, pentru a obine politicile privind garania pentru ara, provincia sau statul respectiv. Dacă din orice motiv suntei nemulumit de serviciile distribuitorului dumneavoastră sau întâmpinai dificultăi în a obine informaii despre garanie, contactai Centrul de service autorizat Toro.