Form No. 3453-229 Rev A

TORO®

Count on it.

Упутство за оператера

Komunalno vozilo Workman® GTX Electric

Број модела 07131TC—Серијски број 410500000 и више

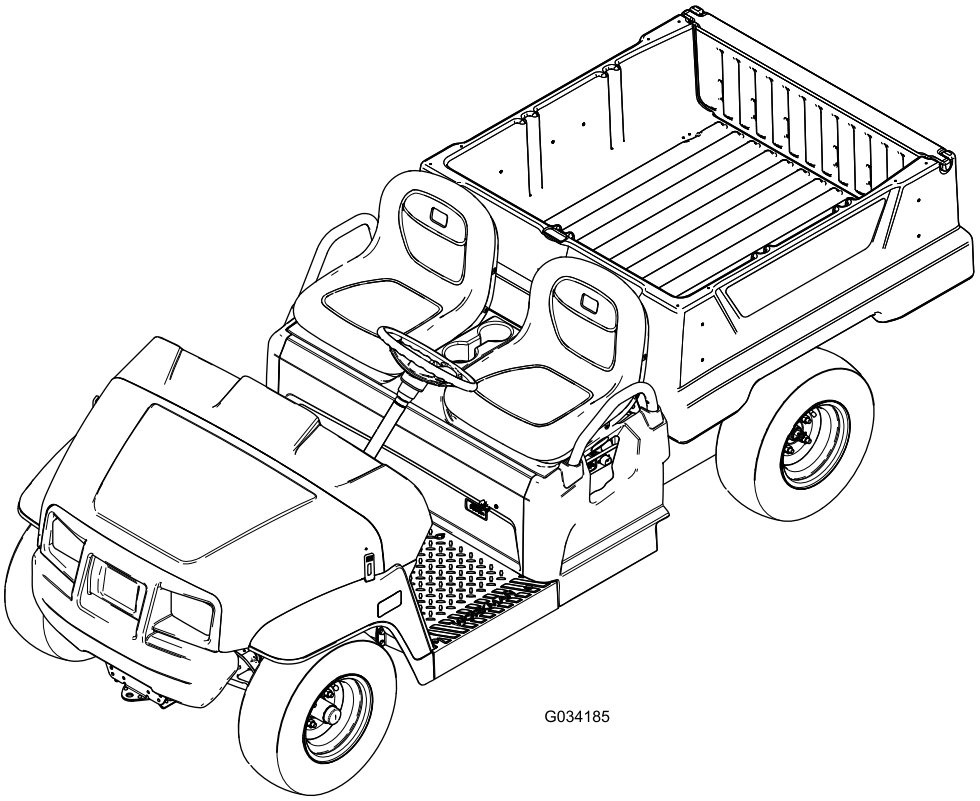

G034185

Регистровано у www.Toro.com.
Оригинална упутства (EH)

CE UK CA

3453-229

Ovaj proizvod je u skladu sa svim relevantnim evropskim direktivama; za više detalja pogledajte odvojenu Izjavu o usklađenosti specifičnu za dati proizvod.

⚠ УПОЗОРЕЊЕ

КАЛИФОРНИЈА
Предлог 65 Упозорење

У савезној држави Калифорнија познато је да кабл за напајање овог производа садржи олово, које изазива оштећења плода и репродуктивне проблеме. Оперите руке након руковања.

У савезној држави Калифорнија познато је да стубићи и клеме акумулатора, као и додатна опрема, садрже олово и оловна једињења који изазивају карцином и репродуктивне проблеме. Оперите руке након руковања.

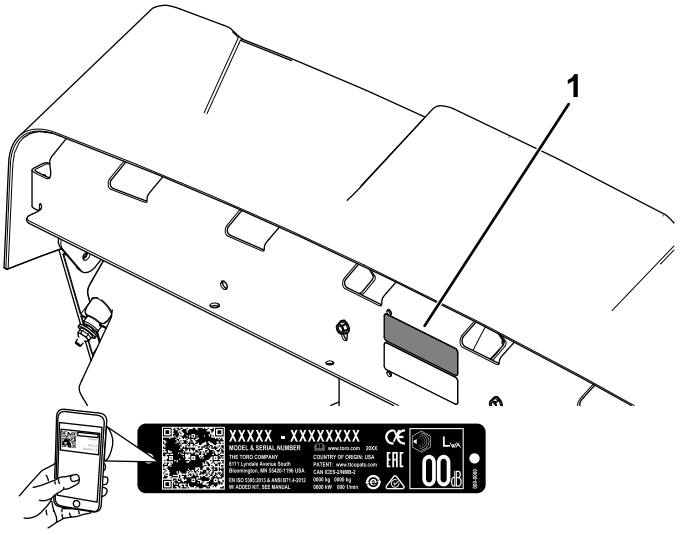

g282597

Слика 1

1. Mesto pločice sa brojem modela i serijskim brojem

Број модела _____

Серијски број _____

Увод

Ovo komunalno vozilo primarno služi za upotrebu van autoputa za transport ljudi i materijala. Korišćenje ovog proizvoda za namene za koje nije predviđen može da bude opasno po vas i okolne posmatrače.

Pažljivo pročitajte ove informacije da biste naučili kako da pravilno koristite i održavate svoj uređaj i kako da izbegnete povrede i oštećenje proizvoda. Pravilno i bezbedno rukovanje proizvodom je vaša odgovornost.

Posetite www.Toro.com za materijale u vezi sa bezbednošću i za obuku za korišćenje proizvoda, za informacije o dodatnoj opremi, za pomoć u pronalaženju prodavca ili da biste registrovali svoj proizvod.

Kad god vam je potreban servis, originalni Toro delovi ili dodatne informacije, obratite se ovlašćenom serviseru ili Toro korisničkoj službi i pripremite broj modela i serijski broj proizvoda. Slika 1 pokazuje lokaciju modela i serijskog broja na proizvodu. Zapišite brojeve u za to predviđenom prostoru.

Važno: **Možete mobilnim uređajem da skenirate QR kôd na nalepnici sa serijskim brojem (ako je deo opreme) kako biste pristupili informacijama o garanciji, delovima i drugim informacijama o proizvodu.**

Ovo uputstvo koristi 2 reči za isticanje informacija. **Važno** skreće pažnju na posebne mehaničke informacije, a **Napomena** naglašava da su opšte informacije vredne posebne pažnje.

Simbol za bezbednosno upozorenje (Slika 2) pojavljuje se i u ovom uputstvu i na mašini radi označavanja važnih bezbednosnih poruka koje morate da pratite da biste izbegli nezgode. Simbol će se pojaviti praćen rečju **Opasnost**, **Upozorenje** ili **Oprez**.

- **Opasnost** označava neminovnu opasnu situaciju koja **će**, ukoliko se ne izbegne, dovesti do teške povrede ili smrtnog slučaja.
- **Upozorenje** označava potencijalno opasnu situaciju koja **bi mogla**, ukoliko se ne izbegne, dovesti do teške povrede ili smrtnog slučaja.
- **Oprez** označava potencijalno opasnu situaciju koja **može**, ukoliko se ne izbegne, dovesti do manje ili umereno teške povrede.



g000502

Слика 2

Simbol za bezbednosno upozorenje

© 2022—The Toro® Company
8111 Lyndale Avenue South
Bloomington, MN 55420

Обратите нам се на www.Toro.com.
Štampano u SAD
Сва права задржана

Садржај

Безбедност 4
Општа bezbednost 4
Безбедносне налепнице и налепнице са инструкцијама 5
Подешавање 8
1 Montiranje volana (samo za međunarodne modele) 8
2 Provera nivoa tečnosti i pritiska u pneumaticima 8
3 „Poliranje“ kočnica 9
4 Čitanje priručnika i pregledanje materijala za postavku 9
Преглед производа 10
Контроле 11
Спецификације 14
Dodatna oprema/priključci 14
Пре рада 15
Bezbednost pre korišćenja 15
Sprovođenje dnevnog održavanja 15
Provera pritiska u pneumaticima 15
Razumevanje i korišćenje sistema akumulatora 15
Razrađivanje nove mašine 17
Током рада 17
Bezbednost tokom korišćenja 17
Rukovanje sa tovarnim prostorom 19
Korišćenje držača za dodatnu opremu na zadnjem delu tovarnog prostora 20
Zaustavljanje mašine 21
Utovar u tovarni prostor 21
Након рада 22
Bezbednost nakon rada 22
Transport mašine 22
Vučenje mašine 22
Vučenje prikolice 23
Одржавање 24
Bezbednost prilikom održavanja 24
Препоручени распоред(и) одржавања 24
Kontrolna lista za dnevno održavanje 25
Održavanje mašine u posebnim radnim uslovima 26
Поступци предодржавања 26
Priprema mašine za održavanje 26
Podizanje mašine 26
Pristupanje haubi 27
Podizanje i spuštanje sklopa sedišta 27
Skidanje sklopa sedišta 28
Montaža sklopa sedišta 28
Подмазивање 29
Podmazivanje ležajeva prednjih točkova 29
Одржавање електричног система 31
Bezbednost električnog sistema 31
Bezbednost akumulatora 31
Održavanje akumulatora 32
Zamena osigurača 36
Održavanje prednjih svetala 36
Одржавање погонског система 38
Održavanje pneumatika 38
Proveravanje komponenti upravljačkog sistema i vešanja 38
Podešavanje poravnanja prednjih točkova 38
Provera nivoa tečnosti za menjač-diferencijal 39
Promena tečnosti menjača-diferencijala 40
Одржавање кочница 41
Provera parkirne kočnice 41
Podešavanje parkirne kočnice 41
Provera nivoa kočione tečnosti 41
Provera kočnica 42
Zamena kočionih pločica nožne kočnice i parkirne kočnice 42
Promena kočione tečnosti 42
Održavanje šasije 43
Podešavanje sigurnosnih brava na tovarnom prostoru 43
Чишћење 43
Pranje mašine 43
Складиштење 44
Bezbednost prilikom skladištenja 44
Skladištenje mašine 44
Решавање проблема 45

Безбедност

Ova mašina je projektovana u skladu sa zahtevima iz SAE J2258 (novembar 2016.).

Opšta bezbednost

Ovaj proizvod može da dovede do telesne povrede. Uvek pratite bezbednosna uputstva kako biste izbegli ozbiljne telesne povrede.

- Treba da pročitate i razumete sadržaj ovog *Uputstva za operatera* pre nego što pokrenete mašinu. Proverite da li svako ko koristi ovaj proizvod zna kako da ga koristi i da razume upozorenja.
- Budite maksimalno fokusirani dok radite na mašini. Nemojte se baviti nikakvim drugim aktivnostima koje odvraćaju pažnju; u suprotnom može doći do povrede ili oštećenja imovine.
- Nemojte približavati šake ili stopala pokretnim komponentama mašine.
- Nemojte rukovati mašinom bez kompletne zaštite i drugih bezbednosnih zaštitnih uređaja na svom mestu i u radu sa mašinom.
- Neka posmatrači i deca budu van radnog prostora. Nemojte nikada dozvoliti deci da koriste mašinu.
- Zaustavite i isključite mašinu i uklonite ključ pre servisiranja.

Nepravilno korišćenje ili održavanje ove mašine može dovesti do povrede. Da biste smanjili mogućnost povrede, poštujte ova bezbednosna uputstva i uvek vodite računa o simbolu za bezbednosno upozorenje ⚠, koji označava oprez, upozorenje ili opasnost – uputstva za ličnu bezbednost. Nepoštovanje ovih uputstava može dovesti do telesne povrede ili smrtnog ishoda.

Безбедносне налепнице и налепнице са инструкцијама

Bezbednosne nalepnice i uputstva su lako vidljivi operateru i nalaze se u blizini svake oblasti sa potencijalnom opasnošću. Zamenite svaku nalepnicu koja je oštećena ili nedostaje.

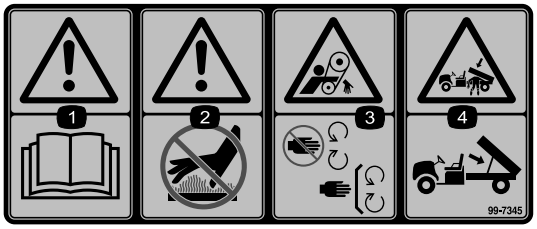

decal99-7345

99-7345

1. Upozorenje – pročitajte *priručnik za operatera*.
2. Upozorenje – ne dodirujte vrelu površinu.
3. Opasnost od uplitanja, kaiš – držite se dalje od pokretnih delova; sve štitnike držite na mestu.
4. Opasnost od ugnječenja, tovarni sanduk – koristite potpornu šipku za podupiranje tovarnog prostora.

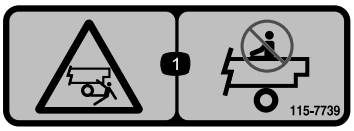

decal115-7739

115-7739

1. Opasnost od pada i ugnječenja – nemojte prevoziti putnike.

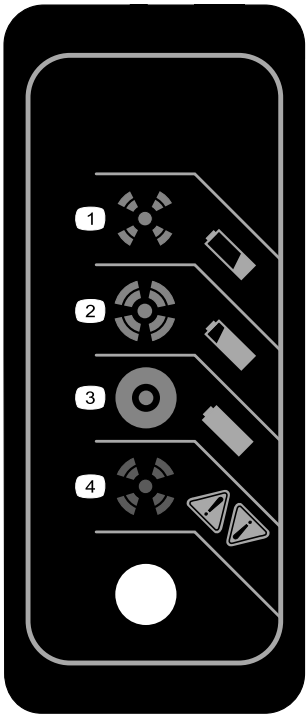

decal131-8495

131-8495

1. Akumulator je prazan.
2. Akumulator je skoro pun.
3. Akumulator je pun.
4. Greška sa punjačem; pogledajte kodove grešaka u priručniku za punjač.

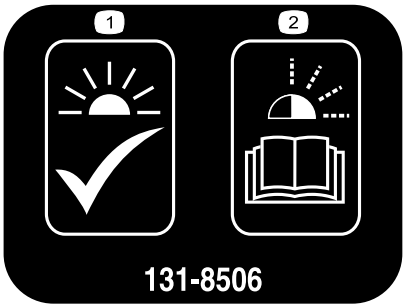

decal131-8506

131-8506

1. Sijajuće svetlo – jedinica je spremna za rad.
2. Trepćuće svetlo – pogledajte kodove grešaka u priručniku za punjač.

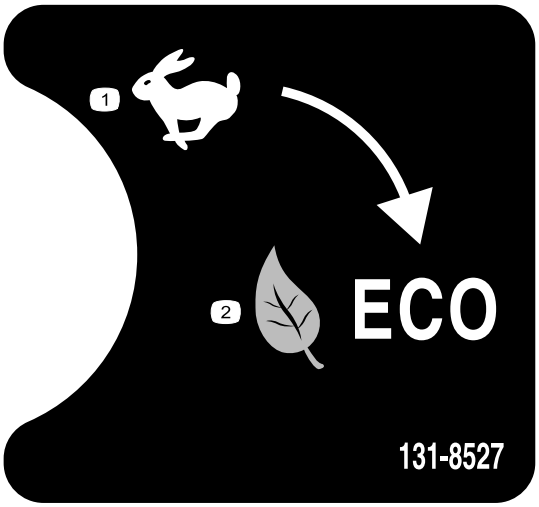

decal131-8527

131-8527

1. Režim visokog učinka
2. Režim uštede energije

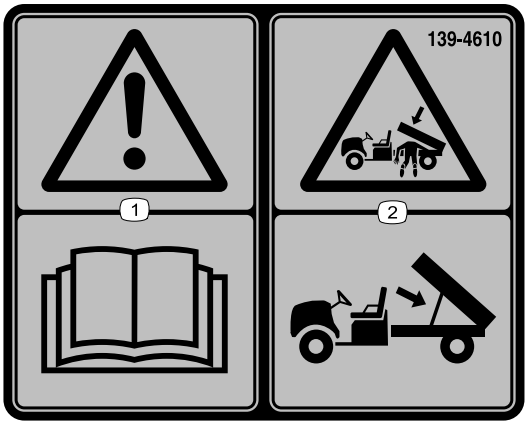

decal139-4610

139-4610

1. Upozorenje – pročitajte *priručnik za operatera*.
2. Opasnost od ugnječenja, tovarni sanduk – koristite potpornu šipku za podupiranje tovarnog prostora.

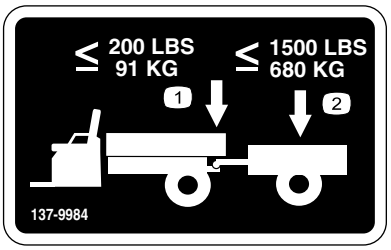

decal137-9984

137-9984

1. Nemojte prekoračivati težinu na vučnoj rudi od 91 kg.
2. Nemojte prekoračivati težinu tovara od 680 kg.

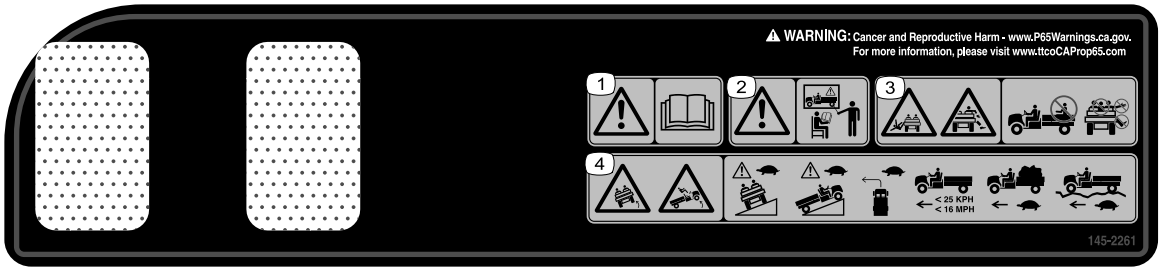

decal145-2261

145-2261

1. Upozorenje – pročitajte *priručnik za operatera*.
2. Upozorenje – prođite adekvatnu obuku pre korišćenja mašine.
3. Opasnost od pada; opasnost od otkidanja ekstremiteta – nemojte prevoziti putnike u tovarnom prostoru: nemojte prevoziti dodatne putnike u prostoru između sedišta; ne izbacujte ruke ili noge van prostora mašine u toku rada.
4. Opasnost od prevrtanja – vozite polako preko nagiba ili uz nagibe; lagano skrećite; ne premašujete brzinu od 25 km/h; vozite polako kad prevozite teret; vozite polako po neravnom terenu.

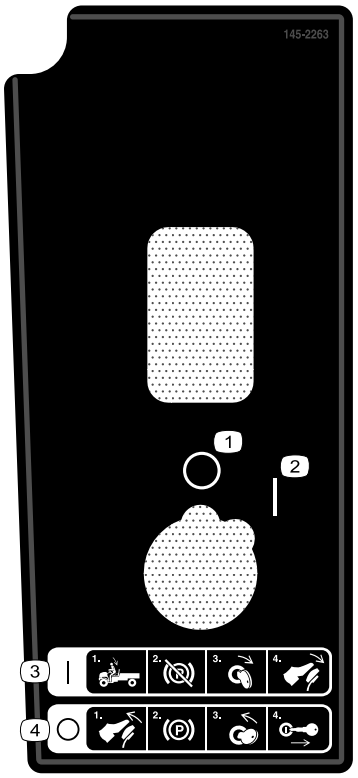

decal145-2263

145-2263

1. Isključeno
2. Uključeno
3. Pokretanje mašine: 1) Sedite na mesto operatera; 2) Deaktivirajte parkirnu kočnicu; 3) Okrenite ključ u položaj ON (uključivanje); 4) Pritisnite papučicu kočnice.
4. Isključivanje mašine – 1) Otpustite papučicu kočnice; 2) Aktivirajte parkirnu kočnicu; 3) Okrenite ključ u položaj OFF (isključivanje); 4) Izvadite ključ.

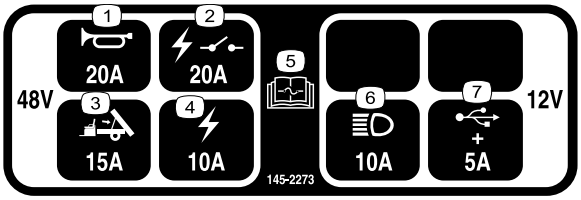

decal145-2273

145-2273

1. Sirena (20 A)
2. Relej (20 A)
3. Podizač tovarnog prostora (15 A)
4. Struja (10 A)
5. Pročitajte *priručnik za operatera* za informacije o osiguračima.
6. Prednja svetla (10 A)
7. USB utičnica (5 A)

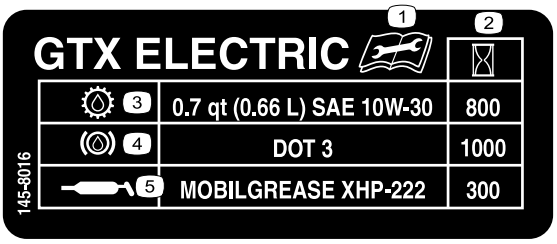

decal145-8016

145-8016

1. Pročitajte *priručnik za operatera* pre nego što obavljate održavanje.
2. Servisni interval (sati)
3. Tečnost menjača-diferencijala
4. Kočiona tečnost
5. Mesta za podmazivanje

Подешавање

Непричвршћени делови

Употребите доњи дијаграм како бисте проверили да ли су испоручени сви делови.

Поступак	Опис	Кол.	Употреба
1	Volan Poklopac volana Podloška (½") Poklopac za prašinu	1 1 1 1	Montiranje volana (samo za međunarodne modele).
2	Делови нису потребни	–	Provera nivoa tečnosti i pritiska u pneumaticima.
3	Делови нису потребни	–	„Ispolirajte“ (razradite) kočnice.
4	Priručnik za operatera Priručnik za vlasnika motora Registracioni karton Obrazac inspekcije pre isporuke Sertifikat o kvalitetu Ključ	1 1 1 1 1 2	Pročitajte priručnik za operatera i pogledajte materijal za postavku pre korišćenja mašine.

Напомена: Utvrdite levu i desnu stranu mašine sa uobičajenog položaja operatera.

1

Montiranje volana (samo za međunarodne modele)

Делови потребни за овај поступак:

1	Volan
1	Poklopac volana
1	Podloška (½")
1	Poklopac za prašinu

Поступак

1. Ako je poklopac montiran, uklonite ga sa glavčine volana (Слика 3).
2. Uklonite sigurnosnu navrtku (½") sa osovine volana (Слика 3).
3. Navucite volan, poklopac za prašinu i podlošku (½") na osovinu volana (Слика 3).

   Напомена: Dok su prednji točkovi usmereni u napred, okrenite volan tako da manji kraj volana bude u vertikalnom položaju.
4. Pričvrstite volan za osovinu sigurnosnom navrtkom (½") momentom pritezanja od 18 N·m do 30 N·m.
5. Montirajte poklopac na volan (Слика 3).

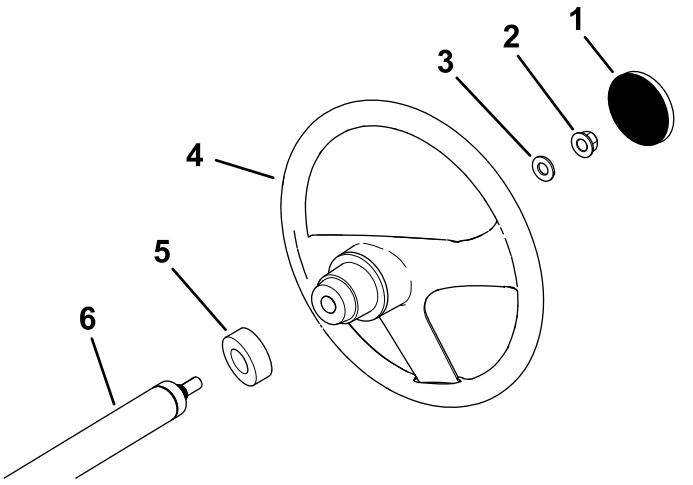

Слика 3

1. Poklopac volana
2. Kontra navrtka (½")
3. Podloška (½")
4. Volan
5. Poklopac za prašinu
6. Osovina volana

2

Provera nivoa tečnosti i pritiska u pneumaticima

Делови нису потребни

Поступак

1. Proverite nivo vode u akumulatorima pre nego što ćete koristiti mašinu; pogledajte Provera nivoa vode u akumulatorima (страна 34).
2. Proverite da li su akumulatori napunjeni; pogledajte Punjenje akumulatora (страна 33).
3. Proverite nivo kočione tečnosti pre nego što ćete koristiti mašinu; pogledajte Provera nivoa kočione tečnosti (страна 41).
4. Proverite pritisak u pneumaticima; pogledajte Provera pritiska u pneumaticima (страна 15).

3

„Poliranje“ kočnica

Делови нису потребни

Поступак

Da bi se osigurao optimalni učinak kočionog sistema, kočnice treba da se „ispoliraju“ (razrade) pre upotrebe.

1. Postignite maksimalnu brzinu mašine, pritisnite kočnice brzo kako bi se mašina zaustavila bez blokade točkova.
2. Ponovite ovaj postupak 10 puta, sačekajte 1 minut između zaustavljanja kako biste izbegli pregrevanje kočnica.

   Важно: **Ovaj postupak je najefikasniji ako je mašina opterećena sa 227 kg.**

4

Čitanje priručnika i pregledanje materijala za postavku

Делови потребни за овај поступак:

1	*Priručnik za operatera*
1	Priručnik za vlasnika motora
1	Registracioni karton
1	*Obrazac inspekcije pre isporuke*
1	Sertifikat o kvalitetu
2	Ključ

Поступак

- Pročitajte *priručnik za operatera* i priručnik za vlasnika motora.
- Popunite registracioni karton.
- Obavite proveru prema *obrascu inspekcije pre isporuke*.
- Pregledajte *sertifikat o kvalitetu*.

Преглед производа

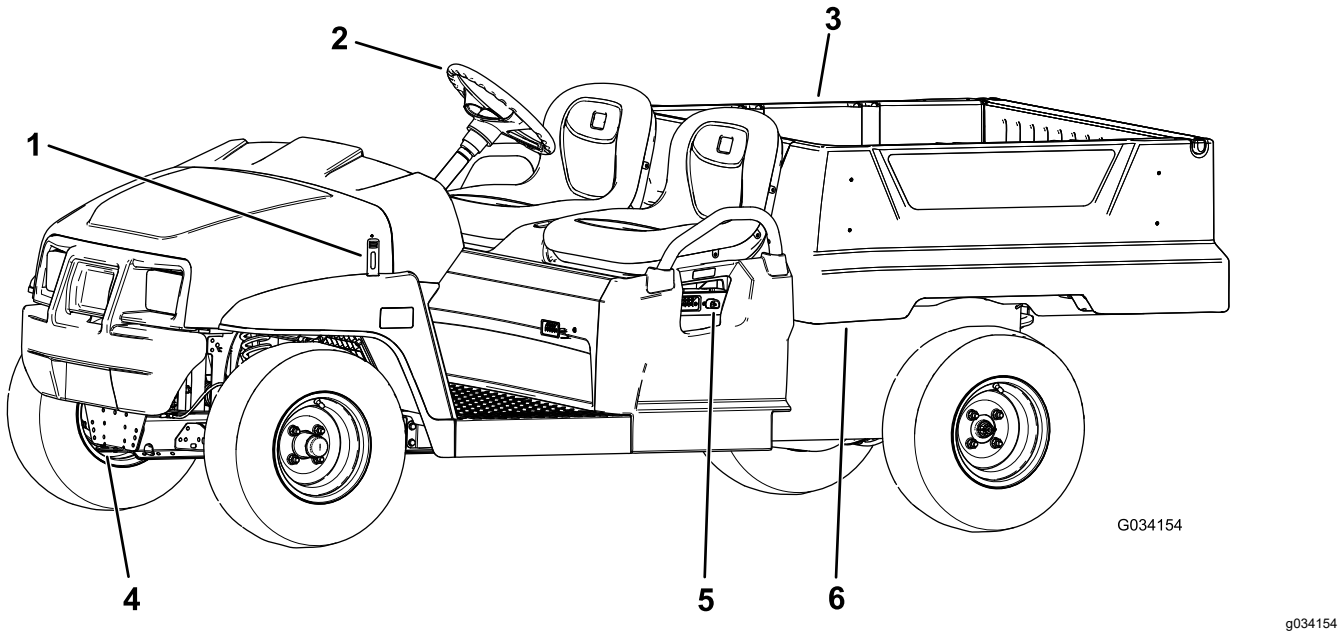

g034154

Слика 4

1. Sigurnosna brava haube
2. Volan
3. Tovarni prostor
4. Vučna ruda
5. Punjač akumulatora
6. Ručica za tovarni prostor

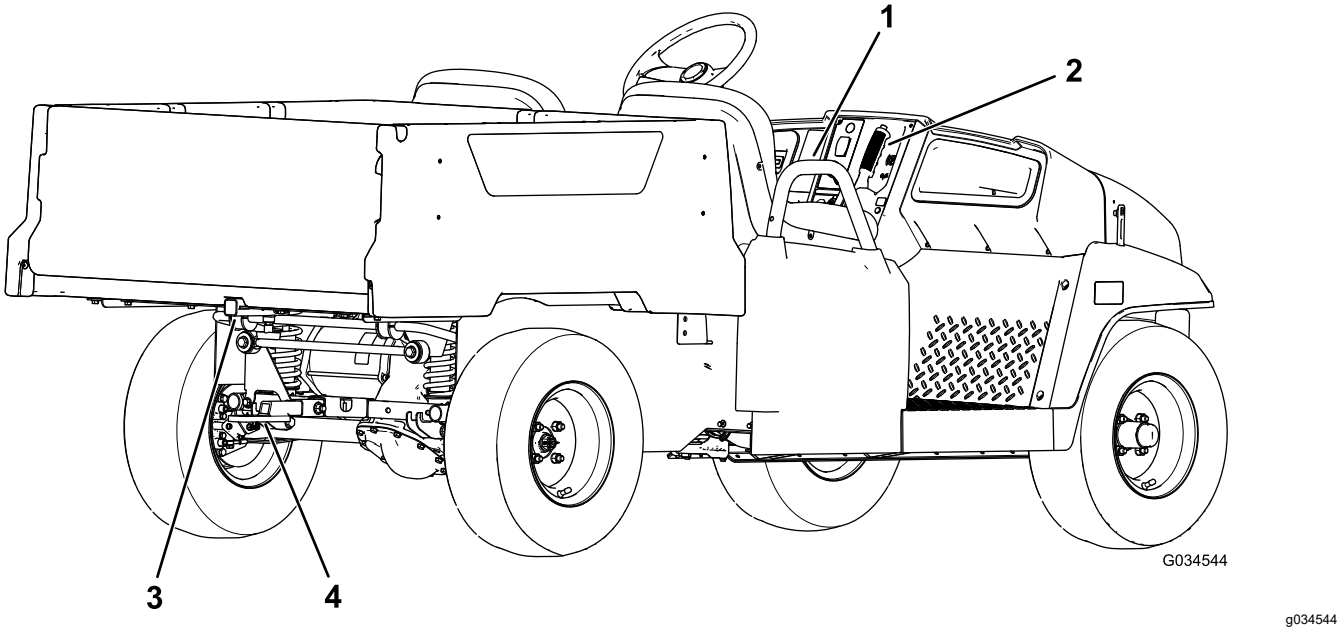

g034544

Слика 5

1. Rukohvat za putnike
2. Ručica parkirne kočnice
3. Držač za dodatnu opremu na zadnjem delu tovarnog prostora
4. Kuka za prikolicu

Контроле

Pre pokretanja motora i rukovanja mašinom, upoznajte sve komande.

Upravljačka tabla

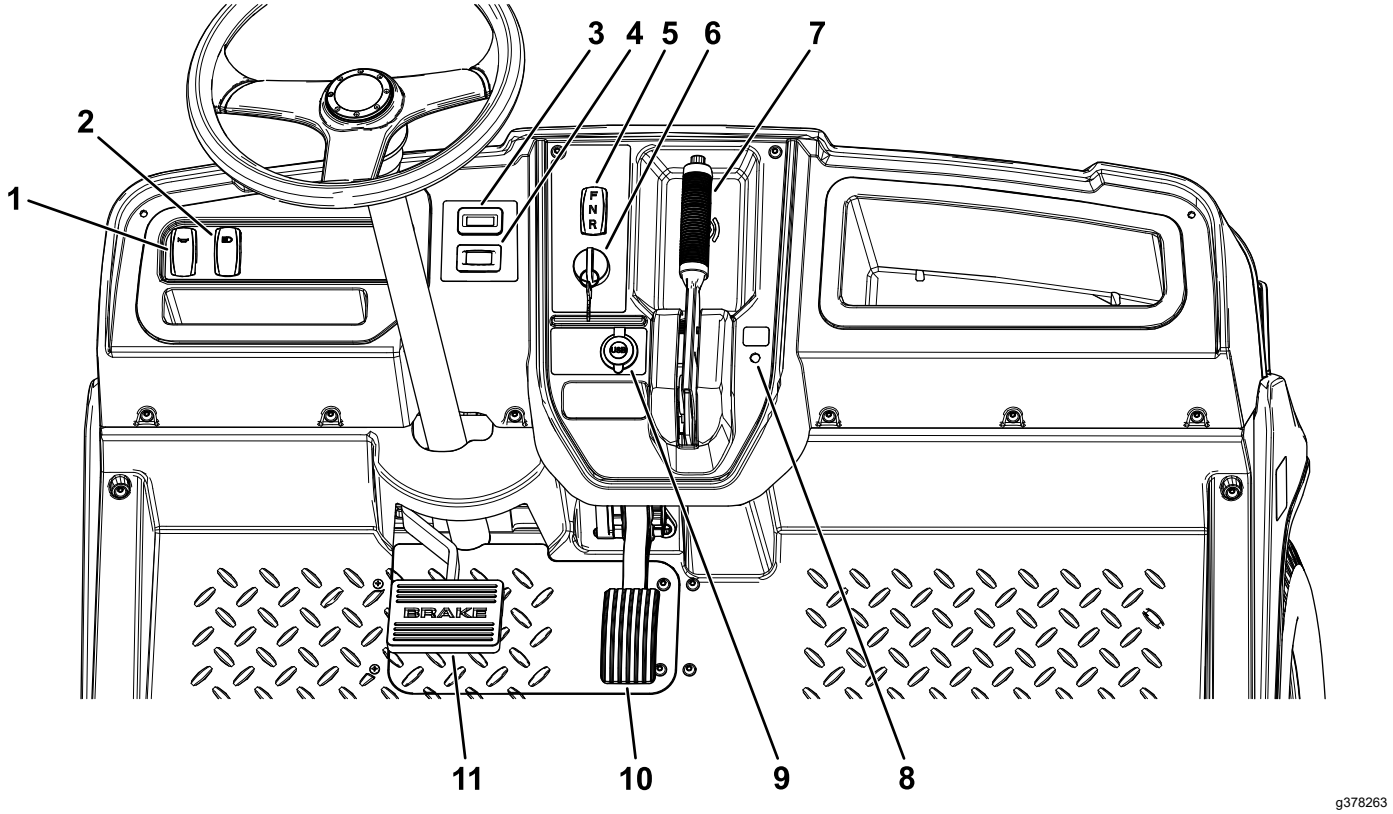

Слика 6

1. Prekidač za sirenu
2. Prekidač za svetlo
3. Indikator ispražnjenosti akumulatora
4. Brojač radnih sati
5. Birač smera kretanja
6. Prekidač kontakta
7. Ručica parkirne kočnice
8. Lampica indikatora statusa
9. USB utičnica
10. Papučica gasa
11. Papučica kočnice

Papučica gasa

Koristite papučicu gasa (Слика 6) za promenu brzine kretanja mašine. Pritiskanje papučice gasa pokreće mašinu. Jače pritiskanje papučice gasa povećava brzinu kretanja. Otpuštanje papučice usporava mašinu i mašina se isključuje.

Maksimalna brzina kretanja napred u režimu visokog učinka iznosi 26 km/h, kao što je prikazano na Слика 9.

Maksimalna brzina kretanja napred u režimu uštede energije iznosi 19 km/h, kao što je prikazano na Слика 9.

Papučica kočnice

Koristite papučicu kočnice da zaustavite ili usporite mašinu (Слика 6).

⚠ ПАЖЊА

Rad sa mašinom koja ima pohabane ili nepravilno podešene kočnice može dovesti do telesne povrede.

Ako se papučica kočnice pomera do 25 mm od poda, podesite ili popravite kočnice.

Ručica parkirne kočnice

Ručica parkirne kočnice se nalazi na upravljačkoj tabli (Слика 6).

Kad god isključite mašinu, aktivirajte parkirnu kočnicu da biste sprečili slučajno pomeranje mašine. Ako je mašina parkirana pod nagibom, pobrinite se da parkirna kočnica bude aktivirana.

Da biste aktivirali parkirnu kočnicu, povucite ručicu parkirne kočnice prema sebi (Слика 7).

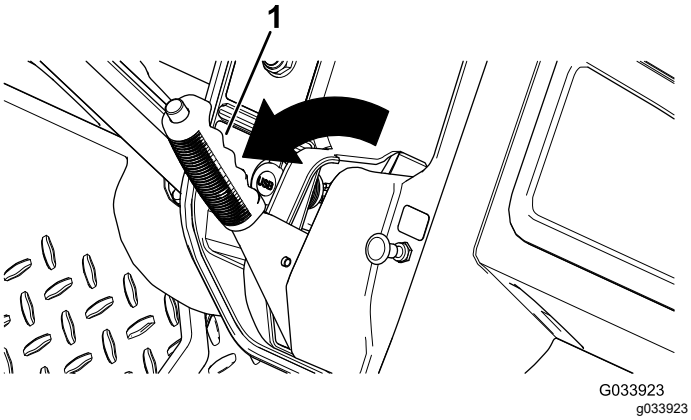

Слика 7

1. Ručica parkirne kočnice

Da biste deaktivirali parkirnu kočnicu, pritisnite dugme na kraju ručice parkirne kočnice, povucite ručicu parkirnu kočnice prema sebi da biste oslobodili pritisak i zatim gurnite parkirnu kočnicu napred (Слика 8).

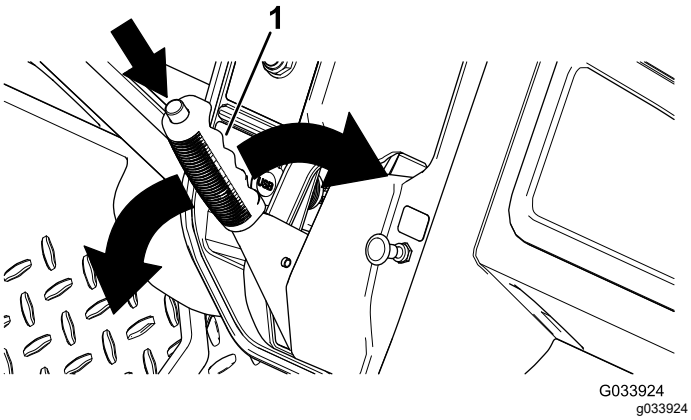

Слика 8

1. Ručica parkirne kočnice

Birač smera kretanja

Birač smera kretanja nalazi se sa leve strane ručice parkirne kočnice. Birač smera kretanja ima 3 položaja: UNAPRED, UNAZAD i NEUTRALNI položaj (Слика 6).

Напомена: Mašina može da bude podešena u bilo kom od 3 položaja, ali može da se kreće samo u položajima UNAPRED i UNAZAD.

Важно: **Uvek prvo zaustavite mašinu pre nego što promenite smer kretanja.**

Prekidač za sirenu

Prekidač za sirenu se nalazi na upravljačkoj tabli (Слика 6). Pritisnite prekidač za sirenu za sviranje sirene.

Prekidač za svetlo

Koristite prekidač za svetlo (Слика 6) za uključivanje prednjih svetala. Gurnite prekidač za svetlo nagore da biste uključili prednja svetla. Gurnite prekidač za svetlo nadole da biste isključili svetla.

Indikator ispražnjenosti akumulatora

Indikator ispražnjenosti akumulatora nalazi se sa leve strane stuba volana (Слика 6). Indikator ispražnjenosti akumulatora prikazuje koliko je akumulator napunjen. Kada su akumulatori u potpunosti napunjeni, prikazuje se 10 indikatorskih crta od pozicije 0 do pozicije 1. Kako se akumulator troši, indikatorske crte nestaju, počev od desne strane merača. Za više informacija o merača akumulatora, pogledajte Razumevanje i korišćenje sistema akumulatora (страна 15).

Brojač radnih sati

Brojač radnih sati nalazi se sa desne strane prekidača za svetlo (Слика 6). Pomoću brojača radnih sati možete saznati ukupan broj sati rada. Brojač radnih sati počinje da radi kad god okrenete prekidač kontakta u položaj za UKLJUČIVANJE ili ako mašina radi.

Напомена: Kada mašina radi, brojač radnih sati neprekidno treperi i beleži radne sate.

USB utičnica

USB utičnica se nalazi sa leve strane ručice parkirne kočnice (Слика 6). Koristite utičnicu za punjenje mobilnih uređaja.

Важно: **Kada ne koristite USB utičnicu, umetnite gumeni čep da biste sprečili oštećenje utičnice.**

Prekidač kontakta

Koristite prekidač kontakta (Слика 6) za pokretanje i isključivanje mašine.

Prekidač kontakta ima 2 položaja: UKLJUČIVANJE i ISKLJUČIVANJE. Okrenite ključ u smeru kretanja kazaljke na satu u položaj za UKLJUČIVANJE da biste koristili mašinu. Kada zaustavite mašinu, okrenite ključ suprotno od smera kretanja kazaljke na satu u položaj za ISKLJUČIVANJE da biste isključili mašinu. Uklonite ključ svaki put kada napuštate mašinu.

Prekidač nadzora ograničenja brzine

Prekidač nadzora ograničenja brzine nalazi se ispod sklopa sedišta i ima 2 položaja: za VISOK UČINAK i za UŠTEDU ENERGIJE. Okrenite prekidač u smeru kretanja kazaljke na satu da biste prebacili u položaj UŠTEDE ENERGIJE i ograničili maksimalnu brzinu mašine na 19 km/h. Okrenite prekidač suprotno od smera kretanja kazaljke na satu da biste prebacili u položaj VISOKOG UČINKA i povratili maksimalnu brzinu mašine na 26 km/h, kao što je prikazano na Слика 9.

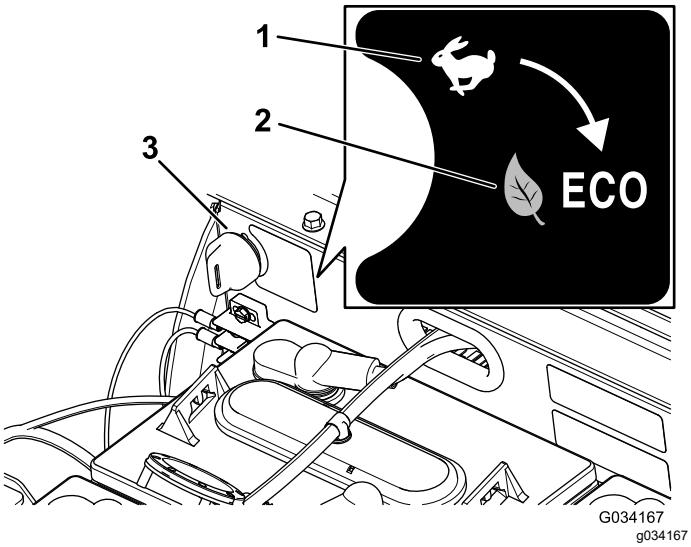

Слика 9

1. Položaj za VISOK UČINAK
2. Položaj za UŠTEDU ENERGIJE
3. Prekidač nadzora ograničenja brzine

Lampica indikatora statusa

Lampica indikatora statusa nalazi se sa desne strane ručice parkirne kočnice na upravljačkoj tabli (Слика 6).

Kada je mašina uključena, zelena lampica indikatora statusa ili sija ili treperi.

Ako lampica sija, to znači da je mašina spremna za redovan rad. Ako lampica treperi, postoji problem koji mora da se reši pre nego što mašina nastavi sa redovnim radom.

Ako lampica indikatora statusa zatreperi dvaput, to znači da je parkirna kočnica aktivirana dok je na biraču smera kretanja izabran položaj UNAPRED ili UNAZAD. Deaktivirajte parkirnu kočnicu da bi se ugasila lampica indikatora statusa.

Pogledajte Решавање проблема (страна 45) ako lampica indikatora statusa zatreperi više od dvaput.

Rukohvati za putnike

Rukohvati za putnike nalaze se na spoljašnjoj strani svakog sedišta (Слика 10).

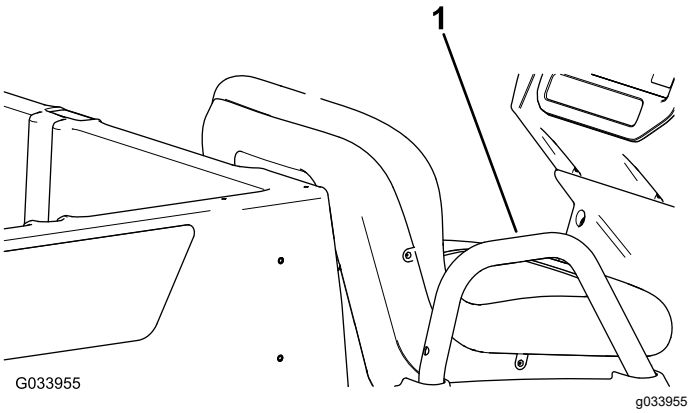

Слика 10

Prikaz suvozačeve strane

1. Rukohvat za putnike

Спецификације

Напомена: Specifikacije i dizajn mogu da se promene bez najave.

Osnovna težina	Suva težina 633 kg
Nominalni kapacitet (na ravnom tlu)	544 kg ukupno, računajući 91 kg za vozača i 91 kg za suvozača, teret, dodatnu opremu i priključke
Bruto težina vozila (GVW) – na ravnom tlu	1177 kg ukupno, računajući sve gorenavedene težine
Maksimalni kapacitet tovara (na ravnom tlu)	363 kg ukupno, računajući dodatnu opremu montiranu pozadi
Maksimalni kapacitet držača za dodatnu opremu na zadnjem delu tovarnog prostora	45 kg ukupno
Kapacitet vuče	Težina vučne rude: 91 kg Bruto težina prikolice (GTW): 680 kg
Ukupna širina	119 cm
Ukupna dužina	302 cm
Ukupna visina	127,5 cm
Rastojanje od tla do najniže tačke vozila	21,6 cm u prednjem delu, bez tereta ili operatera 14 cm u zadnjem delu, bez tereta ili operatera
Osovinsko rastojanje	220 cm
Gazište točkova (od ose do ose)	Prednje: 119 cm Zadnje: 119 cm
Dužina tovarnog prostora	Unutrašnja; 102 cm Spoljašnja: 114,3 cm
Širina tovarnog prostora	Unutrašnja: 98 cm Izvan izlivenih branika: 107,3 cm
Visina tovarnog prostora	28 cm iznutra

Navedene specifikacije su sa akumulatorima Trojan T-125.

Montaža nestandardnih akumulatora može smanjiti kapacitet tovarnog prostora.

Dodatna oprema/priključci

Radi poboljšanja i proširenja mogućnosti mašine, za korišćenje sa njom je dostupan izbor dodatne opreme i priključaka koje je odobrila kompanija Toro. Za listu odobrene dodatne opreme i priključaka obratite se ovlašćenom serviseru ili ovlašćenom distributeru kompanije Toro ili posetite www.Toro.com.

Da biste obezbedili optimalne performanse i produžetak bezbednosne sertifikacije mašine, koristite samo originalne zamenske delove i dodatnu opremu kompanije Toro. Zamenski delovi i dodatna oprema drugih proizvođača mogu biti opasni i, ako se koriste, može doći do poništavanja garancije za proizvod.

Рад

Пре рада

Bezbednost pre korišćenja

Opšta bezbednost

- Nikada nemojte dozvoliti deci ili osobama koje nisu obučene ili fizički sposobne da bezbedno upravljaju ili servisiraju mašinu. Lokalni propisi mogu da ograniče starost operatera. Vlasnik je odgovoran za obuku svih operatera i mehaničara.
- Upoznajte se sa bezbednim korišćenjem opreme, komandama operatera i bezbednosnim znacima.
- Pre nego što napustite položaj operatera, zaustavite mašinu, uklonite ključ i sačekajte da prestane svako kretanje. Pre podešavanja, servisiranja, čišćenja ili odlaganja mašine, sačekajte da se ohladi.
- Naučite kako da brzo zaustavite i isključite mašinu.
- Proverite da nema više osoba (vi i vaš putnik(ci)) od broja rukohvata kojima je opremljena mašina.
- Proverite da su svi bezbednosni uređaji i nalepnice na svom mestu. Popravite ili zamenite sve bezbednosne uređaje i zamenite sve nečitke ili nalepnice koje nedostaju. Nemojte koristiti mašinu ako ih nema i ako ne funkcionišu pravilno.

Sprovođenje dnevnog održavanja

Интервал сервиса: Пре сваке употребе или свакодневно

Svakog dana pre pokretanja mašine obavite procedure pri svakom korišćenju / svakodnevne procedure navedene u Одржавање (страна 24).

Provera pritiska u pneumaticima

Интервал сервиса: Пре сваке употребе или свакодневно

Specifikacija vazdušnog pritiska u prednjim i zadnjim pneumaticima: od 1,65 bara do 2,07 bara

Важно: **Ne premašujte maksimalni vazdušni pritisak koji je naznačen na bočnom zidu pneumatika.**

Напомена: Vazdušni pritisak neophodan u pneumaticima određen je korisnim teretom koji nameravate da prevozite.

1. Proverite vazdušni pritisak u pneumaticima.
   - Koristite manji vazdušni pritisak u pneumaticima za lakše korisne terete, manje kompaktno zemljište, ravnomerniju vožnju i smanjenje tragova pneumatika na tlu.
   - Koristite veći vazdušni pritisak u pneumaticima za teže korisne terete pri većim brzinama.
2. Ako je neophodno, podesite vazdušni pritisak u pneumaticima dodavanjem ili ispuštanjem vazduha iz pneumatika.

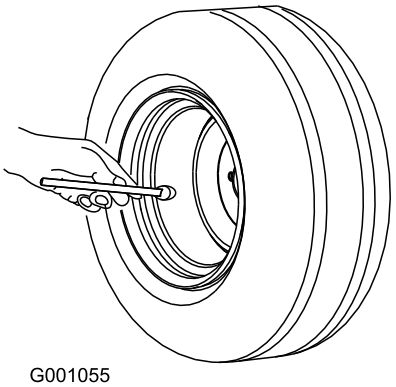

G001055

g001055

Слика 11

Razumevanje i korišćenje sistema akumulatora

Razumevanje akumulatora dubokog ciklusa

Mašina sadrži 8 olovnih akumulatora dubokog ciklusa koji obezbeđuju struju za motor i dodatnu opremu. Akumulator dubokog ciklusa nije isto što i automobilski akumulator. Automobilski akumulator je projektovan tako da obezbedi udarnu struju za pokretanje mašine i umerenu struju za rad svetala i dodatne opreme kada je motor isključen ili u praznom hodu. Alternator se neprekidno puni kada automobil radi. Usled toga automobilski akumulator retko pada ispod 90% maksimalne napunjenosti.

Akumulator dubokog ciklusa je projektovan da bude primarni izvor struje koji obezbeđuje kontinuirani dovod. Akumulatori dubokog ciklusa se uobičajeno prazne do svega 20 ili 30% maksimalne napunjenosti. Takvo pražnjenje se smatra dubokim pražnjenjem.

Важно: **Ponovljeni ciklusi dubokog pražnjenja skraćuju radni vek akumulatora.**

Olovni akumulatori proizvode struju putem hemijske reakcije između olovnih ploča i sumporne kiseline. Prilikom punjenja akumulatora događa se suprotna

hemijska reakcija, pa akumulator ponovo može da proizvodi struju.

Akumulator je potrošna stavka koja ima ograničeni radni vek (Слика 12). Kada je akumulator nov, potreban mu je period razrade da bi se uspostavila efikasna proizvodnja struje. Za ovaj period razrade je obično potrebno 100 do 150 ciklusa pražnjenja i punjenja.

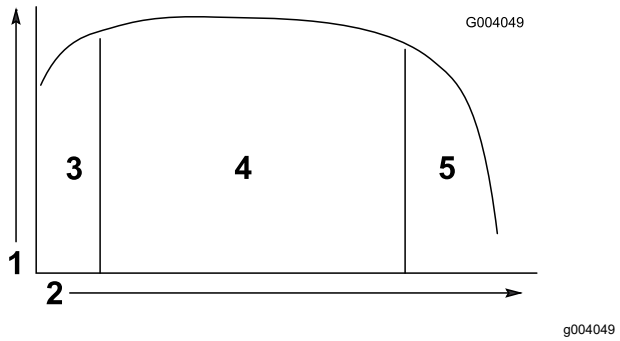

Слика 12

Tabela radnog veka akumulatora

1. Kapacitet akumulatora
2. Ciklusi pražnjenja i punjenja
3. Period razrade (100 do 150 ciklusa)
4. Period najboljeg učinka akumulatora
5. Kraj radnog veka akumulatora

Nakon perioda razrade, akumulator će tokom puno ciklusa imati veliki kapacitet. Broj ciklusa akumulatora zavisi od sledećeg:

- Održavanje akumulatora – neodgovarajuće održavanje drastično skraćuje radni vek akumulatora.
- Dubina pražnjenja između ciklusa punjenja – **što se akumulatori redovno dublje prazne između dva punjenja, to će im biti kraći radni vek.**
- Učestalost punjenja – kad god možete napunite akumulatore do kraja.

  Важно: **Potpuno pražnjenje akumulatora ih oštećuje i skraćuje im radni vek.**
- Nizak nivo vode – **akumulatori se mogu trajno oštetiti ako olovne ploče ostanu nepokrivene.** Za održavanje nivoa elektrolita uradite sledeće:

  Kada su akumulatori potpuno napunjeni, dopunite ih destilovanom ili demineralizovanom vodom; pogledajte Provera nivoa vode u akumulatorima (страна 34) i Dopunjavanje akumulatora destilovanom ili demineralizovanom vodom (страна 34).

  Важно: **Potpuno napunite akumulatore pre nego što dodajete vodu u njih. Tokom punjenja elektrolit dobija na zapremini, pa dodavanje vode u prazan akumulator pre nego što se potpuno napuni može dovesti do prelivanja elektrolita i curenja iz ventilacionog otvora.**

Na kraju radnog veka akumulatora oni postepeno gube na električnom kapacitetu.

Korišćenje sistema akumulatora

Kada su akumulatori u potpunosti napunjeni, deseta crta (krajnja desna) na indikatoru ispražnjenosti akumulatora zasvetli (Слика 13).

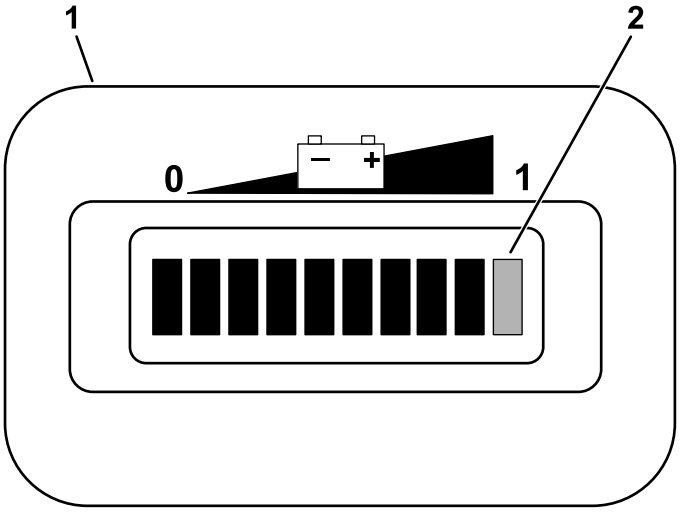

Слика 13

1. Indikator ispražnjenosti akumulatora
2. Crte indikatora napunjenosti

Kako koristite mašinu, crte nestaju kako se električni kapacitet akumulatora troši.

Kada na indikatoru ispražnjenosti akumulatora ostane samo druga crta sleva, vreme je za punjenje akumulatora (Слика 14).

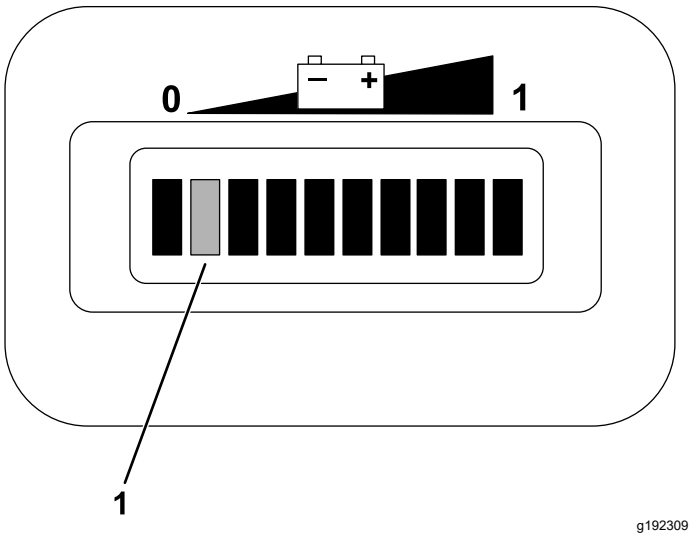

Слика 14

1. 2 leve crte naizmenično trepere dok ne napunite akumulatore.

Ako nastavite da koristite mašinu kada su ostale samo 2 crte, crta 1 i 2 naizmenično trepere.

Важно: **Kada na indikatoru ispražnjenosti akumulatora ostane samo druga crta sleva, mašina bi mogla ući u režim smanjene brzine; ovaj režim pomaže u zaštiti akumulatora, ali duži rad u ovom režimu može da ošteti akumulatore i/ili mašinu. Da biste sprečili ovaj problem, izbegavajte da praznite akumulatora do druge crte sleva. Napunite akumulatore bez odlaganja.**

Ako se akumulatori potpuno isprazne, mašina se gasi. ***Nemojte dopustiti da se akumulatori potpuno isprazne.***

Важно: **Da bi radni vek akumulatora bio optimalan, uvek punite akumulatore pre nego što napunjenost opadne do druge crte sleva na ekranu. Redovno pražnjenje akumulatora ispod druge crte sleva skraćuje radni vek akumulatora.**

Razrađivanje nove mašine

Интервал сервиса: Након првих 100 сати—Obavite razrađivanje nove mašine prema smernicama.

Obavite razrađivanje nove mašine prema smernicama da biste obezbedili pravilan učinak i dug radni vek mašine.

- Redovno proveravajte kočionu tečnost i nivo vode u akumulatorima.
- Izbegavajte situacije naglog kočenja tokom prvih nekoliko sati razrađivanja nove mašine. Nove kočione obloge možda neće imati optimalni učinak dok ih nekoliko sati korišćenja ne „ispolira“ (razradi); pogledajte 3 „Poliranje“ kočnica (страна 9).
- Pogledajte Одржавање (страна 24) za sve posebne provere u kratkim vremenskim intervalima.
- Proverite položaj prednjeg vešanja i podesite ga ako je neophodno; pogledajte Podešavanje poravnanja prednjih točkova (страна 38).

Током рада

Bezbednost tokom korišćenja

Opšta bezbednost

- Vlasnik/operater može da spreči i odgovoran je za nezgode koje mogu dovesti do telesne povrede ili materijalne štete.
- Putnici treba da sede samo u za to određenim sedištima. Nemojte voziti nikoga u teretnom prostoru. Posmatrače i ljubimce držite dalje od mašine tokom rada.
- Nosite odgovarajuću odeću, uključujući zaštitu za oči; duge pantalone; izdržljivu neklizajuću obuću. Zavežite dugu kosu i nemojte nositi odeću ili nakit koji vise.
- Budite maksimalno fokusirani dok radite na mašini. Nemojte se baviti nikakvim drugim aktivnostima koje odvraćaju pažnju; u suprotnom može doći do povrede ili oštećenja imovine.
- Nemojte upravljati mašinom ako ste bolesni, umorni ili pod uticajem alkohola ili droga.
- Nemojte prekoračivati maksimalnu bruto težinu (GVW) mašine.
- Budite veoma oprezni prilikom upravljanja, kočenja ili okretanja mašine sa teškim teretom u tovarnom prostoru.
- Prevoz prevelikih tereta u tovarnom prostoru umanjuje stabilnost mašine. Nemojte prekoračivati kapacitet nosivosti tovarnog prostora.
- Prevoz materijala koji ne može da se veže za mašinu nepovoljno utiče na upravljanje, kočenje i stabilnost mašine. Kada prevozite materijal koji ne može da se veže za mašinu, budite oprezni kada upravljate ili kočite.
- Prevozite manje tereta i smanjite brzinu mašine kada radite na grubom, neravnom terenu i blizu ivičnjaka, rupa i drugih iznenadnih promena terena. Teret može da se pomeri dovodeći do nestabilnosti mašine.
- Pre nego što pokrenete mašinu, proverite da je menjač u neutralnom položaju, da je aktivirana parkirna kočnica i da ste u radnom položaju.
- Vi i vaši putnici treba da sedite kada god se mašina kreće. Držite ruke na volanu; putnici bi trebalo da koriste obezbeđene rukohvate. Neka vam ruke i noge budu u okviru karoserije mašine u svakom trenutku.
- Rukujte mašinom samo u uslovima dobre vidljivosti. Pazite na rupe, kolotrage, izbočine, kamenje ili druge skrivene objekte. Neravan teren može da prevrne mašinu. Visoka trava može da sakriva prepreke. Budite pažljivi kada prilazite slepim uglovima, žbunju, drveću ili drugim predmetima koji mogu da vam zaklone pogled.
- Nemojte voziti mašinu blizu spusta, kanala ili nasipa. Mašina bi mogla iznenada da se prevrne ako točak sklizne preko ivice ili ako se ivica uruši.
- Uvek pazite i izbegavajte spuštene objekte kao što su grane drveća, dovratnike, nadzemne prolaze, itd.

- Pogledajte iza i dole pre nego što krenete unazad sa mašinom kako biste bili sigurni da je staza čista.
- Kada koristite mašinu na javnim putevima, poštujte sve saobraćajne propise i koristite dodatne priključke koji mogu biti potrebni prema zakonu, kao što su svetla, pokazivači pravca, znak za sporo vozilo i ostali prema potrebi.
- Ako mašina ikada nenormalno vibrira, zaustavite je i zaustavite motor odmah, sačekajte da se svako kretanje zaustavi i proverite ima li oštećenja. Popravite sva oštećenja na mašini pre povratka na rad.
- Može biti potrebno više vremena da se mašina zaustavi na vlažnim nego na suvim površinama. Da biste osušili vlažne kočnice, vozite polako po ravnom tlu uz lagano pritiskanje papučice kočnice.
- Upravljanje mašinom pri velikim brzinama, a zatim brzo zaustavljanje može dovesti do blokade zadnjih točkova što ugrožava vašu kontrolu nad mašinom.
- Ne dodirujte motor dok radi, niti ubrzo nakon zaustavljanja zato što te površine mogu biti dovoljno tople da izazovu opekotine.
- Ne ostavljajte bez nadzora mašinu koja radi.
- Pre nego što napustite položaj operatera, uradite sledeće:
  - Parkirajte mašinu na ravnoj površini.
  - Pomerite birač smera u NEUTRALNI položaj.
  - Aktivirajte parkirnu kočnicu.
  - Isključite mašinu i uklonite ključ.
  - Sačekajte da se sva kretanja zaustave.
- Nemojte rukovati mašinom kada postoji rizik od grmljavine.
- Koristite samo onu dodatnu opremu i priključke koje je odobrila kompanija Toro®.

Bezbednost prevoza više putnika

- Nemojte prekoračivati bruto težinu (GVW) mašine. Morate uzeti u obzir da vi, putnici i teret u tovarnom prostoru doprinosite ukupnoj bruto težini mašine.
- Putnici treba da sede samo u za to određenim sedištima. Ne dozvolite putnicima da sede u tovarnom prostoru.
- Vi i putnici treba da ostanete u sedećem položaju kad god je mašina u pokretu.
- Dodatna dužina mašine dovodi do većeg prečnika okretanja, tako da treba da obezbedite više prostora za manevrisanje mašinom.

Bezbednost na nagibu

Напомена: Sistem zaštite pri prevrtanju (ROPS) na 2 stuba dostupan je za ovu mašinu kao dodatna oprema. Koristite ROPS zaštitu ako ćete raditi u blizini strmina, pored vode, na neravnom terenu ili na nagibu, što bi moglo da dovede do prevrtanja. Obratite se ovlašćenom distributeru kompanije Toro za više informacija.

Nagibi su glavni faktor povezan sa gubitkom kontrole i nezgodama sa prevrtanjem, što može dovesti do teške povrede ili smrtnog ishoda.

- Istražite lokaciju kako biste ustanovili koji nagibi su bezbedni za rad mašine i utvrdite svoje sopstvene procedure i pravila za rad na tim nagibima. Ovu istragu uvek sprovedite koristeći zdrav razum i dobro rasuđivanje.
- Ako se osećate nelagodno da upravljate mašinom na nagibu, nemojte to raditi.
- Neka sva kretanja na nagibima budu spora i postepena. Nemojte naglo menjati brzinu ili smer mašine.
- Izbegavajte da radite sa mašinom na vlažnom terenu. Pneumatici mogu izgubiti vuču. Prevrtanje se može javiti pre nego što pneumatici izgube vuču.
- Krećite se pravo uz i niz nagib.
- Ako počnete da gubite moment dok se penjete uz nagib, postepeno aktivirajte kočnice i polako vratite unazad mašinu pravo niz nagib.
- Okretanje za vreme kretanja uz ili niz nagib može biti opasno. Ako morate da se okrenete na nagibu, uradite to polako i pažljivo.
- Velika opterećenja utiču na stabilnost na nagibu. Prevozite manje tereta i smanjite brzinu kada radite na nagibu ili ako teret ima visok centar gravitacije. Obezbedite teret uz tovarni prostor mašine kako biste sprečili pomeranje tereta. Obratite dodatnu pažnju kada vučete teret koji lako kliza (npr. tečnosti, kamenje, pesak, itd).
- Izbegavajte pokretanje, zaustavljanje ili okretanje mašine na nagibima, naročito sa teretom. Za zaustavljanje dok silazite niz nagib je potrebno više vremena nego na ravnom. Ako morate da zaustavite mašinu, izbegavajte nagle promene brzine koje mogu dovesti do toga da se mašina nagne ili prevrne. Nemojte naglo kočiti prilikom kotrljanja unazad jer ovo može dovesti do prevrtanja mašine.

Bezbednost prilikom utovara i istovara

- Nemojte prekoračivati neto težinu vozila (GVW) mašine kada rukujete sa njom sa teretom u tovarnom prostoru i/ili vučete prikolicu; pogledajte Спецификације (страна 14).
- Rasporedite ravnomerno teret u tovarnom prostoru kako bisto poboljšali stabilnost i kontrolu nad mašinom.

- Pre istovara, proverite da nema nikoga iza mašine.
- Nemojte istovarati napunjen tovarni prostor dok je mašina bočno na nagibu. Promena u raspodeljenosti težine može dovesti do prevrtanja mašine.

Rukovanje sa tovarnim prostorom

Podizanje tovarnog prostorau položaj za istovar

⚠ УПОЗОРЕЊЕ

Podignut tovarni prostor može pasti i povrediti osobe koje rade ispod njega.

- **Uvek koristite potpornu šipku da drži tovarni prostor pre nego što krenete da radite ispod njega.**
- **Uklonite sav teret iz prostora pre podizanja.**

⚠ УПОЗОРЕЊЕ

Vožnja mašine sa podignutim tovarnim prostorom bi mogla da dovede do lakšeg naginjanja i prevrtanja. Mogli biste oštetiti strukturu tovarnog prostora ako radite sa mašinom dok je tovarni prostor podignut.

- **Rukujte mašinom kada je tovarni prostor spušten.**
- **Nakon pražnjenja tovarnog prostora, spustite ga.**

⚠ ПАЖЊА

Ako je teret koncentrisan u blizini zadnjeg dela tovarnog prostora kada oslobodite reze, tovarni prostor može neočekivano da se otvori i da povredi vas i posmatrače.

- **Ukoliko je moguće, smestite teret u centralni deo tovarnog prostora.**
- **Neka tovarni prostor bude spušten i proverite da se niko ne naginje nad njim ili stoji iza njega kada oslobađate reze.**
- **Sklonite sav tovar iz tovarnog prostora pre podizanja prostora kako biste servisirali mašinu.**

1. Povucite ručicu sa leve strane, unutar tovarnog prostora prema sebi i podignite tovarni prostor nagore (Слика 15).

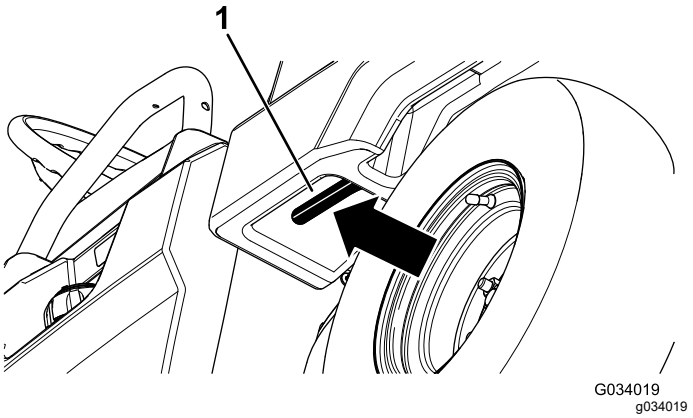

Слика 15

1. Ručica za tovarni prostor

2. Povucite potpornu šipku u žleb za zadržavanje položaja za istovar da biste pričvrstili tovarni prostor za potrebe istovara (Слика 16).

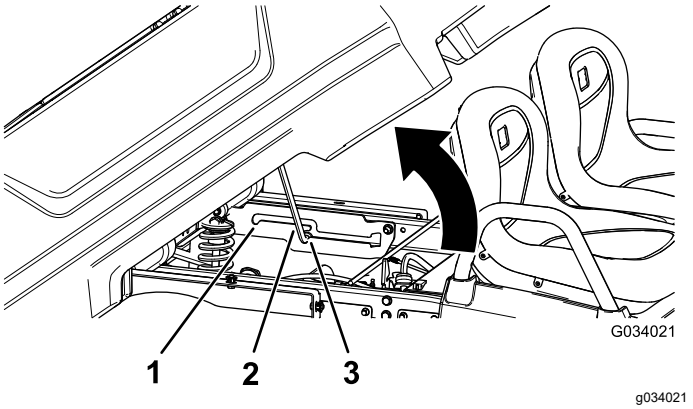

Слика 16

1. Žleb za zadržavanje položaja za servisiranje
2. Potporna šipka
3. Žleb za zadržavanje položaja za istovar

Podizanje tovarnog prostora u položaj za servisiranje

1. Povucite ručicu sa leve strane, unutar tovarnog prostora prema sebi i podignite tovarni prostor nagore (Слика 15).
2. Povucite potpornu šipku u žleb za zadržavanje položaja za servisiranje da biste pričvrstili tovarni prostor za potrebe održavanja (Слика 16).

Spuštanje tovarnog prostora

⚠ УПОЗОРЕЊЕ

Težina prostora može biti velika. Šake ili drugi delovi tela mogu biti ugnječeni.

Držite šake i druge delove tela podalje kada spuštate tovarni prostor.

1. Blago podignite tovarni prostor podizanjem ručice sigurnosne brave (Слика 15).
2. Izvucite potpornu šipku iz žleba za zadržavanje (Слика 16).
3. Spustite tovarni prostor dok se bezbedno ne zabravi.

Otvaranje zadnje stranice

1. Proverite da je tovarni prostor spušten i da je stavljena reza.
2. Sa obe ruke podignite zadnja vrata pomoću grebena na vrhu zadnjih vrata (Слика 17).
3. Spustite zadnja vrata dok ne budu u ravni sa dnom tovarnog prostora (Слика 17).

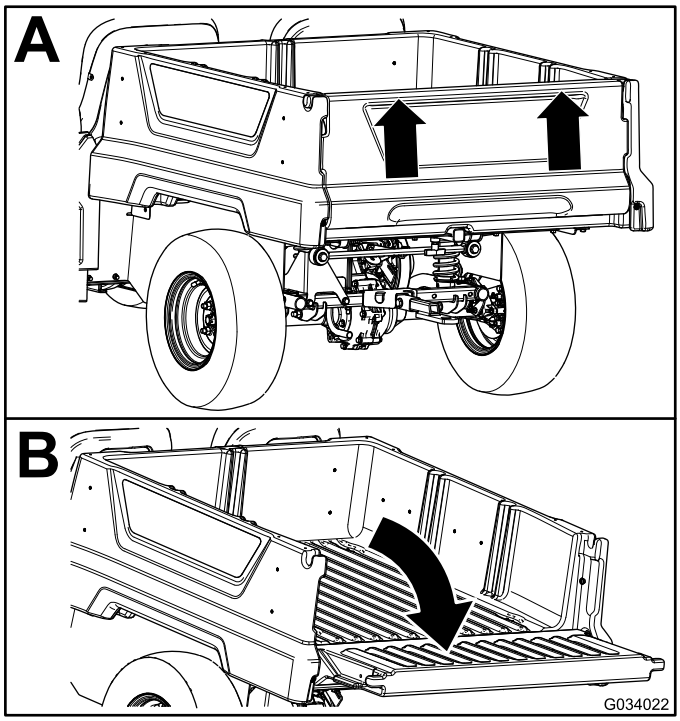

Слика 17

Zatvaranje zadnjih vrata

Ako ste iz tovarnog prostora mašine istovarili rastresit materijal poput peska, šljunka ili drvenih opiljaka, moguće je da se nešto materijala koji ste istovarili zadržalo u predelu šarki zadnjih vrata. Pre zatvaranja zadnjih vrata obavite sledeće korake.

1. Rukama uklonite što je više materijala moguće iz predela šarki.
2. Podignite zadnja vrata u položaj od približno 45° (Слика 18).

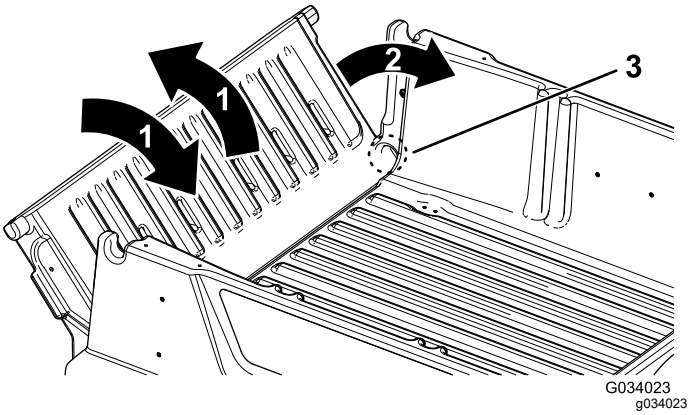

Слика 18

1. Pomerajte zadnja vrata napred-nazad nekoliko puta.
2. Podignite zadnja vrata u položaj od približno 45°.
3. Predeo šarki

3. Kratkim podrhtavajućim pokretima pomerajte zadnja vrata napred-nazad nekoliko puta (Слика 18).

   Напомена: Ta radnja pomaže uklanjanju materijala iz predela šarki.
4. Spustite zadnja vrata i proverite da li ima preostalog materijala u predelu šarki.
5. Ponavljajte korake od 1 do 4 dok se sav materijal ne ukloni iz predela šarki.
6. Podignite zadnja vrata i umetnite ih u ureze u tovarnom prostoru.

Korišćenje držača za dodatnu opremu na zadnjem delu tovarnog prostora

Koristite držač za dodatnu opremu na zadnjem delu tovarnog prostora da pričvrstite dodatnu opremu za zadnji deo mašine.

Kapacitet: 45 kg

1. Olabavite „T“ ručku okretanjem u smeru kretanja kazaljke na satu (Слика 19).

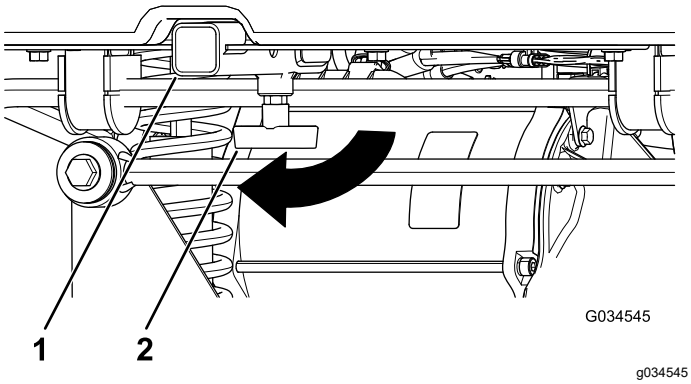

Слика 19

1. Прихватник
2. „T“ ручка

2. Uvucite dodatnu opremu u prihvatnik dok rupe ne budu poravnate (Слика 19).
3. Pričvrstite sklopljenu dodatnu opremu za prihvatnu cev pomoću cilindričnog osigurača i rascepke koji su isporučeni sa dodatnom opremom.
4. Zategnite „T“ ručku okretanjem u smeru suprotnom od kretanja kazaljke na satu (Слика 20).

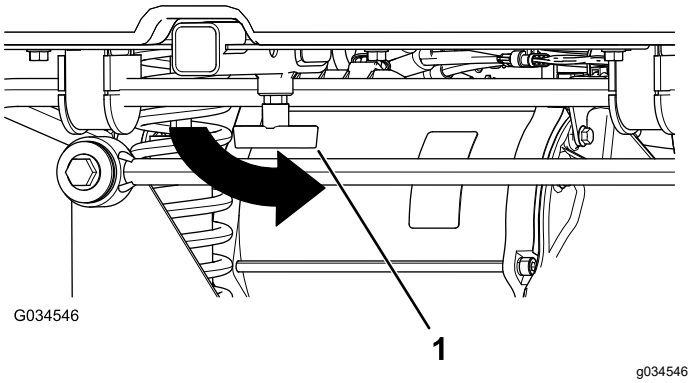

Слика 20

1. „T“ ručka

Zaustavljanje mašine

Важно: **Prilikom zaustavljanja mašine na nagibu, koristite nožnu kočnicu da biste je zaustavili i aktivirajte parkirnu kočnicu da biste zadržali mašinu u mestu. Zadržavanje mašine na uzbrdici pomoću dodavanja gasa može da pregreje motor ili da isprazni akumulatore.**

1. Pomerite stopalo sa pedale gasa.
2. Lagano nagazite pedalu kočnice da biste primenili nožnu kočnicu dok se mašina potpuno ne zaustavi.

   Напомена: Zaustavni put može da varira u zavisnosti od opterećenja i brzine mašine.

Utovar u tovarni prostor

Pridržavajte se sledećih smernica kada utovarujete u tovarni prostor i koristite mašinu:

- Vodite računa o kapacitetu nosivosti mašine i ograničite težinu tereta koji prevozite u tovarnom prostoru kao što je navedeno u Спецификације (страна 14) i na pločici sa informacijama o bruto težini mašine.

  Напомена: Vrednost opterećenja navedena je samo za rad mašine na ravnoj površini.
- Smanjite težinu tereta koji prevozite u tovarnom prostoru kada koristite mašinu pod nagibom ili neravnom terenu.
- Smanjite težinu tereta koji prevozite kada materijali idu mnogo u visinu (i imaju visoko težište), kao što su naslagane cigle, grede ili džakovi đubriva. Rasporedite teret što je niže moguće da vam ne bi smanjivao preglednost prostora iza mašine kada je koristite.
- Držite teret u centru tako što ćete ga utovariti u tovarni prostor na sledeći način:
  – Ravnomerno rasporedite težinu u tovarnom prostoru od jedne do druge strane.

    Важно: **Veća je verovatnoća da dođe do prevrtanja ako je tovarni prostor natovaren samo sa 1 strane.**
  – Ravnomerno rasporedite težinu u tovarnom prostoru od prednjeg do zadnjeg dela.

    Важно: **Moguć je gubitak kontrole upravljanja ili prevrtanje mašine ako postavite teret iza zadnje osovine, a trenje prednjih točkova se smanji.**
- Budite posebno oprezni kada u tovarnom prostoru prevozite vangabaritni teret, naročito kada u tovarnom prostoru ne možete da centrirate težinu vangabaritnog tereta.
- Kad god je to moguće, pričvrstite teret vezivanjem za teretni prostor tako da se ne pomera.
- Kada prevozite tečnosti, budite oprezni kada vozite mašinu uzbrdo ili nizbrdo, kada naglo menjate brzinu ili se zaustavljate ili kada vozite preko neravnog terena.

Kapacitet tovarnog prostora iznosi 0,28 m^3. Količina (zapremina) materijala koji možete da postavite u tovarni prostor bez prekoračivanja vrednosti opterećenja mašine se može značajno razlikovati u zavisnosti od gustine materijala.

Pogledajte tabelu u nastavku za ograničenja zapremine tereta raznih materijala:

Materijal	Gustina	Maksimalni kapacitet tovarnog prostora (na ravnom tlu)
Šljunak, suv	1522 kg/m³	Pun
Šljunak, vlažan	1922 kg/m³	¾ punog
Pesak, suv	1442 kg/m³	Pun
Pesak, vlažan	1922 kg/m³	¾ punog
Drvo	721 kg/m³	Pun
Kora	<721 kg/m³	Pun
Zemlja, nabijena	1602 kg/m³	¾ punog (približno)

Након рада

Bezbednost nakon rada

Opšta bezbednost

- Pre nego što napustite položaj operatera, uradite sledeće:
  - Parkirajte mašinu na ravnoj površini.
  - Pomerite birač smera u NEUTRALNI položaj.
  - Aktivirajte parkirnu kočnicu.
  - Isključite mašinu i uklonite ključ.
  - Sačekajte da se sva kretanja zaustave.
- Pre podešavanja, servisiranja, čišćenja ili odlaganja mašine, sačekajte da se ohladi.
- Mašinu nemojte skladištiti na mestu na kom ima otvorenog plamena, varnica ili pomoćni plamenik, kao na kotlu za grejanje vode ili na nekom drugom uređaju.
- Održavajte sve delove mašine u dobrom radnom stanju i svu čvrstu opremu dotegnutom.
- Održavajte i čistite pojas(eve) prema potrebi.
- Zamenite sve pohabane, oštećene ili nalepnice koje nedostaju.

Transport mašine

- Budite pažljivi kada utovarate ili istovarate mašinu u prikolicu ili kamion.
- Koristite rampe za utovar pune širine za utovar mašine u prikolicu ili kamion.
- Pričvrstite mašinu bezbedno.

Pogledajte Слика 21 i Слика 22 za lokacije pričvršćivanja mašine.

Напомена: Utovarite mašinu na prikolicu sa prednjim krajem mašine okrenutim licem napred. Ako to nije moguće, pričvrstite trakom haubu mašine za okvir, ili skinite haubu i transportujte je i pričvrstite zasebno ili bi hauba mogla da se otkači tokom transporta.

⚠ ПАЖЊА

Labava sedišta bi mogla da otpadnu sa mašine i prikolice prilikom transporta mašine i sedišta bi moga da padnu na drugu mašinu ili da prepreče saobraćajnicu.

Uklonite sedišta ili se pobrinite da sedišta budu pričvršćena kratkim osovinicama.

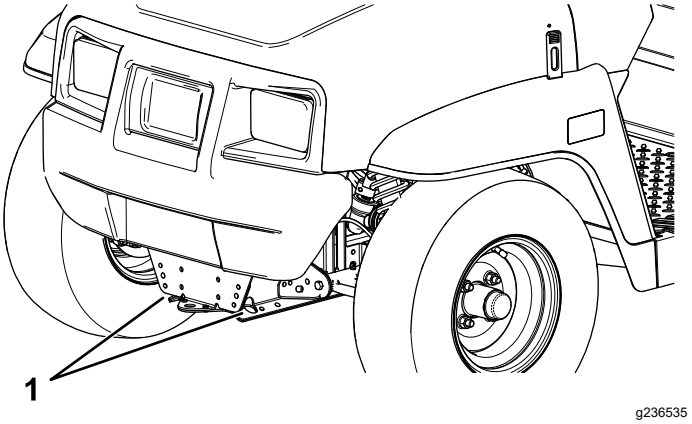

Слика 21

1. Vučna ruda i mesta za privezivanje (prednji deo mašine)

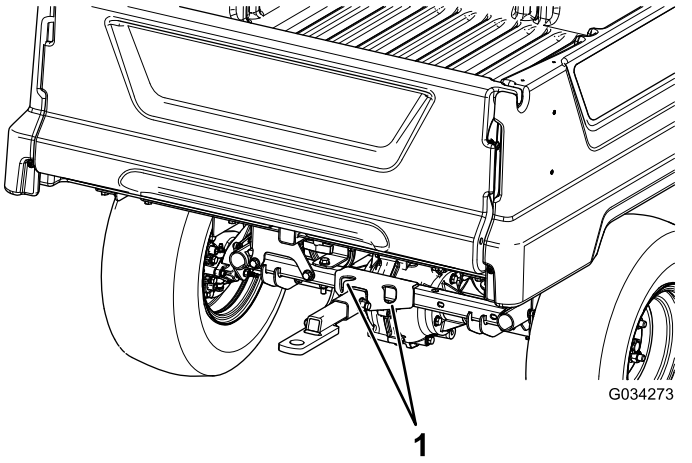

Слика 22

1. Zadnja mesta za privezivanje

Vučenje mašine

U hitnom slučaju, možete vući mašinu na kratkom rastojanju; međutim, to ne bi trebalo da bude standardna radna procedura.

⚠ УПОЗОРЕЊЕ

Вучење при превелики брзинама би могло да доведе до губитка контроле управљача што доводи до телесне повреде.

Никада немојте вући машину при брзинама већим од 8 km/h.

Вучење машине је посао за 2 особе. Ако морате да померите машину на неко доста веће растојање, транспортујте је на камиону или прикolici; погледајте Вучење прикolice (страна 23).

1. Искључите машину и уклоните кључ.

   Важно: **Ако вучете машину са кључем у положају за UKLJUČIVANJE, може доћи до оштећења електричног система.**

2. Причврстите вучну линију за руду на предњем делу рама машине (Слика 21).
3. Деактивирајте паркирну кочницу.

Вучење прикolice

Машина може да вуче прикolice. Вучне куке су доступне за машину, за детаље се обратите овлашћеном дистрибутеру компаније Toro.

Када превозите терет или вучете прикolicu, немојте преоптеретити машину или прикolicu. Преоптерећивање било машине било прикolice може довести до лошег учинка или оштећења кочница, осовине, мотора, менјача-диференцијала, серва, вешања, структуре каросерије или пнеуматика.

Увек натоварите прикolicu са 60% тежине тереta у предњем краju прикolice. Ово постављa око 10% bruto тежине прикolice (GTW) на вучну куку машине.

Да би се обезбедило адекватно кочење и вуча, увек оптеретите товарни простор када користите прикolicu. Не премашујте ограничења bruto тежине прикolice или bruto тежине возила.

Izbegavajte паркирање машине са прикolicom на uzbrdici. Ако морате да паркирате на uzbrdici, активирајте паркирну кочницу и блокирајте точкове прикolice.

Одржавање

Bezbednost prilikom održavanja

- Ne dozvolite neobučenom osoblju da servisira mašinu.
- Pre nego što napustite položaj operatera, uradite sledeće:
  - Parkirajte mašinu na ravnoj površini.
  - Pomerite birač smera u NEUTRALNI položaj.
  - Aktivirajte parkirnu kočnicu.
  - Isključite mašinu i uklonite ključ.
  - Sačekajte da se sva kretanja zaustave.
- Pre podešavanja, servisiranja, čišćenja ili odlaganja mašine, sačekajte da se ohladi.
- Kada radite ispod mašine, oslonite mašinu na stalke za dizalicu.
- Nemojte raditi ispod podignutog tovarnog prostora bez adekvatnog sigurnosnog oslonca na svom mestu.
- Nemojte puniti akumulatore dok servisirate mašinu.
- Kako biste obezbedili da čitava mašina bude u dobrom stanju, neka sva čvrsta oprema bude propisno dotegnuta.
- Kako biste umanjili potencijalnu opasnost od požara, neka prostor oko mašine bude bez viška masnoća, trave, lišća i nagomilane nečistoće.
- Ako je moguće, nemojte sprovoditi radove na održavanju dok mašina radi. Držite se podalje od pokretnih delova.
- Ako mašina mora da radi kako bi se obavila neka servisna podešavanja, držite šake, stopala, odeću i sve delove tela podalje od pokretnih delova. Držite posmatrače podalje od mašine.
- Proverite rad parkirne kočnice prema preporuci u planu održavanja i podesite je i servisirajte prema potrebi.
- Održavajte sve delove mašine u dobrom radnom stanju i svu čvrstu opremu propisno dotegnutu. Zamenite sve pohabane ili oštećene nalepnice.
- Nikada nemojte ometati namenjenu funkciju sigurnosnog uređaja ili smanjivati nivo zaštite koji obezbeđuje sigurnosni uređaj.
- Ako su ikada neophodne velike popravke ili je potrebna pomoć, obratite se ovlašćenom Toro distributeru.
- Vršenje prepravki na ovoj mašini na bilo koji način može uticati na rad mašine, učinak, trajnost ili njena upotreba može dovesti do povrede ili smrti. Takva upotreba bi mogla da poništi garanciju kompanije Toro®.

Препоручени распоред(и) одржавања

Интервал сервисног одржавања	Поступак одржавања
Након првих 100 сати	• Obavite razrađivanje nove mašine prema smernicama.
Пре сваке употребе или свакодневно	• Proverite da li je(su) pojas(i) pohaban, isečen i ima neko drugo oštećenje. Zamenite pojas(eve) ako bilo koja komponenta nije ispravna. • Proverite pritisak u gumama. • Napunite akumulatore. • Proverite nivo vode u akumulatorima. • Proverite nivo kočione tečnosti. • Operite mašinu.
Сваких 25 сати	• Očistite akumulatore. • Proverite nivo vode u akumulatorima i dopunite ih destilovanom ili demineralizovanom vodom (ako je potrebno).
Сваких 100 сати	• Proverite stanje pneumatika i naplatki. • Pritegnite navrtke točkova. • Proverite da li upravljački sistem i vešanje imaju labave ili oštećene komponente. • Proverite ugao nagiba i uvlačenje prednjih točkova. • Provera nivoa tečnosti za menjač-diferencijal. • Proverite da li menjač-diferencijal curi. • Proverite kočnice.
Сваких 300 сати	• Podmažite ležajeve prednjih točkova.

Интервал сервисног одржавања	Поступак одржавања
Сваких 400 сати	• Zamenite pločice nožne kočnice i parkirne kočnice.
Сваких 800 сати	• Zamenite tečnost menjača-diferencijala.
Сваких 1.000 сати	• Zamenite kočionu tečnost.

Напомена: Preuzmite besplatan primerak elektrošeme sa sajta www.Toro.com i pretragom za vašu mašinu sa linka iz Uputstva na početnoj stranici.

⚠ УПОЗОРЕЊЕ

Neadekvatno održavanje mašine bi moglo dovesti do prevremenog kvara mašinskih sistema, dovodeći do mogućeg povređivanja vas ili posmatrača.

Održavajte mašinu dobro i u dobrom radnom stanju kako je dato u ovim uputstvima.

Kontrolna lista za dnevno održavanje

Umnožite ovu stranicu za rutinsko korišćenje.

Predmet provere za održavanje	Za nedelju od:						
	ponedeljak	utorak	sreda	četvrtak	petak	subota	nedelja
Proverite rad kočnice i parkirne kočnice.							
Proverite rad birača smera kretanja.							
Proverite nivo vode u akumulatorima.							
Proverite nivo kočione tečnosti.							
Proverite neobičnu buku pri radu.							
Proverite pritisak u gumama.							
Proverite da li ima curenja tečnosti.							
Proverite rad instrumenata.							
Proverite rad gasa.							
Popravite oštećenu farbu.							
Operite mašinu.							

Održavanje mašine u posebnim radnim uslovima

Važno: **Ako je mašina izložena bilo kom uslovu navedenom ispod, sprovodite radove na održavanju dva puta češće:**

- Rad u pustinji
- Rad u hladnim klimatskim uslovima – ispod 10 °C
- Vučenje prikolice
- Čest rad u prašini
- Građevinski rad
- Nakon produženog rada u blatu, pesku, vodi ili sličnim nečistim uslovima, uradite sledeće:
  - Neka vam provere i očiste kočnice što je pre moguće. Ovo sprečava da abrazivni materijali dovedu do preteranog habanja.
  - Operite mašinu koristeći samo vodu ili blagi deterdžent.

    Važno: **Nemojte koristiti slanu ili korišćenu vodu da biste očistili mašinu.**

Postupci predodržavanja

Za većinu delova koji su pokriveni u ovom delu za održavanje potrebno je podizanje i spuštanje tovarnog prostora. Kako bi se izbegla ozbiljna povreda ili smrtni ishod, preduzmite sledeće mere opreza.

⚠ УПОЗОРЕЊЕ

Podignite tovarni prostor pre nego što obavljate održavanje. Podignut tovarni prostor može da padne i povredi lica koja se nalaze ispod.

- **Uvek koristite potpornu šipku da drži tovarni prostor pre nego što počnete sa radom ispod njega.**
- **Uklonite sav materijal tereta iz tovarnog prostora pre nego što počnete sa radom ispod njega.**

Priprema mašine za održavanje

1. Parkirajte mašinu na ravnoj površini.
2. Pomerite birač smera u NEUTRALNI položaj.
3. Aktivirajte parkirnu kočnicu.
4. Isključite mašinu i uklonite ključ.
5. Ispraznite i podignite tovarni prostor.

Podizanje mašine

⚠ ОПАСНОСТ

Mašina može biti nestabilna kada se koristi dizalica. Mašina može da sklizne sa dizalice i povredi svakog ko se nalazi ispod.

- **Ne pokrećite mašinu dok je podignuta na dizalici.**
- **Uvek uklonite ključ iz prekidača kontakta pre silaska sa mašine.**
- **Blokirajte točkove kada je mašina podignuta opremom za dizanje.**
- **Koristite podupirače kada podignete mašinu.**

Važno: **Kad god pokrenete mašinu za rutinsko održavanje i/ili dijagnostiku, pobrinite se da zadnji točkovi mašine budu 25 mm iznad tla, sa zadnjom osovinom podignutom na podupirače.**

- Tačka za podizanje na prednjem delu mašine nalazi se ispred rama, iza vučne rude (Слика 23).

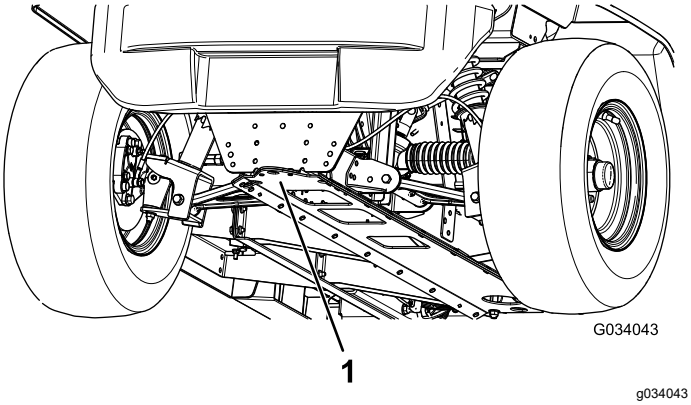

Слика 23

1. Prednja tačka za podizanje

- Tačka za podizanje na zadnjem delu mašine se nalazi ispod cevi osovine (Слика 24).

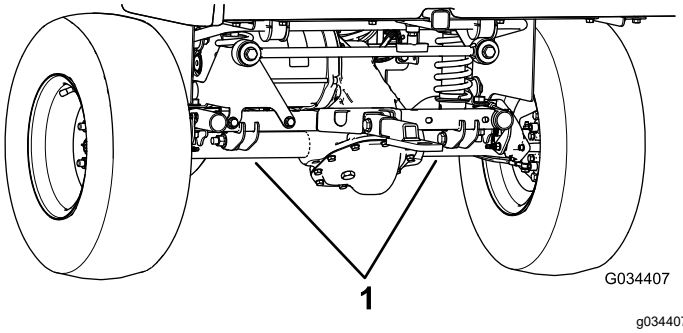

Слика 24

1. Zadnje tačke za podizanje

Pristupanje haubi

Podizanje haube

1. Podignite ručice gumenih sigurnosnih brava sa obe strane haube (Слика 25).

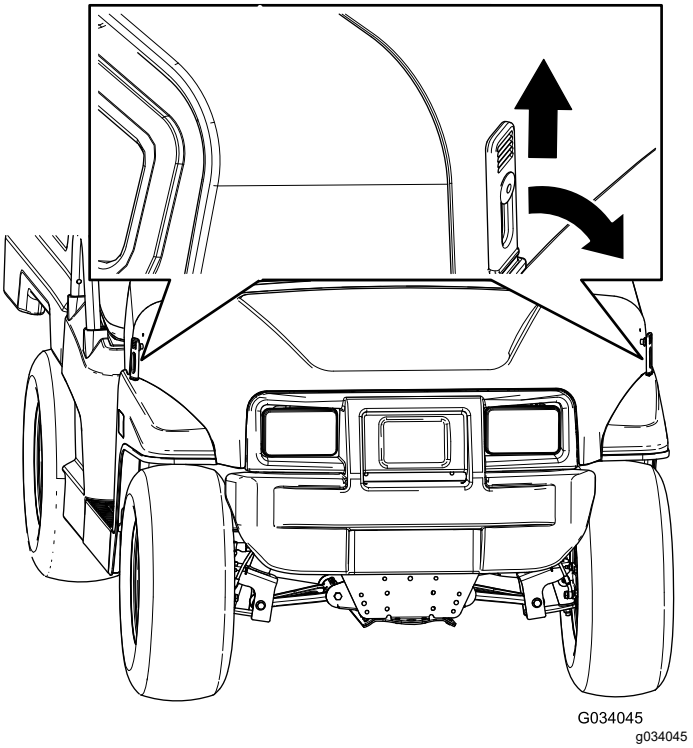

Слика 25

2. Podignite haubu.

Zatvaranje haube

1. Polako spustite haubu.
2. Pričvrstite haubu poravnavanjem gumenih sigurnosnih bara sa prihvatnicima sa obe strane haube (Слика 25).

Podizanje i spuštanje sklopa sedišta

Da biste podigli sklop sedišta, gurnite sklop sedišta unapred dok se ne nasloni uz volan (Слика 26).

Da biste spustili sklop sedišta, gurnite sklop sedišta unazad dok ne nalegnu u prvobitan položaj (Слика 26).

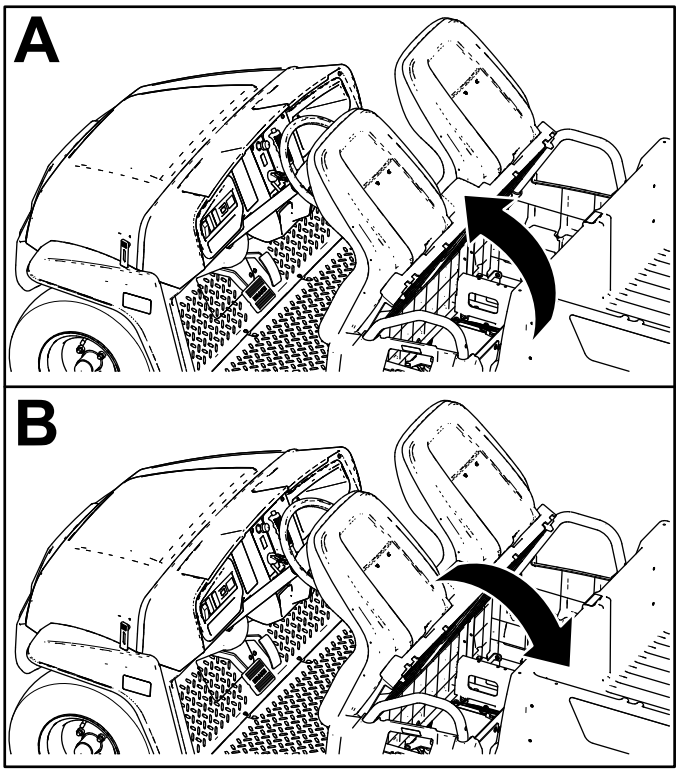

g190066

Слика 26

Skidanje sklopa sedišta

1. Gurnite sklop sedišta unapred u podignut položaj (Слика 26).
2. Prevucite sklop sedišta u stranu da ga izvučete iz osovinica i podignite sklop sedišta naviše (Слика 27).

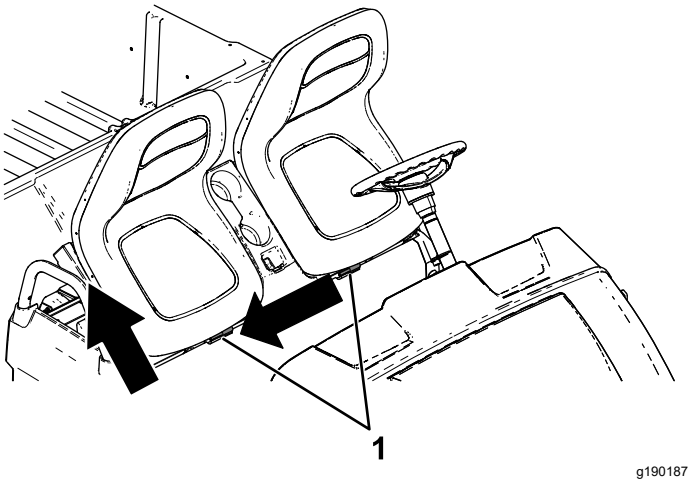

g190187

Слика 27

1. Osovinice

Montaža sklopa sedišta

Prevucite sklop sedišta na osovinice i spustite sklop sedišta (Слика 28).

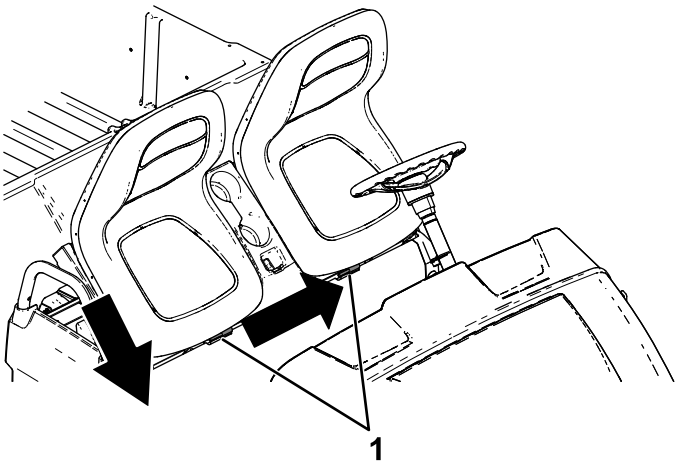

g190186

Слика 28

1. Osovinice

Podmazivanje ležajeva prednjih točkova

Интервал сервиса: Сваких 300 сати

Specifikacija maziva: Mobilgrease XHP™-222

Uklanjanje glavčine i rotora

1. Podignite prednji deo mašine i poduprite je podupiračima.
2. Uklonite 4 navrtke točka koje pričvršćuju točak za glavčinu (Слика 29).

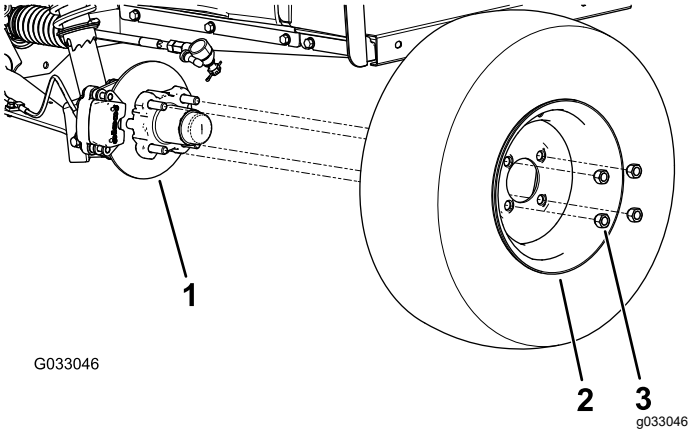

Слика 29

1. Glavčina
2. Točak
3. Navrtka točka

3. Uklonite zavrtnje sa prirubnicom (⅜" x ¾") koji pričvršćuju nosač sklopa kočnice za vreteno i odvajaju kočnicu od vretena (Слика 30).

   Напомена: Pričvrstite sklop kočnice pre nego što pređete na sledeći korak.

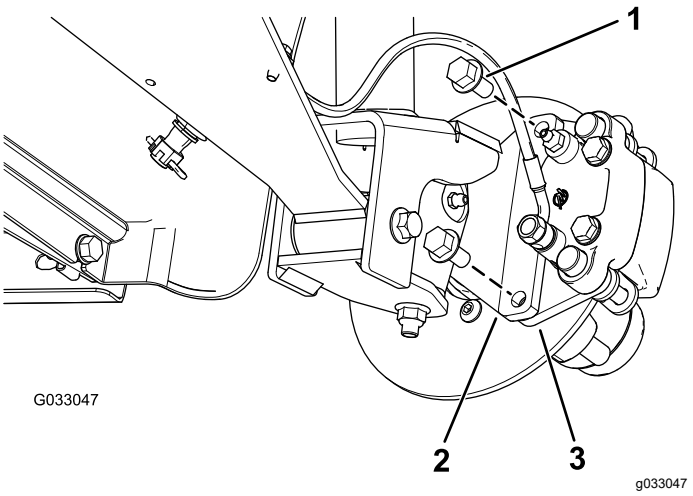

Слика 30

1. Zavrtanj sa prirubnicom (⅜" x ¾")
2. Vreteno
3. Nosač čeljusti (sklop kočnice)

4. Uklonite poklopac za prašinu sa glavčine (Слика 31).

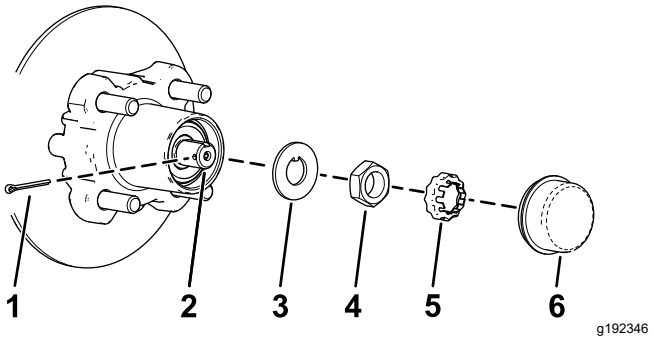

Слика 31

1. Opružni osigurač
2. Vreteno
3. Sigurnosna podloška
4. Navrtka vretena
5. Osiguravajuća navrtka
6. Poklopac za prašinu

5. Uklonite opružni osigurač i osiguravajuću navrtku sa vretena i navrtke vretena (Слика 31).
6. Uklonite navrtku vretena sa vretena i odvojite sklop glavčine i rotora od vretena (Слика 31 i Слика 32).

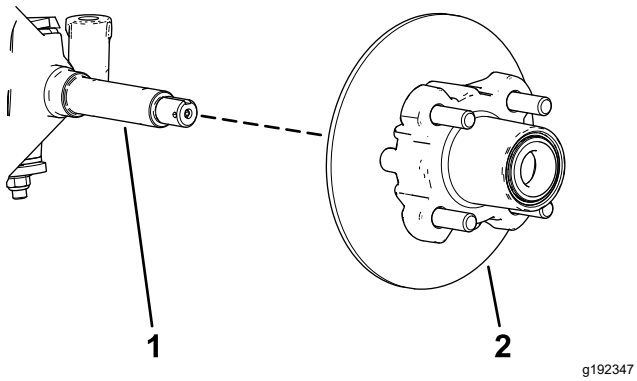

Слика 32

1. Vreteno
2. Sklop glavčine i rotora

7. Obrišite vreteno krpom.
8. Ponovite korake od 1 do 7 za glavčinu i rotor sa druge strane mašine.

Podmazivanje ležajeva točkova

1. Uklonite spoljni ležaj i prsten ležaja sa glavčine (Слика 33).

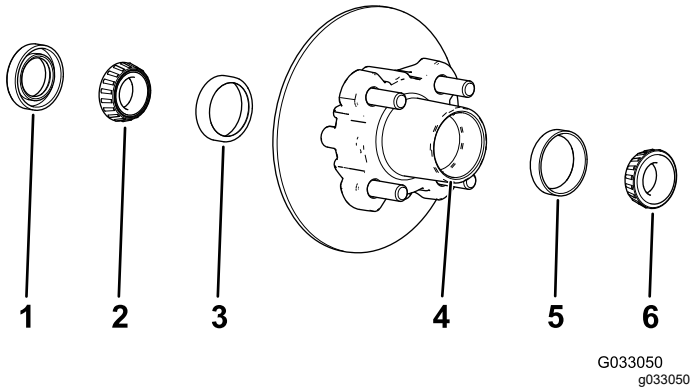

Слика 33

1. Zaptivka
2. Unutrašnji ležaj
3. Prsten unutrašnjeg ležaja
4. Šupljina ležaja (glavčina)
5. Prsten spoljašnjeg ležaja
6. Spoljašnji ležaj

2. Uklonite zaptivku i unutrašnji ležaj sa glavčine (Слика 33).
3. Obrišite zaptivku i proverite da li ima oštećenja i habanja.

   Напомена: Nemojte koristiti rastvarač za čišćenje kada čistite zaptivku. Zamenite zaptivku ako je pohabana ili oštećena.
4. Očistite ležajeve i prstenove i proverite da li su ti delovi oštećeni i pohabani.

   Напомена: Zamenite sve pohabane ili oštećene delove. Pobrinite se da svi ležajevi i prstenovi budu čisti i suvi.
5. Obrišite svo mazivo, prljavštinu i opiljke iz šupljine glavčine (Слика 33).
6. Upakujte ležajeve sa navedenim mazivom.
7. Napunite šupljinu glavčine navedenim mazivom od 50% do 80% punog kapaciteta (Слика 33).
8. Sklopite unutrašnji ležaj sa prstenom i unutrašnjom stranom glavčine i postavite zaptivku (Слика 33).
9. Ponovite korake od 1 do 8 za ležajeve kod ostalih glavčina.

Montiranje glavčine i rotora

1. Nanesite tanak sloj navedenog maziva na vreteno (Слика 34).

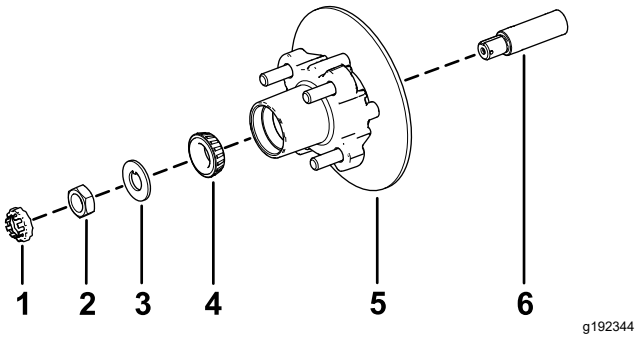

Слика 34

1. Osiguravajuća navrtka
2. Navrtka vretena
3. Sigurnosna podloška
4. Spoljni ležaj
5. Glavčina, rotor, unutrašnji ležaj, prsten i zaptivka
6. Vreteno

2. Sklopite glavčinu i rotor na vreteno sa rotorom sa unutrašnje strane (Слика 34).
3. Sklopite spoljašnji ležaj na vreteno i postavite ležaj da nalegne na spoljašnji prsten (Слика 34).
4. Sklopite sigurnosnu navrtku na vreteno (Слика 34).
5. Zavrnite navrtku vretena na vreteno i pritegnite momentom zatezanja od 15 N·m, dok rotirate glavčinu a nalegne na ležaj (Слика 34).
6. Otpustite navrtku vretena dok glavčina može slobodno da se rotira.
7. Pritegnite navrtku vretena momentom od 170 N·cm do 225 N·cm.
8. Montirajte preko osiguravajuću navrtku i proverite poravnatost žleba u osiguravajućoj navrtki i rupe u vretenu za opružni osigurač (Слика 35).

   Напомена: Ako žleb na osiguravajućoj navrtki i rupa na vretenu nisu poravnati, pritegnite vreteno da bi se poravnalo sa žlebom i otvorom, maksimalno do 226 N·cm na navrtki.

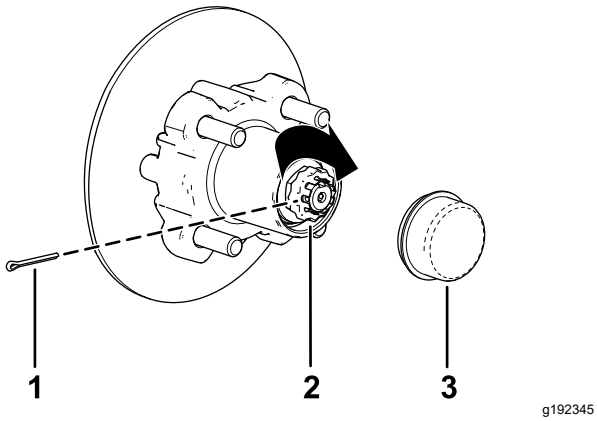

Слика 35

1. Опружни осигурач
2. Осигуравајућа навртка
3. Поклопац за прашину

9. Монтирајте опружни осигурач и савијте оба краја око осигуравајуће навртке (Слика 35).
10. Монтирајте поклопац за прашину на главчину (Слика 35).
11. Поновите корак од 1 до 10 за главчину и ротор на другој страни машине.

Монтирање кочница и точкова

1. Очистите два завртња са прирубницом (⅜" x ¾") и нанесите танак слој средње јаког средства за осигуранје навоја на навоје завртњева.
2. Поравнајте кочионе плочице са обе стране ротора (Слика 30) а рупе у носачима чељусти са рупама у носачу кочнице у раму вретена (Слика 34).
3. Причврстите носач чељусти за рам вретена (Слика 30) помоћу 2 завртња са прирубницом (⅜" x ¾").

   Дотегните 2 завртња са прирубницом моментом од 47 до 54 N·m.
4. Поравнајте рупе у точку са завртњима главчине и склопите точак са главчином са вентилом окренутим ка ван (Слика 29).

   Напомена: Побрините се да површина за монтажу точка буде у равни са главчином.
5. Причврстите точак за главчину помоћу навртки точкова (Слика 29).

   Дотегните матице моментом од 108 до 122 N·m.
6. Поновите корак од 1 до 5 за кочницу и точак на другој страни машине.

Одржавање електричног система

Безбедност електричног система

- Пре поправљања машине одспојите акумулатор. Прво одспојите негативни терминал, па затим позитивни. Прво спојите позитивни терминал, па затим негативни.
- Акумулатор пуните на отвореном, добро проветреном простору, далје од варница и пламена. Пре прикључивања или искључивања акумулатора, ископчајте пуњач. Носите заштитну одећу и користите изоловане алате.

Безбедност акумулатора

- Да биste смањили могућност пожара, одржавајте простор око акумулатора и мотора чистим и без сувишног maziva, траве, лишћа и накупљене прљавштине.
- Пре сервисирања акумулатора скините сав накит и сатове.
- Немојте пунити акумулаторе док сервисирате машину.
- Увек одвојите све кабловe акумулатора пре сервисирања било којих електричних компоненти; погледајте Одвајање акумулатора (страна 35).

  Напомена: Одвајањем свих кабловa акумулатора се изолује струја из електричног система.
- Електролит акумулатора садржи сумпорну киселину која производи водоник, гас који је у одређеним условима експлозиван. Сумпорна киселина може да изазове опекотине на кожи и оштети одећу; када се испушта у облику гаса, може да вам оштети плућа.
  - Машину увек сервисирајте, складиштите и пуните у добро проветреном простору.
  - Акумулатор држите подаље од варница и отвореног пламена.
  - Немојте пушити у близини акумулатора.
  - Немојте користити отворен пламен да проверите ниво или curење електролита из акумулатора.
  - Носите одговарајућу заштиту за очи, шаке и лице.
  - Немојте се никада naginjati преко акумулатора.
  - Избегавајте удисање isparenja акумулатора.
  - Допуњавајте акумулаторе на месту где је увек доступна чиста вода за испирање коже.
  - Ако вам електролит доспе на кожу или у очи, испирајте угрожено место чистом водом 20

minuta. Skinite kontaminiranu odeću. Odmah potražite pomoć lekara.
  - Decu i ljubimce držite dalje od akumulatora i elektrolita.
- Elektrolit je otrovan.
  - Nemojte piti elektrolit.
  - U slučaju gutanja elektrolita, neka pogođena osoba odmah popije veliku količinu vode da bi se elektrolit razblažio, ako je moguće.
  - Ne pokušavajte da izazovete povraćanje.
  - Pozovite centar za kontrolu trovanja i odmah potražite pomoć lekara.
- Kada ne dopunjavate baterije vodom, čepovi za ventilacione otvore treba da budu dobro pričvršćeni na akumulatore. Nemojte koristiti mašinu ako neki čep nedostaje ili je oštećen.
- Pri uklanjanju ili postavljanju akumulatora, vodite računa da terminali akumulatora ne dodirnu metalne delove mašine.
- Vodite računa da metalni alat ne izazove kratak spoj između terminala akumulatora i metalnih delova mašine.
- Nemojte proveravati napunjenost baterije postavljanjem metalnog predmeta preko stubića. To izaziva varničenje, što može dovesti do eksplozije.
- Neka vam držači akumulatora uvek budu na mestu da bi štitili i pričvrstili akumulatore.
- Pre punjenja akumulatora, pročitajte s razumevanjem uputstva za punjenje; pogledajte Punjenje akumulatora (страна 33). Takođe preduzmite sledeće mere opreza prilikom punjenja akumulatora:
  - Okrenite prekidač kontakta mašine u položaj za ISKLJUČIVANJE pre nego što priključujete punjač na izvor napajanja.
  - Za punjenje akumulatora koristite isključivo punjač za akumulatore koji ste dobili uz mašinu.
  - Nemojte puniti oštećen ili zamrznut akumulator.
  - Kabl za napajanje uvek izvucite iz utičnice pre nego što ga iskopčate iz priključka za punjenje mašine kako biste izbegli pojavu varnica.
  - Ako se akumulator tokom punjenja ugreje, počne da ispušta veliku količinu gasova ili da izbacuje elektrolit, odmah izvucite kabl za napajanje punjača iz utičnice. Pre ponovnog korišćenja mašine, neka je servisira ovlašćeni serviser.

Održavanje akumulatora

Pre održavanja akumulatora podignite sklop sedišta i tovarni prostor; pogledajte Podizanje i spuštanje sklopa sedišta (страна 27) i Podizanje tovarnog prostorau položaj za istovar (страна 19).

⚠ УПОЗОРЕЊЕ

Može doći do kratkog spoja terminala akumulatora ili metalnih alata sa metalnim komponentama i pojave varnica. Varnice mogu dovesti do eksplozije gasova, a time i do telesne povrede.

- **Pri uklanjanju ili postavljanju akumulatora, vodite računa da terminali akumulatora ne dodirnu metalne delove mašine.**
- **Vodite računa da metalni alat ne izazove kratak spoj između terminala akumulatora i metalnih delova mašine.**
- **Prilikom održavanja akumulatora koristite alate sa izolacijom.**
- **Neka vam držači akumulatora uvek budu na mestu da bi štitili i pričvrstili akumulatore.**

⚠ ОПАСНОСТ

Ne dodirujte električne komponente ili kontakte na motoru.

Dodirivanje bilo koje od ovih komponenti ili kontakata može da dovede do teške povrede ili smrtnog ishoda.

Čišćenje akumulatora

Интервал сервиса: Сваких 25 сати

1. Proverite da li su svi poklopci akumulatora dobro pričvršćeni.
2. Za čišćenje akumulatora koristite papirni ubrus.
3. Ako su terminali akumulatora korodirali, očistite ih rastvorom od 4 dela vode i 1 dela sode bikarbone. Takođe, očistite izlazne polove i kleme kablova sredstvom za čišćenje izlaznih polova i klema.

   Напомена: Izlazni polovi i kleme treba da imaju svetao, metalni sjaj.
4. Nanesite tanak sloj Toro sredstva za zaštitu terminala akumulatora.

Punjenje akumulatora

Интервал сервиса: Пре сваке употребе или свакодневно

Punjač za ovu mašinu se nalazi u mašini, ispod vozačevog sedišta. Za maksimalni radni vek akumulatora punite ih kad god ne koristite mašinu. U zavisnosti od toga koliko su prazni i koja je okolna temperatura akumulatora, može biti potrebno do 16 sati da se akumulatori napune do punog kapaciteta.

Напомена: Normalno vreme punjenja iznosi oko 8 do 10 sati.

Важно: **Olovni akumulatori nemaju memoriju punjenja i ne moraju se u potpunosti isprazniti pre nego što se pune.** ***Potpuno pražnjenje akumulatora ih može oštetiti.*** **Punite akumulatore kad god se mašina ne koristi.**

⚠ УПОЗОРЕЊЕ

Punjenje akumulatora proizvodi gasove koji mogu da eksplodiraju.

Nemojte nikada pušiti u blizini akumulatora i držite ih podalje od varnica i plamena.

1. Stavite mašinu na dobro provetreno mesto pored odgovarajuće strujne utičnice.
2. Proverite nivo elektrolita u akumulatorima.

   Напомена: **Kada su akumulatori potpuno napunjeni**, dopunite ih destilovanom ili demineralizovanom vodom; pogledajte Dopunjavanje akumulatora destilovanom ili demineralizovanom vodom (страна 34).

   Важно: **Potpuno napunite akumulatore pre nego što dodajete vodu u njih. Tokom punjenja elektrolit dobija na zapremini, pa dodavanje vode u prazan akumulator pre nego što se potpuno napuni može dovesti do prelivanja elektrolita i curenja iz ventilacionog otvora.**
3. Utaknite kabl punjača od **1,6 mm (ili većeg prečnika), dužine 2,5 m ili manje** u priključak za punjenje na mašini (Слика 36).

   Напомена: Proverite da li podešavanje napona punjača odgovara naponu strujne utičnice koja se koristi.

   Напомена: Kada je okolna temperatura visoka, uklonite sklop sedišta kako bi vreme punjenja bilo optimalno; pogledajte Skidanje sklopa sedišta (страна 28). Ako je punjač akumulatora previše vruć, možda se neće pravilno puniti. Na niskim temperaturama može biti potrebno više vremena da se akumulator napuni.

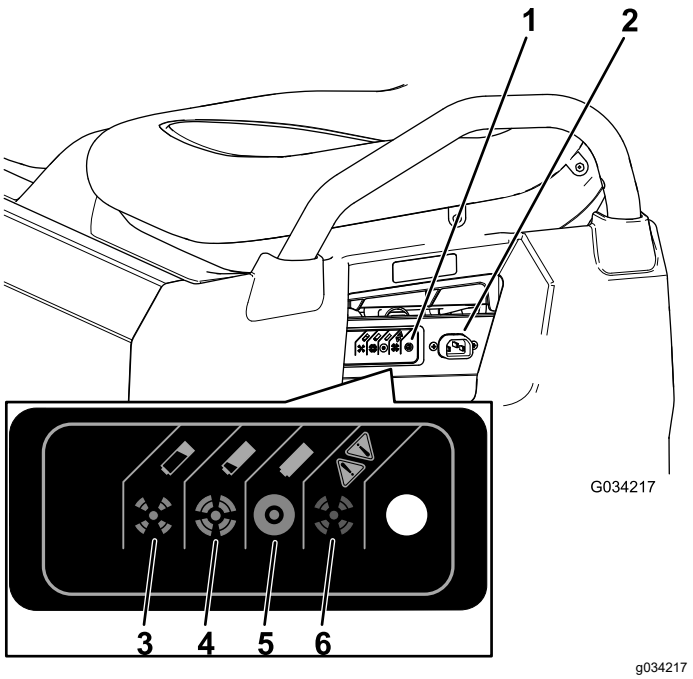

Слика 36

1. Lampica za status punjača
2. Priključak za punjenje
3. Akumulator je skoro prazan.
4. Akumulator je skoro pun.
5. Akumulator je pun.
6. Greška sa punjačem; pogledajte kodove grešaka u priručniku za punjač.

4. Utaknite kabl za napajanje punjača u strujnu utičnicu.

   Напомена: Dok se akumulatori pune, zelena lampica na punjaču se trepćuće pali i gasi. Kada su akumulatori potpuno napunjeni, zelena lampica prestaje da treperi i ostaje upaljena.
5. Izvucite kabl iz strujne utičnice.
6. Odspojite punjač sa mašine.

Pogledajte sledeću tabelu i Слика 36 za informacije o značenjima različitih boja lampice za status punjača.

Tabela za lampice za status punjača

Boja lampice za status punjača	Sija/treperi	Značenje
Zeleno	Sija	Punjenje je završeno
Zeleno	Treperi	Kratki treptaj – napunjenost manja od 80% Dugi treptaj – napunjenost veća od 80%
Žuto	Treperi	Režim smanjene snage – nizak napon ili visoka unutrašnja temperatura punjača, odmah napunite akumulatore
Crveno	Treperi	Greška kod punjenja – resetujte snagu punjenja Ako se ova greška nastavi, pogledajte šifre za treperenje u priručniku za punjač

Provera nivoa vode u akumulatorima

Интервал сервиса: Пре сваке употребе или свакодневно

1. Parkirajte mašinu na ravnoj površini, aktivirajte parkirnu kočnicu, isključite motor, uklonite ključ i podignite tovarni prostor; Podizanje tovarnog prostorau položaj za istovar (страна 19).
2. Podignite sklop sedišta da biste pristupili akumulatorima; pogledajte Podizanje i spuštanje sklopa sedišta (страна 27).
3. Proverite okca na svim akumulatorima da proverite da li su crna ili bela (Слика 37).

   Напомена: Crno okce znači da je akumulator pun vode. Belo okce znači da je akumulatoru potrebno dosuti vode.

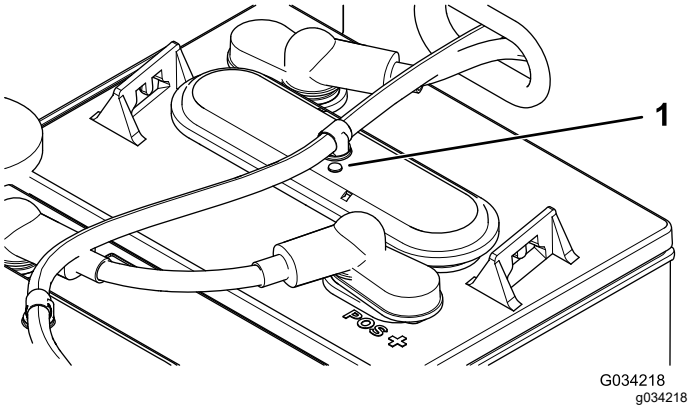

Слика 37

1. Okce na akumulatoru

4. Ako je okce belo, morate dodati destilovanu ili demineralizovanu vodu u akumulator; pogledajte Dopunjavanje akumulatora destilovanom ili demineralizovanom vodom (страна 34).

Dopunjavanje akumulatora destilovanom ili demineralizovanom vodom

Интервал сервиса: Сваких 25 сати/Сваке 2 седмице (шта прво наступи)

Важно: **Potpuno napunite akumulatore pre nego što dodajete vodu u njih. Tokom punjenja elektrolit dobija na zapremini, pa dodavanje vode u prazan akumulator pre nego što se potpuno napuni može dovesti do prelivanja elektrolita i curenja iz ventilacionog otvora.**

Важно: **Za dopunjavanje akumulatora koristite samo čistu, destilovanu ili demineralizovanu vodu. Voda iz česme može da ošteti akumulatore i da im skrati radni vek.**

1. Parkirajte mašinu na ravnoj površini, aktivirajte parkirnu kočnicu, isključite motor, uklonite ključ i podignite tovarni prostor; Podizanje tovarnog prostorau položaj za istovar (страна 19).
2. Punite akumulatore dok ne budu potpuno napunjeni; pogledajte Punjenje akumulatora (страна 33).
3. Podignite sklop sedišta da biste pristupili akumulatorima; pogledajte Podizanje i spuštanje sklopa sedišta (страна 27).
4. Priključite Toro ručnu pumpu za vodu na otvor za dodavanje vode (Слика 38).

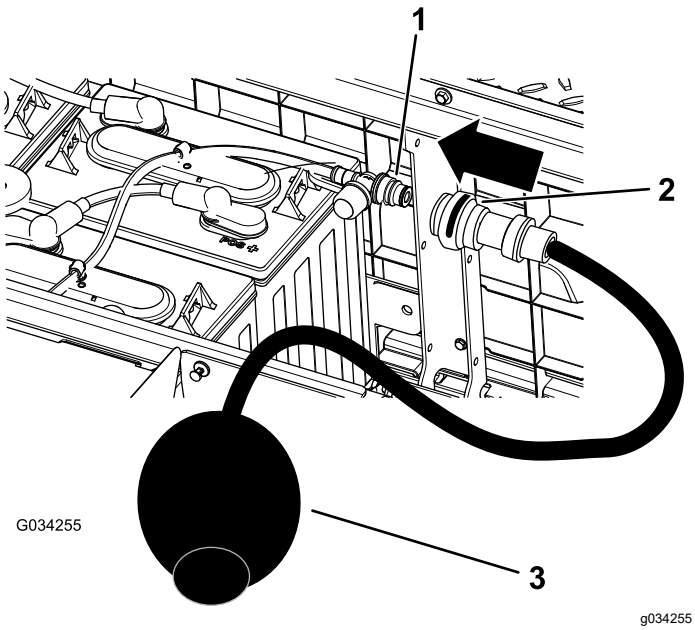

Слика 38

1. Otvor za dodavanje vode
2. Priključak ručne pumpe
3. Ručna pumpa za vodu

5. Pumpajte vodu u akumulatore dok sva okca na vrhu akumulatora ne budu crna, što znači da su napunjeni vodom.

   Важно: **Nemojte prepunjavati akumulator. Elektrolit će se preliti u druge delove mašine i može dovesti do teške korozije i propadanja. Uz to, prepunjavanje akumulatora može da mu skrati radni vek.**

Zamena akumulatora

Kada mašina počne da gubi radni domet ili kada se vreme pražnjenja ili punjenja akumulatora osetno skrati, akumulatori su verovatno dotrajali i gube sposobnost očuvanja napunjenosti. Odvezite mašinu do ovlašćenog servisera da isproba akumulatore i utvrdi da li ih je potrebno zameniti. Serviser vam tom prilikom može i zameniti akumulatore. Ako želite da ih zamenite sami, primenite sledeće postupke:

Odvajanje akumulatora

1. Podignite tovarni prostor, okrenite prekidač kontakta u položaj za ISKLJUČIVANJE i uklonite ključ.
2. Odvojite glavni negativni kabl akumulatora (crni) koji povezuje grupu akumulatora za tačku mase mašine (Слика 39).

   Напомена: Glavni kablovi akumulatora su dugački u poređenju sa kablovima za međusobno povezivanje akumulatora.

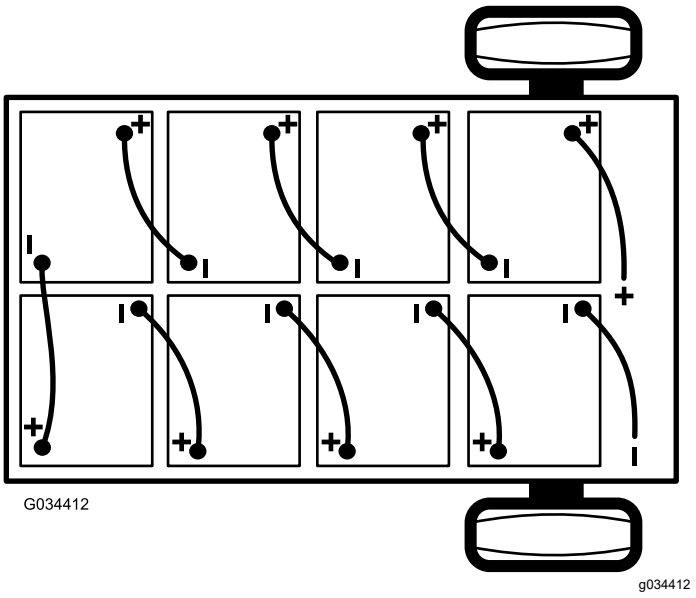

Слика 39

3. Odvojite glavni pozitivni kabl akumulatora (crveni) koji povezuje grupu akumulatora za glavni kontaktor mašine (Слика 39).

Zamena akumulatora

1. Sa akumulatora skinite sve kablove za njihovo međusobno povezivanje.
2. Skinite sve držače akumulatora koji se nalaze između akumulatora.
3. Skinite sve akumulatore i reciklirajte ih u skladu sa lokalnim propisima.
4. Postavite nove akumulatore u mašinu na mesta sa kojih ste ih skinuli u koraku 3.

   Напомена: Obratite pažnju na polaritet akumulatora kada montirate nove akumulatore (Слика 39).
5. Montirajte držače akumulatora i zatežite navrtke sve dok držač ne stegne akumulator čvrsto.
6. Spojite akumulatore jedan za drugi kako je prikazano na Слика 39 pomoću kablova za međusobno povezivanje akumulatora koje ste skinuli u koraku 1.

Povezivanje akumulatora

1. Proverite da su terminali akumulatora čisti i bez znakova oksidacije.
2. Spojite glavni pozitivni kabl akumulatora (crveni) između grupe akumulatora i mašine (Слика 39).
3. Spojite glavni negativni kabl akumulatora (crni) između grupe akumulatora i mašine (Слика 39).
4. Zatežite navrtke koje pričvršćuju sve kablove akumulatora sve dok držač čvrsto ne stegne akumulator.

5. Premažite terminale akumulatora Toro sredstvom za zaštitu terminala akumulatora.
6. Proverite da je gumeni poklopac na svakom kablu akumulatora čvrsto postavljen preko terminala akumulatora.
7. Umetnite ključ u prekidač kontakta i okrenite ga u položaj za UKLJUČIVANJE.
8. Spustite tovarni prostor, okrenite prekidač kontakta u položaj za ISKLJUČIVANJE i uklonite ključ.

Skladištenje akumulatora

Napunite akumulatore u potpunosti pre nego što uskladištite mašinu. Utaknite punjač u zidnu utičnicu dok su mašina i akumulatori uskladišteni. Ostavite punjač utaknut u zidnu utičnicu i priključak za punjenje tokom skladištenja da bi akumulatori ostali napunjeni i da se ne bi zamrzli; u protivnom punite akumulatore najmanje jednom mesečno.

Važno: **Ako mašina ne može da ostane priključena na punjač tokom skladištenja, napunite akumulatore u potpunosti najmanje jednom mesečno. Akumulatori se sami prazne tokom dužih vremenskih perioda, što ih može oštetiti toliko da postanu neupotrebljivi, čak i ako su akumulatori novi.**

Zamena osigurača

Postoji 6 osigurača u električnom sistemu; ostala mesta ostaju otvorena za opcije.

Osigurači od 12 V i 48 V nalaze se ispod sklopa sedišta iza akumulatora sa desne strane mašine (Слика 40).

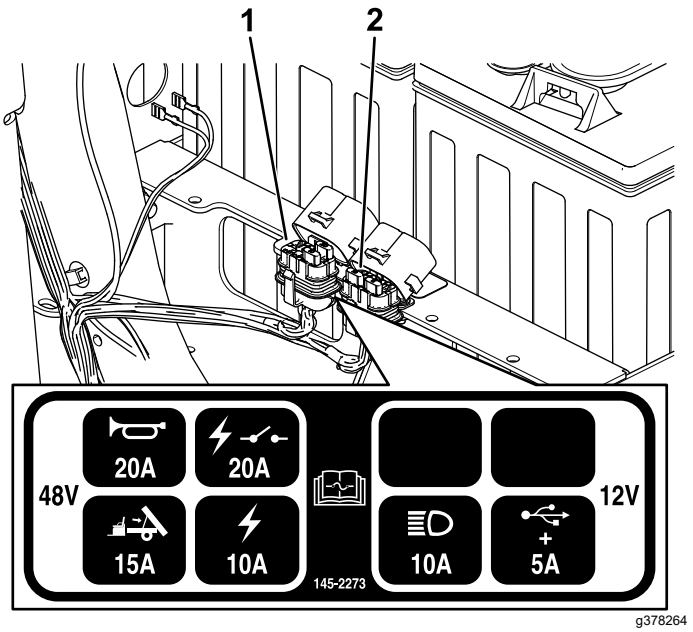

Слика 40

1. Blok osigurača od 48 V
2. Blok osigurača od 12 V

Osigurači od 48 V

Sirena	20 A
Električni relej	20 A
Opcioni komplet za podizanje – otvaranje	15 A
Napajanje električnog pogona	10 A

Osigurači od 12 V

USB utičnica	5 A
Prednja svetla	10 A

Održavanje prednjih svetala

Zamena svetala

1. Odvojite akumulator; pogledajte Odvajanje akumulatora (страна 35).
2. Otvorite haubu.
3. Odvojite električni konektor za snop od konektora sklopa lampe (Слика 41).

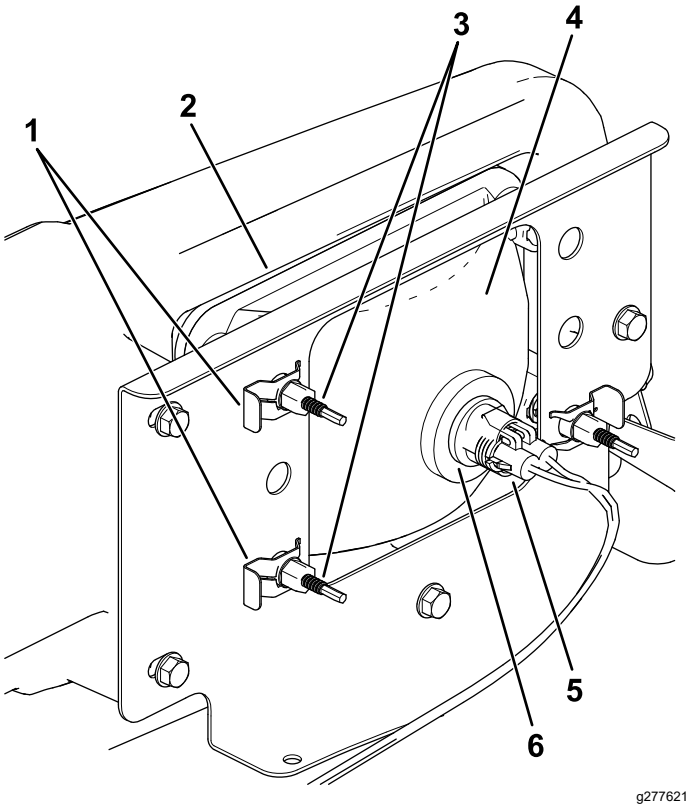

Слика 41

1. Žabica
2. Otvor u braniku
3. Zavrtanj za podešavanje
4. Prednje svetlo
5. Snop električnog konektora
6. Sklop lampe

4. Uklonite žabice koje pričvršćuju prednje svetlo za nosač prednjeg svetla (Слика 41).

   Напомена: Sačuvajte sve delove za montiranje novog prednjeg svetla.

5. Uklonite sklop prednjeg svetla tako što ćete ga izgurati kroz otvor na prednjem braniku (Слика 41).
6. Montirajte novo prednje svetlo kroz otvor na prednjem braniku (Слика 41).

   Напомена: Pobrinite se da stubići za podešavanje budu poravnati sa rupama u nosaču iza branika.

7. Pričvrstite sklop prednjeg svetla žabicama koje ste uklonili u prvom koraku 4.
8. Povežite električni konektor za snop sa konektorom sklopa prednjeg svetla (Слика 41).
9. Podesite prednje svetlo da usmerava snop svetlosti u željenom pravcu, pogledajte Podešavanje prednjih svetala (страна 37).

Podešavanje prednjih svetala

Pridržavajte se sledećeg postupka za podešavanje svetlosnog snopa prednjih svetala kad god zamenite ili uklonite prednja svetla.

1. Parkirajte mašinu na ravnu površinu sa prednjim svetlima udaljenim približno 7,6 m od zida (Слика 42).
2. Izmerite rastojanje od poda do centra prednjeg svetla i označite tačku iste visine na zidu.
3. Okrenite prekidač kontakta u položaj za UKLJUČIVANJE i isključite prednja svetla.
4. Zabeležite gde svetla ciljaju na zidu.

   Najsvetliji deo snopa svetlosti prednjih svetala bi trebalo da bude 20 cm ispod oznake naznačene na zidu (Слика 42).

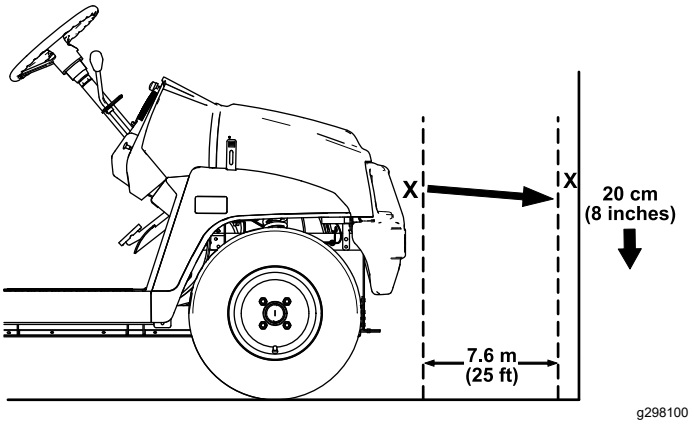

Слика 42

5. Sa zadnje strane sklopa prednjeg svetla okrećite zavrtnje za podešavanje (Слика 41) da biste okretali sklop prednjeg svetla i poravnali usmerenje snopa svetlosti.
6. Povežite akumulatore i zatvorite haubu; pogledajte Povezivanje akumulatora (страна 35).

Одржавање погонског система

Održavanje pneumatika

Интервал сервиса: Сваких 100 сати—Proverite stanje pneumatika i naplatki.

Сваких 100 сати—Pritegnite navrtke točkova.

1. Proverite da li su pneumatici i naplatke oštećeni ili pohabani.

   Напомена: Nezgode na radu, kao što je udaranje ivičnjaka, mogu da oštete pneumatike ili naplatke, a takođe i da poremete poravnanje točka, tako da proveravajte stanje pneumatika nakon nezgode.

2. Pritegnite navrtke točka momentom od 108 N·m do 122 N·m.

Proveravanje komponenti upravljačkog sistema i vešanja

Интервал сервиса: Сваких 100 сати—Proverite da li upravljački sistem i vešanje imaju labave ili oštećene komponente.

Sa volanom na centralnom položaju (Слика 43), okrenite volan ulevo ili udesno. Ako volan okrenete više od 13 mm ulevo ili udesno, a točkovi se ne okrenu, proverite sledeće komponente upravljačkog sistema i vešanja da biste bili sigurni da nisu labave ili oštećene:

- Spoj sklopa osovine volana sa zupčastom letvom

  Важно: **Proverite stanje i sigurnost zaptivke konusnog zupčanika (Слика 44).**

- Vučne poluge sklopa zupčaste letve

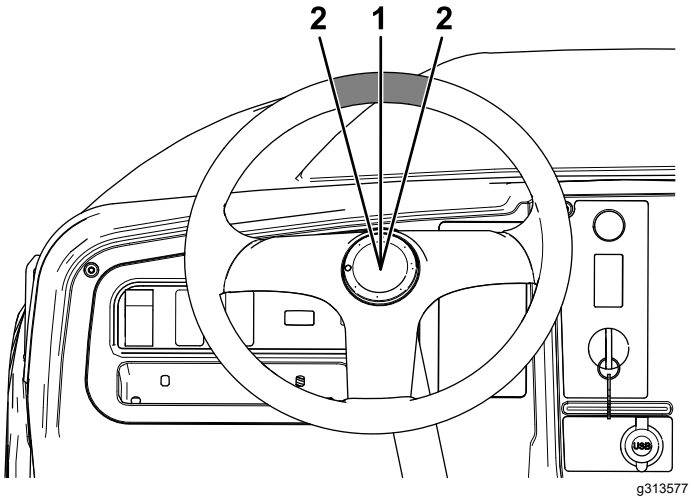

Слика 43

1. Volan u centralnom položaju
2. 13 mm od centra volana

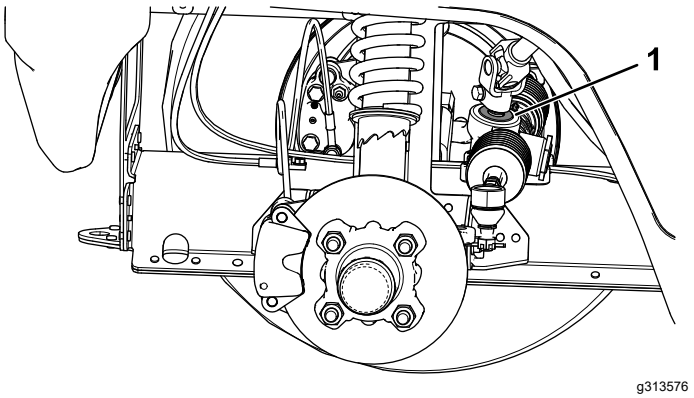

Слика 44

1. Zaptivka konusnog zupčanika

Podešavanje poravnanja prednjih točkova

Интервал сервиса: Сваких 100 сати/Годишње (шта прво наступи)—Proverite ugao nagiba i uvlačenje prednjih točkova.

Priprema za podešavanje ugla nagiba i uvlačenja prednjih točkova

1. Proverite pritisak u pneumaticima da biste bili sigurni da su prednji pneumatici naduvani do 0,82 bara (82 kPa).
2. Ili dodajte opterećenje na mesto vozača koje odgovara prosečnom operateru ili neka operater sedne na svoje mesto. Opterećenje ili operater

moraju da ostanu na svom mestu tokom procedure podešavanja.

3. Na ravnoj površini, pogurajte vozilo pravo nazad 2 do 3 m, a zatim pravo napred do prvobitnog početnog položaja. Tako se vešanje postavlja u radni položaj.

Podešavanje nagiba točka

Alat koji nabavlja vlasnik: ključ za pritezanje, Toro deo br. 132-5069; obratite se ovlašćenom distributeru kompanije Toro.

Važno: **Podesite nagib točka samo ako koristite prednji priključak ili ako je došlo do neravnomernog habanja pneumatika.**

1. Proverite poravnanje nagiba svakog točka; poravnanje treba da bude što je bliže moguće neutralnom (nuli).

   Напомена: Pneumatici bi trebalo da budu poravnati sa ravnomernim gazištem točkova kako bi se smanjilo neravnomerno habanje.

2. Ako nagib točkova nije poravnat, koristite ključ za zatezanje da biste okretali prsten na amortizeru i poravnali točkove (Слика 45).

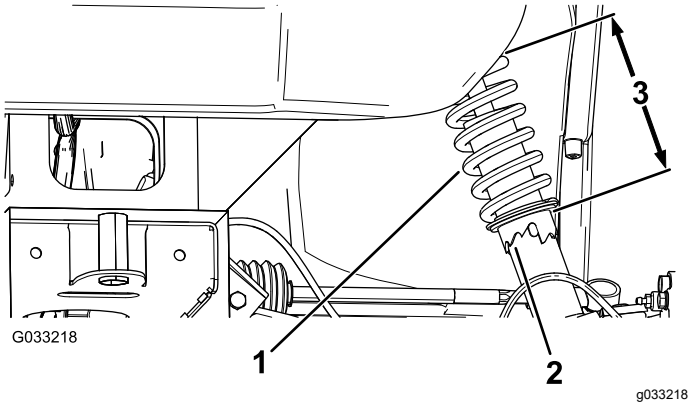

Слика 45

1. Opruga amortizera
2. Prsten
3. Dužina opruge

Podešavanje uvlačenja prednjih točkova

Važno: **Pre podešavanja uvlačenja, pobrinite se da je nagib točkova podešen da bude što je bliže moguće neutralnom položaju; pogledajte Podešavanje nagiba točka (страна 39).**

1. Izmerite rastojanje između oba prednja pneumatika u visini osovine i sa prednje i sa zadnje strane pneumatika (Слика 46).

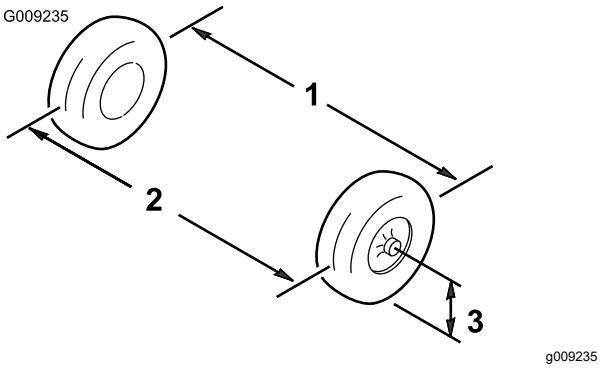

Слика 46

1. Centralna linija pneumatika – spreda
2. Centralna linija pneumatika – otpozadi
3. Centralna linija osovine

2. Ako merenje ne daje rezultat u rasponu od 0 mm do 6 mm, otpustite kontranavrtke sa spoljašnjeg kraja spona (Слика 47).

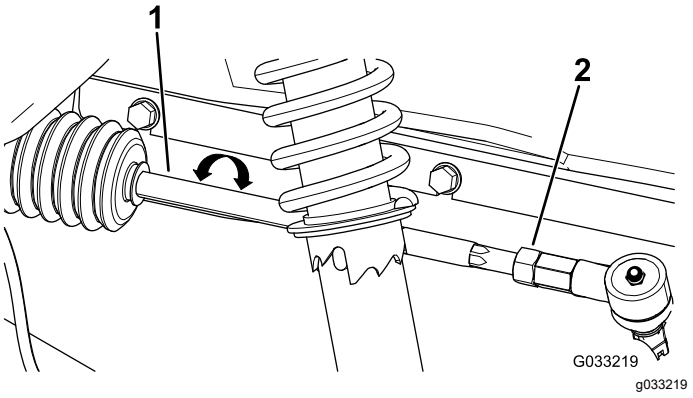

Слика 47

1. Spona
2. Kontranavrtka

3. Okrećite obe spone da biste pomerili prednji deo pneumatika ka unutra ili ka spolja.
4. Pritegnite kontranavrtke spone kada je podešavanje uspešno.
5. Pobrinite se da volan može da se okreće do kraja u oba smera.

Provera nivoa tečnosti za menjač-diferencijal

Интервал сервиса: Сваких 100 сати—Provera nivoa tečnosti za menjač-diferencijal.

1. Parkirajte mašinu na ravnoj površini.
2. Aktivirajte parkirnu kočnicu.
3. Isključite motor i uklonite ključ.
4. Uklonite čep otvora za punjenje na menjaču diferencijala (Слика 48).

Напомена: Nivo tečnosti treba da bude u ravni sa dnom čepa otvora za punjenje.

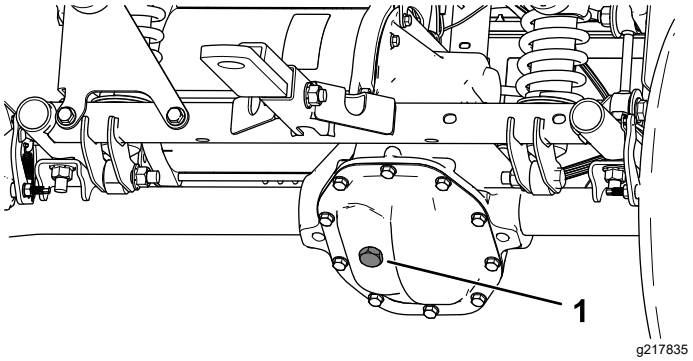

Слика 48

1. Čep otvora za punjenje

5. Ako je nivo tečnosti nizak, uklonite čep otvora za punjenje i dodajte navedenu tečnost dok ne prelije otvor (Слика 48).
6. Vratite čep i pritegnite ga momentom od 20 N m do 27 N m.

Promena tečnosti menjača-diferencijala

Интервал сервиса: Сваких 100 сати—Proverite da li menjač-diferencijal curi.

Сваких 800 сати/Годишње (шта прво наступи)—Zamenite tečnost menjača-diferencijala.

Tip tečnosti: SAE 10W-30 (API servis SJ ili više)

Kapacitet tečnosti: 0,66 l

1. Postavite posudu za pražnjenje ispod poklopca menjača-diferencijala (Слика 49).

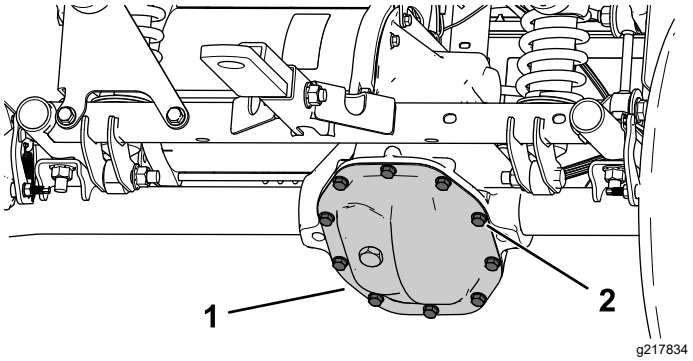

Слика 49

1. Poklopac menjača-diferencijala
2. Zavrtnji

2. Uklonite zavrtnje sa poklopca menjača-diferencijala i potpuno ispraznite tečnost (Слика 49).

Напомена: Sačuvajte poklopac menjača-diferencijala i zavrtnjeve.

3. Instalirajte poklopac menjača-diferencijala pomoću zavrtnjeva koje ste prethodno uklonili, i protegnite ih momentom od 22 N·m do 32 N·m.
4. Uklonite čep otvora za punjenje na menjaču diferencijala i napunite menjač-diferencijala posebno tečnošću dok ne počne da preliva iz otvora (Слика 48).
5. Vratite čep i pritegnite ga momentom od 20 N m do 27 N m.

Одржавање кочница

Provera parkirne kočnice

1. Aktivirajte parkirnu kočnicu povlačenje ručice parkirne kočnice perna sebi, dok ne osetite napetost.
2. Ako ne osetite napetost kada povlačite ručicu parkirne kočnice prema sebi na 11,4 cm do 16,5 cm od simbola „P“ na instrument tabli, onda treba da podesite parkirnu kočnicu; pogledajte Podešavanje parkirne kočnice (страна 41).

Podešavanje parkirne kočnice

1. Pobrinite se da parkirna kočnica bude deaktivirana.
2. Podupiračima podignite zadnji deo mašine; pogledajte Podizanje mašine (страна 26).
3. Koristite 2 ključa, sa jednim zadržite na mestu stubić za podešavanje na čeljusti, a drugim otpustite kontranavrtku za ¼ obrtaja (Слика 50).

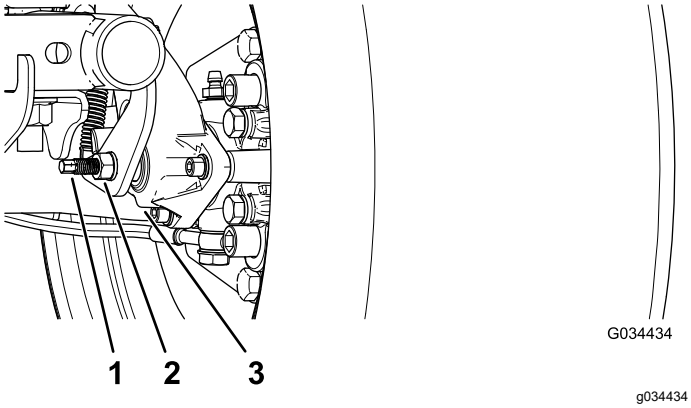

Слика 50

1. Stubić za podešavanje
2. Kontranavrtka
3. Čeljust

4. Dok držite stubić za podešavanje i kontranavrtku na mestu, okrenite stubić za podešavanje da biste ga pritegli (Слика 50).

   Напомена: Obavljajte ovaj korak dok ne počnete da osećate otpor na točkiću.
5. Dok držite stubić za podešavanje i kontranavrtku na mestu, otpustite za ¼ obrtaja (Слика 50).
6. Dok držite stubić za podešavanje i kontranavrtku na mestu, pritegnite kontranavrtku (Слика 50).
7. Obavite korake od 1 do 6 i sa druge strane.
8. Potvrdite da je parkirna kočnica podešena na adekvatnu zategnutost; pogledajte Provera parkirne kočnice (страна 41).

Напомена: Ako ne možete da podesite parkirnu kočnicu do željene zategnutosti, moguće je da su se istrošile kočione pločice i da treba da se zamene. Za pomoć se obratite ovlašćenom distributeru kompanije Toro.

Provera nivoa kočione tečnosti

Интервал сервиса: Пре сваке употребе или свакодневно Proverite nivo kočione tečnosti pre nego što prvi put pokrenete motor.

Tip kočione tečnosti: DOT 3

1. Parkirajte mašinu na ravnoj površini, aktivirajte parkirnu kočnicu, isključite motor i uklonite ključ.
2. Podignite haubu kako biste imali pristup glavnom kočionom cilindru i rezervoaru (Слика 51).

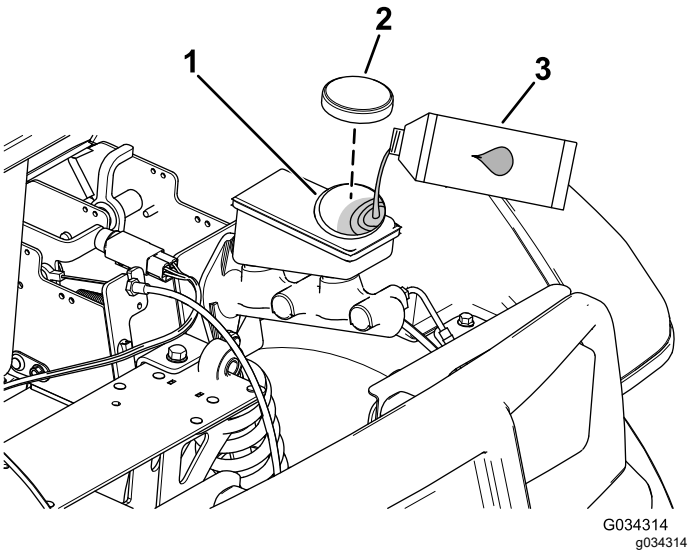

Слика 51

1. Otvor za punjenje (rezervoar)
2. Poklopac rezervoara
3. Kočiona tečnost DOT 3

3. Pogledajte indikator nivoa tečnosti na boku rezervoara (Слика 52).

   Напомена: Nivo bi trebalo da bude iznad oznake minimuma.

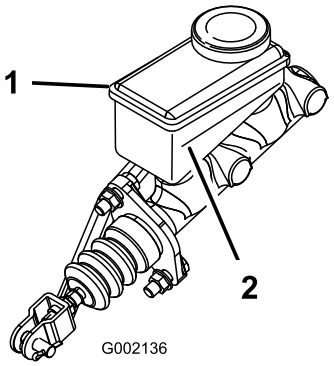

g002136

Слика 52

1. Rezervoar za kočionu tečnost
2. Oznaka minimuma

4. Ako je nivo tečnosti nizak, učinite sledeće:
   A. Očistite oblast oko poklopca rezervoara i uklonite poklopac (Слика 51).
   B. Dodajte kočionu tečnost DOT 3 u rezervoar dok nivo ne pređe oznaku minimuma (Слика 52).

      Напомена: Nemojte prepuniti motor sa kočionom tečnosti.
   C. Postavite poklopac rezervoara na mesto (Слика 51).
5. Zatvorite haubu mašine.

Provera kočnica

Интервал сервиса: Сваких 100 сати

Важно: **Kočnice su ključna bezbednosna komponenta mašine. Pažljivo ih pregledajte u propisanom intervalu i obezbedite optimalni učinak i bezbednost.**

- Proverite da li je kočiona obloga oštećena ili pohabana. Ako je obloga (kočiona pločica) debljine manje od 1,6 mm, zamenite kočionu oblogu.
- Proverite zadnju ploču i ostale komponente da li pokazuju znake prekomernog habanja i deformacije. Zamenite deformisane komponente.
- Proverite kočionu tečnost; pogledajte Provera nivoa kočione tečnosti (страна 41).

Zamena kočionih pločica nožne kočnice i parkirne kočnice

Интервал сервиса: Сваких 400 сати

Obratite se ovlašćenom distributeru kompanije Toro da pregleda i ako je potrebno zameni pločice nožne i parkirne kočnice.

Promena kočione tečnosti

Интервал сервиса: Сваких 1.000 сати

Obratite se ovlašćenom distributeru kompanije Toro.

Održavanje šasije

Podešavanje sigurnosnih brava na tovarnom prostoru

Ako sigurnosna brava tovarnog prostora nije podešena, tovarni prostor će vibrirati gore-dole dok vozite mašinu. Možete da podesite sigurnosnu bravu da zabravi tovarni prostor čvrsto uz šasiju.

1. Potvrdite da je tovarni prostor zabravljen.

   Напомена: Ako tovarni prostor ne može da se zabravi, prihvatnik je najverovatnije previše nisko. Ako tovarni prostor može da se zabravi, ali vibrira gore-dole dok vozite, prihvatnik je najverovatnije previše visoko.

2. Podignite tovarni prostor; Podizanje tovarnog prostorau položaj za istovar (страна 19).
3. Otpustite 2 zavrtnja na prihvatniku i pomerite ga gore ili dole, u zavisnosti da li je previsoko ili prenisko (Слика 53).

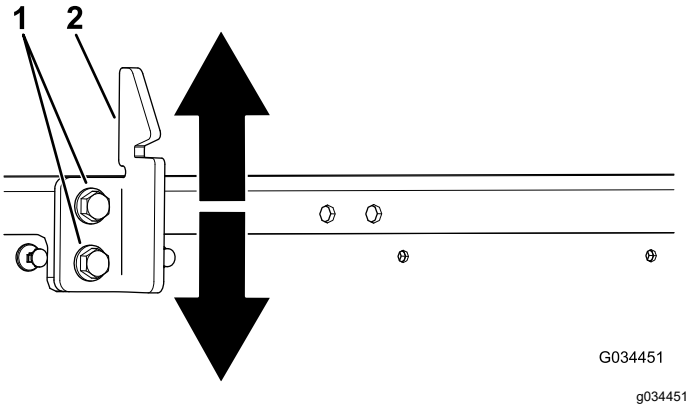

Слика 53

1. Zavrtnji
2. Prihvatnik

4. Pritegnite 2 zavrtnja na prihvatniku (Слика 53).
5. Potvrdite da je podešavanje dobro tako što ćete nekoliko puta zabraviti tovarni prostor.

Чишћење

Pranje mašine

Интервал сервиса: Пре сваке употребе или свакодневно—Operite mašinu.

Operite mašinu prema potrebi koristeći samo vodu ili blagi deterdžent. Možete koristiti krpu kada perete mašinu.

Важно: **Nemojte koristiti slanu ili korišćenu vodu da biste očistili mašinu.**

Важно: **Voda pod pritiskom se ne preporučuje za pranje mašine. To može oštetiti elektrosistem, odlepiti važne nalepnice ili oprati neophodne masnoće na lokacijama sa trenjem. Izbegavajte preteranu upotrebu vode, naročito u blizini upravljačke table, motora, kontrolera motora, punjača, pozadine instrument table i akumulatora.**

Складиштење

Bezbednost prilikom skladištenja

- Pre nego što napustite položaj operatera, zaustavite mašinu, uklonite ključ i sačekajte da prestane svako kretanje. Pre podešavanja, servisiranja, čišćenja ili odlaganja mašine, sačekajte da se ohladi.
- Mašinu ii kanticu za gorivo nemojte skladištiti na mestu na kom ima otvorenog plamena, varnica ili pomoćni plamenik, kao na kotlu za grejanje vode ili na drugom aparatu.

Skladištenje mašine

1. Parkirajte mašinu na ravnoj površini, aktivirajte parkirnu kočnicu, isključite motor i uklonite ključ.
2. Očistite prljavštinu i nečistoće sa cele mašine, uključujući spoljašnjost kućišta motora.

   Важно: **Mašinu možete oprati blagim deterdžentom i vodom. Nemojte koristiti vodu pod visokim pritiskom za pranje mašine. Pranje pod pritiskom može oštetiti elektrosistem ili oprati neophodne masnoće na tačkama sa trenjem. Izbegavajte preteranu upotrebu vode, naročito u blizini upravljačke table, svetala, motora i akumulatora.**
3. Proverite kočnice; pogledajte Provera kočnica (страна 42).
4. Proverite pritisak u pneumaticima; pogledajte Provera pritiska u pneumaticima (страна 15).
5. Proverite i dotegnite sve zavrtnje, navrtnje i šrafove. Popravite ili zamenite svaki deo koji je oštećen.
6. Ofarbajte sve površine koje su izgrebane ili na kojima je metal ogoljen.

   Напомена: Boja je dostupna kod vašeg ovlašćenog servisera.
7. Mašinu skladištite u čistoj, suvoj garaži ili skladištu.
8. Izvadite ključ i ostavite ga na sigurnom mestu van domašaja dece.
9. Pokrijte mašinu da biste je zaštitili i održavali čistom.

Skladištenje akumulatora

1. Napunite akumulatore u potpunosti pre nego što uskladištite mašinu; pogledajte Punjenje akumulatora (страна 33). Utaknite punjač u zidnu utičnicu dok su mašina i akumulatori uskladišteni. Ostavite punjač utaknut u zidnu utičnicu i priključak za punjenje tokom skladištenja da bi akumulatori ostali napunjeni i da se ne bi zamrzli; u protivnom punite akumulatore najmanje jednom mesečno.
2. Utaknite punjač tokom skladištenja da očuvate pun radni vek baterije.

   Важно: **Ako mašina ne može da ostane priključena na punjač tokom skladištenja, napunite akumulatore u potpunosti najmanje jednom mesečno. Akumulatori se sami prazne tokom dužih vremenskih perioda, što ih može oštetiti toliko da postanu neupotrebljivi, čak i ako su akumulatori novi.**
3. Kada su akumulatori potpuno napunjeni, dopunite ih destilovanom ili demineralizovanom vodom pre skladištenja; pogledajte Dopunjavanje akumulatora destilovanom ili demineralizovanom vodom (страна 34).

Решавање проблема

Režim treptanja lampice za status mašine

Проблем	Могући узрок	Корективна мера
Lampica za status mašine stalno svetli.	1. Sistem radi ispravno.	1. Nema
Lampica za status mašine je zatreptala jedanput.	1. Greška u konfiguraciji kontrolera.	1. Obratite se ovlašćenom serviseru.
Lampica za status mašine je zatreptala dvaput.	1. Parkirna kočnica je aktivirana dok je mašina u položaju za kretanje UNAPRED ili UNAZAD. 2. Došlo je do greške sa prekidačem smera kretanja.	1. Deaktivirajte parkirnu kočnicu. 2. Isključite mašinu i proverite funkcionalnost prekidača.
Lampica za status mašine je zatreptala triput.	1. Struja motora premašuje maksimum koji određuje kontroler. 2. Postoji interna greška u napajanju komponente.	1. Okrenite prekidač kontakta u položaj za ISKLJUČIVANJE, zatim sačekajte nekoliko sekundi i okrenite prekidač kontakta u položaj za UKLJUČIVANJE. Proverite sve priključke akumulatora i kontrolera visoke struje. Ako se stanje nastavi, obratite se ovlašćenom serviseru. 2. Obratite se ovlašćenom serviseru.
Lampica za status mašine je zatreptala četiri puta.	1. Došlo je do greške sa glavnim kontaktorom.	1. Ispitajte kontaktne žice, namotaje i kontakte za normalan rad.
Lampica za status mašine je zatreptala pet puta.	1. Premašena maksimalna brzina motora.	1. Okrenite prekidač kontakta u položaj za ISKLJUČIVANJE, sačekajte nekoliko sekundi, okrenite prekidač kontakta u položaj za UKLJUČIVANJE i proverite da li je rad ponovo normalan.
Lampica za status mašine je zatreptala šest puta.	1. Pritisnuta je pedala gasa prilikom pokretanja mašine. 2. Postoji žica koja nema nikakav kontakt.	1. Otpustite pedalu gasa, okrenite prekidač kontakta u položaj za ISKLJUČIVANJE, sačekajte nekoliko sekundi, okrenite prekidač kontakta u položaj za UKLJUČIVANJE i proverite da li je rad ponovo normalan. 2. Ispitajte ožičenje između kontrolora i kontaktora, prekidača i svetlosnog indikatora statusa.
Lampica za status mašine je zatreptala sedam puta.	1. Preostalo punjenje u akumulatorima je na niskom nivou. 2. Akumulatori su potpuno ispražnjeni. 3. Interni kondenzator ima prethodno punjenje manje od 5 V.	1. Zaustavite rad, polako se odvezite do najbliže stanice za punjenje i u potpunosti napunite akumulatore. 2. Odšlepajte mašinu do najbliže stanice za punjenje i u potpunosti napunite akumulatore. 3. Potpuno napunite akumulatore, okrenite prekidač kontakta u položaj za ISKLJUČIVANJE, sačekajte nekoliko sekundi, okrenite prekidač kontakta u položaj za UKLJUČIVANJE i proverite da li je rad ponovo normalan.
Lampica za status mašine je zatreptala osam puta.	1. Kontroler ili motor su pregrejani ili previše hladni.	1. Odredite da li je motor ili kontroler pregrejan ili previše hladan, zatim ostavite mašinu da se spusti na normalnu temperaturu pre nastavka sa radom.

Проблем	Могући узрок	Корективна мера
Lampica za status mašine je zatreptala deset puta.	1. Došlo je do greške sa konfiguracijom kontrolera.	1. Obratite se ovlašćenom serviseru.
Lampica za status mašine je zatreptala jedanaest puta.	1. Došlo je do greške sa enkoderom motora. 2. Premašena maksimalna brzina motora.	1. Proverite ožičenje enkodera motora (senzor brzine). 2. Okrenite prekidač kontakta u položaj za ISKLJUČIVANJE, sačekajte nekoliko sekundi, okrenite prekidač kontakta u položaj za UKLJUČIVANJE i proverite da li je rad ponovo normalan.
Lampica za status mašine je zatreptala dvanaest puta.	1. Došlo je do greške sa konfiguracijom kontrolera.	1. Obratite se ovlašćenom serviseru.
Lampica za status mašine je zatreptala trinaest puta.	1. Došlo je do interne softverske greške.	1. Obratite se ovlašćenom serviseru.
Lampica za status mašine je zatreptala četrnaest puta.	1. Došlo je do greške u komunikaciji.	1. Obratite se ovlašćenom serviseru.
Lampica za status mašine ne svetli.	1. Kontroler ili nema napajanje ili se pokvario.	1. Obratite se ovlašćenom serviseru.

Напомене:

Напомене:

Напомене:

EEA/UK obaveštenje o privatnosti

Korišćenje vaših podataka o ličnosti od strane kompanije Toro

Kompanija Toro („Toro“) poštuje vašu privatnost. Kada kupite naše proizvode, možda ćemo sakupiti određene podatke o ličnosti o vama, bilo neposredno od vas ili preko vaše lokalne Toro kompanije ili prodavca. Toro koristi te podatke za ispunjenje ugovornih obaveza – kao što je registrovanje vaše garancije, obrada vašeg garantnog zahteva ili kontaktiranje sa vama u slučaju povlačenja proizvoda – i za legitimne poslovne svrhe – kao što je merenje zadovoljstva korisnika, unapređenje naših proizvoda ili obezbeđivanje informacija o proizvodu koje bi vas mogle interesovati. Toro može da deli vaše podatke sa našim zavisnim i povezanim privrednim društvima, prodavcima ili drugim poslovnim partnerima u vezi sa ovim aktivnostima. Takođe možemo da otkrijemo podatke o ličnosti kada to zahteva zakon ili u vezi sa prodajom, kupovinom ili spajanjem preduzeća. Vaše podatke o ličnosti nikada nećemo prodati nijednoj drugoj kompaniji u marketinške svrhe.

Zadržavanje vaših podataka o ličnosti

Kompanija Toro će čuvati vaše podatke o ličnosti sve dok su bitni za prethodno navedene svrhe i dok je to u skladu sa zakonom. Za više informacija o primenljivim periodima zadržavanja obratite se na adresu legal@toro.com.

Posvećenost kompanije Toro sigurnosti

Vaši podaci o ličnosti mogu biti obrađeni u SAD-u ili drugoj državi koja možda ima manje stroge zakone o zaštiti podataka nego što je to slučaj sa vašom zemljom prebivališta. Kad god prebacimo vaše podatke van vaše zemlje prebivališta, preduzećemo zakonom propisane korake da obezbedimo da postoje odgovarajuće mere zaštite za vaše podatke i da se sa njima bezbedno postupa.

Pristup i ispravka

Možda imate pravo da ispravite ili pregledate svoje podatke o ličnosti ili da podnesete prigovor ili ograničite njihovu obradu. Da biste to uradili, obratite nam se putem e-pošte na legal@toro.com. Ako ste zabrinuti u vezi sa načinom na koji Toro postupa sa vašim podacima, slobodno nam se direktno obratite u vezi s tim. Imajte u vidu da evropski državljani imaju pravo žalbe svom organu za zaštitu podataka.

Kalifornijski Zakon 65 (California Proposition 65) – Informacije o upozorenju

Šta predstavlja ovo upozorenje?

Možda ćete videti proizvod koji se prodaje i sadrži nalepnicu sa upozorenjem poput sledećeg:

UPOZORENJE: Rak i oštećenja povezana sa reprodukcijom – www.p65Warnings.ca.gov.

Šta je Predlog 65?

Predlog 65 se primenjuje na sve kompanije koje posluju u Kaliforniji, prodaju proizvode u Kaliforniji, odnosno, izrađuju proizvode koji se mogu prodavati ili unositi u Kaliforniju. U njemu se nalaže da guverner Kalifornije održava i objavljuje listu hemikalija za koje je poznato da izazivaju rak, urođene mane i/ili druga oštećenja u vezi sa reprodukcijom. Lista, koja se ažurira na godišnjem nivou, obuhvata više stotina hemikalija koje se nalaze u mnogim svakodnevnim predmetima. Cilj Predloga 65 je da obavesti javnost o izloženosti tim hemikalijama.

Predlogom 65 ne zabranjuje se prodaja proizvoda koji sadrže ove hemikalije, nego se zahtevaju upozorenja na svakom proizvodu, pakovanju proizvoda ili dokumentaciji uz proizvod. Pored toga, upozorenje prema Predlogu 65 ne znači da proizvod krši bilo kakve standarde ili zahteve po pitanju bezbednosti proizvoda. Zapravo, vlada Kalifornije je razjasnila da upozorenje prema Predlogu 65 „nije isto kao regulatorna odluka da je proizvod 'bezbedan' ili 'nebezbedan'". Mnoge ove hemikalije se godinama koriste u svakodnevnim proizvodima bez dokumentovane škodljivosti. Više informacija potražite na adresi https://oag.ca.gov/prop65/faqs-view-all.

Upozorenje prema Predlogu 65 znači da je kompanija ili (1) procenila izloženost i zaključila da ona premašuje „nivo bez značajnog rizika"; ili (2) odabrala da obezbedi upozorenje na osnovu svog razumevanja prisustva navedene hemikalije, bez pokušaja da proceni izloženost.

Da li ovaj zakon važi svuda?

Upozorenja prema Predlogu 65 zahtevaju se samo zakonom Kalifornije. Ova upozorenja se mogu videti širom Kalifornije u mnoštvu različitih okruženja, uključujući, između ostalog, restorane, prodavnice, hotele, škole i bolnice, kao i na velikom broju proizvoda. Pored toga, neki prodavci na mreži i putem pošte obezbeđuju upozorenja prema Predlogu 65 na svojim veb lokacijama ili u katalozima.

Kakva su kalifornijska upozorenja u poređenju sa saveznim ograničenjima?

Standardi Predloga 65 su često stroži od saveznih i međunarodnih standarda. Postoje različite supstance za koje je neophodno upozorenje prema Predlogu 65 na nivoima koji su daleko niži od ograničenja na saveznom nivou. Na primer, standard za upozorenja prema Predlogu 65 na olovo iznosi 0,5 µg/dan, što je značajno ispod saveznih i međunarodnih standarda.

Zašto svi slični proizvodi ne sadrže upozorenje?

- Za proizvode koji se prodaju u Kaliforniji zahteva se označavanje prema Predlogu 65, dok za slične proizvode koji se prodaju na drugim mestima to nije potrebno.
- Kompanija koja je uključena u tužbu u vezi sa Predlogom 65 možda će za postizanje nagodbe morati da koristi upozorenja prema Predlogu 65 za svoje proizvode, ali druge kompanije koje prave slične proizvode možda neće imati tu obavezu.
- Sprovođenje Predloga 65 je nedosledno.
- Kompanije mogu odlučiti da ne navedu upozorenja, jer su zaključile da se to od njih ne traži prema Predlogu 65; izostavljanje upozorenja za proizvod ne znači da u proizvod ne sadrži navedene hemikalije na sličnim nivoima.

Zašto kompanija Toro uključuje ovo upozorenje?

Kompanija Toro je odlučila da potrošačima pruži što više informacija, kako bi oni mogli da donose informisane odluke o proizvodima koje kupuju i koriste. Kompanija Toro u određenim slučajevima navodi upozorenja na osnovu svog znanja o prisustvu jedne ili više navedenih hemikalija bez procenjivanja nivoa izloženosti, jer se zahtevi u pogledu ograničenja izloženosti ne obezbeđuju za sve navedene hemikalije. Iako izloženost Toro proizvodima može biti zanemarljiva ili u granicama opsega „bez značajnog rizika", kompanija Toro je zbog opreza, koji nikada nije suvišan, odlučila da navede upozorenja prema Predlogu 65. Pored toga, ako kompanija Toro ne navede ova upozorenja, država Kalifornija ili privatna lica koja zahtevaju sprovođenje Predloga 65 mogli bi da je tuže, zbog čega bi kompanija Toro mogla da podlegne znatnim kaznama.

Toro garancija

Ograničena garancija

Električno vozilo Workman

Uslovi i pokriveni proizvodi

Kompanija Toro i njena povezana kompanija Toro Warranty, u skladu sa međusobnim sporazumom, zajednički garantuju da vaš komercijalni proizvod kompanije Toro („Proizvod“) neće imati nedostatke u pogledu materijala ili izrade tokom dve godine ili 1500 radnih sati*, koji se uslov prvi ispuni. Tamo gde postoji stanje koje podleže garanciji, popravićemo Proizvod bez ikakvih troškova po vas, uključujući dijagnostiku, rad, delove i transport. Ova garancija započinje datumom isporuke Proizvoda do prvobitnog kupca u maloprodaji.
* Proizvod opremljen brojačem sati.

Uputstva za dobijanje garantne usluge

Vaša je odgovornost da obavestite distributera komercijalnih proizvoda ili ovlašćenog prodavca komercijalnih proizvoda od koga ste kupili Proizvod čim posumnjate da postoji stanje koje podleže garanciji. Ako vam je potrebna pomoć da pronađete distributera ili ovlašćenog prodavca komercijalnih proizvoda, odnosno, ako imate pitanja u vezi sa svojim pravima ili odgovornostima u pogledu garancije, možete nam se obratiti na sledeće načine:

Commercial Products Service Department
Toro Warranty Company
8111 Lyndale Avenue South
Bloomington, MN 55420-1196
E-adresa: commercial.warranty@toro.com

Odgovornosti vlasnika

Kao vlasnik Proizvoda odgovorni ste za obavezno održavanje i podešavanje navedeno u vašem *priručniku za operatera*. Nesprovođenje obaveznog održavanja i podešavanja može biti osnov za odbijanje garantnog zahteva.

Stavke i stanja koji nisu pokriveni

Ne spadaju sve greške ili kvarovi proizvoda koji se pojave tokom garantnog perioda u nedostatke materijala ili izrade. Ova garancija ne pokriva sledeće:

- Neispravnosti proizvoda nastale zbog korišćenja zamenskih delova koje nije proizvela kompanija Toro, odnosno, zbog ugradnje i korišćenja dodataka ili izmenjene dodatne opreme i proizvoda koji ne pripadaju brendu Toro. Proizvođač ovih stavki može obezbediti zasebnu garanciju.
- Neispravnosti proizvoda nastale zbog nesprovođenja preporučenog održavanja i/ili preporučenih podešavanja. Ako ne održavate pravilno svoj Toro proizvod u skladu sa preporučenim održavanjem navedenim u *priručniku za rad*, garantni zahtevi mogu biti odbijeni.
- Neispravnosti proizvoda nastale zbog zloupotrebe Proizvoda, kao i zbog korišćenja Proizvoda na nemaran ili nepromišljen način.
- Delovi podložni potrošnji tokom korišćenja, osim ako se utvrdi da su neispravni. Primeri delova koji se potroše ili istroše tokom redovnog rada Proizvoda uključuju, između ostalog, akumulatore, karbonske četkice, komponente kočnica, pneumatike, filtere, kaiševe itd.
- Neispravnosti izazvane spoljašnjim uticajem. Stavke koji se smatraju spoljašnjim uticajem obuhvataju, između ostalog, vremenske uslove, prakse skladištenja, zagađenje, korišćenje neodobrenih maziva, aditiva, hemikalija itd.
- Stavke podložne normalnom habanju. Normalno habanje obuhvata, između ostalog, oštećenje sedišta zbog istrošenosti ili abrazije, izlizane ofarbane površine, izgrebane nalepnice ili prozore itd.

Delovi

Za delove planirane za zamenu u okviru obaveznog održavanja važi garancija u periodu do predviđenog vremena za zamenu tog dela. Delovi zamenjeni u okviru ove garancije pokriveni su garancijom u trajanju garancije za prvobitni proizvod i postaju vlasništvo kompanije Toro. Kompanija Toro će doneti konačnu odluku da li da popravi neki postojeći deo ili sklop ili da ga zameni. Kompanija Toro može da koristi prerađene delove za popravke u okviru garancije.

Napomena o garanciji na akumulatore dubokog ciklusa:

Za akumulatore dubokog ciklusa preciziran je ukupan broj kilovat-sati koje mogu da isporuče tokom radnog veka. Tehnikama korišćenja, punjenja i održavanja može da se produži ili skrati ukupni radni vek akumulatora. Kako se akumulatori u ovom proizvodu budu trošili, količina korisnog rada između intervala punjenja polako će opadati dok se akumulatori u potpunosti ne istroše. Zamena akumulatora koji su istrošeni tokom normalne potrošnje spada u odgovornost vlasnika proizvoda. Zamena akumulatora može biti potrebna tokom normalnog garantnog perioda proizvoda o trošku vlasnika.

Opšti uslovi

Popravka koju vrši ovlašćeni distributer ili prodavac kompanije Toro vaš je jedini pravni lek u okviru ove garancije.

Ni kompanija Toro ni kompanija Toro Warranty nisu odgovorne za indirektnu, slučajnu ili posledičnu štetu u vezi sa korišćenjem proizvoda kompanije Toro pokrivenih ovom garancijom, uključujući sve troškove ili izdatke obezbeđivanja zamenske opreme ili usluge tokom razumnih perioda neispravnosti ili nekorišćenja do završetka popravki u okviru ove garancije.

Sve podrazumevane garancije u pogledu mogućnosti prodaje i prikladnosti za upotrebu ograničene su na trajanje ove izričite garancije. Neke države ne dozvoljavaju izuzimanje slučajne ili posledične štete, odnosno ograničavanje trajanja podrazumevane garancije, tako da prethodno navedena izuzeća i ograničenja možda ne važe za vas.

Ova garancija pruža vam specifična zakonska prava, a možete imati i druga prava koja se razlikuju u zavisnosti od države.

Zemlje osim Sjedinjenih Američkih Država i Kanade

Kupci koji su kupili Toro proizvode izvezene iz Sjedinjenih Američkih Država ili Kanade trebalo bi da od distributera (prodavca) kompanije Toro zatraže garantne smernice za svoju zemlju, pokrajinu ili državu. Ako iz bilo kog razloga niste zadovoljni uslugom distributera ili imate problem u vezi sa pribavljanjem informacija o garanciji, obratite se uvozniku kompanije Toro. Ako nijedno drugo rešenje ne uspe, obratite nam se u kompaniji Toro Warranty Company.