Form No. 3453-282 Rev A

TORO®

Count on it.

Käyttöopas

# Greensmaster® Flex™ 1018- ja 1021 -ajoyksiköt

**Mallinro: 04850—Sarjanro: 410300000 tai suurempi**

**Mallinro: 04860—Sarjanro: 410300000 tai suurempi**

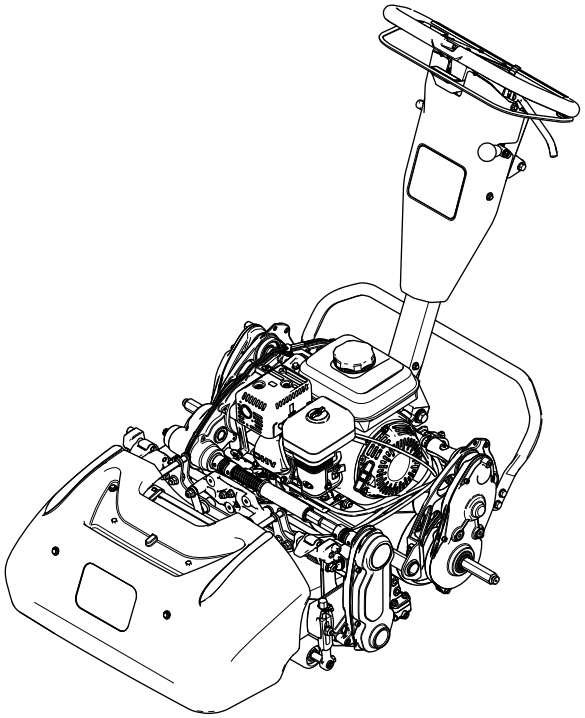

Rekisteröi tuotteesi osoitteessa www.Toro.com.
Käännös alkuperäisestä tekstistä (FI)

CE UK CA

*3453-282*

Tämä tuote on asiaankuuluvien eurooppalaisten direktiivien mukainen. Lisätietoja on erillisessä tuotekohtaisessa vaatimustenmukaisuusvakuutuksessa.

Kalifornian laki (California Public Resource Code, pykälät 4442 ja 4443) kieltää tämän moottorin käytön metsä-, pensaikko- tai ruohopeitteisillä mailla, jos moottoria ei ole varustettu pykälässä 4442 mainitulla hyvässä käyttökunnossa pidetyllä kipinänsammuttimella tai jos moottoria ei ole suojattu, varustettu ja huollettu palovaaran ehkäisemiseksi.

Mukana toimitettavassa moottorin käyttöoppaassa on Yhdysvaltojen ympäristönsuojeluelimeen EPA:han (Environmental Protection Agency) ja Kalifornian päästöjärjestelmien päästöjen valvontasääntöihin sekä kunnossapitoon ja takuuseen liittyviä tietoja. Käyttöoppaita voi tilata moottorin valmistajalta.

**Jos tätä konetta käytetään yli 1 500 metriä merenpinnan yläpuolella, on hankittava korkean ilmanalan suutin. Lisätietoja on Honda-moottorin käyttöoppaassa.**

**⚠ VAARA**

**KALIFORNIA**
**Lakiesityksen 65 mukainen varoitus**

**Tämän tuotteen moottorin tuottamat pakokaasut sisältävät kemikaaleja, jotka Kalifornian osavaltion tietojen mukaan aiheuttavat syöpää, synnynnäisiä epämuodostumia tai muuta lisääntymiseen liittyvää haittaa.**

**Tämän tuotteen käyttäminen voi altistaa kemikaaleille, jotka Kalifornian osavaltion tietojen mukaan aiheuttavat syöpää, synnynnäisiä epämuodostumia tai muuta lisääntymiseen liittyvää haittaa.**

# Johdanto

Tämä kone on työnnettävä kelateräruohonleikkuri, joka on tarkoitettu ammattimaiseen kaupalliseen käyttöön. Se on tarkoitettu pääasiassa viheralueiden ruohonleikkuuseen. Tuotteen käyttäminen muuhun kuin sen aiottuun käyttötarkoitukseen voi olla vaarallista käyttäjälle ja sivullisille.

Lue nämä tiedot huolellisesti, jotta opit käyttämään ja huoltamaan laitetta asianmukaisesti sekä välttämään tapaturmia ja tuotevaurioita. Olet itse vastuussa tuotteen asianmukaisesta ja turvallisesta käytöstä.

Vieraile osoitteessa www.Toro.com, jos tarvitset tuoteturvallisuuteen ja käyttökoulutukseen liittyviä materiaaleja tai tietoja lisävarusteista tai lähimmästä jälleenmyyjästä tai jos haluat rekisteröidä tuotteesi.

Aina kun tarvitset huoltoa, alkuperäisiä Toro-varaosia tai lisätietoja, ota yhteys valtuutettuun huoltoliikkeeseen tai Toron asiakaspalveluun. Ota tällöin tuotteesi malli- ja sarjanumerot valmiiksi esiin. Kuva 1 osoittaa laitteen malli- ja sarjanumeron sijainnin. Kirjoita numerot annettuun tilaan.

***Tärkeää:*** **Skannaamalla sarjanumerokilvessä olevan QR-koodin (jos varusteena) mobiililaitteella saat tuotetietoja sekä takuu- ja varaosatietoja.**

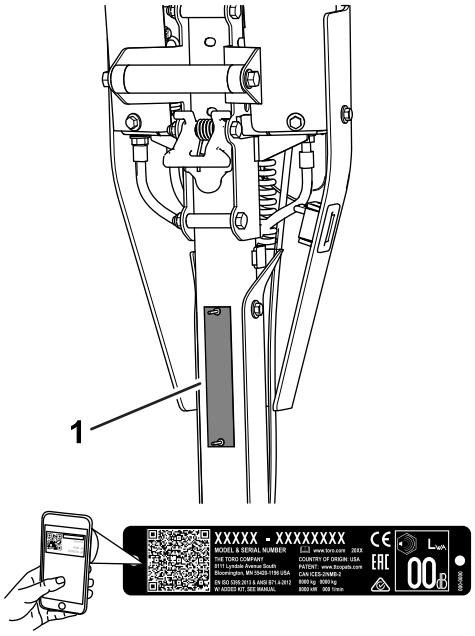


g271512

**Kuva 1**

1. Malli- ja sarjanumeron sijainti

**Mallinro:** _____

**Sarjanro:** _____

Tässä käyttöoppaassa esiintyvä varoitusmerkintä (Kuva 2) ilmaisee vaaratilannetta, josta saattaa olla seurauksena vakava tapaturma tai jopa kuolema, jos suositellut varotoimenpiteet laiminlyödään.

g000502

**Kuva 2**
Varoitusmerkintä

**© 2022—The Toro® Company**

**Kaikki oikeudet pidätetään**

Tässä käyttöoppaassa käytetään kahta termiä tietojen korostamiseksi. **Tärkeää** kiinnittää huomiota mekaanisiin erikoistietoihin ja **Huomautus** korostaa erityishuomion ansaitsevia yleistietoja.

# Sisältö


Turvaohjeet ..... 4
Yleinen turvallisuus ..... 4
Turva- ja ohjetarrat ..... 4
Käyttöönotto ..... 6
1 Leikkuuyksikön säätö ja asennus ..... 6
2 Kuljetuspyörien asennus ..... 7
3 Ruohonkeräimen asennus ..... 7
4 Moottorin käyntinopeuden säätö ..... 8
5 Vetorummun asennon kuittaus ..... 8
Laitteen yleiskatsaus ..... 9
Ohjauslaitteet ..... 10
Tekniset tiedot ..... 12
Lisälaitteet/lisävarusteet ..... 12
Ennen käyttöä ..... 13
Turvallisuus ennen käyttöä ..... 13
Päivittäisen huollon suorittaminen ..... 13
Moottoriöljyn määrän tarkistus ..... 13
Polttoaineen tiedot ..... 13
Polttoainesäiliön täyttö ..... 14
Leikkuunopeuden säätö ..... 14
Kelanopeuden säätö ..... 14
Kahvan korkeuden säätö ..... 15
Koneen kuljetus työalueelle ..... 15
Kuljetuspyörien irrotus ..... 15
Rikastinvivun käyttö ..... 16
Polttoaineen sulkuventtiilin avaaminen ja sulkeminen ..... 16
Käytön aikana ..... 17
Turvallisuus käytön aikana ..... 17
Moottorin käynnistys ..... 18
Käyttövihjeitä ..... 18
Moottorin sammutus ..... 19
Käytön jälkeen ..... 19
Turvallisuus käytön jälkeen ..... 19
Ohjauslaitteiden käyttö ruohonleikkuun jälkeen ..... 19
Koneen kuljetus ..... 19
Kuljetuspyörien asennus ..... 20
Vaihteiston kytkentä ja irtikytkentä ..... 20
Kunnossapito ..... 21
Turvallisuus huollon aikana ..... 21
Kunnossapitotaulukko ..... 21
Päivittäisen huollon tarkastuslista ..... 22
Huoltoa edeltävät toimenpiteet ..... 23
Koneen valmistelu huoltoa varten ..... 23
Moottorin huolto ..... 23
Moottorin turvallinen käyttö ..... 23
Moottoriöljyn huolto ..... 23
Ilmanpuhdistimen huolto ..... 24
Sytytystulpan huolto ..... 25
Ohjausjärjestelmän huolto ..... 26
Vetovaijerin säätö ..... 26
Käyttö- ja seisontajarrun säätö ..... 27
Kelan käyttövivun vaijerin säätö ..... 28
Kaasuvaijerin säätö ..... 29
Leikkuuyksikön huoltaminen ..... 30
Terän turvallinen käyttö ..... 30
Leikkuuyksikön asennus ..... 30
Leikkuuyksikön irrotus ..... 31
Leikkuuyksikön läppäys ..... 31
Varastointi ..... 32
Turvallisuus varastoinnin aikana ..... 32
Koneen varastointi ..... 32

# Turvaohjeet

Tämä kone on suunniteltu EN ISO 5395- ja ANSI B71.4-2017 -standardien mukaisesti.

# Yleinen turvallisuus

Tämä tuote voi katkaista jalan tai käden sekä singota esineitä.

- Lue ja sisäistä tämän *käyttöoppaan* sisältö ennen koneen käynnistämistä.
- Koneen käyttö vaatii käyttäjän täyden huomion. Jos käyttäjän huomio keskittyy muualle, saattaa seurata henkilö- tai omaisuusvahinko.
- Älä laita käsiä tai jalkoja koneen liikkuvien osien lähelle.
- Älä käytä konetta ilman paikallaan olevia ja asianmukaisesti toimivia suojuksia ja muita suojalaitteita.
- Älä päästä sivullisia ja lapsia käyttöalueelle. Älä koskaan anna konetta lasten käyttöön.
- Sammuta moottori, irrota virta-avain (jos varusteena) ja odota, että kaikki liikkuvat osat pysähtyvät, ennen kuin poistut käyttäjän paikalta. Anna koneen jäähtyä ennen säätöä, huoltoa, puhdistusta tai varastointia.

Laitteen asiaton käyttö tai huolto voi aiheuttaa tapaturman. Vähennä loukkaantumisriskiä noudattamalla näitä turvallisuusohjeita ja huomioimalla aina varoitusmerkki ⚠, joka tarkoittaa varoitusta, vaaraa tai hengenvaaraa – henkilöturvallisuusohjeet. Ohjeiden laiminlyönti saattaa johtaa henkilövahinkoon tai kuolemaan.

# Turva- ja ohjetarrat

Turva- ja ohjetarrat on sijoitettu hyvin näkyville paikoille mahdollisten vaara-alueiden lähettyville. Korvaa vioittuneet tai kadonneet tarrat uusilla.

decal120-9570

**120-9570**

1. Vaara: pysy etäällä liikkuvista osista. Pidä kaikki suojukset ja suojalevyt paikoillaan.

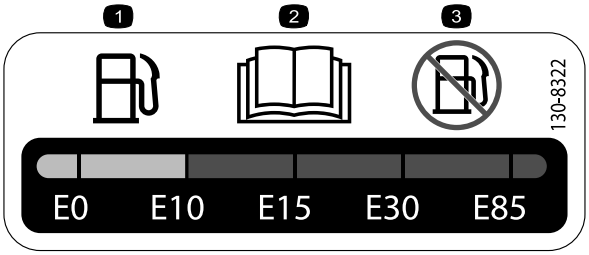


decal130-8322

**130-8322**

1. Käytä vain polttoainetta, jonka tilavuudesta on alkoholia alle 10 %.
2. Lisätietoja polttoaineesta on *käyttöoppaassa*.
3. Älä käytä polttoainetta, jonka tilavuudesta on alkoholia yli 10 %.

decal133-8062

**133-8062**

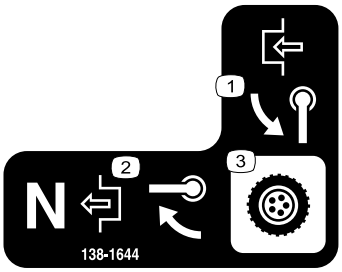


decal138-1644

**138-1644**

1. Kytke kääntämällä kahvaa.
2. Kun kone on Vapaa-asennossa, vapauta kääntämällä kahvaa.
3. Vaihteiston ohjaus

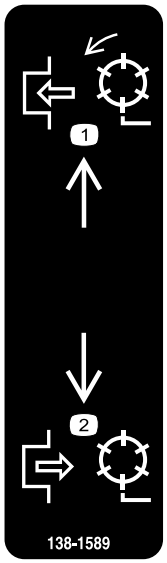


decal138-1589

**138-1589**

1. Kytke kelat.
2. Vapauta kelat.

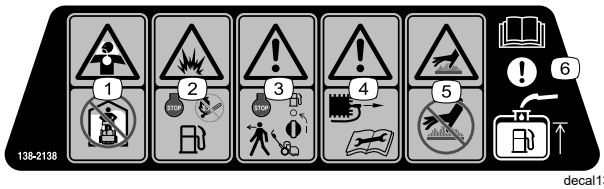


decal138-2138

**138-2138**

1. Myrkyllisiä höyryjä tai kaasuja, tukehtumisvaara: älä käytä moottoria suljetussa tilassa.
2. Räjähdysvaara: sammuta moottori ennen polttoaineen lisäystä. Tupakointi ja avotulen teko kielletty polttoainetta lisättäessä.
3. Vaara: sammuta moottori ja katkaise polttoaineen sulkuventtiili ennen kuin poistut koneen luota.
4. Vaara: irrota sytytystulpan johto ennen huoltotoimenpiteitä.
5. Kuuma pinta: älä kosketa kuumia pintoja.
6. Huomio: lue lisätietoja polttoainesäiliön täyttämisestä *käyttöoppaasta*.

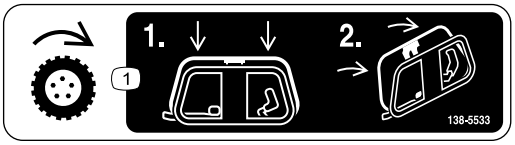


decal138-5533

**138-5533**

1. Vedon käyttövipu: paina vedon käyttövipu alas ja vedä se sitten kahvaan.

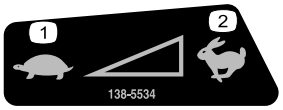


decal138-5534

**138-5534**

1. Hidas
2. Nopea

decal138-5532

**138-5532**

1. Vapauta jarru vetämällä ylös.
2. Kytke jarru vetämällä alas.
3. Seisontajarru kytketty
4. Seisontajarru vapautettu
5. Vaara: lue *käyttöopas*.
6. Vaara: älä käytä konetta, jos et ole saanut asianmukaista koulutusta.
7. Vaara: käytä kuulosuojaimia.
8. Esineiden sinkoutumisvaara: pidä sivulliset loitolla.
9. Vaara: Pysy etäällä liikkuvista osista. Pidä kaikki suojukset ja suojalevyt paikoillaan.
10. Älä hinaa konetta.

# Käyttöönotto

## Irralliset osat

Tarkista alla olevasta taulukosta, että kaikki osat on toimitettu.

| Ohjeet | Kuvaus | Määrä | Käyttökohde |
|---|---|---|---|
| 1 | Leikkuuyksikkö (tilattava erikseen; ota yhteys valtuutettuun Toro-jälleenmyyjään)<br>Kuusioputki<br>Jousi<br>Holkki | 1<br>1<br>1<br>1 | Leikkuuyksikön säätö ja asennus koneeseen |
| 2 | Kuljetuspyöräsarja (tilattava erikseen; ota yhteys valtuutettuun Toro-jälleenmyyjään) | 1 | Kuljetuspyörien asennus (lisävaruste) |
| 3 | Ruohonkeräin | 1 | Asenna ruohonkeräin. |
| 4 | CE-tarra | 1 | Moottorin käyntinopeuden säätö (vain CE-vaatimuksia noudattavissa maissa) |
| 5 | Mitään osia ei tarvita | – | Vetorummun asennon kuittaus |

## Ohjeet, oppaat ja muut osat

| Kuvaus | Määrä | Käyttökohde |
|---|---|---|
| Käyttöopas<br>Moottorin käyttöopas<br>Tyyppihyväksyntä | 1<br>1<br>1 | Tutustu tietoihin ennen koneen käyttöä. |

**Huomaa:** Koneen vasen ja oikea puoli määritellään normaalista käyttöasennosta käsin.

# 1

# Leikkuuyksikön säätö ja asennus

**Vaiheeseen tarvittavat osat:**

| | |
|---|---|
| 1 | Leikkuuyksikkö (tilattava erikseen; ota yhteys valtuutettuun Toro-jälleenmyyjään) |
| 1 | Kuusioputki |
| 1 | Jousi |
| 1 | Holkki |

## Ohjeet

1. Säädä leikkuuyksikkö haluttuihin asetuksiin. Lisätietoja on leikkuuyksikön *käyttöoppaassa*.
2. Asenna jousi, holkki ja kuusioputki vaihteiston kytkentäakseliin (Kuva 3).

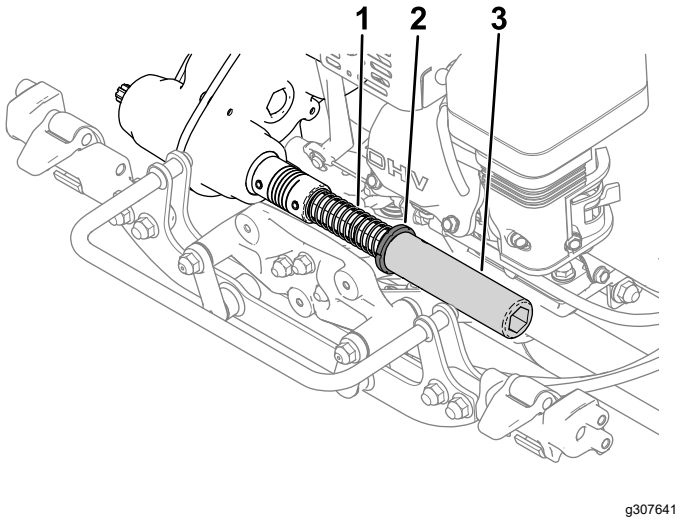


**Kuva 3**

1. Jousi
2. Holkki
3. Kuusioputki

3. Asenna leikkuuyksikkö koneeseen. Katso kohta Leikkuuyksikön asennus (sivu 30).

# 2

# Kuljetuspyörien asennus

## Lisävaruste

**Vaiheeseen tarvittavat osat:**

| | |
|---|---|
| 1 | Kuljetuspyöräsarja (tilattava erikseen; ota yhteys valtuutettuun Toro-jälleenmyyjään) |

## Ohjeet

Kuljetuspyörien asentamista varten on ensin hankittava kuljetuspyöräsarja (malli 04123). Sarjan saa valtuutetulta Toro-jälleenmyyjältä.

1. Asenna kuljetuspyörät. Katso kohta Kuljetuspyörien asennus (sivu 20).
2. Tarkista, että renkaat on täytetty paineeseen 0,83–1,03 bar.

# 3

# Ruohonkeräimen asennus

**Vaiheeseen tarvittavat osat:**

| | |
|---|---|
| 1 | Ruohonkeräin |

## Ohjeet

1. Tartu ruohonkeräimeen kahvasta.
2. Vie keräimen reuna leikkuuyksikön sivulevyjen väliin ja eturullan yli (Kuva 4).

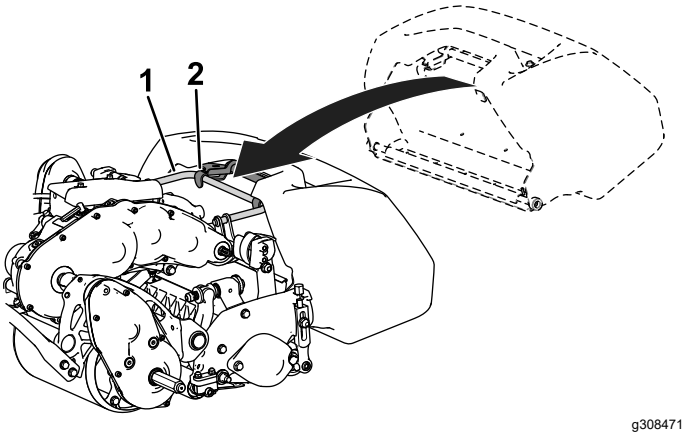


**Kuva 4**

1. Rungon lenkki
2. Keräimen koukut

3. Aseta keräimen koukut rungon lenkin yli (Kuva 4).

***Tärkeää:*** **Jos keräin putoaa, tarkasta korin alareunassa olevat kallistusvarren kontaktikohdat vaurioiden varalta (Kuva 5). Suorista ne ennen keräimen käyttöä.**

**Jos käytetään keräintä, jonka kallistusvarren kontaktikohdat ovat taipuneet, keräin ja leikkuuyksikkö voivat koskettaa toisiaan, mikä aiheuttaa ylimääräistä ääntä ja/tai vahingoittaa keräintä ja leikkuuyksikköä.**

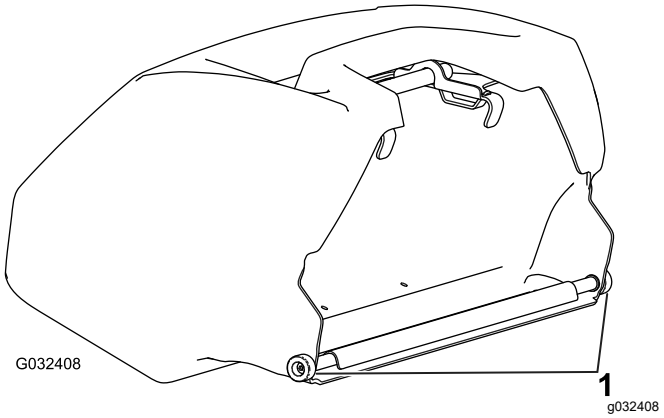


**Kuva 5**

1. Kallistusvarren kontaktikohta

# 4

# Moottorin käyntinopeuden säätö

## Vain CE-vaatimuksia noudattavat maat

**Vaiheeseen tarvittavat osat:**

| | |
|---|---|
| 1 | CE-tarra |

## Ohjeet

Jos konetta käytetään maassa, jossa noudatetaan CE-vaatimuksia, noudata melua koskevia säädöksiä säätämällä moottorin korkea joutokäyntinopeus ja kiinnittämällä CE-tarra:

- Säädä moottorin korkea joutokäyntinopeus seuraavasti:
  - 1018-koneet: **3 000 kierr./min**
  - 1021/1026-koneet: **3 150 kierr./min**

  Katso kohta Moottorin korkean joutokäyntinopeuden säätö (sivu 29).
- Kiinnitä CE-tarra sarjanumerokilven alapuolelle (Kuva 6).

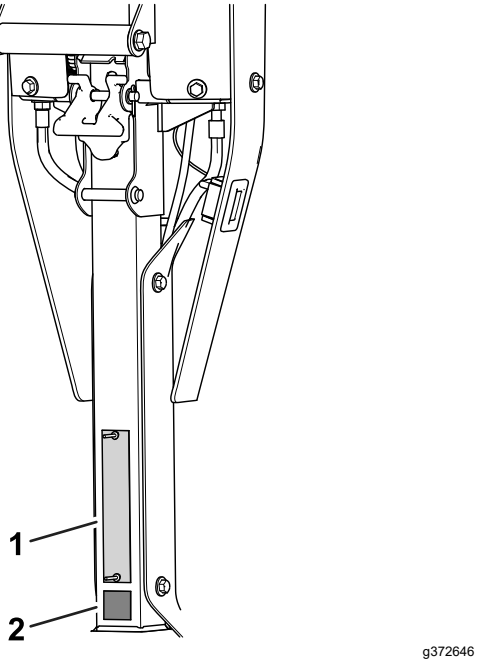


**Kuva 6**

1. Sarjanumerokilpi
2. CE-tarra

# 5

# Vetorummun asennon kuittaus

**Mitään osia ei tarvita**

## Ohjeet

Vetorummun asento voidaan säätää ALH.- tai KORKEA-leikkuukorkeuksiin.

Vetorummun oletusasento on ALH. (Kuva 7). Älä aseta rumpua KORKEA-asentoon. Tämä asento heikentää leikkauksen laatua.

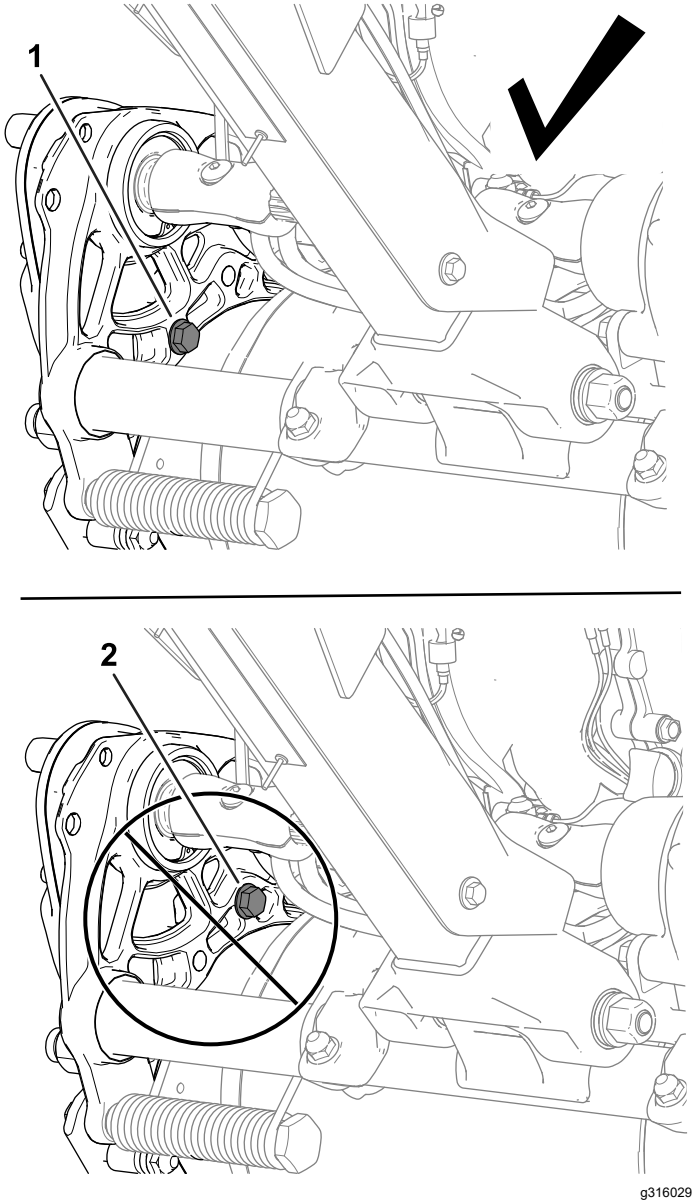


**Kuva 7**

1. ALH.-asento
2. KORKEA-asento

# Laitteen yleiskatsaus

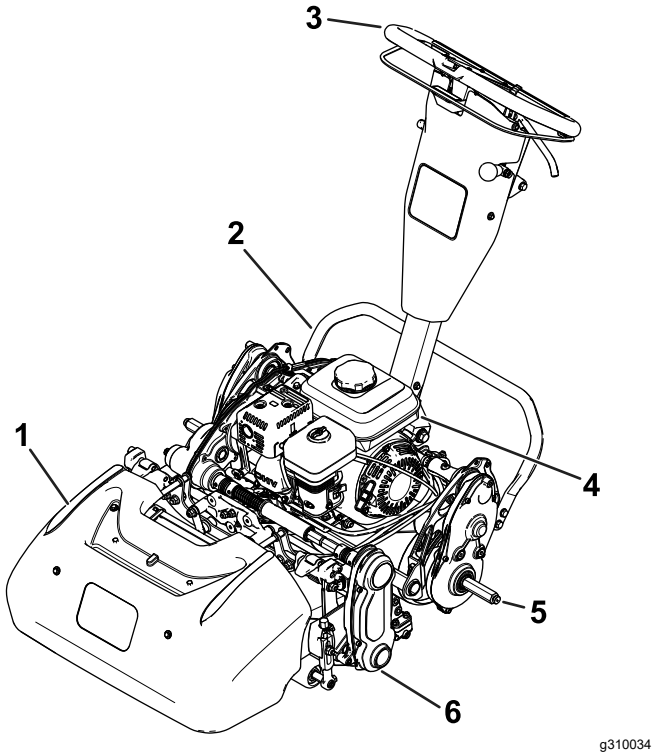


**Kuva 8**

1. Ruohonkeräin
2. Tukiteline
3. Kahva
4. Polttoainesäiliö
5. Kuljetuspyörän akseli
6. Leikkuuyksikkö

# Ohjauslaitteet

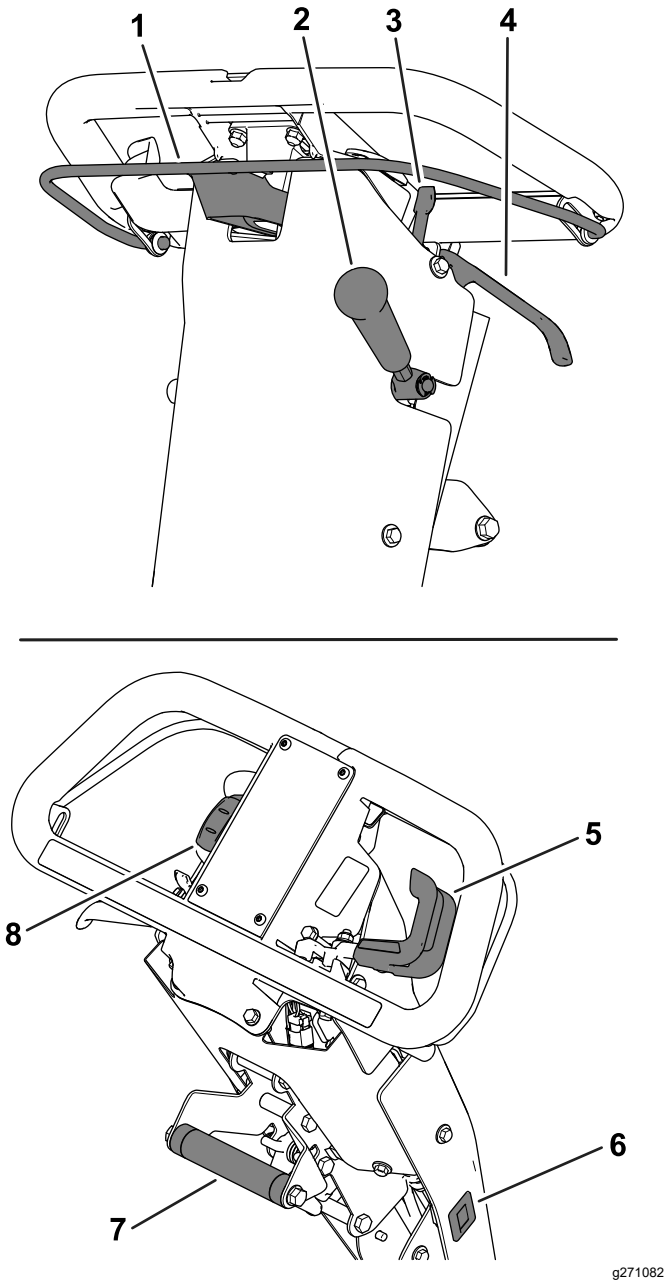


**Kuva 9**

| | | | |
|---|---|---|---|
| 1. | Kytkinsanka | 5. | Kaasuvipu |
| 2. | Leikkuuyksikön käyttövipu | 6. | Tuntilaskuri |
| 3. | Seisontajarrun salpa | 7. | Nostokahva |
| 4. | Käyttöjarrun vipu | 8. | Virtakytkin |

## Kytkinsanka

Kytke ja vapauta vetopyörä (Kuva 9) kytkinsangalla.

- **Vetopyörän kytkentä:** vedä sanka ylös ja pidä sitä kahvaa vasten.
- **Vetopyörän vapautus:** vapauta sanka.

## Kaasuvipu

Säädä moottorin käyntinopeutta kaasuvivulla (Kuva 9).

- **Moottorin käyntinopeuden lisäys:** käännä vipu alas.
- **Moottorin käyntinopeuden vähennys:** käännä vipu ylös.

## Virtakytkin

Kytkimellä (Kuva 9) käynnistetään ja sammutetaan moottori.

- **Moottorin käynnistys:** paina kytkimen yläosaa alas.
- **Moottorin sammutus:** paina kytkimen alaosaa alas.

## Käyttöjarrun vipu

Käyttöjarrulla (Kuva 9) voidaan hidastaa koneen nopeutta tai pysäyttää kone. Kytke käyttöjarru vetämällä vipua kahvaa kohti.

## Seisontajarrun salpa

Kytke seisontajarru seisontajarrun salvalla (Kuva 9), kun poistut koneelta.

- **Seisontajarrun kytkeminen:** kytke käyttöjarrun vipu, pidä sitä paikallaan ja käännä seisontajarrun salpaa itseäsi kohti.
- **Seisontajarrun vapautus:** vedä käyttöjarrun vipua kahvaa kohti.

## Leikkuuyksikön käyttövipu

Kytke ja vapauta leikkuuyksikkö leikkuuyksikön käyttövivulla (Kuva 9), kun kytkinsanka on kytketty.

- **Leikkuuyksikön kytkentä:** siirrä vipu alas.
- **Leikkuuyksikön vapautus:** siirrä vipu ylös.

## Tuntilaskuri

Tuntilaskuri (Kuva 9) mittaa, kuinka kauan moottori on ollut käynnissä yhteensä. Määritä laskurin avulla, milloin määräaikaishuollot tulee suorittaa.

## Nostokahva

Nostokahvalla (Kuva 9) voi helpottaa kahvan korkeuden säätöä tai tukitelineen nostoa ja laskua.

## Kahvan korkeuden säädin

Kahvan korkeuden säätimellä (Kuva 10) voi siirtää kahvan korkeuden sopivaan käyttöasentoon. Vedä säädin ylös ja nosta tai laske kahvan korkeutta nostokahvalla.

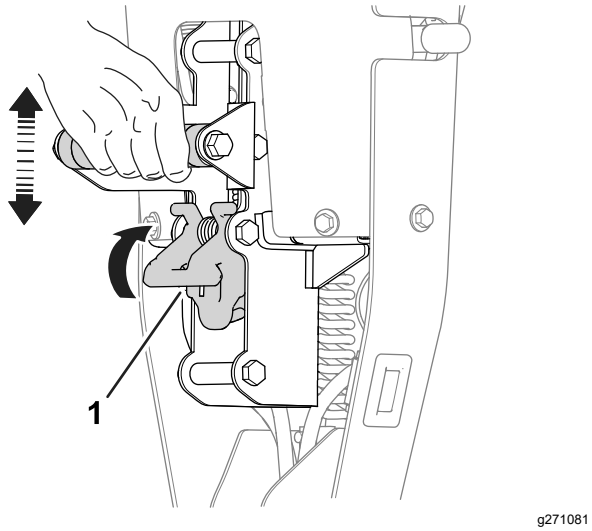


**Kuva 10**

1. Kahvan korkeuden säädin

## Rikastinvipu

Rikastinvipu (Kuva 11) on moottorin etuosassa vasemmalla. Käytä vipua apuna kylmän moottorin käynnistyksessä. Lisätietoja on kohdassa Rikastinvivun käyttö (sivu 16).

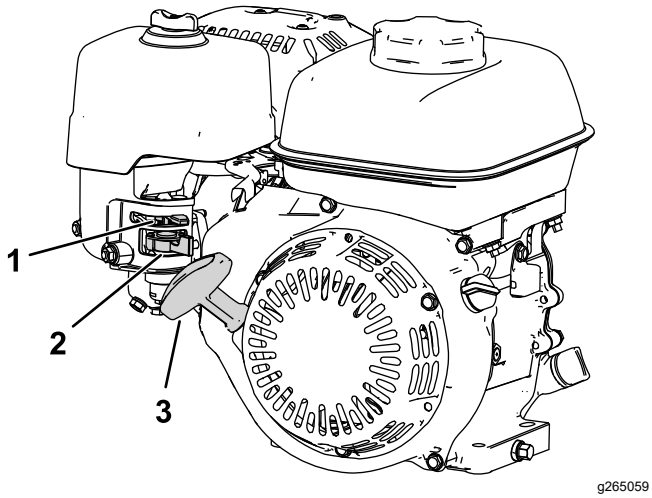


**Kuva 11**

1. Rikastinvipu
2. Polttoaineen sulkuventtiili
3. Narukäynnistimen kahva

## Polttoaineen sulkuventtiili

Polttoaineen sulkuventtiili sijaitsee moottorin vieressä rikastimen vivun alla (Kuva 11).

**Huomaa:** Sulje polttoaineen sulkuventtiili, jos konetta ei käytetä muutamaan päivään, kun sitä kuljetetaan työskentelyalueelle tai sieltä pois tai kun se on pysäköity sisätiloihin. Katso kohta Polttoaineen sulkuventtiilin avaaminen ja sulkeminen (sivu 16).

## Narukäynnistimen kahva

Käynnistä moottori vetämällä narukäynnistimen (Kuva 11) kahvasta.

## Tukiteline

Tukiteline (Kuva 12) on asennettu koneen takaosaan. Käytä tukitelinettä, kun kuljetuspyörät tai leikkuuyksikkö asennetaan tai irrotetaan.

- **KULJETUSPYÖRIEN HUOLTOASENTO:**

  Tukitelineen käyttö kuljetuspyörien asennusta varten: aseta jalka tukitelineelle ja vedä nostokahvasta ylös ja taaksepäin (Kuva 12).

**⚠ VAROITUS**

**Kone on painava, joten väärä nostoasento voi rasittaa selkää.**

**Paina jalalla tukitelinettä ja nosta konetta vain nostokahvasta. Yritys nostaa kone tukitelineelle muilla keinoin voi johtaa loukkaantumiseen.**

- **LEIKKUUYKSIKÖN HUOLTOASENTO:**

  Jotta kone ei kaatuisi taaksepäin leikkuuyksikköä irrotettaessa, laske tukiteline ja työnnä jousitappi ulos, jotta se pitää tukitelineen kuvan mukaisessa asennossa (Kuva 13).

- **Tukitelineen vetäminen SÄILYTYS-asentoon:**

  1. Pidä jalka tukitelinen päällä ja laske vetorumpu maahan.
  2. Nosta jalka tukitelineeltä ja anna tukitelineelle tilaa vetäytyä SÄILYTYS-asentoon.

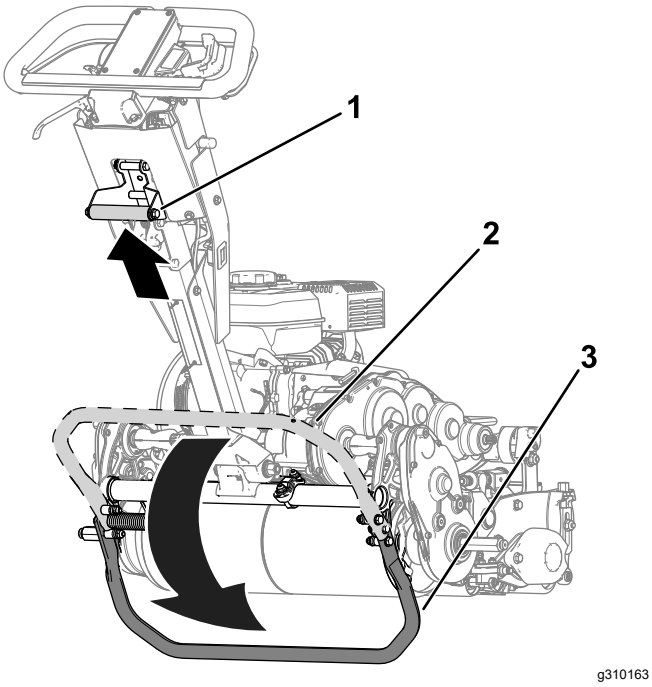


**Kuva 12**

1. Nostokahva
2. Tukiteline SIVUUN käännettynä
3. Tukiteline KULJETUSPYÖRIEN HUOLLON asennossa

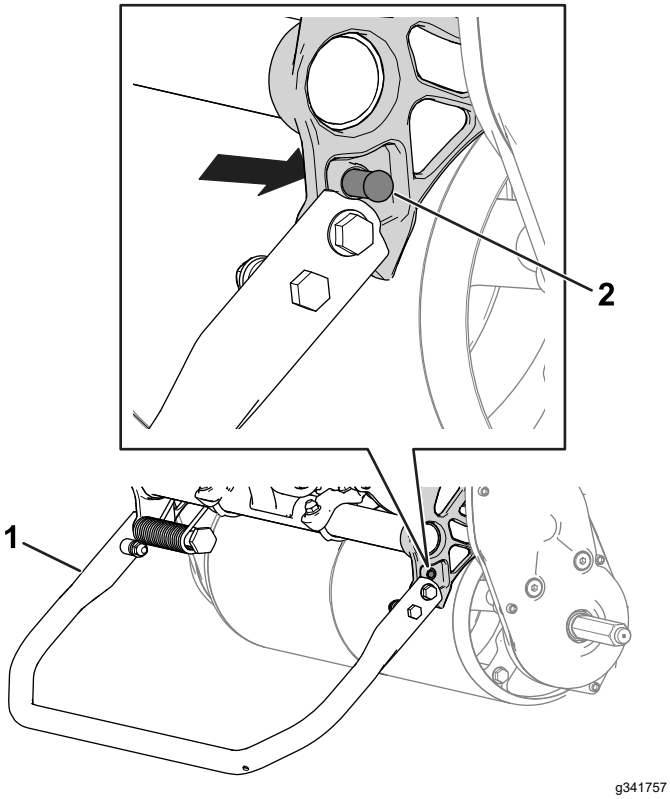


**Kuva 13**

1. Tukiteline LEIKKUUYKSIKÖN HUOLLON asennossa
2. Jousitappi

# Tekniset tiedot

| | Malli 04850 | Malli 04860 |
|---|---|---|
| **Leveys** | 84 cm | 91 cm |
| **Kuivapaino*** | 84 kg | 86 kg |
| **Leikkuuleveys** | 46 cm | 53 cm |
| **Leikkuukorkeus** | Lisätietoja on leikkuuyksikön *käyttöoppaassa*. | |
| **Leikkuu** | Riippuu kelan kierrosluvusta ja kelan käyttöpyörän asennosta. Katso kohta Leikkuunopeuden säätö (sivu 14). | |
| **Moottorin käyntinopeus** | Alhaisin joutokäyntinopeus: 1 900 ±100 kierr./min. Korkein joutokäyntinopeus: 3 450 ±100 kierr./min | |
| **Leikkuunopeus** | 3,2–5,6 km/h | |
| **Kuljetusnopeus** | 8,5 km/h | |
| * Vain ajoyksikkö. Lisätietoja kunkin leikkuuyksikön painosta on leikkuuyksikön *käyttöoppaassa*. | | |

# Lisälaitteet/lisävarusteet

Koneeseen on saatavana valikoima Toron hyväksymiä lisälaitteita ja -varusteita, joiden avulla voidaan parantaa ja laajentaa sen ominaisuuksia. Ota yhteys valtuutettuun huoltoliikkeeseen tai valtuutettuun Toro-jälleenmyyjään tai siirry osoitteeseen www.Toro.com, jossa on luettelo hyväksytyistä lisälaitteista ja -varusteista.

Käytä vain aitoja Toro-varaosia ja -lisävarusteita, jotta kone toimisi parhaalla mahdollisella tavalla ja sen turvasertifiointi pysyisi voimassa. Muiden valmistajien varaosat ja lisävarusteet voivat osoittautua vaarallisiksi, ja niiden käyttö voi johtaa tuotteen takuun raukeamiseen.

# Käyttö

**Huomaa:** Koneen vasen ja oikea puoli määritellään normaalista käyttöasennosta käsin.

# *Ennen käyttöä*

## Turvallisuus ennen käyttöä

### Yleinen turvallisuus

- Älä anna lasten tai kouluttamattomien henkilöiden käyttää tai huoltaa laitetta. Paikalliset säännökset saattavat asettaa rajoituksia käyttäjän ialle. Omistaja vastaa käyttäjien ja mekaanikkojen koulutuksesta.
- Tutustu laitteen turvallisen käytön ohjeisiin, ohjauslaitteisiin ja turvamerkintöihin.
- Sammuta kone, irrota virta-avain (jos on) ja odota, että kaikki liikkuvat osat pysähtyvät, ennen kuin poistut käyttäjän paikalta. Anna koneen jäähtyä ennen säätöä, huoltoa, puhdistusta tai varastointia.
- Selvitä, miten kone voidaan pysäyttää ja moottori sammuttaa nopeasti.
- Tarkista, että käyttäjän pitokytkimet, turvakytkimet ja suojalaitteet ovat paikoillaan ja toimivat oikein. Älä käytä konetta, mikäli ne eivät toimi kunnolla.
- Tarkasta laitteen käyttöalue ja poista siltä kaikki esineet, joita kone voi singota.

### Polttoaineturvallisuus

- Käsittele polttoainetta erittäin varovasti. Se on tulenarkaa, ja höyryt räjähtävät herkästi.
- Sammuta savukkeet, sikarit, piiput ja muut sytytyslähteet.
- Käytä vain hyväksyttyä polttoaineastiaa.
- Älä irrota polttoainesäiliön korkkia tai lisää polttoainetta säiliöön moottorin ollessa käynnissä tai kuuma.
- Älä lisää tai tyhjennä polttoainetta suljetussa tilassa.
- Älä säilytä konetta tai polttoainesäiliötä tilassa, jossa on avotuli, kipinöitä tai varmistusliekki (esimerkiksi vedenlämmitin tai muu vastaava laite).
- Jos polttoainetta roiskuu, älä yritä käynnistää moottoria. Vältä luomasta kipinälähteitä, ennen kuin polttoainehöyryt ovat hälvenneet.
- Älä täytä astioita ajoneuvon sisällä tai ajoneuvon tai perävaunun lavalla, jossa on muovipäällyste. Aseta astiat maahan ja pois ajoneuvon läheltä ennen polttoaineen lisäämistä.
- Poista laite kuorma-autosta tai perävaunusta ja tankkaa laite, kun sen pyörillä on kosketus maahan. Jos se ei ole mahdollista, tankkaa tällainen laite mieluummin kannettavasta astiasta kuin polttoaineen jakelupistoolilla.
- Pidä pistoolia polttoainesäiliön reunaa tai astian aukkoa vasten koko tankkaamisen ajan.

## Päivittäisen huollon suorittaminen

Tee päivittäiset huoltotoimenpiteet. Katso kohta Päivittäisen huollon tarkastuslista (sivu 22).

## Moottoriöljyn määrän tarkistus

Tarkista moottoriöljyn määrä ennen jokaista käyttökertaa tai kahdeksan käyttötunnin välein. Katso kohta Moottorin öljymäärän tarkistus (sivu 23).

## Polttoaineen tiedot

**Polttoainesäiliön tilavuus:** 2,0 litraa

**Suositeltu polttoaine:** Lyijytön bensiini, jonka tieoktaaniluku (pumppuoktaaniluku) on vähintään 87 (RON + MON / 2).

**Etanoli:** Enintään 10 % etanolia (bensiinin ja etanolin seosta) tai 15 % MTBE:tä (metyyli-tertiääri-butyylieetteriä) sisältävää polttoainetta voidaan käyttää. Etanoli ja MTBE eivät ole sama asia. Bensiiniä, jonka tilavuudesta on enemmän kuin 15 % (E15) etanolia, ei ole hyväksytty käyttöön.

- **Älä käytä bensiiniä, jonka tilavuudesta enemmän kuin 10 % on etanolia** (kuten 15 % etanolia sisältävä E15, 20 % etanolia sisältävä E20 tai enintään 85 % etanolia sisältävä E85).
- Metanolia sisältävää bensiiniä **ei saa** käyttää.
- **Älä** säilytä polttoainetta talven yli polttoainesäiliössä tai -astioissa, ellei polttoaineeseen ole lisätty stabilointiainetta.
- Bensiiniin **ei saa** lisätä öljyä.
- Moottori toimii parhaiten, kun käytetään vain puhdasta ja uutta, korkeintaan 30 päivää vanhaa polttoainetta.
- Muun kuin hyväksytyn bensiinin käyttö voi aiheuttaa toimintaongelmia ja/tai moottorivaurioita, joita takuu ei välttämättä kata.

# Polttoainesäiliön täyttö

1. Puhdista polttoainesäiliön korkin ympäristö ja irrota korkki (Kuva 14). Täytä polttoainesäiliö täyttöaukon kaulan alaosaan asti. Katso moottorin *käyttöopas*.

   ***Tärkeää:*** **Älä täytä säiliötä liian täyteen polttoainetta.**

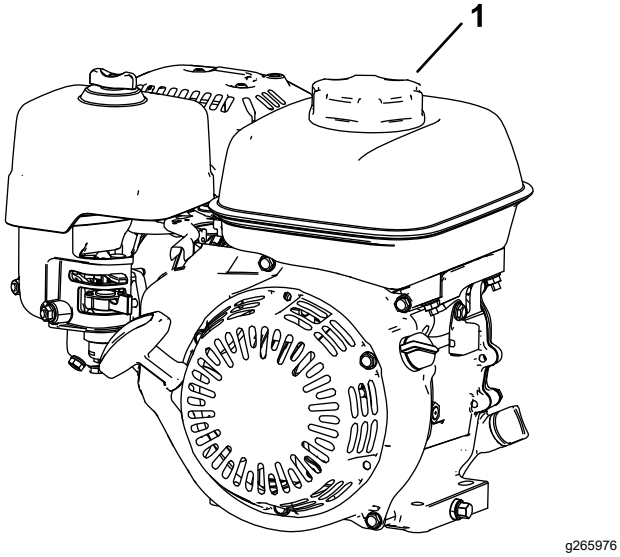


**Kuva 14**

1. Polttoainesäiliön korkki

2. Asenna polttoainesäiliön korkki paikalleen ja pyyhi mahdollisesti roiskunut polttoaine.

# Leikkuunopeuden säätö

Leikkuunopeus määräytyy seuraavien koneen asetusten mukaan:

- **Kelanopeus**: Kelan nopeuden voi säätää korkeaksi tai matalaksi. Katso kohta Kelanopeuden säätö (sivu 14).
- **Kelan käyttöpyörän asento**: Kelan käyttöpyörät voi asettaa kahteen asentoon. Lisätietoja on leikkuuyksikön *käyttöoppaassa*.

Kelanopeus ja kelan käyttöpyörän asento voidaan määrittää halutulle leikkuunopeudelle seuraavan taulukon mukaan.

### Leikkuunopeus

| Kelanopeus | Hihnan asento | Leikkuuyksikkö | | |
|---|---|---|---|---|
| | | ***8-lehtinen*** | ***11-lehtinen*** | ***14-lehtinen*** |
| ***Matala*** | ***Matala*** | 7,3 mm | 5,3 mm | 4,2 mm |
| ***Matala*** | ***Korkea*** | 8,7 mm | 4,4 mm | 3,5 mm |
| ***Korkea*** | ***Matala*** | 5,9 mm | 4,3 mm | 3,4 mm |
| ***Korkea*** | ***Korkea*** | 5,0 mm | 3,6 mm | 2,8 mm |

# Kelanopeuden säätö

Säädä kelanopeutta kelanopeuden säätönupilla (Kuva 15).

- **Korkea kelanopeus**: käännä nuppia niin, että nupin päällä oleva H on kohti koneen etuosaa.
- **Matala kelanopeus**: käännä nuppia niin, että nupin päällä oleva L on kohti koneen etuosaa.

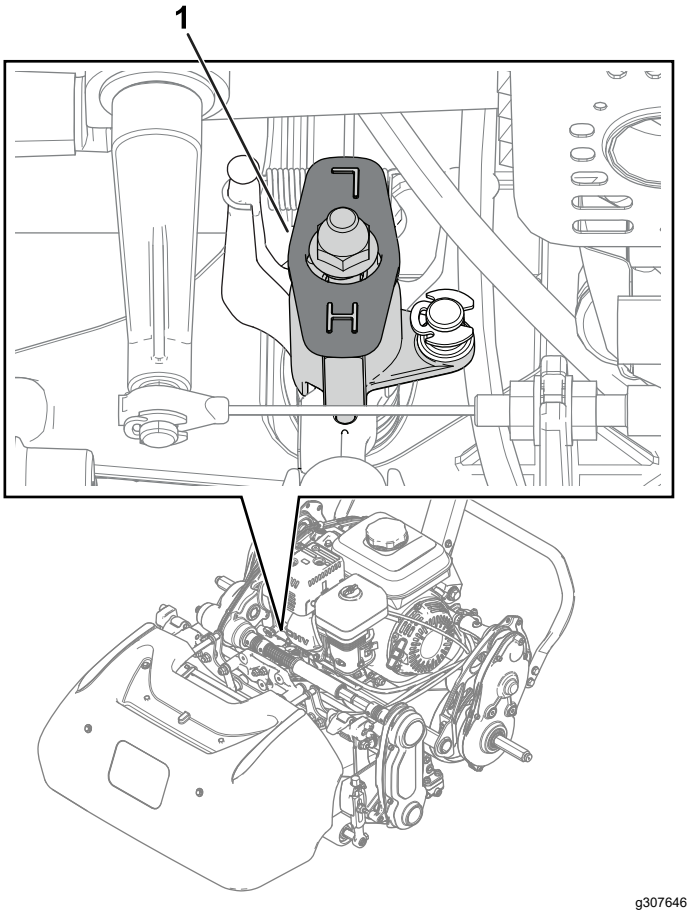


**Kuva 15**

1. Kelanopeuden säätönuppi (kuvassa korkean kelanopeuden asennossa)

# Kahvan korkeuden säätö

Kahvan korkeuden säätimellä voi säätää kahvan korkeuden sopivaan käyttöasentoon. Katso kohta Kahvan korkeuden säädin (sivu 11).

# Koneen kuljetus työalueelle

## Koneen kuljetus kuljetuspyörien avulla

Kuljetuspyörien avulla konetta voidaan kuljettaa lyhyitä matkoja.

1. Asenna kuljetuspyörät. Katso kohta Kuljetuspyörien asennus (sivu 20).
2. Varmista, että vetovipu ja kelan käyttövipu ovat VAPAA-asennossa.
3. Käynnistä moottori. Katso Moottorin käynnistys (sivu 18).
4. Aseta kaasuvipu HIDAS-asentoon. Kallista koneen etuosaa hitaasti ylöspäin, jotta vetopyörä kytkeytyy, ja lisää hitaasti moottorin pyörimisnopeutta.
5. Käytä leikkuria halutulla ajonopeudella säätämällä kaasua ja kuljeta kone haluamaasi määränpäähän.

## Koneen kuljetus perävaunun avulla

Käytä koneen kuljetukseen perävaunua, jos sitä kuljetetaan pitkiä matkoja. Ole varovainen lastatessasi konetta perävaunuun tai poistaessasi konetta perävaunusta.

1. Aja kone varovasti perävaunuun.
2. Sammuta moottori, kytke seisontajarru ja käännä polttoaineventtiili POIS-asentoon.
3. Käytä täysleveää ramppia lastatessasi konetta perävaunuun tai lavalle.
4. Kiinnitä kone tukevasti perävaunuun.

**Huomaa:** Konetta voidaan kuljettaa Toro Trans Pro -perävaunulla. Perävaunun *käyttöoppaassa* on ohjeet perävaunun lastaukseen.

***Tärkeää:*** **Älä käytä moottoria perävaunussa kuljetuksen aikana, sillä se saattaa vahingoittaa konetta.**

# Kuljetuspyörien irrotus

1. Vapauta kytkinsanka, laske moottorin käyntinopeutta kaasuvivulla ja sammuta moottori.
2. Siirrä tukiteline KULJETUSPYÖRIEN HUOLLON asentoon. Katso kohta Tukiteline (sivu 11).
3. Irrota kuljetuspyörät työntämällä pyörien lukituspidikkeet pois akseleista (Kuva 16).

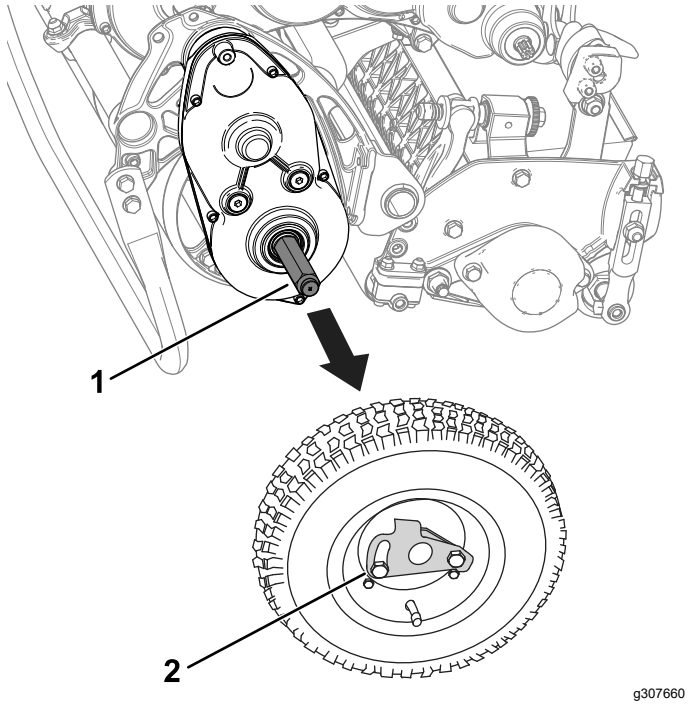


**Kuva 16**

1. Akseli
2. Pyörän lukituspidike

4. Laske laite varovasti tukitelineeltä työntämällä laitetta hitaasti eteenpäin tai nostamalla laitteen alempaa kahvaa, jolloin tukiteline ponnahtaa takaisin SIVUUN. Katso kohta Tukiteline (sivu 11).

# Rikastinvivun käyttö

Käytä rikastinvipua apuna kylmän moottorin käynnistyksessä. Aseta vipu RIKASTUS-asentoon, kun käynnistät kylmää moottoria. Siirrä vipu moottorin käynnistyttyä AJO-asentoon.

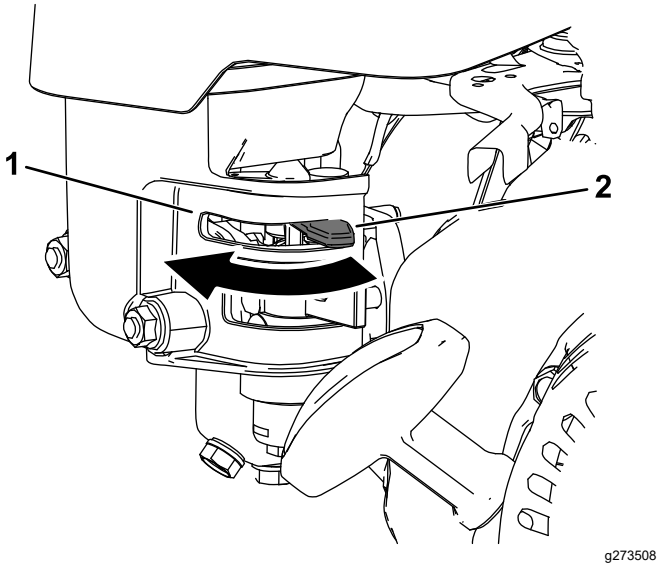


**Kuva 17**

1. Rikastinvipu – RIKASTUS-asento
2. Rikastinvipu – KÄYNNISSÄ-asento

# Polttoaineen sulkuventtiilin avaaminen ja sulkeminen

Polttoaineen virtausta moottoriin voi ohjata polttoaineen sulkuventtiilin avulla seuraavasti:

- Avaa polttoaineventtiili kääntämällä polttoaineen sulkuvipua narukäynnistimen kahvan suuntaan (Kuva 18).
- Sulje polttoaineventtiili kääntämällä polttoaineen sulkuvipua poispäin narukäynnistimen kahvasta (Kuva 18).

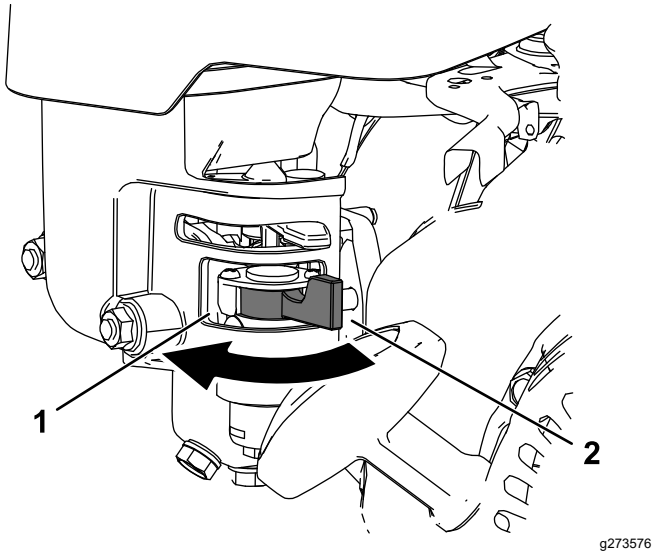


**Kuva 18**

1. Polttoaineen sulkuvipu KIINNI-asennossa
2. Polttoaineen sulkuvipu AUKI-asennossa

# *Käytön aikana*

# Turvallisuus käytön aikana

## Yleinen turvallisuus

- Omistaja ja käyttäjä voivat estää loukkaantumisia tai omaisuusvahinkoja aiheuttavat tapaturmat ja ovat siksi vastuussa niistä.
- Pukeudu asianmukaisesti. Käytä silmäsuojaimia, pitkälahkeisia housuja, tukevia liukastumisen estäviä kenkiä ja kuulosuojaimia. Sido pitkät hiukset. Älä käytä löysiä vaatteita tai riippuvia koruja.
- Älä käytä konetta sairaana, väsyneenä tai alkoholin tai huumaavien aineiden vaikutuksen alaisena.
- Koneen käyttö vaatii käyttäjän täyden huomion. Jos käyttäjän huomio keskittyy muualle, saattaa seurata henkilö- tai omaisuusvahinko.
- Varmista ennen koneen käynnistämistä, että kaikki käytöt ovat vapaalla ja että seisontajarru on kytketty. Käynnistä kone ollessasi käyttäjän paikalla.
- Älä päästä sivullisia ja lapsia käyttöalueelle. Jos läsnä on oltava työtovereita, varmista, että ruohonkeräin on asennettu koneeseen.
- Käytä konetta vain hyvän näkyvyyden vallitessa, jotta vältät kuopat ja muut piilevät vaarat.
- Älä käytä konetta ukonilman aikana.
- Ole varovainen, kun leikkaat märkää nurmikkoa. Epävakaalla alustalla on helppo liukastua ja kaatua.
- Älä pane käsiä tai jalkoja leikkuuyksikköön.
- Katso taakse ja alas ennen peruuttamista ja varmista, että reitti on vapaa.
- Ole varovainen lähestyessäsi kulmia, joissa on huono näkyvyys, pensaita, puita tai muita näköesteitä.
- Pysäytä leikkuuyksikkö aina, kun et leikkaa ruohoa.
- Kytke leikkuuyksikön käyttö pois ja sammuta kone ennen leikkuukorkeuden säätämistä.
- Älä koskaan käytä moottoria tilassa, johon voi kertyä pakokaasuja.
- Älä jätä käynnissä olevaa konetta ilman valvontaa.
- Ennen käyttäjän paikalta poistumista:
  - Pysäköi kone tasaiselle alustalle.
  - Vapauta leikkuuyksiköt.
  - Kytke seisontajarru.
  - Sammuta koneen moottori ja irrota virta-avain (jos varusteena).
  - Odota, että kaikki liikkuvat osat ovat pysähtyneet.
- Katkaise koneesta virta ennen keräimen tyhjennystä.
- Älä koske moottoriin, äänenvaimentimeen tai pakoputkeen moottorin ollessa käynnissä tai pian sen sammuttamisen jälkeen, sillä nämä osat voivat olla polttavan kuumia.
- Sammuta kone ja kytke leikkuuyksikkö pois käytöstä seuraavissa tilanteissa:
  - ennen polttoainesäiliön täyttämistä
  - ennen tukkeuman poistamista
  - ennen ruohonkeräimen irrottamista
  - ennen leikkuuyksikön tarkistusta, puhdistusta tai huoltoa
  - jos laite osuu esteeseen tai tärisee epätavallisesti. tarkasta, onko leikkuuyksikössä vaurioita, ja korjaa ne ennen koneen käynnistämistä ja käyttämistä
  - ennen käyttäjän paikalta poistumista.
- Käytä vain The Toro® Companyn hyväksymiä lisälaitteita ja varusteita.

## Turvallisuus rinteissä

- Rinteissä on huomattava koneen hallinnan menettämisen ja kaatumisen vaara. Tällaiset onnettomuudet voivat aiheuttaa vakavan tapaturman tai kuoleman. Käyttäjä on vastuussa turvallisesta käytöstä rinteissä. Koneen käyttö rinteissä edellyttää erityistä huolellisuutta. Suorita seuraavat toimenpiteet ennen koneen käyttöä rinteessä:
  - Lue ja sisäistä käyttöoppaassa ja koneessa olevat rinnekäytön ohjeet.
  - Arvioi leikkuupaikan olosuhteet ja määritä niiden perusteella, onko rinne turvallinen koneen käyttöön. Tee arviointi huolellisesti ja harkiten. Maaston olosuhteiden muutokset, kuten kosteus, saattavat vaikuttaa nopeasti koneen toimintaan rinteessä.
- Käytä konetta poikittain rinteissä, älä koskaan ylös ja alas. Vältä käyttöä erittäin jyrkillä tai liukkailla rinteillä. Epävakaalla alustalla on helppo liukastua ja kaatua.
- Tunnista vaarat rinteen juurella. Älä käytä konetta pudotusten, ojien, vallien, vesiesteiden tai muiden vaarojen lähellä. Kone voi kaatua yllättäen, jos pyörä menee reunan yli tai jos reuna sortuu. Pidä turvaväli koneen ja mahdollisten vaarapaikkojen välillä. Käytä tällaisilla alueilla käsikäyttöistä työkalua.
- Vältä koneen käynnistämistä, pysäyttämistä tai kääntämistä rinteissä. Vältä nopeuden tai suunnan

äkillistä muuttamista. Käänny hitaasti ja vähän kerrallaan.

- Älä käytä konetta olosuhteissa, joissa pito, ohjaus tai vakaus ovat kyseenalaisia. Huomaa, että koneen käyttö märässä ruohossa, poikittain rinteissä tai alamäessä saattaa johtaa koneen pidon menettämiseen. Pidon menetys vetopyörissä saattaa aiheuttaa luisumisen ja jarrujen ja ohjauksen hallinnan menetyksen. Laite voi liukua, vaikka pysäyttäisit vetopyörät.
- Poista tai merkitse esteet, kuten ojat, kuopat, urat, töyssyt, kivet tai muut piilevät vaarat. Korkea ruoho voi peittää esteet. Maaston epätasaisuudet voivat kaataa koneen.
- Jos menetät laitteen hallinnan, pysy poissa koneen kulkusuunnasta.
- Pidä vaihde kytkettynä, kun ajat rinnettä alas. Älä laskeudu alamäkeen vapaalla (koskee ainoastaan vaihteistolla varustettuja yksiköitä).

# Moottorin käynnistys

**Huomaa:** Tässä osassa käsiteltävien ohjauslaitteiden kuvat ja kuvaukset ovat kohdassa Ohjauslaitteet (sivu 10).

**Huomaa:** Varmista, että sytytystulpan johto on kiinnitetty sytytystulppaan.

1. Varmista, että vetopyörän vipu on vapaa-asennossa.
2. Varmista, että polttoaineen sulkuventtiili on avoinna. Katso kohta Polttoaineen sulkuventtiilin avaaminen ja sulkeminen (sivu 16).
3. Siirrä virtakytkin KÄYNNISSÄ-asentoon.
4. Lisää moottorin käyntinopeutta kaasuvivulla.
5. Aseta rikastinvipu RIKASTUS- ja KÄYNNISSÄ-asentojen puoliväliin käynnistäessäsi kylmää moottoria. Katso kohta Rikastinvivun käyttö (sivu 16).

   **Huomaa:** Rikastusta ei ehkä tarvita, kun käynnistetään lämmintä moottoria.
6. Vedä narukäynnistimen kahvaa ulospäin, kunnes se kytkeytyy, ja käynnistä sitten moottori vetämällä kahvaa voimakkaasti.

   ***Tärkeää:*** **Älä vedä narukäynnistimen narua ääriasentoon tai päästä irti käynnistimen kahvasta narun ollessa ulkona, sillä naru voi katketa ja käynnistin voi vaurioitua.**
7. Siirrä rikastinvipu KÄYNNISSÄ-asentoon, kun moottori lämpenee.

# Käyttövihjeitä

***Tärkeää:*** **Leikkuujäte toimii leikkuun aikana voiteluaineen tavoin. Leikkuuyksikön liiallinen käyttö ilman leikkuujätteitä saattaa vaurioittaa leikkuuyksikköä.**

- Leikkaa ruohoa suoraan eteen ja taaksepäin viheriön poikki.
- Vältä pyörivää liikettä tai koneen kääntämistä viheriöllä, jotta nurmi ei vaurioidu.
- Käännä kone viheriön ulkopuolella nostamalla leikkuukelaa (paina kahva alas) ja tekemällä vetorummulla pisaran muotoinen käännös (Kuva 19).

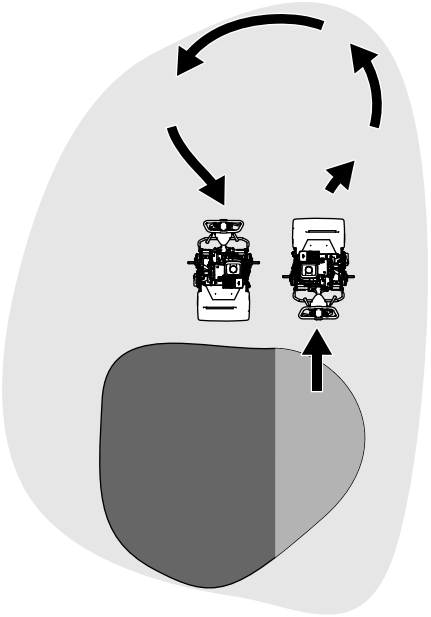


**Kuva 19**

- Leikkaa normaalilla kävelynopeudella. Nopea vauhti säästää vain hieman aikaa, ja tuloksena on huonolaatuinen leikkuujälki.
- Suora linja ja sopiva etäisyys edellisen leikkuuradan reunasta on helpompi säilyttää ruohonkeräimessä olevien ohjausviivojen avulla (Kuva 20).

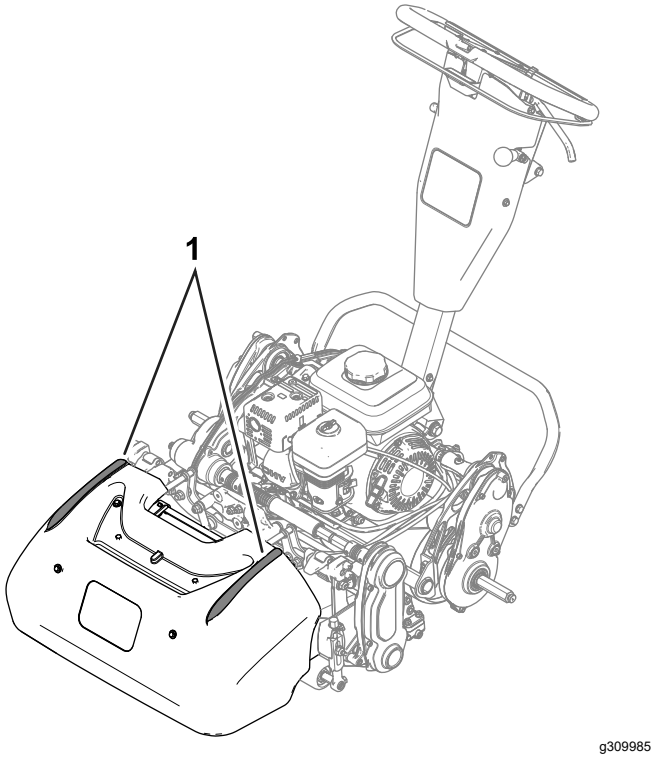


**Kuva 20**

1. Ohjausviivat

## Koneen käyttö heikossa valaistuksessa

Jos konetta käytetään heikossa valaistuksessa, käytä LED-valosarjaa. Sarjan saa valtuutetulta Toro-jälleenmyyjältä.

***Tärkeää:*** **Älä käytä tässä koneessa muita valojärjestelmiä, sillä ne eivät toimi oikein moottorin tuottaman vaihtovirran kanssa.**

## Ohjauslaitteiden käyttö ruohonleikkuun aikana

1. Käynnistä moottori, aseta kaasuvipu alhaiselle nopeudelle, nosta leikkuuyksikkö painamalla kahva alas, kytke vetopyörä ja kuljeta kone viheriön reunalle tai sen lähettyville.
2. Pysäytä kone viheriön reunalle tai sen lähettyville.
3. Lisää kaasua, kytke leikkuuyksikkö käyttöön, kytke vetopyörä ja aja kone viheriölle, laske leikkuuyksikkö maahan ja aloita leikkuu.

## Moottorin sammutus

1. Vapauta kytkinsanka.
2. Siirrä kaasuvipu HIDAS-asentoon.
3. Siirrä virtakytkin PYSÄYTYS-asentoon.
4. Sulje polttoaineen sulkuventtiili ennen koneen varastoimista tai kuljettamista.

# *Käytön jälkeen*

## Turvallisuus käytön jälkeen

### Yleinen turvallisuus

- Sammuta kone, irrota virta-avain (jos on) ja odota, että kaikki liikkuvat osat pysähtyvät, ennen kuin poistut käyttäjän paikalta. Anna koneen jäähtyä ennen säätöä, huoltoa, puhdistusta tai varastointia.
- Ehkäise tulipalovaara puhdistamalla kone ruohosta ja leikkuujätteistä. Puhdista öljy- ja polttoaineroiskeet.
- Anna moottorin jäähtyä ennen koneen varastointia suljettuun tilaan.
- Älä säilytä konetta tai polttoainesäiliötä tilassa, jossa on avotuli, kipinöitä tai varmistusliekki (esimerkiksi vedenlämmitin tai muu vastaava laite).
- Pienennä kaasuasetusta ennen moottorin sammuttamista ja sulje polttoaineen sulkuventtiili (jos varusteena) leikkuun jälkeen.

## Ohjauslaitteiden käyttö ruohonleikkuun jälkeen

1. Aja kone pois viheriöltä, nosta leikkuuyksikkö painamalla kahvaa alas, vapauta kytkinsanka, vapauta leikkuuyksikkö ja sammuta moottori.
2. Irrota ruohonkeräin ja tyhjennä ruohonkeräin leikkuujätteestä.
3. Asenna ruohonkeräin koneeseen ja siirrä kone varastoon.

## Koneen kuljetus

Siirrä kone leikkuun jälkeen pois työalueelta. Katso kohta Koneen kuljetus kuljetuspyörien avulla (sivu 15) tai Koneen kuljetus perävaunun avulla (sivu 15).

# Kuljetuspyörien asennus

1. Siirrä tukiteline KULJETUSPYÖRIEN HUOLLON asentoon. Katso kohta Tukiteline (sivu 11).
2. Liu'uta pyörä akseliin (Kuva 21).

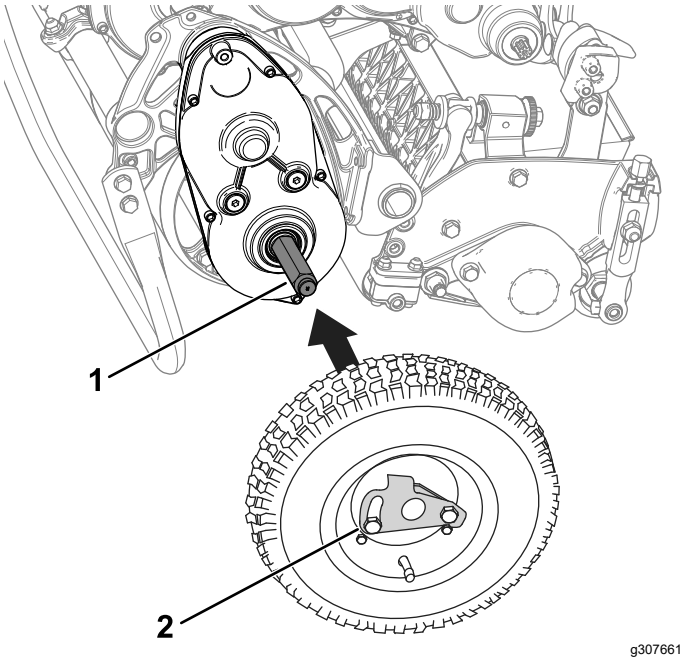


**Kuva 21**

1. Akseli
2. Pyörän lukituspidike

3. Käännä pyörän lukituspidike (Kuva 21) poispäin pyörän keskiöstä, jotta se pääsee liukumaan kauemmas akselille.
4. Pyöritä pyörää edestakaisin, kunnes se liukuu kokonaan akselille ja lukituspidike kiinnittyy tukevasti akselin uraan.
5. Tee samat toimenpiteet laitteen vastakkaisella puolella.
6. Laske laite varovasti tukitelineeltä.

# Vaihteiston kytkentä ja irtikytkentä

Rumpu voidaan kytkeä irti vaihteistosta, jolloin konetta voidaan siirtää. Vaihteisto on kytkettävä irti, kun konetta joudutaan siirtämään moottoria käynnistämättä (esim. huolto suljetussa tilassa).

Ennen koneen käyttöä on varmistettava, että vaihteisto on kytketty.

1. Vetopyörän kytkentävipu on vaihteiston kotelossa (Kuva 19).

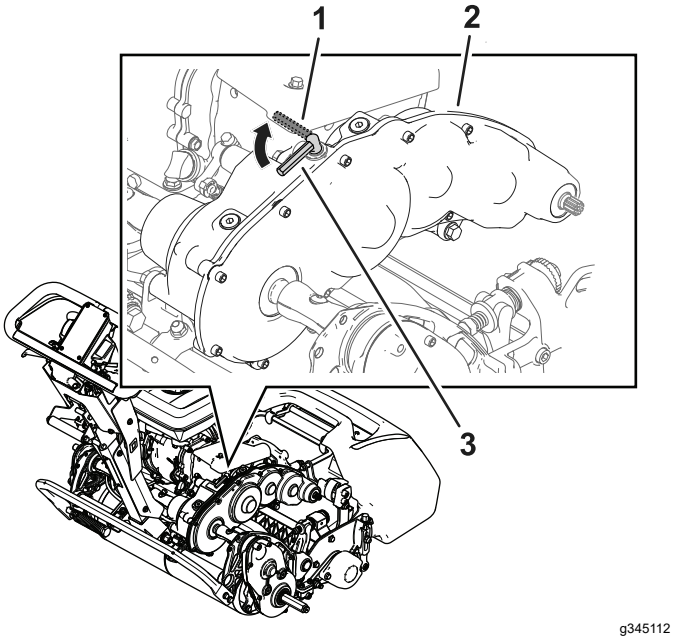


**Kuva 22**

1. Vetopyörän kytkentävipu IRTIKYTKETTY-asennossa
2. Vaihteiston kotelo
3. Vetopyörän kytkentävipu KYTKETTY-asennossa

2. Vaihteiston kytkentä ja irtikytkentä suoritetaan seuraavasti:
   - **Vaihteiston irtikytkentä:** käännä vipu IRTIKYTKETTY-asentoon.
   - **Vaihteiston kytkentä:** käännä vipu KYTKETTY-asentoon.

# Kunnossapito

**⚠ VAARA**

**Koneen kunnossapidon laiminlyönti voi aiheuttaa koneen järjestelmien ennenaikaisen vioittumisen, mikä voi johtaa käyttäjän tai sivullisten loukkaantumiseen.**

**Pidä kone hyvin huollettuna ja hyvässä toimintakunnossa näiden ohjeiden mukaisesti.**

**Huomaa:** Koneen vasen ja oikea puoli määritellään normaalista käyttöasennosta käsin.

***Tärkeää:*** **Älä kallista konetta yli 25:tä astetta. Jos konetta kallistetaan yli 25 astetta, öljyä alkaa vuotaa palotilaan ja/tai polttoainetta alkaa vuotaa polttoainesäiliön korkista.**

***Tärkeää:*** **Lisää huoltotoimenpiteitä on moottorin käyttöoppaassa.**

## Turvallisuus huollon aikana

- Ennen käyttäjän paikalta poistumista:
  - Pysäköi kone tasaiselle alustalle.
  - Siirrä kaasu alhaisen joutokäyntinopeuden asentoon.
  - Vapauta leikkuuyksiköt.
  - Varmista, että veto on vapaalla.
  - Kytke seisontajarru.
  - Sammuta koneen moottori ja irrota virta-avain (jos varusteena).
  - Odota, että kaikki liikkuvat osat ovat pysähtyneet.
- Anna koneen osien jäähtyä ennen huoltoa.
- Jos mahdollista, älä huolla konetta sen ollessa käynnissä. Pysy etäällä liikkuvista osista.
- Jos moottorin on oltava käynnissä huoltosäädön aikana, pidä kätesi, jalkasi, vaatteesi ja kaikki kehosi osat kaukana leikkuuyksiköstä, lisälaitteista, moottorista ja liikkuvista osista. Sivulliset on pidettävä työskentelyalueen ulkopuolella.
- Vähennä tulipalon vaaraa poistamalla ruoho ja leikkuujäte leikkuuyksiköstä, käytöstä, äänenvaimentimesta, jäähdytyssäleiköistä ja moottorista. Puhdista öljy- ja polttoaineroiskeet.
- Pidä kaikki osat hyvässä kunnossa. Vaihda kuluneet, vaurioituneet tai puuttuvat osat ja tarrat. Huolehdi, että kaikki kiinnitystarvikkeet ovat tiukasti kiinni, jotta konetta on turvallista käyttää.
- Tarkista ruohonkerääjän osat säännöllisesti ja vaihda ne tarvittaessa.
- Käytä vain Toro-alkuperäisvaraosia, jotta kone toimii turvallisesti ja parhaalla mahdollisella tavalla. Muiden valmistajien varaosat voivat osoittautua vaarallisiksi, ja niiden käyttö voi johtaa tuotteen takuun raukeamiseen.
- Jos ajoneuvo vaatii suurempaa korjausta tai jos tarvitset apua, ota yhteys valtuutettuun Toro-jälleenmyyjään.

## Kunnossapitotaulukko

| Huoltoväli | Huoltotoimenpide |
|---|---|
| 20 ensimmäisen käyttötunnin jälkeen | • Vaihda moottoriöljy. |
| Aina ennen käyttöä tai päivittäin | • Tarkista moottoriöljyn määrä.<br>• Tarkista ilmasuodatinpanokset. |
| 50 käyttötunnin välein | • Puhdista ilmasuodatinpanokset. |
| 100 käyttötunnin välein | • Vaihda moottoriöljy.<br>• Tarkasta ja säädä sytytystulppa. Vaihda se tarvittaessa. |
| 300 käyttötunnin välein | • Vaihda suodattimen paperipanos (useammin, jos käyttöolosuhteet ovat pölyiset).<br>• Vaihda sytytystulppa. |

# Päivittäisen huollon tarkastuslista

***Tärkeää:*** **Ota tästä sivusta kopioita.**

| Tarkistettavat kohdat | Viikolle: | | | | | | |
|---|---|---|---|---|---|---|---|
| | Ma | Ti | Ke | To | Pe | La | Su |
| Tarkista jarrun lukitusvivun toiminta. | | | | | | | |
| Tarkista polttoaineen määrä. | | | | | | | |
| Tarkista moottoriöljyn määrä. | | | | | | | |
| Tarkista ilmansuodatin. | | | | | | | |
| Puhdista moottorin jäähdytysrivat. | | | | | | | |
| Kuuntele, kuuluuko moottorista epätavallisia ääniä. | | | | | | | |
| Kuuntele, kuuluuko käytettäessä outoja ääniä. | | | | | | | |
| Tarkista kelan ja kiinteän terän kohdistus. | | | | | | | |
| Tarkista leikkuu-korkeussäätö. | | | | | | | |
| Korjaa maalipinnan vauriot. | | | | | | | |
| Puhdista kone. | | | | | | | |

## Todetut viat

| Tarkastuksen suoritti: | | |
|---|---|---|
| **Vika** | **Päivämäärä** | **Tiedot** |
| | | |
| | | |
| | | |
| | | |
| | | |
| | | |
| | | |
| | | |

# Huoltoa edeltävät toimenpiteet

## Koneen valmistelu huoltoa varten

**⚠ VAARA**

**Joku voi käynnistää moottorin huollon tai säätämisen aikana. Moottorin käynnistys vahingossa voi aiheuttaa vakavan tapaturman käyttäjälle tai sivullisille.**

**Vapauta kytkinsanka, kytke seisontajarru ja irrota sytytystulpan johto ennen huoltoa. Työnnä johto sivuun, jotta se ei vahingossa kosketa sytytystulppaa.**

Tee seuraavat toimenpiteet ennen koneen huoltoa, puhdistusta ja säätöä.

1. Pysäköi kone tasaiselle alustalle.
2. Sammuta moottori.
3. Kytke seisontajarru.
4. Odota, että kaikki liikkuvat osat pysähtyvät, ja anna moottorin jäähtyä ennen säätämistä, varastoimista tai korjaamista.
5. Irrota sytytystulpan johto (Kuva 23).

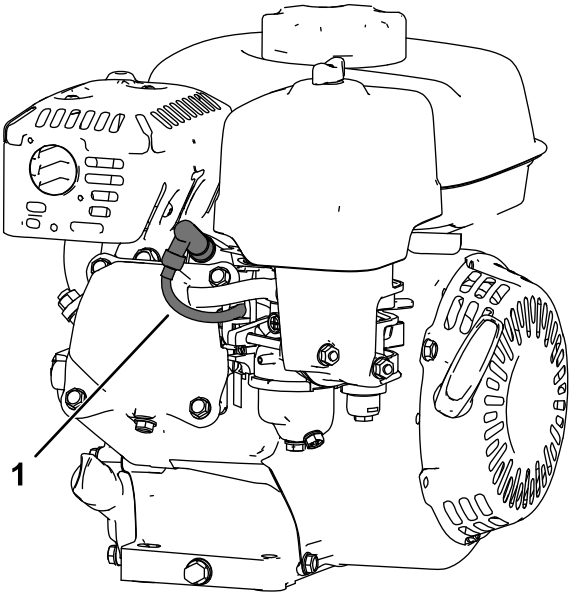


**Kuva 23**

1. Sytytystulpan johto

# Moottorin huolto

## Moottorin turvallinen käyttö

- Älä muuta kierrosnopeussäätimen nopeutta tai käytä moottoria ylikierroksilla.
- Käytä moottoria, kunnes polttoaine loppuu, tai poista polttoaine käsipumpulla, älä koskaan lapolla. Jos joudut tyhjentämään polttoainesäiliön, tee se ulkona.

## Moottoriöljyn huolto

Täytä kampikammio noin 0,56 litralla viskositeetiltaan oikeaa öljyä ennen käynnistystä. Moottorissa voidaan käyttää korkealaatuista öljyä, jonka API-huoltoluokitus (American Petroleum Institute) on vähintään SJ. Valitse sopiva öljyn viskositeetti (paino) ympäristön lämpötilan mukaan. Kuva 24 näyttää lämpötilan mukaiset viskositeettisuositukset.

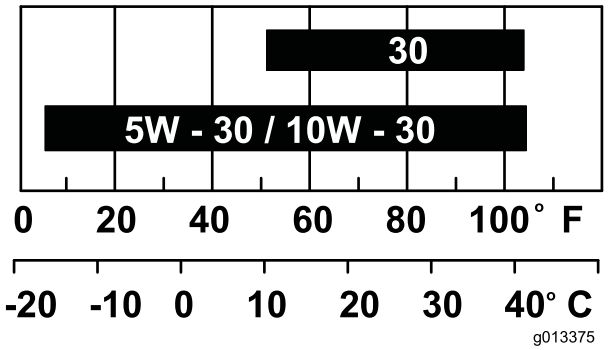


**Kuva 24**

**Huomaa:** Moniasteöljyt (5W-20, 10W-30 ja 10W-40) lisäävät öljyn kulutusta. Jos käytät näitä öljyjä, tarkista moottoriöljyn määrä useammin.

### Moottorin öljymäärän tarkistus

**Huoltoväli:** Aina ennen käyttöä tai päivittäin

Paras hetki tarkistaa moottoriöljyn määrä on silloin, kun moottori on jäähtynyt, tai ennen kuin käynnistät moottorin työpäivän alussa. Jos moottori on jo ollut käynnissä, anna öljyn valua takaisin öljypohjaan ainakin kymmenen minuutin ajan ennen kuin tarkistat moottoriöljyn määrän.

1. Sammuta moottori ja odota, kunnes kaikki liikkuvat osat ovat pysähtyneet. Katso kohta Moottorin sammutus (sivu 19).
2. Aseta kone siten, että moottori on vaakasuorassa, ja puhdista öljyn täyttöputken ympärillä oleva alue (Kuva 25).

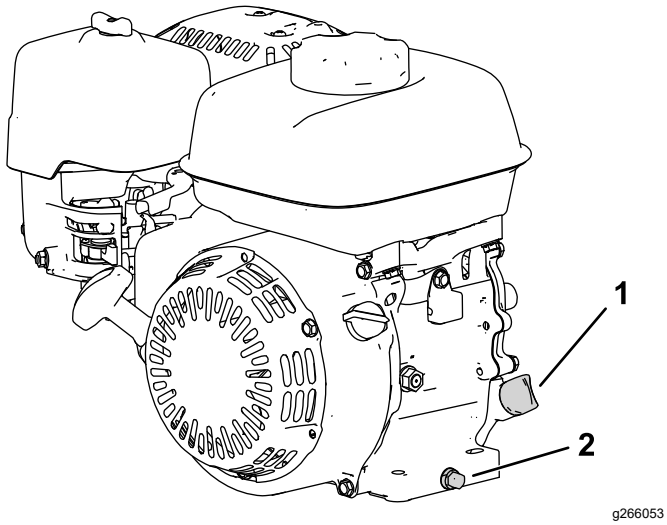


**Kuva 25**

1. Mittatikku
2. Tyhjennystulppa ja aluslaatta

3. Irrota mittatikku kääntämällä sitä vastapäivään.
4. Irrota mittatikku ja pyyhi sen pää puhtaaksi.
5. Asenna mittatikku kokonaan öljyntäyttöputkeen, **mutta älä kierrä sitä kiinni**.
6. Irrota mittatikku ja tarkista moottorin öljymäärä (Kuva 26).

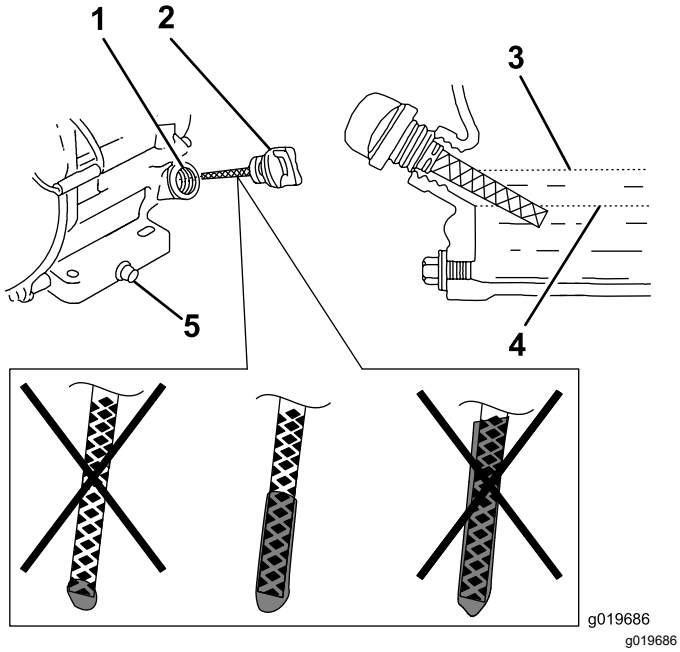


**Kuva 26**

1. Täyttöputki
2. Mittatikku
3. Yläraja
4. Alaraja
5. Tyhjennystulppa

7. Jos moottorin öljymäärä ei ole oikea, lisää tai tyhjennä öljyä oikealle tasolle. Katso kohta Moottorin öljymäärän tarkistus (sivu 23).

## Moottoriöljyn vaihto

**Huoltoväli:** 20 ensimmäisen käyttötunnin jälkeen/Ensimmäisen kuukauden jälkeen (kumpi saavutetaan ensin)

100 käyttötunnin välein/Kuuden kuukauden välein (kumpi saavutetaan ensin)

**⚠ VAARA**

**Öljy voi olla kuumaa moottorin käytön jälkeen. Kuuma moottoriöljy voi aiheuttaa vakavia vammoja.**

**Älä koske kuumaan moottoriöljyyn.**

1. Sammuta moottori ja odota, kunnes kaikki liikkuvat osat ovat pysähtyneet. Katso kohta Moottorin sammutus (sivu 19).
2. Aseta tyhjennystulpan alle astia öljyä varten.
3. Irrota tyhjennystulppa, aluslaatta ja mittatikku (Kuva 25).
4. Aseta moottori niin, että öljy valuu moottorista.
5. Kun öljy on tyhjentynyt kokonaan, siirrä moottori vaakasuoraan asentoon ja asenna tyhjennystulppa ja uusi aluslaatta.

   **Huomaa:** Toimita käytetty öljy valtuutetun jälleenkäsittelylaitoksen hävitettäväksi.
6. Kaada öljyä hitaasti öljyntäyttöaukkoon, kunnes öljy on oikealla tasolla.
7. Varmista, että mittatikun öljymäärä on oikea. Katso kohta Moottorin öljymäärän tarkistus (sivu 23).
8. Kierrä mittatikku öljyntäyttöaukkoon.
9. Pyyhi läikkynyt öljy pois.
10. Kytke johto sytytystulppaan.

# Ilmanpuhdistimen huolto

**Huoltoväli:** Aina ennen käyttöä tai päivittäin

50 käyttötunnin välein/Kolmen kuukauden välein (kumpi saavutetaan ensin)

300 käyttötunnin välein/Vuosittain (kumpi saavutetaan ensin)

***Tärkeää:*** **Älä käytä moottoria ilman ilmansuodatinkokoonpanoa; seurauksena voi olla erittäin vakava moottorivaurio.**

1. Sammuta moottori ja odota, kunnes kaikki liikkuvat osat ovat pysähtyneet. Katso kohta Moottorin sammutus (sivu 19).
2. Irrota siipimutteri, jolla ilmanpuhdistimen suojus on kiinnitetty (Kuva 27).
3. Irrota ilmanpuhdistimen suojus.

**Huomaa:** Varmista, että ilmanpuhdistimen suojuksesta ei putoa likaa tai roskia suodattimen kantaan.

4. Irrota vaahtomuovi- ja paperipanos suodattimen kannasta.
5. Irrota vaahtomuovipanos paperipanoksesta.
6. Tarkasta vaahtomuovi- ja paperipanokset ja vaihda ne, jos ne ovat vaurioituneet tai hyvin likaiset.

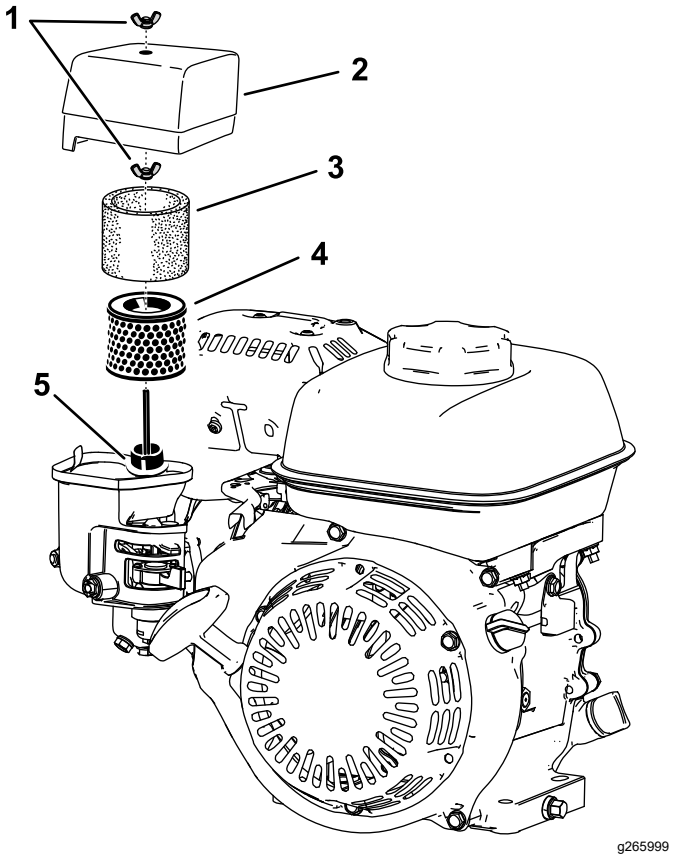


**Kuva 27**

1. Siipimutteri
2. Ilmanpuhdistimen suojus
3. Vaahtomuovipanos
4. Suodattimen paperipanos
5. Tiiviste ja ilmakanava

7. Puhdista paperipanos liasta napauttamalla sitä kevyesti.

   **Huomaa:** Älä harjaa likaa paperipanoksesta, sillä harjaaminen työntää lian kuituihin. Vaihda panos, jos lika ei poistu siitä napauttamalla.

8. Puhdista vaahtomuovipanos lämpimällä saippuavedellä tai syttymättömällä liuotinaineella.

   **Huomaa:** Älä puhdista vaahtomuovipanosta bensiinillä, sillä bensiini voi aiheuttaa tulipalon tai räjähdyksen.

9. Huuhtele ja kuivaa vaahtomuovipanos huolellisesti.
10. Pyyhi lika kannasta ja suojuksesta kostealla liinalla.

    **Huomaa:** Varmista, että kaasuttimeen johtavaan ilmakanavaan ei pääse likaa ja roskia.

11. Asenna ilmanpuhdistimen panokset ja varmista, että ne ovat oikein paikoillaan. Asenna alempi siipimutteri.
12. Asenna suojus ja kiinnitä se asentamalla ylempi siipimutteri.

# Sytytystulpan huolto

**Huoltoväli:** 100 käyttötunnin välein/Kuuden kuukauden välein (kumpi saavutetaan ensin)

300 käyttötunnin välein/Vuosittain (kumpi saavutetaan ensin)

Käytä NGK BPR6ES -sytytystulppaa tai vastaavaa.

1. Sammuta moottori ja odota, kunnes kaikki liikkuvat osat ovat pysähtyneet. Katso kohta Moottorin sammutus (sivu 19).
2. Puhdista sytytystulpan ympäristö.
3. Irrota sytytystulppa sylinterinkannesta.

   ***Tärkeää:*** **Vaihda viallinen tai likainen sytytystulppa. Älä hiekkapuhalla, raaputa tai puhdista elektrodeja, sillä tulpasta saattaa irrota karstaa sylinteriin, mikä voi vaurioittaa moottoria.**

4. Aseta sytytystulpan kärkiväliksi 0,7–0,8 mm.

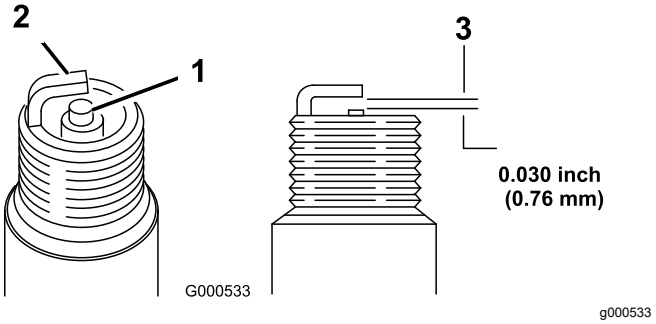


**Kuva 28**

1. Keskielektrodin eriste
2. Sivuelektrodi
3. Kärkiväli

5. Asenna sytytystulppa varovasti käsin (jotta se ei mene väärin kierteisiin) ja kiristä se käsitiukkuuteen.
6. Kiristä sytytystulppaa vielä ½ kierrosta, jos se on uusi. Muussa tapauksessa kiristä vielä ⅛–¼ kierrosta.

   ***Tärkeää:*** **Löystyneestä sytytystulpasta voi tulla erittäin kuuma ja se voi vaurioittaa**

**moottoria. Sytytystulpan ylikiristäminen voi vaurioittaa sylinterinkannen kierteitä.**

7. Kytke johto sytytystulppaan.

# *Ohjausjärjestelmän huolto*

## Vetovaijerin säätö

Säädä vetovaijeri niin, että kitka- ja painelevyn välissä on 1,1 mm:n rako.

1. Kitka- ja painelevyn saa näkyviin irrottamaan kytkimen kuoren (Kuva 29).

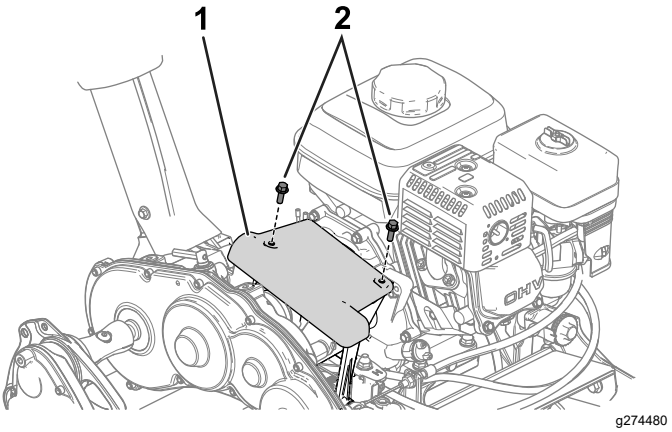


**Kuva 29**

1. Kytkimen kuori
2. Pultti

2. Löysää vastamuttereita ja säädä vetovaijeri niin, että kitka- ja painelevyn välissä on 1,1 mm:n rako (Kuva 30 ja Kuva 31).

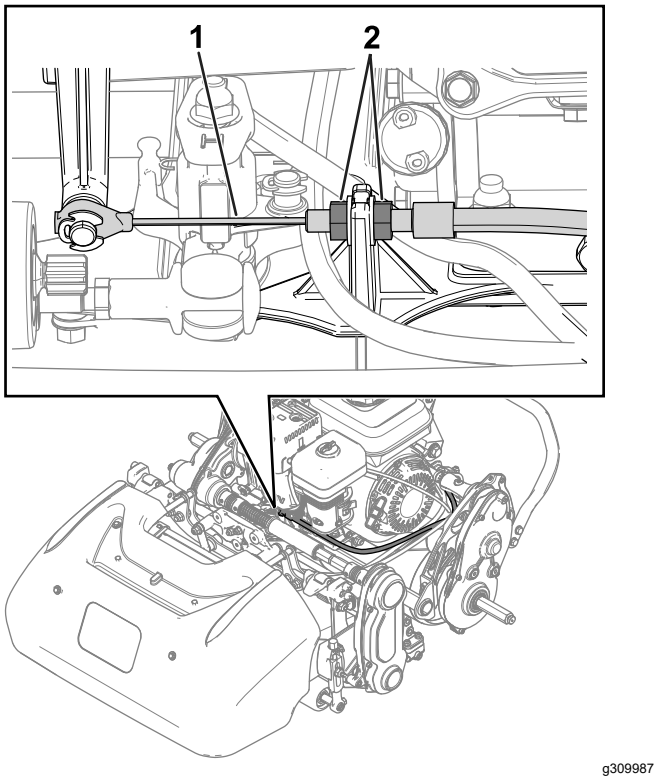


**Kuva 30**

1. Vetovaijeri
2. Vastamutteri

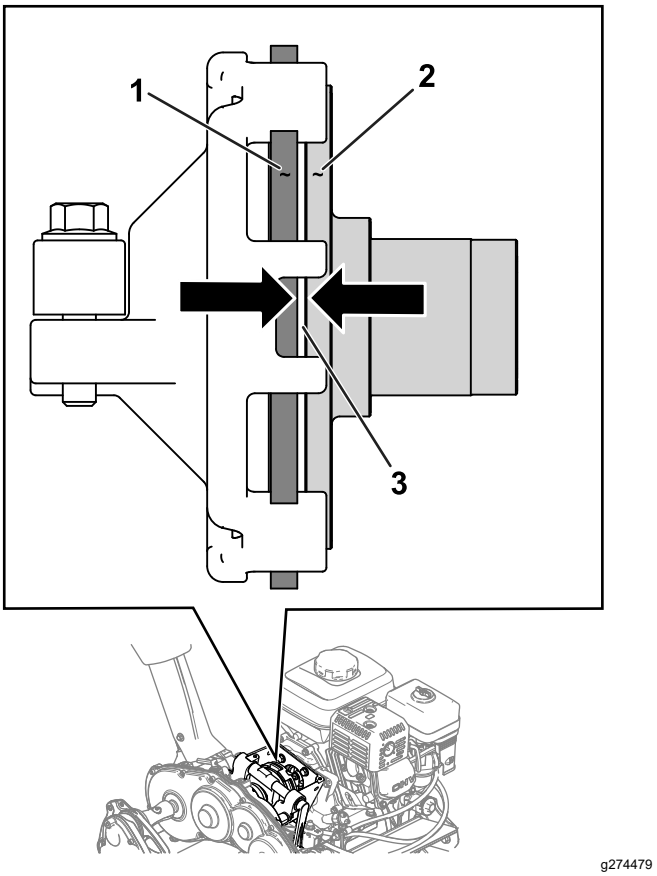


**Kuva 31**

1. Kitkalevy
2. Painelevy
3. Väli – 1,1 mm

# Käyttö- ja seisontajarrun säätö

Jos käyttö-/seisontajarru luistaa käytön aikana, säädä sitä.

1. Vapauta seisontajarru.
2. Mittaa seisontajarrun kahvan pään välys (Kuva 32).

   Kahvan välyksen on oltava 12,7–25,4 mm. Jos välys ei ole tällä välillä, siirry vaiheeseen 3 ja säädä jarruvaijeria.

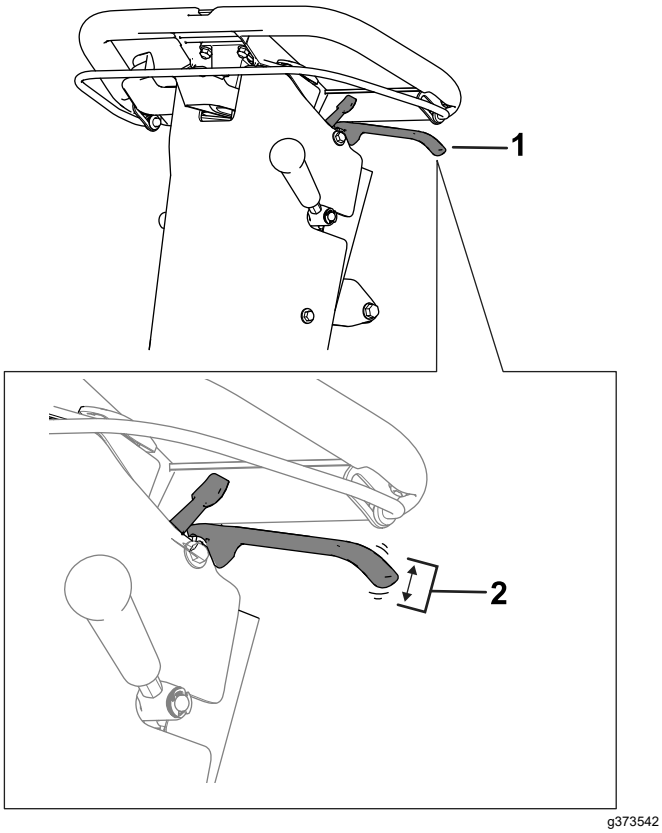


**Kuva 32**

1. Seisontajarrun kahva
2. Sopiva välys on 12,7–25,4 mm.

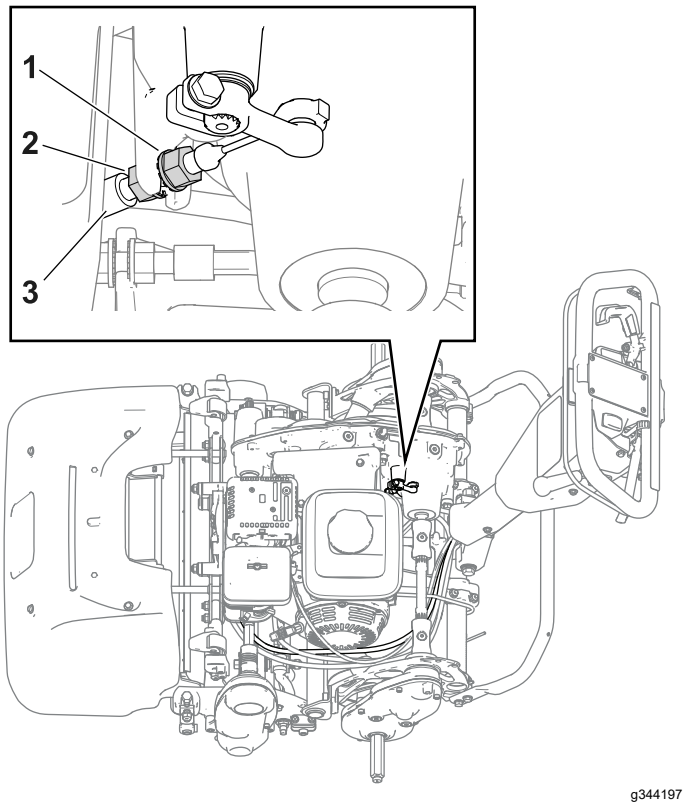


**Kuva 33**

1. Vaijerin etummainen vastamutteri
2. Takimmainen vastamutteri
3. Jarruvaijeri

3. Säädä jarruvaijerin kireyttä seuraavasti:
   - Kiristä vaijeria löysäämällä vaijerin etummaista vastamutteria ja kiristämällä takimmaista vastamutteria (Kuva 33). Toista vaihe 2 ja säädä kireyttä tarvittaessa.
   - Löysää vaijeria löysäämällä takimmaista vastamutteria ja kiristämällä vaijerin etummaista vastamutteria (Kuva 33). Toista vaihe 2 ja säädä kireyttä tarvittaessa.

# Kelan käyttövivun vaijerin säätö

Poista löysä kelan käyttövivun vaijerista suorittamalla seuraavat vaiheet:

1. Siirrä kelanopeuden säätönuppi korkean kelanopeuden asentoon. Katso kohta Kelanopeuden säätö (sivu 14).
2. Löysää takimmainen vastamutteri ja kiristä etummainen vastamutteri (Kuva 34).

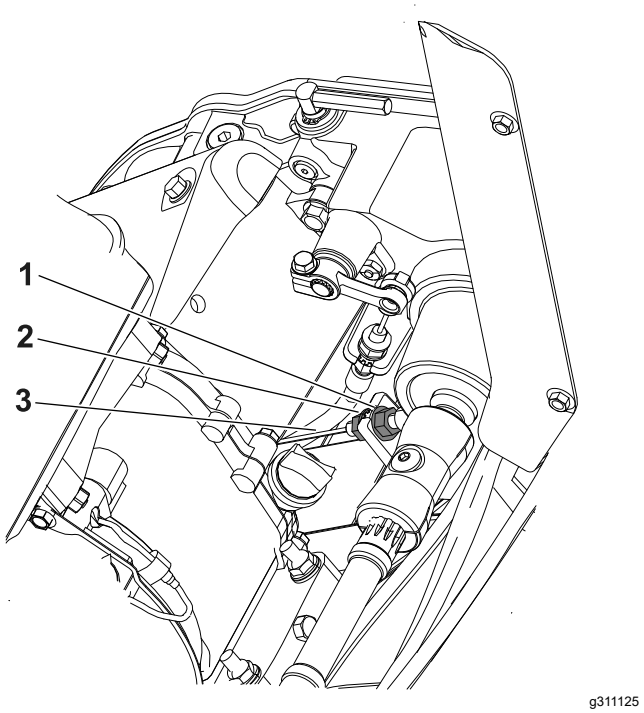


**Kuva 34**

1. Takimmainen vastamutteri
2. Etummainen vastamutteri
3. Kelan käyttövivun vaijeri

# Kaasuvaijerin säätö

Säädä moottorin alhaista ja korkeaa joutokäyntinopeutta säätämällä vaijeriputkea ja kaasuvivun pysäytintä. Katso kohta Moottorin alhaisen joutokäyntinopeuden säätö (sivu 29) ja Moottorin korkean joutokäyntinopeuden säätö (sivu 29).

## Moottorin alhaisen joutokäyntinopeuden säätö

**Huomaa:** Tarkkaile moottorin käyntinopeutta kierroslukumittarilla.

1. Pysäköi kone tasaiselle alustalle ja kytke seisontajarru.

   **Huomaa:** Varmista, että moottorin käyttölämpötila on normaali ennen kaasuvaijerin säätöä.

2. Käynnistä moottori ja vähennä moottorin käyntinopeus alhaiselle joutokäyntinopeudelle kaasuvivun avulla.
3. Tarkkaile moottorin alhaista joutokäyntinopeutta kierroslukumittarilla.

   Alhaisen joutokäyntinopeuden ihanteellinen alue on **1 800 – 2 000 kierr./min**.

4. Löysää vaijeriputken kiristimen ruuvi (Kuva 35).

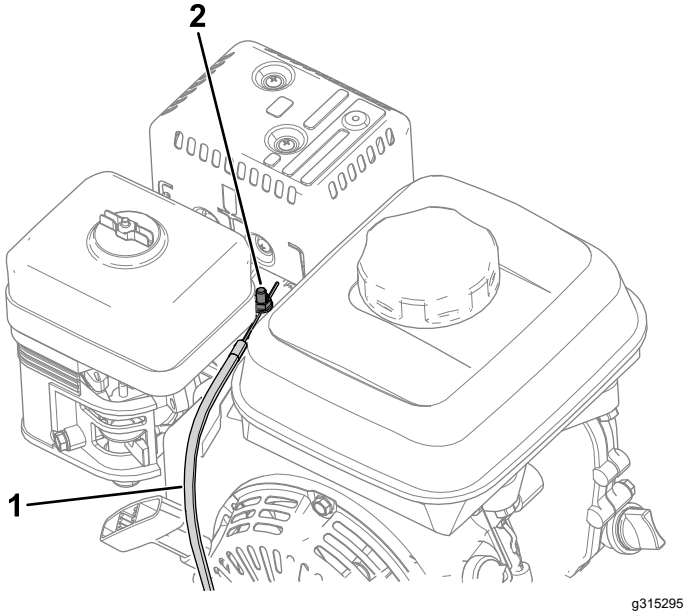


**Kuva 35**

1. Kaasuvaijeri
2. Vaijeriputken kiristimen ruuvi

5. Liikuta vaijeriputkea, kunnes kierroslukumittarissa on 1 900 kierr./min.
6. Kiristä vaijeriputken kiristimen ruuvi.

## Moottorin korkean joutokäyntinopeuden säätö

**Huomaa:** Tarkkaile moottorin käyntinopeutta kierroslukumittarilla.

1. Pysäköi kone tasaiselle alustalle ja kytke seisontajarru.

   **Huomaa:** Varmista, että moottorin käyttölämpötila on normaali ennen kaasuvaijerin säätöä.

2. Käynnistä moottori ja nosta moottorin käyntinopeus korkealle joutokäyntinopeudelle kaasuvivun avulla.
3. Tarkkaille moottorin korkeaa joutokäyntinopeutta kierroslukumittarilla.

   Korkean joutokäyntinopeuden ihanteellinen alue (CE-vaatimuksia noudattavissa maissa) on **3 350 – 3 550 kierr./min**. Jos kierroslukumittarissa näkyvä nopeus on alle 3 350 tai yli 3 550 kierr./min, suorita vaiheet 4–6, kunnes nopeus on 3 350 – 3 550 kierr./min.

   Jos konetta käytetään maassa, jossa noudatetaan CE-vaatimuksia, säädä korkea joutokäyntinopeus seuraavasti:

   - Flex 1018 -koneet: **3 000 kierr./min**
   - Flex 1021 -koneet: **3 150 kierr./min**

4. Sammuta moottori.
5. Säädä kaasuvivun pysäytintä kierroslukumittarin korkean joutokäynnin lukeman perusteella.
   - **Lisää** korkean joutokäyntinopeuden rajaa siirtämällä kaasuvivun pysäytintä **ylös**.
   - **Laske** korkean joutokäyntinopeuden rajaa siirtämällä kaasuvivun pysäytintä **alas**.

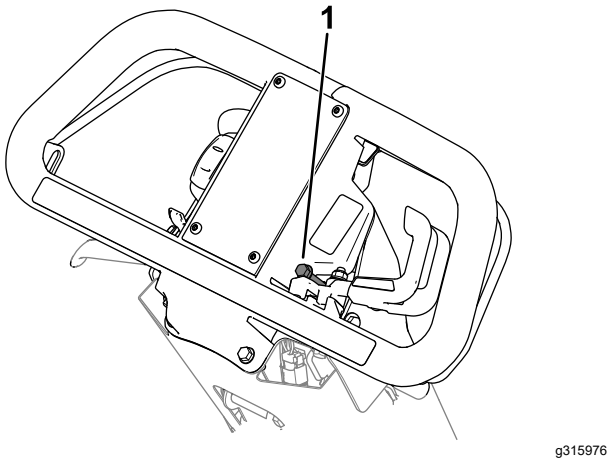


**Kuva 36**

1. Kaasuvivun pysäytin

6. Käynnistä moottori ja tarkkaile uutta korkean joutokäynnin lukemaa.

   Jos kierroslukumittarissa on asianmukainen nopeus vaiheen 3 mukaisesti, säätö on valmis.

# *Leikkuuyksikön huoltaminen*

## Terän turvallinen käyttö

Ole varovainen, kun tarkastat kelan leikkuuyksikköä. Käytä kelojen huollon aikana käsineitä ja noudata varovaisuutta.

Kulunut tai vaurioitunut terä tai kiinteä terä voi rikkoutua ja pala voi sinkoutua käyttäjää tai ohikulkijaa päin, mikä voi aiheuttaa vakavan henkilövahingon tai kuoleman.

- Terät ja kiinteät terät on tarkistettava säännöllisesti liiallisen kulumisen ja vaurioiden varalta.
- Ole varovainen, kun tarkastat teriä. Käytä käsineitä ja noudata varovaisuutta keloja huoltaessasi. Terät ja kiinteät terät saa ainoastaan vaihtaa tai läpätä. Niitä ei saa suoristaa eikä hitsata.

## Leikkuuyksikön asennus

1. Siirrä tukiteline LEIKKUUYKSIKÖN HUOLLON asentoon. Katso kohta Tukiteline (sivu 11).
2. Kohdista leikkuuyksikkö runkoon.
3. Asenna leikkuuyksikkö koneeseen siirtämällä jousituksen salpoja alaspäin (Kuva 37).

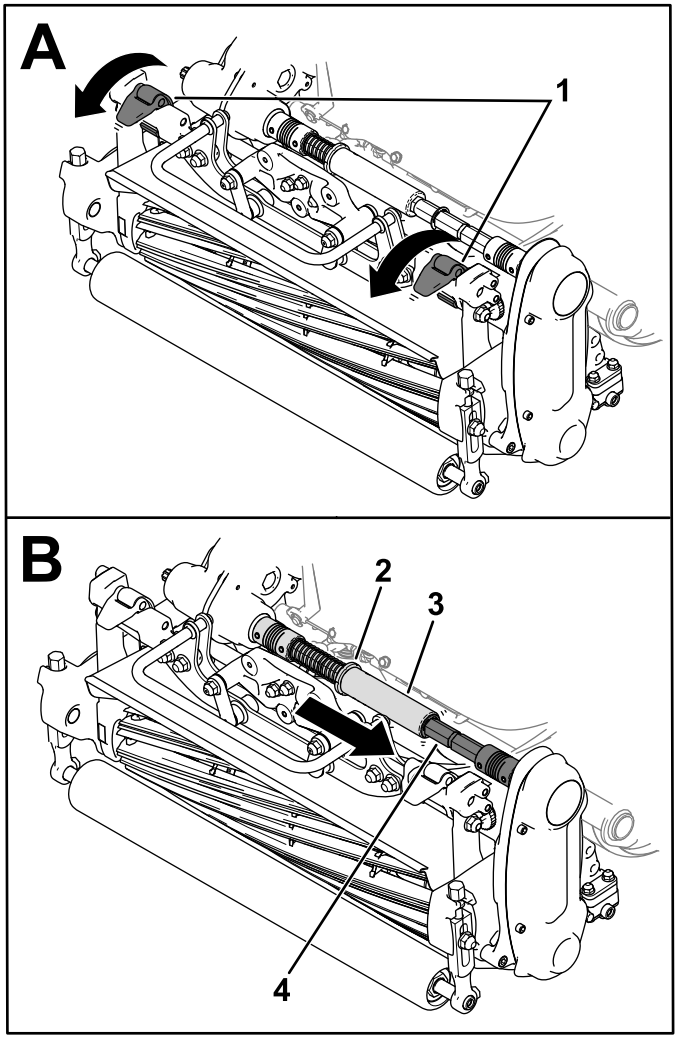


g307906

**Kuva 37**

1. Salvat
2. Holkki
3. Kuusioputki
4. Kytkentäakseli

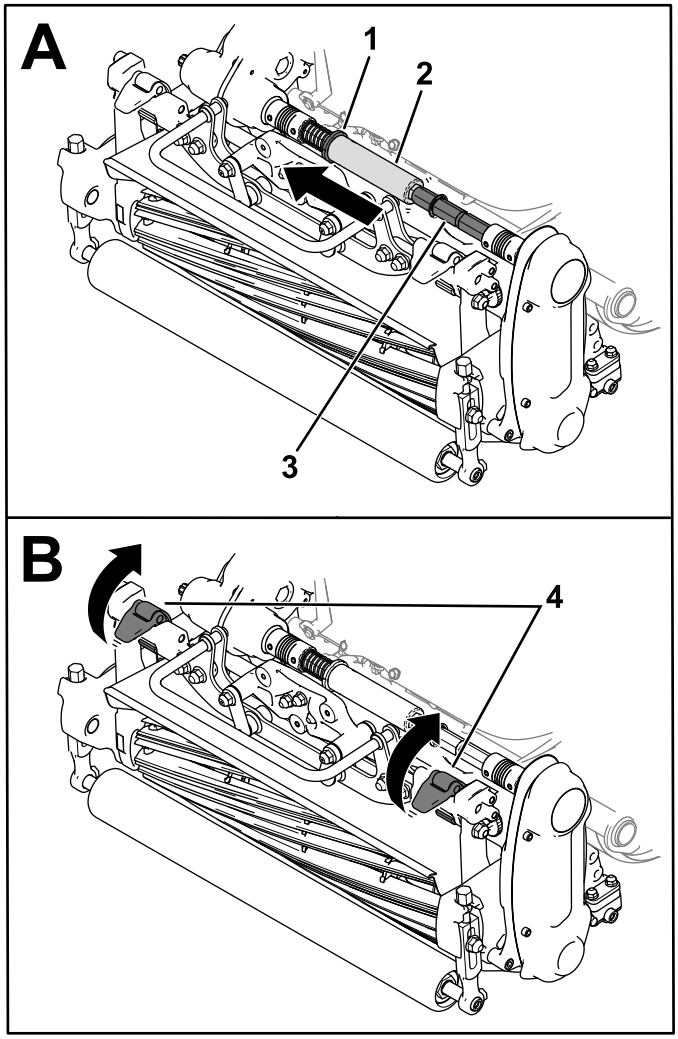


g307907

**Kuva 38**

1. Holkki
2. Kuusioputki
3. Kytkentäakseli
4. Salvat

4. Siirrä holkki vaihteistoliitäntäakselin urasta ja aseta kuusioputki leikkuuyksikön kytkentäakseliin (Kuva 37).
5. Asenna ruohonkeräin.

# Leikkuuyksikön irrotus

**Huomaa:** Jos käytät kelaa, kun leikkuuyksikkö on irrotettu, kuusioputki irtoaa.

1. Siirrä tukiteline LEIKKUUYKSIKÖN HUOLLON asentoon. Katso kohta Tukiteline (sivu 11).
2. Irrota ruohonkeräin (jos varusteena).
3. Siirrä holkki (Kuva 38) vaihteistoakselin uraan.

   **Huomaa:** Tämä vapauttaa jännitystä jousesta.
4. Liu'uta kuusioputki irti leikkuuyksikön kytkentäakselista (Kuva 38).
5. Vapauta leikkuuyksikkö koneesta siirtämällä jousituksen salpoja ylöspäin (Kuva 38).
6. Irrota leikkuuyksikkö rungosta.

# Leikkuuyksikön läppäys

Leikkuuyksikön läppäyksessä voidaan käyttää Access-läppäyssarjaa (mallinro 139-4342). Lisätietoja on sarjan *asennusohjeissa*. Hanki sarja ottamalla yhteys valtuutettuun Toro-jälleenmyyjään.

# Varastointi

## Turvallisuus varastoinnin aikana

- Sammuta moottori, irrota virta-avain (jos varusteena) ja odota, että kaikki liikkuvat osat pysähtyvät, ennen kuin poistut käyttäjän paikalta. Anna koneen jäähtyä ennen säätöä, huoltoa, puhdistusta tai varastointia.
- Älä säilytä konetta tai polttoainesäiliötä tilassa, jossa on avotuli, kipinöitä tai varmistusliekki (esimerkiksi vedenlämmitin tai muu vastaava laite).

## Koneen varastointi

1. Irrota ruohon jäämät, lika ja rasva koneen kaikista ulkoisista osista, etenkin moottorista. Puhdista lika ja roskat moottorin sylinterinkannen rivoista ja tuulettimen kotelosta.

   ***Tärkeää:*** **Kone voidaan pestä miedolla pesuaineella ja vedellä. Älä pese konetta painepesurilla. Älä käytä vettä ylen määrin etenkään vaihdevivun laatan ja moottorin läheisyydessä.**

2. Lisää stabilointi-/lisäainetta polttoainesäiliöön, jos kone varastoidaan yli 30 päivän ajaksi.

   A. Käytä moottoria viiden minuutin ajan, jotta lisäainetta sisältävä polttoaine kiertää koko polttoainejärjestelmässä.

   B. Sammuta moottori, anna sen jäähtyä ja tyhjennä polttoainesäiliö tai anna moottorin käydä, kunnes se sammuu.

   C. Käynnistä moottori ja anna sen käydä, kunnes se sammuu. Käynnistä moottori uudelleen rikastin suljettuna, kunnes moottori ei käynnisty.

   D. Irrota sytytystulpan johto sytytystulpasta.

   E. Hävitä polttoaine asianmukaisesti. Kierrätä se paikallisten asetusten mukaisesti.

   **Huomaa:** Stabilointiainetta/-lisäainetta sisältävää polttoainetta ei saa säilyttää polttoaineen stabilointiaineen valmistajan suositusta kauempaa.

3. Tarkista ja kiristä kaikki pultit, mutterit ja ruuvit. Korjaa tai vaihda kaikki kuluneet tai vaurioituneet osat.
4. Maalaa kaikki naarmuuntuneet tai paljaat metallipinnat. Maalia on saatavissa valtuutetulta Toro-jälleenmyyjältä.
5. Varastoi kone puhtaaseen, kuivaan autotalliin tai varastotilaan. Peitä kone suojataksesi sen ja pitääksesi sen puhtaana.

# Huomautuksia:

# Euroopan talousalueen / Yhdistyneen kuningaskunnan tietosuojailmoitus

**Miten Toro käyttää henkilötietoja**

The Toro Company (”Toro”) huolehtii asiakkaiden tietosuojasta. Kun asiakas ostaa Toro-tuotteita, Toro saattaa kerätä tiettyjä henkilötietoja asiakkaasta joko suoraan asiakkaalta tai paikalliselta Toro-yritykseltä tai -jälleenmyyjältä. Toro käyttää näitä tietoja sopimusvelvoitteidensa täyttämiseen, esimerkiksi takuun rekisteröintiin, takuuvaatimusten käsittelyyn tai yhteydenottoihin mahdollisissa tuotteiden takaisinvedoissa, sekä oikeutettuihin liiketoimintatarkoituksiin, esimerkiksi asiakastyytyväisyysmittauksiin, tuoteparannuksiin tai asiakasta mahdollisesti kiinnostavien tuotetietojen lähettämiseen. Toro voi jakaa asiakkaan tietoja tytär- ja sisaryhtiöilleen, jälleenmyyjilleen ja muille liiketoimintakumppaneilleen näiden toimien yhteydessä. Voimme luovuttaa henkilötietoja myös lakisääteisten vaatimusten mukaisesti sekä liiketoiminnan myynnin, oston tai fuusion yhteydessä. Emme koskaan myy asiakkaiden henkilötietoja muille yrityksille markkinointitarkoituksiin.

**Henkilötietojen säilytys**

Toro säilyttää asiakkaiden henkilötietoja niin kauan kuin niitä tarvitaan edellä mainittuihin tarkoituksiin sekä lakisääteisten vaatimusten mukaisesti. Lisätietoja sovellettavista säilytysajoista saa lähettämällä sähköpostia osoitteeseen legal@toro.com.

**Toron tietosuojavakuutus**

Asiakkaiden henkilötietoja voidaan käsitellä Yhdysvalloissa tai muussa maassa, jossa tietosuojalainsäädäntö on alemmalla tasolla kuin asiakkaan asuinmaassa. Kun siirrämme asiakkaan tietoja hänen asuinmaansa ulkopuolelle, varmistamme lainsäädännön vaatimilla toimenpiteillä, että käytössä on asianmukaiset tietojen suojauskäytännöt ja että tietoja käsitellään turvallisesti.

**Tietoihin pääsy ja niiden korjaaminen**

Asiakkaalla voi olla oikeus korjata tai tarkastella henkilötietojaan tai vastustaa tai rajoittaa tietojensa käsittelyä. Tämä on mahdollista lähettämällä sähköpostia osoitteeseen legal@toro.com. Jos Toron suorittama henkilötietojen käsittely huolettaa, pyydämme ottamaan meihin suoraan yhteyttä. Euroopassa asuvilla henkilöillä on oikeus valittaa tietosuojaviranomaiselle.

# Toron takuu

Kahden vuoden tai 1 500 tunnin rajoitettu takuu

## Ehdot ja takuunalaiset tuotteet

The Toro Company antaa tälle Toron kaupalliselle tuotteelle (”tuote”) kahden vuoden tai 1 500 käyttötunnin* (sen mukaan, kumpi saavutetaan ensin) materiaali- ja valmistusvirhetakuun. Tämä takuu koskee kaikkia tuotteita ilmastajia lukuun ottamatta (katso näiden tuotteiden erillinen takuulauselma). Jos takuuehdot täyttyvät, korjaamme tuotteen veloituksetta. Tähän sisältyy vianmääritys, työ, osat ja kuljetus. Tämä takuu alkaa sinä päivämääränä, jolloin tuote toimitetaan alkuperäiselle ostajalle.
* Koskee tuotteita, joissa on tuntilaskuri.

## Takuuhuollon ohjeet

Ostajan vastuulla on ilmoittaa heti tuotteen maahantuojalle tai valtuutetulle jälleenmyyjälle, jolta tuote on ostettu, jos hän uskoo tuotteessa olevan takuunalaisen vian. Maahantuojien ja jälleenmyyjien yhteystiedot sekä tiedot takuuseen liittyvistä oikeuksista ja vastuista ovat saatavana osoitteesta:

Toro Commercial Products Service Department
8111 Lyndale Avenue South
Bloomington, MN 55420-1196

+1 952 888 8801 tai +1 800 952 2740
Sähköpostiosoite: commercial.warranty@toro.com

## Omistajan vastuut

Tuotteen omistajan vastuulla on huolehtia *käyttöoppaassa* esitetyistä huolloista ja säädöistä. Vaadittavien huoltojen ja säätöjen laiminlyönnistä johtuvien tuotteen ongelmien korjaukset eivät kuulu tämän takuun piiriin.

## Takuun ulkopuoliset kohteet ja viat

Kaikki takuuaikana ilmenevät tuoteviat ja häiriöt eivät ole valmistus- tai materiaalivirheitä. Tämä takuu ei kata seuraavia:

- Tuoteviat, jotka aiheutuvat muiden kuin Toron varaosien käytöstä tai ylimääräisten tai muutettujen ei-Toro-lisävarusteiden ja -tuotteiden asennuksesta ja käytöstä.
- Tuoteviat, jotka johtuvat suositeltujen huoltojen ja/tai säätöjen laiminlyönnistä.
- Tuoteviat, jotka johtuvat tuotteen liian rajusta, huolimattomasta tai piittaamattomasta käytöstä.
- Käytössä kuluvat osat, jotka eivät ole viallisia. Tuotteen normaalissa käytössä kuluvia osia ovat esimerkiksi jarrupalat ja -hihnat, kytkimen päällysteet, terät, kelat, rullat ja laakerit (suljetut tai rasvattavat), kiinteät terät, sytytystulpat, kääntöpyörät ja laakerit, renkaat, suodattimet, hihnat ja tietyt ruiskuttimen osat, kuten kalvot, suuttimet, virtausmittarit ja sulkuventtiilit.
- Ulkopuolisten tekijöiden aiheuttamat viat, kuten sää, varastointimenetelmät, likaantuminen sekä hyväksymättömien polttoaineiden, jäähdytysnesteiden, voiteluaineiden, lisäaineiden, lannoitteiden, veden tai kemikaalien käyttö.
- Soveltuvista vaatimuksesta poikkeavien polttoaineiden (esim. bensiinin, dieselin tai biodieselin) laatuun tai toimintaan liittyvät ongelmat.
- Normaali melu, tärinä, kuluminen ja haurastuminen. Normaali ”kuluminen” kattaa esimerkiksi istuinten vaurioitumisen kulumisen tai hankautumisen seurauksena, maalipintojen kulumisen, naarmuuntuneet tarrat tai ikkunat.

## Osat

Huoltoaikataulun mukaisesti vaihdettavat osat kuuluvat takuun piiriin niiden määritettyyn vaihtoajankohtaan asti. Tämän takuun mukaisesti vaihdetuille osille annetaan takuu alkuperäisen tuotetakuun ajaksi, ja ne siirtyvät Toron omistukseen. Toro tekee lopullisen päätöksen siitä, korjataanko osa tai kokoonpano vai vaihdetaanko se. Toro voi käyttää takuukorjauksiin kunnostettuja osia.

## Syväpurkaus- ja litium-ioniakun takuu

Syväpurkaus- ja litium-ioniakun käyttöikänsä aikana tuottama kokonaiskilowattituntimäärä on rajallinen. Tapa, jolla akkua käytetään, ladataan ja huolletaan, voi joko pidentää tai lyhentää akun kokonaiskäyttöikää. Kun laitteen akkuja käytetään, niiden mahdollistama työmäärä latauskertojen välillä vähenee hitaasti, kunnes akut ovat kuluneet loppuun. Normaalissa käytössä loppuun kuluneiden akkujen vaihto on tuotteen omistajan vastuulla. Huomautus (vain litium-ioniakku): lisätietoja on akun takuuasiakirjoissa.

## Elinikäinen kampiakselin takuu (vain ProStripe 02657 -malli)

Prostripe-laitteessa, joka on varustettu aidolla Toro-kitkalevyllä ja Crank-Safe-teräjarrukytkimellä (integroitu teräjarrukytkin (BBC) + kitkalevykokoonpano) alkuperäisenä laitteena ja jota alkuperäinen ostaja käyttää suositeltujen käyttö- ja huoltotoimenpiteiden mukaisesti, on elinikäinen takuu moottorin kampiakselin taittumisen varalta. Koneissa, jotka on varustettu kitka-aluslaatoilla, teräjarrukytkinyksiköillä (BBC) ja muilla vastaavilla laitteilla, ei ole elinikäistä kampiakselin takuuta.

## Huoltokustannukset ovat omistajan vastuulla

Moottorin viritys, voitelu, puhdistus ja kiillotus, suodattimien ja jäähdytysnesteen vaihto sekä suositeltujen huoltojen suorittaminen ovat esimerkkejä normaaleista huoltotoimista, jotka Toro-tuotteen omistajan on tehtävä omalla kustannuksellaan.

## Yleiset ehdot

Tämä takuu oikeuttaa ainoastaan valtuutetun Toro-maahantuojan tai -jälleenmyyjän tekemään korjaukseen.

**The Toro Company ei ole vastuussa epäsuorista, satunnaisista tai välillisistä vahingoista, jotka liittyvät tämän takuun kattamiin Toro-tuotteisiin. Tällaisia vahinkoja voivat olla esimerkiksi korvaavan tuotteen tai huollon hankkimiseen liittyvät kustannukset kohtuullisten vikajaksojen aikana tai kustannukset, jotka aiheutuvat siitä, että tuote ei ole käytettävissä takuuhuollon aikana. Alla esitetty päästötakuu, jos se on sovellettavissa, on ainoa nimenomainen takuu. Kaikki hiljaiset takuut tuotteen sopivuudesta kauppatavaraksi tai tiettyyn tarkoitukseen ovat voimassa vain tämän nimenomaisen takuun ajan.**

Joissakin osavaltioissa ei sallita satunnaisten tai välillisten vahinkojen poissulkemista tai hiljaisen takuun kestoon liittyviä rajoituksia, joten yllä mainitut poikkeukset ja rajoitukset eivät välttämättä koske kaikkia ostajia. Tämä takuu antaa ostajalle tiettyjä laillisia oikeuksia. Ostajalla voi olla myös muita oikeuksia, jotka vaihtelevat osavaltioittain.

## Päästötakuuta koskeva huomautus

Tuotteen päästöjen rajoitusjärjestelmä saattaa kuulua erillisen takuun piiriin Yhdysvaltojen Environmental Protection Agencyn EPA:n ja/tai California Air Resources Boardin CARB:n vaatimusten mukaisesti. Yllä mainitut tuntirajoitukset eivät koske päästöjen rajoitusjärjestelmän takuuta. Lisätietoja on tuotteen mukana toimitetussa tai moottorin valmistajan oppaisiin sisältyvässä moottorin päästöjärjestelmän takuulauselmassa (Engine Emission Control Warranty Statement).

## Muut maat kuin Yhdysvallat ja Kanada

Asiakkaat, jotka ovat ostaneet Yhdysvalloista tai Kanadasta maahantuotuja Toro-tuotteita, saavat maansa, maakuntansa tai osavaltionsa mukaiset takuuehdot Toro-jälleenmyyjältä. Jos et ole tyytyväinen jälleenmyyjän palveluun tai tämä ei pysty toimittamaan takuuehtoja, ota yhteys valtuutettuun Toro-huoltoliikkeeseen.

# Tietoa Kalifornian osavaltion antamasta varoituksesta (Kalifornian lakiesitys 65)

## Mikä tämä varoitus on?

Myytävässä tuotteessa saattaa olla seuraava varoitusmerkki:

**VAROITUS:** Syöpävaarallisuuteen ja lisääntymiseen liittyvä haitta – www.p65Warnings.ca.gov.

## Mikä on lakiesitys 65?

Lakiesitys 65 koskee kaikkia yrityksiä, jotka toimivat tai myyvät tuotteita Kaliforniassa tai valmistavat tuotteita, joita voidaan myydä Kaliforniassa tai tuoda Kaliforniaan. Se määrää, että Kalifornian kuvernööri ylläpitää ja julkaisee luettelon kemikaaleista, joiden tiedetään aiheuttavan syöpää, synnynnäisiä vikoja ja/tai muita lisääntymishäiriöitä. Vuosittain päivitettävä luettelo sisältää satoja kemikaaleja, joita monet jokapäiväisessä käytössä olevat tuotteet sisältävät. Lakiesityksen 65 tarkoituksena on tiedottaa yleisöä näille kemikaaleille altistumisesta.

Lakiesitys 65 ei kiellä näitä kemikaaleja sisältävien tuotteiden myyntiä, mutta se vaatii varoitusten esittämistä tuotteessa, tuotepakkauksessa tai tuoteasiakirjoissa. Lakiesityksen 65 mukainen varoitus ei tarkoita, että tuote rikkoisi tuoteturvallisuusvaatimuksia tai -standardeja. Itse asiassa Kalifornian hallitus on selventänyt, että lakiesityksen 65 mukainen varoitus ”ei ole sääntelyyn liittyvä päätös siitä, onko tuote turvallinen vai vaarallinen”. Monia näistä kemikaaleista on käytetty jokapäiväisessä käytössä olevissa tuotteissa vuosia ilman dokumentoitua haittaa. Lisätietoja on osoitteessahttps://oag.ca.gov/prop65/faqs-view-all.

Lakiesityksen 65 mukainen varoitus tarkoittaa, että yritys on joko (1) arvioinut altistuksen ja tullut siihen tulokseen, että se ylittää ”ei-merkittävän riskitason” tai (2) on päättänyt antaa varoituksen perustuen tietoihinsa luettelossa olevan kemiallisen aineen olemassaolosta, mutta ei arvioi altistusta.

## Sovelletaanko tätä lakia kaikkialla?

Lakiesityksen 65 mukaiset varoitukset vaaditaan vain Kalifornian lainsäädännössä. Varoituksia on esillä Kaliforniassa erilaisissa ympäristöissä, muun muassa ravintoloissa, päivittäistavarakaupoissa, hotelleissa, kouluissa ja sairaaloissa, sekä monenlaisissa tuotteissa. Lisäksi jotkin verkko- ja postimyyntiyritykset antavat lakiesityksen 65 mukaisia varoituksia verkkosivustoillaan tai myyntiluetteloissaan.

## Miten Kalifornian varoitukset eroavat Yhdysvaltain liittovaltion rajoituksista?

Lakiesityksen 65 vaatimukset ovat usein tiukempia kuin Yhdysvaltain liittovaltion vaatimukset ja kansainväliset vaatimukset. Useat aineet edellyttävät lakiesityksen 65 mukaisen varoituksen, vaikka aineen pitoisuus on huomattavasti pienempi kuin liittovaltion rajoituksissa. Esimerkiksi lyijyä koskeva rajoitus lakiesityksen 65 mukaisen varoituksen puitteissa on 0,5 µg/vrk, mikä on selvästi liittovaltion ja kansainvälisiä vaatimuksia vähemmän.

## Miksi kaikissa vastaavissa tuotteissa ei ole varoitusta?

- Kaliforniassa myytäviin tuotteisiin vaaditaan lakiesityksen 65 mukainen merkintä, vaikka sitä ei vaadita muualla myytäviin vastaaviin tuotteisiin.
- Lakiesitystä 65 koskevassa oikeudenkäynnissä voidaan päättää, että yritys voi joutua käyttämään tuotteissaan lakiesityksen 65 mukaisia varoituksia, mutta muihin vastaavia tuotteita valmistaviin yrityksiin ei välttämättä sovelleta kyseistä vaatimusta.
- Lakiesityksen 65 täytäntöönpano on epäjohdonmukaista.
- Yritys voi päättää olla antamatta varoituksia, koska se on tullut siihen tulokseen, ettei lakiesitys 65 edellytä sitä. Se, ettei tuotteessa ole varoitusta, ei tarkoita sitä, että tuotteella ei olisi samoja kemikaalipitoisuuksia.

## Miksi tämä varoitus on Toro-tuotteissa?

Toro on päättänyt tarjota kuluttajille mahdollisimman paljon tietoa, jotta he voivat tehdä tietoon perustuvia päätöksiä ostamistaan ja käyttämistään tuotteista. Toro antaa varoituksia tietyissä tapauksissa, kun se tietää, että tuotteessa on yhtä tai useampaa luettelossa olevaa kemikaalia, mutta ei arvioi altistustasoa, koska kaikista luettelon kemikaaleista ei ole olemassa altistuksen raja-arvoja. Toro on varmuuden vuoksi päättänyt antaa lakiesityksen 65 mukaiset varoitukset, vaikka Toro-tuotteista saatu altistus voi olla vähäinen tai selvästi ”ei-merkittävällä riskitasolla”. Lisäksi jos Toro ei anna näitä varoituksia, Kalifornian osavaltio tai lakiesityksen 65 toimeenpanoa vaativat yksityiset tahot voivat haastaa Toron oikeuteen, mistä voi aiheutua huomattavia rangaistuksia.