Form No. 3453-284 Rev A

Count on it.

Bruksanvisning

Greensmaster® Flex™ 1018- och 1021-traktorenheter

Modellnr 04850—Serienr 410300000 och högre
Modellnr 04860—Serienr 410300000 och högre

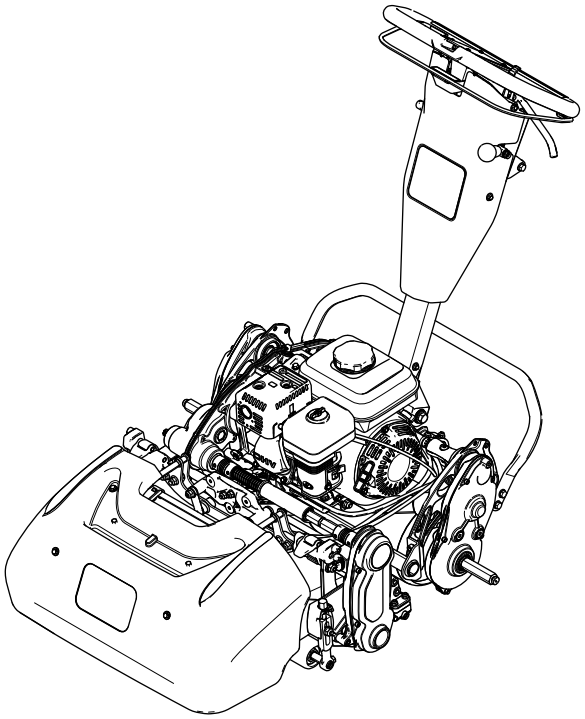

Registrera din produkt på www.Toro.com.
Översättning av originalet (SV)

3453-284

Produkten uppfyller alla relevanta europeiska direktiv. Mer information finns i den separata produktspecifika försäkran om överensstämmelse.

Det är ett brott mot avsnitt 4442 eller 4443 i Kaliforniens Public Resource Code att använda eller köra motorn på skogs-, busk- eller grästäckt mark om motorn inte är utrustad med en gnistsläckare som är i fullgott skick, vilket anges i avsnitt 4442, eller utan att motorn är konstruerad, utrustad och underhålls för att förhindra brand.

Den bifogade bruksanvisningen till motorn tillhandahålls för information om den amerikanska miljömyndigheten EPA:s (US Environmental Protection Agency) och Kaliforniens lagstiftning om utsläppskontroll för utsläppssystem, underhåll och garanti. En extra bruksanvisning kan beställas från motortillverkaren.

Om du ska använda denna maskin på en höjd som är över 1 500 m över havet krävs ett höghöjdsmunstycke. Se Honda-motorns bruksanvisning.

⚠ VARNING

KALIFORNIEN
Proposition 65 Varning

Motoravgaserna från denna produkt innehåller kemikalier som av den amerikanska delstaten Kalifornien anses orsaka cancer, fosterskador eller andra fortplantningsskador.

Användning av produkten kan orsaka kemikalieexponering som av den amerikanska delstaten Kalifornien anses orsaka cancer, fosterskador och andra fortplantningsskador.

Introduktion

Denna maskin är en gräsklippare av gåmodell med cylinderknivar som är avsedd att användas av yrkesförare som har anlitats för kommersiellt arbete. Den är huvudsakligen konstruerad för att klippa gräs på väl underhållna gräsytor. Det kan medföra fara för dig och kringstående om maskinen används i andra syften än vad som avsetts.

Läs denna information noga så att du lär dig att använda och underhålla produkten på rätt sätt, och för att undvika person- och produktskador. Du är ansvarig för att produkten används på ett korrekt och säkert sätt.

Besök www.Toro.com om du behöver utbildningsmaterial om säkerhet och drift, information om tillbehör, hjälp med att hitta en återförsäljare eller om du vill registrera din produkt.

Kontakta en auktoriserad återförsäljare eller Toros kundservice och ha produktens modell- och serienummer till hands om du har behov av service, Toro-originaldelar eller ytterligare information. Figur 1 visar var du finner produktens modell- och serienummer. Skriv in numren i det tomma utrymmet.

Viktigt: **Skanna rutkoden på serienummerdekalen (i förekommande fall) med en mobil enhet för att få tillgång till information om garanti, reservdelar och annat.**

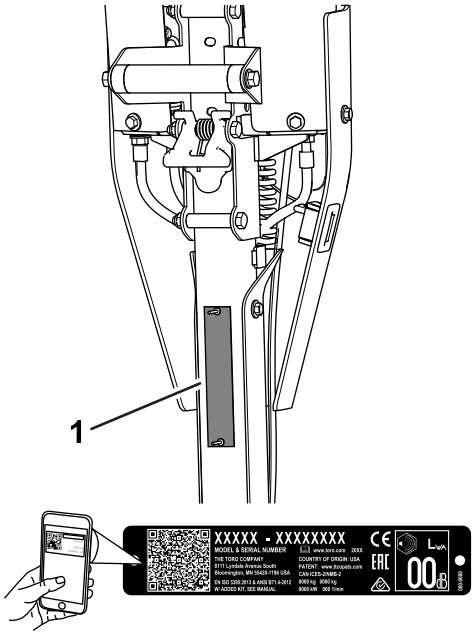

g271512

Figur 1

1. Plats för modell- och serienummer

Modellnr _____

Serienr _____

I den här bruksanvisningen anges potentiella risker och alla säkerhetsmeddelanden har markerats med en varningssymbol (Figur 2), som anger fara som kan leda till allvarliga personskador eller dödsfall om föreskrifterna inte följs.

© 2022—The Toro® Company

g000502

Figur 2
Varningssymbol

Två ord används också i den här bruksanvisningen för att markera information. **Viktigt** anger speciell teknisk information och **Observera** anger allmän information som är värd att notera.

Innehåll

Säkerhet 4
Allmän säkerhet 4
Säkerhets- och instruktionsdekaler 4
Montering 6
1 Justera och montera klippenheten 6
2 Montera transporthjulen 7
3 Montera gräskorgen 7
4 Justera motorvarvtalet 8
5 Kvittera drivtrummans läge 8
Produktöversikt 9
Reglage 10
Specifikationer 12
Redskap/tillbehör 12
Före körning 13
Säkerhet före användning 13
Utföra dagligt underhåll 13
Kontrollera oljenivån i motorn 13
Bränslespecifikationer 13
Fylla på bränsletanken 14
Välja klipphastighet 14
Justera cylinderhastigheten 14
Justera handtagets höjd 15
Transportera maskinen till en arbetsplats 15
Ta bort transporthjulen 15
Använda chokereglaget 16
Öppna och stänga bränslekranen 16
Under arbetets gång 16
Säkerhet vid användning 16
Starta motorn 18
Arbetstips 18
Stänga av motorn 19
Efter körning 19
Säkerhet efter användning 19
Använda reglagen efter klippning 19
Transportera maskinen 19
Montera transporthjulen 20
Koppla in eller ur transmissionen 20
Underhåll 21
Säkerhet vid underhåll 21
Rekommenderat underhåll 21
Kontrollista för dagligt underhåll 22
Förberedelser för underhåll 23
Förbereda maskinen för underhåll 23
Motorunderhåll 23
Motorsäkerhet 23
Serva motoroljan 23
Serva luftrenaren 24
Utföra service på tändstiftet 25
Underhålla styrsystemet 26
Justera drivkabeln 26
Justera drifts-/parkeringsbromsen 27
Justera cylinderreglagekabeln 28
Justera gasvajern 28
Underhålla klippenheterna 30
Knivsäkerhet 30
Montera klippenheten 30
Avlägsna klippenheten 31
Slipa klippenheten 31
Förvaring 32
Förvaringssäkerhet 32
Ställa maskinen i förvar 32

Säkerhet

Maskinen har utformats i enlighet med SS-EN ISO 5395 och ANSI B71.4-2017.

Allmän säkerhet

Maskinen kan slita av händer och fötter och kasta omkring föremål.

- Läs och förstå innehållet i den här *bruksanvisningen* innan du startar maskinen.
- Håll koncentrationen helt på maskinen när du använder den. Delta inte i aktiviteter som kan distrahera dig, eftersom personskador eller materiella skador då kan uppstå.
- Håll händer och fötter på avstånd från maskinens rörliga delar.
- Kör endast maskinen om skydd och andra säkerhetsanordningar sitter på plats och fungerar.
- Håll kringstående och barn borta från arbetsområdet. Låt aldrig barn köra maskinen.
- Stäng av motorn, ta ut nyckeln (i förekommande fall) och vänta tills alla rörliga delar har stannat innan du kliver ur förarsätet. Låt maskinen svalna innan du justerar, rengör, förvarar eller utför underhåll på den.

Felaktigt bruk eller underhåll av maskinen kan leda till personskador. För att minska risken för skador ska du alltid följa säkerhetsanvisningarna och uppmärksamma varningssymbolen (⚠). Symbolen betyder Var försiktig, Varning eller Fara – anvisning om personsäkerhet. Underlåtenhet att följa anvisningarna kan leda till personskador eller dödsfall.

Säkerhets- och instruktionsdekaler

Säkerhetsdekalerna och säkerhetsinstruktionerna är fullt synliga för föraren och finns nära alla potentiella farozoner. Ersätt dekaler som har skadats eller saknas.

decal120-9570

120-9570

1. Varning – håll avstånd till rörliga delar och se till att alla skydd sitter på plats.

decal133-8062

133-8062

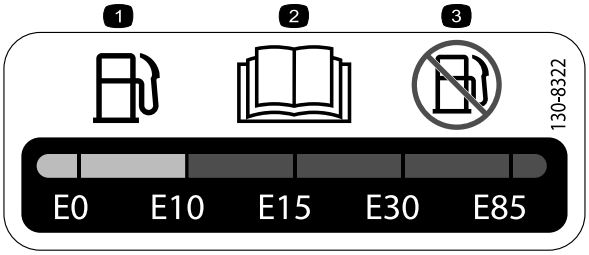

decal130-8322

130-8322

1. Använd endast bränsle som har ett alkoholinnehåll under 10 % baserat på volym.
2. Du hittar mer information om bränsle i *bruksanvisningen*.
3. Använd inte bränsle som har ett alkoholinnehåll över 10 % baserat på volym.

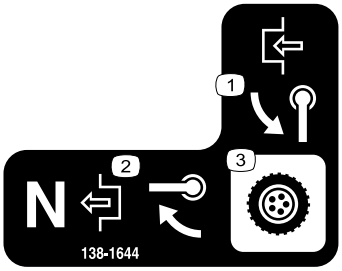

decal138-1644

138-1644

1. Vrid handtaget för att koppla in transmissionen.
2. När maskinen är i neutralläget vrider du handtaget för att koppla ur transmissionen.
3. Transmissionsreglage

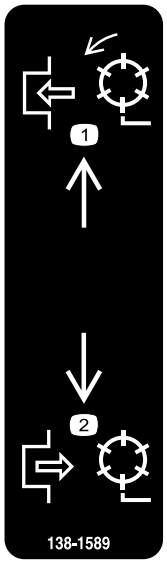

decal138-1589

138-1589

1. Aktivera cylindrarna.
2. Avaktivera cylindrarna.

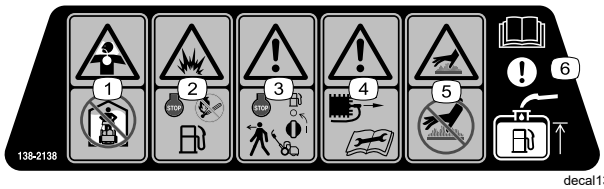

decal138-2138

138-2138

1. Giftiga ångor eller gaser, kvävningsrisk – kör inte motorn i slutna utrymmen.
2. Explosionsrisk – stäng av motorn innan du fyller på bränsle. Eldning, öppna lågor och rökning är förbjudet när du fyller på bränsle.
3. Varning – stäng av motorn och stäng bränslekranen innan du kliver ur maskinen.
4. Varning – koppla bort tändkabeln innan du utför underhåll.
5. Varning för het yta – vidrör inte den heta ytan.
6. Obs! Information om att fylla på bränsletanken finns i *bruksanvisningen*.

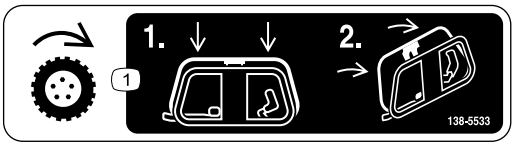

decal138-5533

138-5533

1. Drivreglage – tryck ned drivreglaget och dra det sedan mot handtaget.

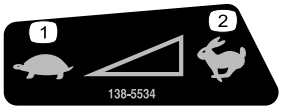

decal138-5534

138-5534

1. Långsamt
2. Snabbt

decal138-5532

138-5532

1. Dra upp för att frikoppla bromsen.
2. Dra nedåt för att lägga i bromsen.
3. Parkeringsbroms – låst
4. Parkeringsbroms – olåst
5. Varning – läs *bruksanvisningen*.
6. Varning – använd inte maskinen om du inte har genomgått förarutbildning.
7. Varning – använd hörselskydd.
8. Risk för utslungade föremål – håll kringstående på avstånd.
9. Varning – håll avståndet till rörliga delar och se till att alla skydd sitter på plats.
10. Bogsera inte maskinen.

Montering

Lösa delar

Använd diagrammet nedan för att kontrollera att alla delar finns med.

Tillvägagångssätt	Beskrivning	Antal	Användning
1	Klippenhet (beställ separat, kontakta en auktoriserad Toro-återförsäljare) Sexkantsrör Fjäder Stoppring	1 1 1 1	Justera och montera klippenheten på maskinen.
2	Transporthjulsats (beställ separat, kontakta en auktoriserad Toro-återförsäljare)	1	Montera transporthjulen (tillval).
3	Gräskorg	1	Montera gräskorgen.
4	CE-dekal	1	Justera motorvarvtalet (endast för användning i länder där CE-märkning krävs).
5	Inga delar krävs	–	Kvittera drivtrummans läge.

Media och extradelar

Beskrivning	Antal	Användning
Bruksanvisning Bruksanvisning till motorn Certifikat om överensstämmelse	1 1 1	Läs respektive titta på detta material innan du använder maskinen.

Obs: Vänster och höger sida på maskinen är lika med förarens vänstra respektive högra sida vid normal körning.

1

Justera och montera klippenheten

Delar som behövs till detta steg:

1	Klippenhet (beställ separat, kontakta en auktoriserad Toro-återförsäljare)
1	Sexkantsrör
1	Fjäder
1	Stoppring

Tillvägagångssätt

1. Justera klippenheten efter önskade inställningar. Se klippenhetens *bruksanvisning*.
2. Montera fjädern, stoppringen och sexkantsröret på transmissionens kopplingsaxel (Figur 3).

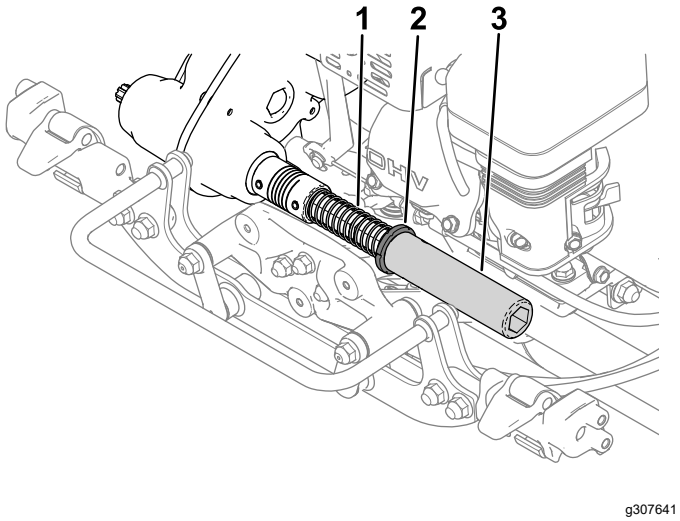

Figur 3

1. Fjäder
2. Stoppring
3. Sexkantsrör

3. Montera klippenheten på maskinen. Se Montera klippenheten (sida 30).

2

Montera transporthjulen

Extra

Delar som behövs till detta steg:

1	Transporthjulsats (beställ separat, kontakta en auktoriserad Toro-återförsäljare)

Tillvägagångssätt

För att montera transporthjulen måste du först införskaffa transporthjulsatsen (modell 04123). Kontakta en auktoriserad Toro-återförsäljare angående denna sats.

1. Montera transporthjulen. Se Montera transporthjulen (sida 20).
2. Säkerställ att däcken är pumpade till 0,83–1,03 bar.

3

Montera gräskorgen

Delar som behövs till detta steg:

1	Gräskorg

Tillvägagångssätt

1. Ta tag i korgens handtag.
2. Led korgens kant mellan klippenhetens sidoplåtar och över den främre rullen (Figur 4).

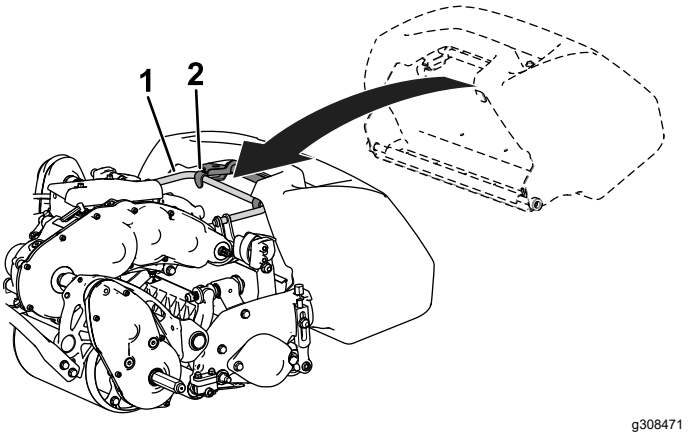

Figur 4

1. Ramögla
2. Gräskorgskrokar

3. Montera gräskorgskrokarna över ramens ögla (Figur 4).

Viktigt: **Om du tappar korgen ska du undersöka om kontaktpunkterna på lyftarmen nära korgens undre kant är skadade (Figur 5). Räta ut dem innan korgen används.**

Om lyftarmens kontaktpunkter på korgen är böjda kan kontakt mellan korgen och klippenheten uppstå, vilket i sin tur kan leda till buller och/eller skador på korgen och klippenheten.

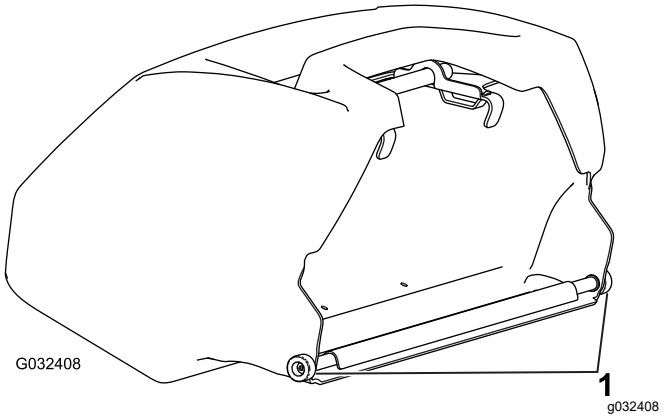

Figur 5

1. Lyftarmens kontaktpunkt

4

Justera motorvarvtalet

Endast för länder där CE-märkning krävs

Delar som behövs till detta steg:

1	CE-dekal

Tillvägagångssätt

Om du använder maskinen i ett land som uppfyller CE-standarder ska du uppfylla bullerbestämmelserna genom att justera motorvarvtalet vid hög tomgång och montera CE-dekalen:

- Justera motorvarvtalet vid hög tomgång enligt följande:
  - 1018-maskiner: **3 000 varv/min**
  - 1021- och 1026-maskiner: **3 150 varv/min**

  Se Justera motorvarvtalet vid hög tomgång (sida 29).
- Montera CE-dekalen under serienummerplåten (Figur 6).

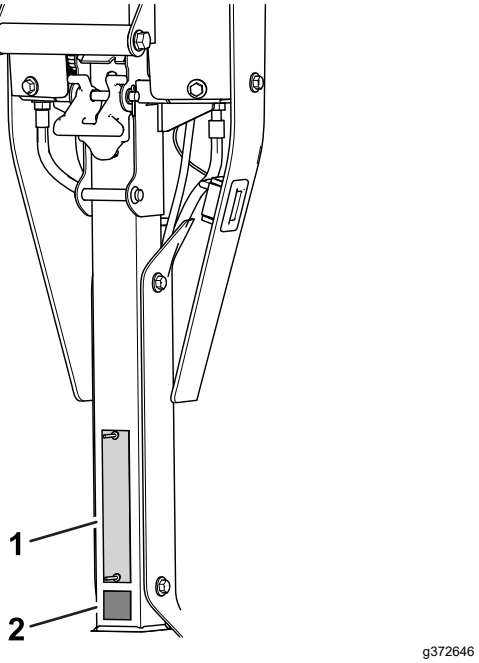

Figur 6

1. Serienummerplåt
2. CE-dekal

5

Kvittera drivtrummans läge

Inga delar krävs

Tillvägagångssätt

Drivtrummans läge kan justeras till ett LÅGT eller HÖGT klipphöjdsläge.

Drivtrummans standardläge är LÅGT (Figur 7). Justera inte trumman till HÖGT läge. Det här läget påverkar klippkvaliteten negativt.

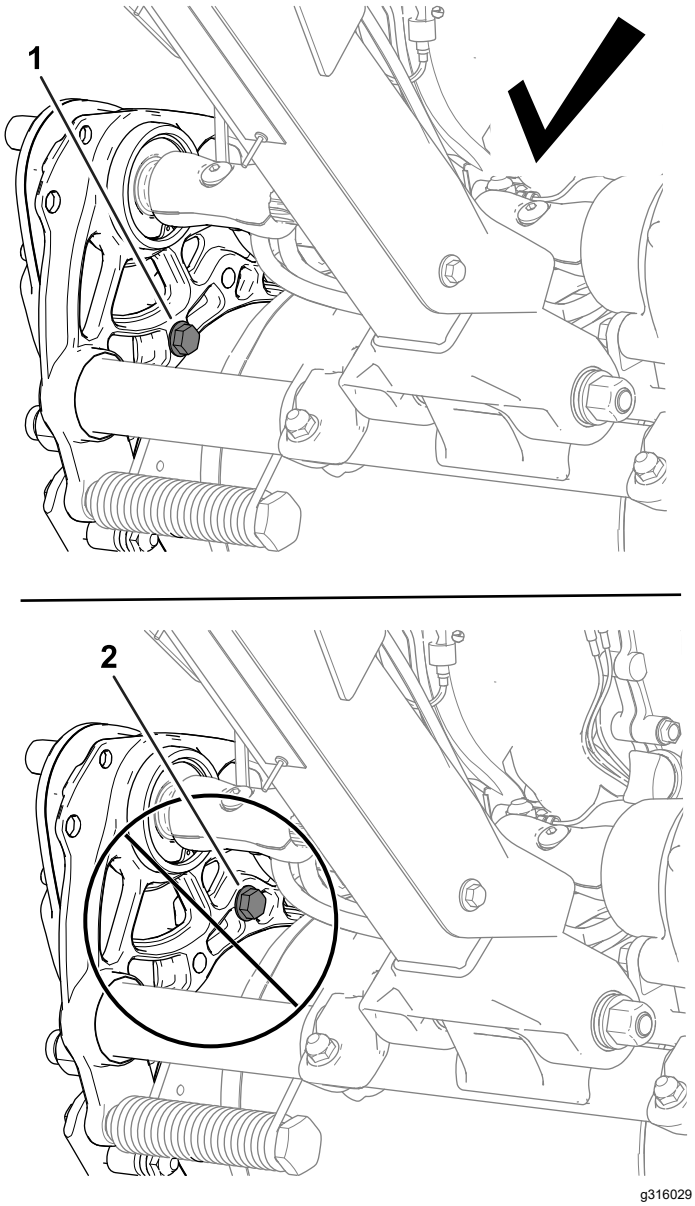

Figur 7

1. LÅGT läge
2. HÖGT läge

Produktöversikt

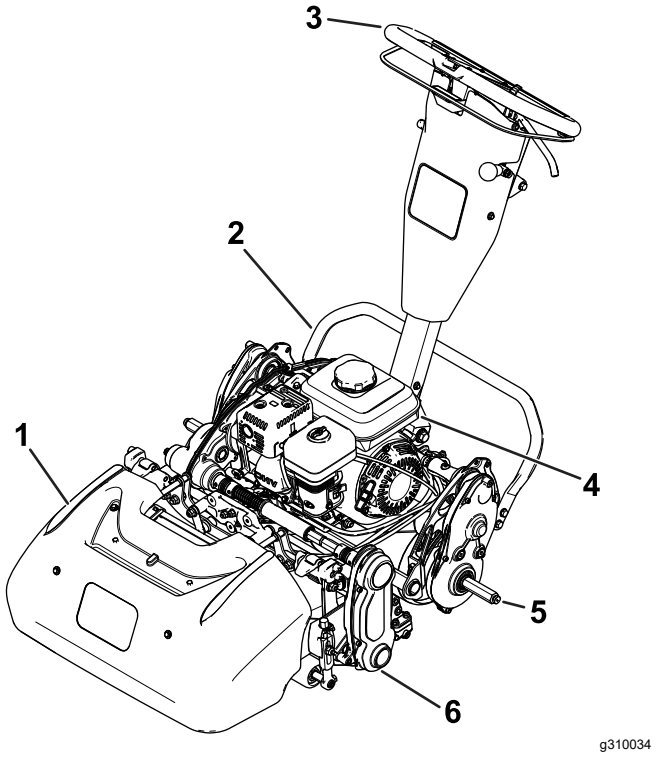

Figur 8

1. Gräskorg
2. Stöd
3. Handtag
4. Bränsletank
5. Transporthjulaxel
6. Klippenhet

Reglage

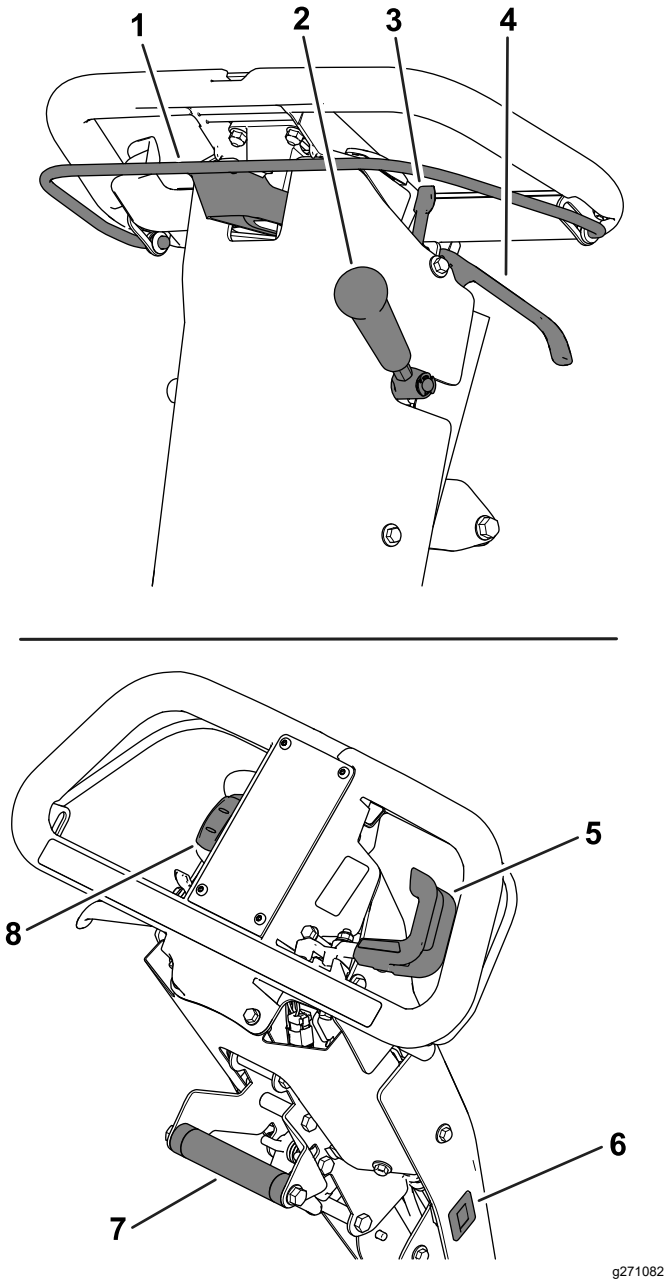

Figur 9

1.	Kopplingsreglage	5.	Gasreglage
2.	Klippenhetens drivningsspak	6.	Timmätare
3.	Parkeringsbromsspärr	7.	Lyfthjälpshandtag
4.	Driftsbromsspak	8.	Strömbrytare

Kopplingsreglage

Koppla in eller ur hjuldrivningen med kopplingsreglaget (Figur 9).

- **Koppla in hjuldrivningen:** Dra spaken uppåt och håll den mot handtaget.
- **Koppla ur hjuldrivningen:** Släpp spaken.

Gasreglage

Använd gasreglaget (Figur 9) för att reglera motorvarvtalet.

- **Öka motorvarvtalet:** Vrid spaken nedåt.
- **Sänk motorvarvtalet:** Vrid spaken uppåt.

Strömbrytare

Brytaren (Figur 9) gör det möjligt att starta och stänga av motorn.

- **Starta motorn:** Tryck ned brytarens övre del.
- **Stänga av motorn:** Tryck ned brytarens nedre del.

Driftsbromsspak

Sakta ned eller stanna maskinen med driftsbromsen (Figur 9). Dra spaken mot handtaget för att koppla in driftsbromsen.

Parkeringsbromsspärr

Koppla in parkeringsbromsen med parkeringsbroms-spärren (Figur 9) medan du är borta från maskinen.

- **Koppla in parkeringsbromsen:** Koppla in och håll in driftsbromsspaken och vrid parkeringsbromsspärren mot dig.
- **Koppla ur parkeringsbromsen:** Dra driftsbromsspaken mot handtaget.

Klippenhetens drivningsspak

Koppla in eller ur klippenheten med klippenhetens drivningsspak (Figur 9) medan kopplingsreglaget är aktiverat.

- **Koppla in klippenheten:** för spaken nedåt.
- **Koppla ur klippenheten:** för spaken uppåt.

Timmätare

Timmätaren (Figur 9) registrerar antalet timmar som motorn har körts. Se mätaren för att schemalägga regelbundet underhåll.

Lyfthjälpshandtag

Använd lyfthjälpshandtaget (Figur 9) som hjälp när du justerar handtagshöjden eller höjer och sänker stödet.

Reglage för justering av handtagshöjd

Använd reglaget för justering av handtagshöjd (Figur 10) för att ändra handtagshöjden till ett läge som känns bekvämt. Dra upp reglaget och höj eller sänk handtagshöjden med lyfthjälpshandtaget.

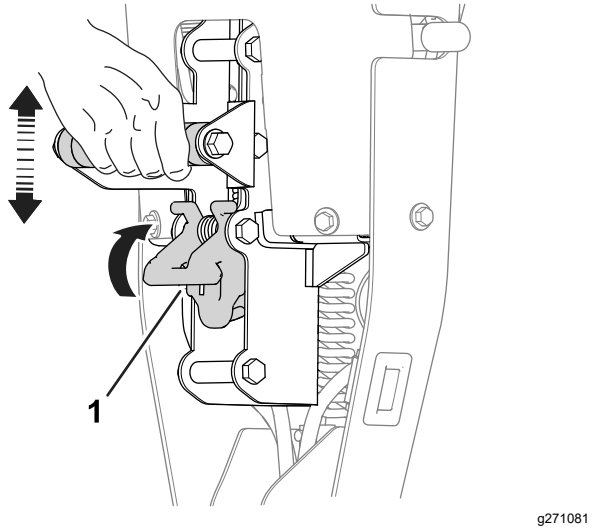

Figur 10

1. Reglage för justering av handtagshöjd

Chokereglage

Chokereglaget (Figur 11) sitter framtill till vänster på motorn. Använd reglaget som hjälp för att starta en kall motor. Se Använda chokereglaget (sida 16).

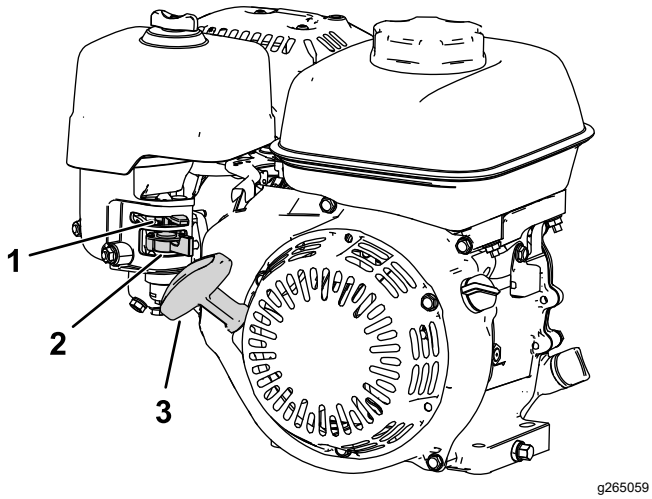

Figur 11

1. Chokereglage
2. Bränslekran
3. Startsnörets handtag

Bränslekran

Bränslekranen sitter på sidan av motorn under chokereglaget (Figur 11).

Obs: Stäng bränslekranen när maskinen inte används på några dagar, t.ex. vid transport till och från arbetsplatsen eller när maskinen står parkerad inuti en byggnad. Se Öppna och stänga bränslekranen (sida 16).

Startsnörets handtag

Starta motorn genom att dra i startsnöret (Figur 11).

Stöd

Stödet (Figur 12) är monterat baktill på maskinen. Använd stödet när du monterar eller tar bort transporthjulen eller klippenheten.

- **TRANSPORTHJULENS serviceposition:**

  Använd stödet när du monterar transporthjulen. Sätt foten på stödet samtidigt som du drar lyfthjälpshandtaget uppåt och bakåt (Figur 12).

⚠ VAR FÖRSIKTIG

Maskinen är tung och kan orsaka ryggproblem om den lyfts på fel sätt.

Tryck ned stödet med foten och använd bara lyfthjälpshandtaget för att höja upp maskinen. Om du försöker att höja upp maskinen på stödet på något annat sätt kan det leda till skador.

- **KLIPPENHETENS serviceposition:**

  För att förhindra att maskinen tippar bakåt när klippenheten tas bort ska du sänka stödet och skjuta ut fjädersprinten så att den håller stödet i läget som visas i Figur 13.

- **Flytta stödet till FÖRVARINGSLÄGET:**

  1. Håll foten på stödet samtidigt som du sänker drivtrumman till marken.
  2. Ta bort foten från stödet och lämna plats för att låta stödet dras in i förvaringsläget.

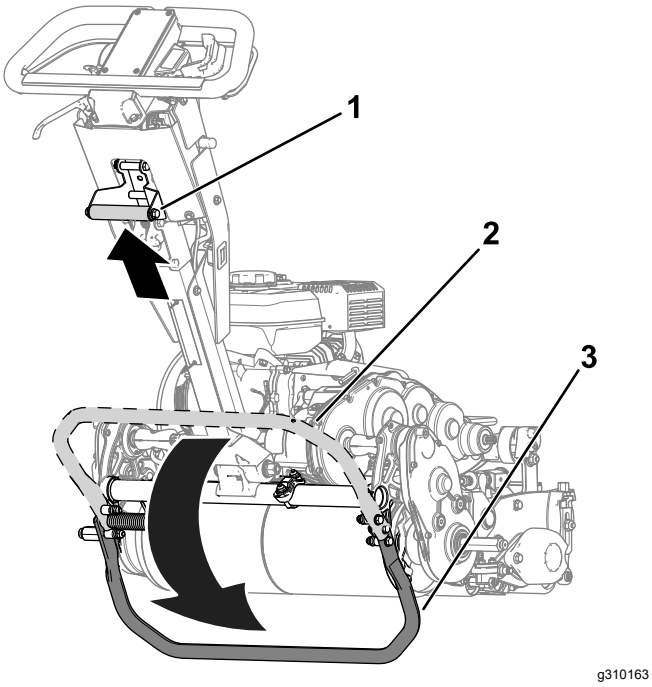

Figur 12

1. Lyfthjälpshandtag
2. Stöd – FÖRVARINGSLÄGE
3. Stöd – LÄGET FÖR TRANSPORTHJULSERVICE

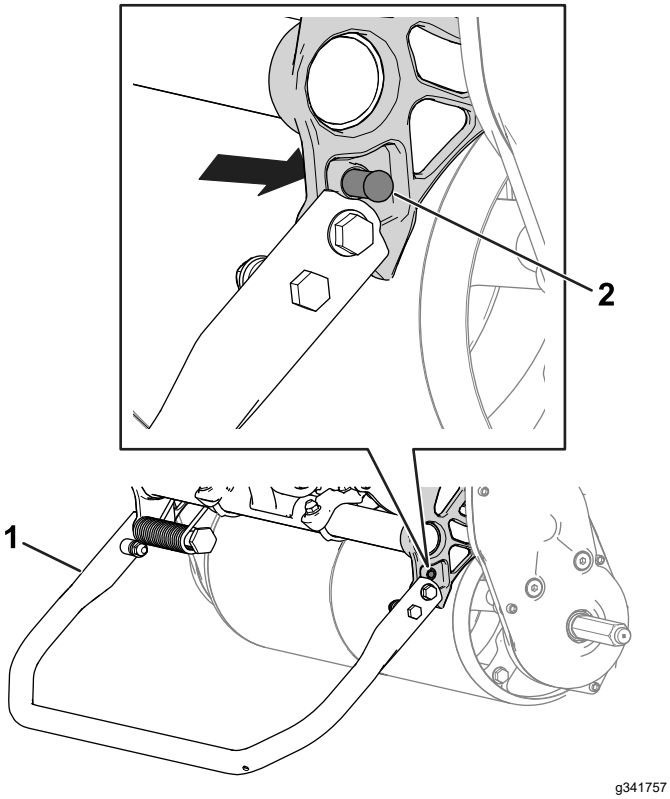

Figur 13

1. Stöd – läget för KLIPPENHETSSERVICE
2. Fjädersprint

Specifikationer

	Modell 04850	Modell 04860
Bredd	84 cm	91 cm
Torrvikt*	84 kg	86 kg
Klippbredd	46 cm	53 cm
Klipphöjd	Se *bruksanvisningen* för klippenheten.	
Klämma	Beror på cylinderhastighet och cylinderdrivskivans läge. Se Välja klipphastighet (sida 14).	
Motorvarvtal	Låg tomgång: 1 900 ± 100 varv/min. Hög tomgång: 3 450 ± 100 varv/min	
Klipphas-tighet	3,2 km/h till 5,6 km/h	
Transport-hastighet	8,5 km/h	
*Endast traktorenhet. Information om varje enskild klippenhets vikt finns i klippenhetens *bruksanvisning*.		

Redskap/tillbehör

Det finns ett urval av godkända Toro-redskap och -tillbehör som du kan använda för att förbättra och utöka maskinens kapacitet. Kontakta en auktoriserad återförsäljare eller auktoriserad Toro-distributör, eller gå till www.Toro.com för att se en lista över alla godkända redskap och tillbehör.

Använd endast originalreservdelar och tillbehör från Toro för att garantera optimal prestanda och fortlöpande säkerhet för produkten. Det kan vara farligt att använda reservdelar och tillbehör från andra tillverkare och det kan göra produktgarantin ogiltig.

Körning

Obs: Vänster och höger sida på maskinen är lika med förarens vänstra respektive högra sida vid normal körning.

Före körning

Säkerhet före användning

Allmän säkerhet

- Låt aldrig barn eller någon som inte har fått utbildning använda eller utföra underhåll på maskinen. Lokala föreskrifter kan begränsa användarens ålder. Det är ägaren som ansvarar för att utbilda alla förare och mekaniker.
- Lär dig hur man använder utrustningen på ett säkert sätt och bekanta dig med manöverreglage och säkerhetsskyltar.
- Stäng av maskinen, ta ut nyckeln (i förekommande fall) och vänta tills alla rörliga delar har stannat innan du kliver ur förarsätet. Låt maskinen svalna innan du justerar, rengör, förvarar eller utför underhåll på den.
- Lär dig att stanna maskinen och att snabbt stänga av motorn.
- Kontrollera att förarkontrollreglage, säkerhetsbrytare och skyddsanordningar sitter fast och fungerar som de ska. Kör inte maskinen om dessa inte fungerar som de ska.
- Inspektera området där maskinen ska användas och avlägsna föremål som maskinen kan slunga iväg.

Bränslesäkerhet

- Var ytterst försiktig när du hanterar bränsle. Det är brandfarligt och dess ångor är explosiva.
- Släck alla cigaretter, cigarrer, pipor och övriga antändningskällor.
- Använd endast en godkänd bränslebehållare.
- Avlägsna inte tanklocket och fyll aldrig på bränsle i bränsletanken när motorn är igång eller varm.
- Du ska varken fylla på eller tappa ut bränsle från maskinen i ett slutet utrymme.
- Förvara inte maskinen eller bränslebehållaren i närheten av en öppen låga, gnista eller tändlåga, t.ex. nära en varmvattenberedare eller någon annan utrustning.
- Om du spiller ut bränsle ska du inte försöka att starta motorn. Undvik att orsaka gnistor tills bränsleångorna har skingrats.
- Fyll inte på dunkar inuti ett fordon eller på ett lastbilsflak eller släp med plastklädsel. Ställ alltid dunken på marken en bit bort från fordonet före påfyllning.
- Lasta av maskinen från lastbilen eller släpet och fyll på bensin när den står på marken. Om detta inte är möjligt är det bättre att fylla på maskinen från en dunk än med munstycket på en bensinpump.
- Se till att munstycket är i kontakt med bränsletankens kant eller dunköppningen tills tankningen är klar.

Utföra dagligt underhåll

Utför det dagliga underhållet. Se Kontrollista för dagligt underhåll (sida 22).

Kontrollera oljenivån i motorn

Kontrollera oljenivån i motorn före varje användningstillfälle eller var 8:e körtimme. Se Kontrollera oljenivån i motorn (sida 23).

Bränslespecifikationer

Bränsletankens kapacitet: 2,0 liter

Rekommenderat bränsle: blyfri bensin med oktantal 87 eller högre (klassificeringsmetod (R+M)/2)

Etanol: Bensin som innehåller upp till 10 % etanol (gasohol) eller 15 % MTBE (metyl-tertiär-butyleter) baserat på volym är godkänd. Etanol och MTBE är inte samma sak. Bensin med 15 % etanol (E15) baserat på volym får inte användas.

- **Använd aldrig bensin som innehåller mer än 10 % etanol baserat på volym**, t.ex. E15 (innehåller 15 % etanol), E20 (innehåller 20 % etanol) eller E85 (innehåller upp till 85 % etanol).
- **Använd inte** bensin som innehåller metanol.
- Förvara **inte** bränsle i bränsletanken eller i en bränsledunk under vintern om inte en stabiliserare används.
- **Tillför inte** olja i bensinen.
- Använd endast rent och färskt (mindre än 30 dagar gammalt) bränsle för bästa resultat.
- Användning av ej godkänd bensin kan leda till prestandaproblem och/eller skador på motorn som eventuellt inte omfattas av garantin.

Fylla på bränsletanken

1. Rengör omkring tanklocket och avlägsna locket från tanken (Figur 14). Fyll bränsletanken till botten av påfyllningshalsens öppning. Mer information finns i motorns *bruksanvisning*.

   Viktigt: **Fyll inte på för mycket bränsle i tanken.**

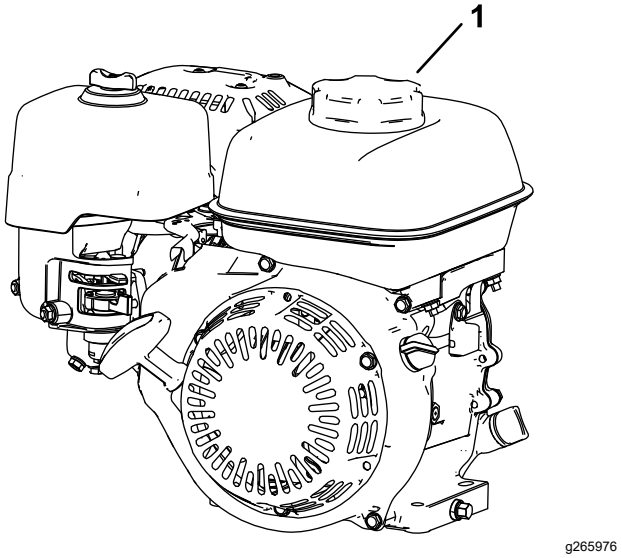

Figur 14

1. Tanklock

2. Skruva på tanklocket och torka upp eventuellt bränslespill.

Välja klipphastighet

Klipphastigheten avgörs av följande maskininställningar:

- **Cylinderhastighet**: Du kan ställa in cylinderhastigheten på en hög eller låg inställning. Se Justera cylinderhastigheten (sida 14).
- **Cylinderdrivskivans läge**: Du kan ställa in cylinderdrivskivan i två lägen. Se klippenhetens *bruksanvisning*.

Använd nedanstående tabell för att avgöra vilken cylinderhastighet och vilket läge för cylinderdrivskivan som är lämpligt:

Klipphastighet

Cylinderhastighet	Bandposition	Klippenhet		
		8 knivar	***11 knivar***	***14 knivar***
Låg	***Låg***	7,3 mm	5,3 mm	4,2 mm
Låg	***Hög***	8,7 mm	4,4 mm	3,5 mm
Hög	***Låg***	5,9 mm	4,3 mm	3,4 mm
Hög	***Hög***	5,0 mm	3,6 mm	2,8 mm

Justera cylinderhastigheten

Ställ in cylinderhastigheten med cylinderhastighetsreglaget (Figur 15).

- **Hög cylinderhastighet**: Vrid vredet så att ”H” på ratten är riktat mot maskinens framsida.
- **Låg cylinderhastighet**: Vrid vredet så att ”L” på ratten är riktat mot maskinens framsida.

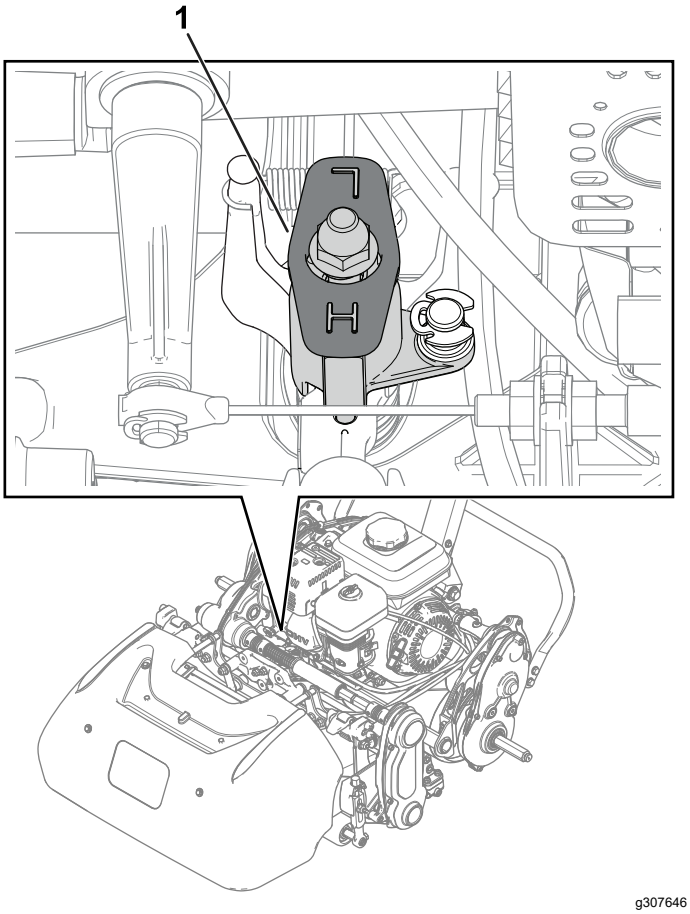

Figur 15

1. Cylinderhastighetsreglaget (visas i det höga cylinderhastighetsläget)

Justera handtagets höjd

Använd reglaget för justering av handtagshöjd för att ändra handtagshöjden till ett läge som känns bekvämt. Se Reglage för justering av handtagshöjd (sida 11).

Transportera maskinen till en arbetsplats

Transportera maskinen med transporthjul

Använd transporthjulen för att transportera maskinen en kortare sträcka.

1. Montera transporthjulen. Se Montera transporthjulen (sida 20).
2. Se till att hjuldrivnings- och cylinderdrivningsreglagen är i NEUTRAL-läget.
3. Starta motorn. Se Starta motorn (sida 18).
4. Sätt gasreglaget i det LÅNGSAMMA läget, luta maskinens främre del uppåt, koppla gradvis in hjuldrivningen och öka sakta motorhastigheten.
5. Justera gasreglaget så att klipparen körs i önskad hastighet och transportera maskinen till önskad plats.

Transportera maskinen med ett släp

Använd ett släp för att transportera maskinen en längre sträcka. Var försiktig när maskinen lastas på eller av från släpet.

1. Kör försiktigt upp maskinen på släpet.
2. Stäng av motorn, koppla in parkeringsbromsen och vrid bränsleventilen till det AVSTÄNGDA läget.
3. Använd en ramp i fullbredd när du lastar maskinen på en släpvagn eller lastbil.
4. Säkra maskinen på släpet.

Obs: Du kan använda Toro TransPro-släpet för att transportera maskinen. Anvisningar om hur du lastar släpet finns i släpets *bruksanvisning*.

Viktigt: **Låt inte motorn vara igång när motorn transporteras på ett släp, eftersom detta kan utsätta den för skada.**

Ta bort transporthjulen

1. Släpp upp kopplingsreglaget, använd gasreglaget för att sänka motorns varvtal och stäng av motorn.
2. Flytta stödet till läget för TRANSPORTHJULSSERVICE. Se Stöd (sida 11).
3. Avlägsna transporthjulen genom att trycka ut hjullåsklämmorna ur axlarna (Figur 16).

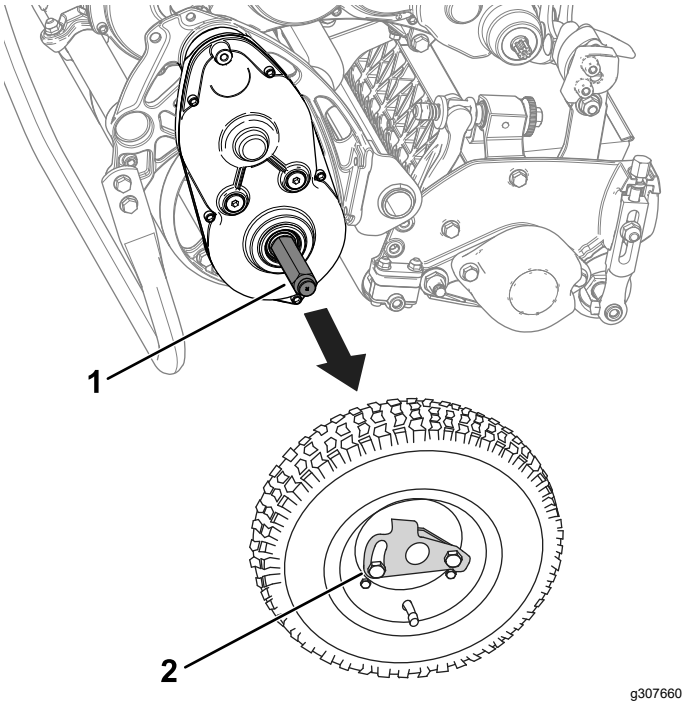

Figur 16

1. Axel
2. Hjullåsklämma

4. Sänk försiktigt ner maskinen från stödet genom att sakta trycka framåt eller lyfta det nedre handtagsstödet och låta stödet fjädra tillbaka till FÖRVARINGSLÄGET. Se Stöd (sida 11).

Använda chokereglaget

Använd chokereglaget för att starta en kall motor. För spaken till läget CHOKE innan du startar en kall motor. Flytta spaken till läget KÖR när motorn startar.

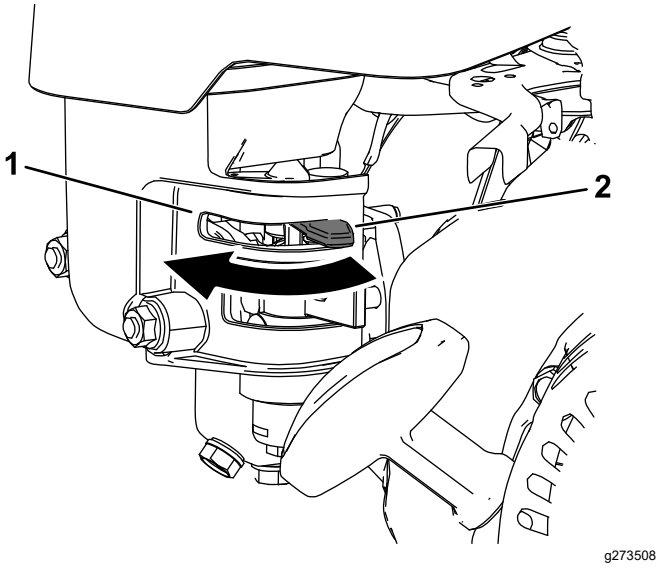

Figur 17

1. Chokereglage – CHOKE-läge
2. Chokereglage – KÖRLÄGE

Öppna och stänga bränslekranen

Styr bränsleflödet till motorn med bränslekranen på följande sätt:

- Öppna bränsleventilen genom att vrida bränslekranen mot startsnörets handtag (Figur 18).
- Stäng bränsleventilen genom att vrida bort bränslekranen från startsnörets handtag (Figur 18).

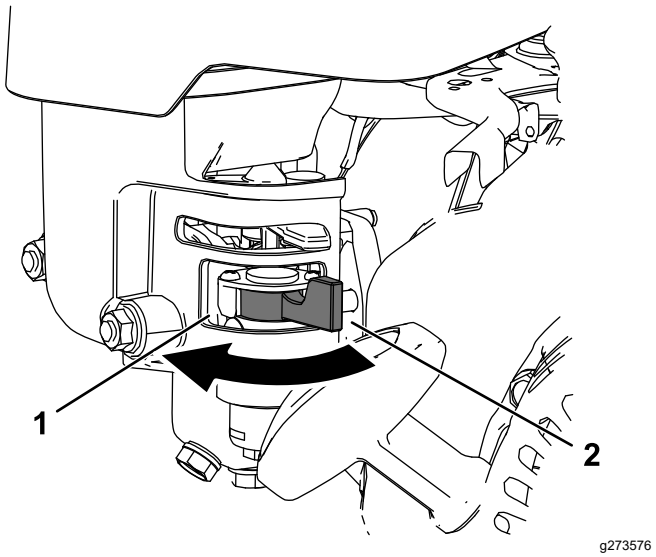

Figur 18

1. Bränslekranens avstängningsreglage– STÄNGT läge
2. Bränslekranens avstängningsreglage – ÖPPET läge

Under arbetets gång

Säkerhet vid användning

Allmän säkerhet

- Ägaren/operatören kan förebygga och ansvarar för olyckor som kan ge upphov till personskador eller skador på egendom.
- Använd lämpliga kläder, inklusive ögonskydd, långbyxor, rejäla och halkfria skor samt hörselskydd. Sätt upp långt hår och använd inte hängande smycken eller löst sittande kläder.
- Kör inte maskinen om du är sjuk, trött eller påverkad av alkohol eller läkemedel.
- Håll koncentrationen helt på maskinen när du använder den. Delta inte i aktiviteter som kan distrahera dig, eftersom personskador eller materiella skador då kan uppstå.

- Se till att alla drivenheter är i neutralläge, parkeringsbromsen är inkopplad och att du sitter i förarsätet innan du startar motorn.
- Håll kringstående och barn borta från arbetsområdet. Se till att gräskorgen är monterad på maskinen och var försiktig om medarbetare måste närvara.
- Använd endast maskinen om du har god sikt, så att du kan undvika gropar och dolda faror.
- Använd inte maskinen när det finns risk för blixtnedslag.
- Var försiktig när du klipper vått gräs. Dåligt fotfäste kan göra att du halkar och faller.
- Håll händer och fötter borta från klippenheten.
- Titta bakåt och nedåt innan du backar för att se till att vägen är fri.
- Var försiktig när du närmar dig hörn med skymd sikt, buskage, träd eller andra objekt som kan försämra sikten.
- Stanna klippenheten om du inte klipper.
- Koppla ur klippenhetens drivning och stäng av maskinen innan du ställer in klipphöjden.
- Låt aldrig motorn gå i ett utrymme där avgaser inte kan komma ut.
- Lämna aldrig en maskin som är i gång utan uppsikt.
- Gör följande innan du kliver ur förarsätet:
  - Parkera maskinen på ett plant underlag.
  - Koppla ur klippenheten/klippenheterna.
  - Koppla in parkeringsbromsen.
  - Stäng av maskinen och ta ut nyckeln (i förekommande fall).
  - Vänta tills alla rörliga delar har stannat.
- Stäng av maskinen innan du tömmer korgen.
- Rör inte motorn, ljuddämparen eller avgasröret när motorn är igång eller strax efter att den har stängts av, eftersom dessa delar kan vara så varma att du bränner dig.
- Stäng av maskinen och koppla ur klippenhetens drivning i följande situationer:
  - Före tankning
  - Innan du rensar blockeringar
  - Innan du tar bort gräskorgen
  - Innan du kontrollerar, rengör eller underhåller klippenheten.
  - När du har kört på något främmande föremål eller om det uppstår onormala vibrationer. Kontrollera noga om klippenheten har skadats och reparera eventuella skador innan du startar och kör maskinen igen.
  - Innan du lämnar förarplatsen
- Använd endast tillbehör och redskap som har godkänts av The Toro® Company.

Säkerhet på sluttningar

- Sluttningar är en betydande faktor vid olyckor som orsakas av att föraren förlorat kontrollen eller att maskinen välter, vilket kan innebära livsfara eller leda till allvarliga personskador. Du ansvarar för säker drift i sluttningar. Du måste vara extra försiktig när du kör maskinen i en sluttning. Vidta följande åtgärder innan du använder maskinen i en sluttning:
  - Läsa sluttningsanvisningarna i bruksanvisningen och på maskinen och förstå dessa.
  - Dagligen utvärdera förhållandena på platsen för att fastställa om sluttningen är säker för maskindrift. Använd sunt förnuft och gott omdöme vid utvärderingen. Förändringar i terrängen, t.ex. fukt, kan snabbt påverka hur maskinen fungerar i en sluttning.
- Kör tvärs över sluttningar, aldrig uppåt eller nedåt i dem. Kör aldrig maskinen i mycket branta eller våta sluttningar. Dåligt fotfäste kan göra att du halkar och faller.
- Identifiera faror nere vid slutet av sluttningen. Kör inte maskinen nära stup, diken, flodbäddar, vatten eller andra riskfyllda områden. Maskinen kan välta plötsligt om ett hjul kör över en kant eller kanten ger vika. Håll ett säkert avstånd mellan maskinen och eventuella riskfyllda områden. Använd ett handverktyg i sådana områden.
- Undvik att starta, stänga av eller svänga med maskinen i sluttningar. Undvik att göra plötsliga ändringar i hastighet eller riktning – sväng långsamt och gradvis.
- Använd inte maskinen under förhållanden där det råder tvekan om hjuldrivning, styrning eller stabilitet. Observera att maskinen kan tappa drivkraft om maskinen körs på vått gräs, tvärs över sluttningar eller nedför en sluttning. Om drivningen tappar dragkraft kan det leda till att maskinen glider och att du förlorar kontrollen över bromsning och styrning. Maskinen kan glida även om du stoppar drivningen.
- Ta bort eller märk ut hinder som diken, hål, fåror, gupp, stenar eller andra dolda faror. Det kan finnas dolda hinder i högt gräs. Ojämn terräng kan få maskinen att välta.
- Ställ dig inte i maskinens färdriktning om du förlorar kontrollen över maskinen.
- Ha alltid en växel ilagd när du kör maskinen nedför en sluttning. Rulla inte nedför sluttningar i friläget (gäller endast enheter med växellådor).

Starta motorn

Obs: Illustrationer och beskrivningar av reglagen som nämns i detta avsnitt finns i Reglage (sida 10).

Obs: Se till att tändstiftskabeln sitter på tändstiftet.

1. Säkerställ att hjuldrivningsspaken är i neutralläget.
2. Kontrollera att bränslekranen är öppen. Se Öppna och stänga bränslekranen (sida 16)
3. Flytta strömbrytaren till läget PÅ.
4. Använd gasreglaget för att öka motorvarvtalet.
5. Flytta chokereglaget halvvägs mellan läget CHOKE och läget KÖR när du ska starta en kall motor. Se Använda chokereglaget (sida 16)

   Obs: Choken behövs kanske inte när du startar en varm motor.
6. Ta tag i startsnörets handtag och dra det utåt tills du känner ett motstånd. Dra sedan kraftigt för att starta motorn.

   Viktigt: **Dra inte startsnöret ända ut och släpp inte handtaget när snöret dras ut. Snöret kan gå av och enheten kan skadas.**
7. För choken till läget KÖR när motorn värms upp.

Arbetstips

Viktigt: **Gräsklippet fungerar som ett smörjmedel under klippning. Om klippenheten används mycket utan gräsklipp kan klippenheten skadas.**

- En green skall klippas i en rak fram och tillbaka-rörelse över gräset.
- Undvik att klippa i cirklar eller vända maskinen på greenen för att minska slitage.
- Sväng maskinen utanför greenen genom att höja klippcylindern (tryck ned handtaget) och gör en droppformad sväng på drivtrumman (Figur 19).

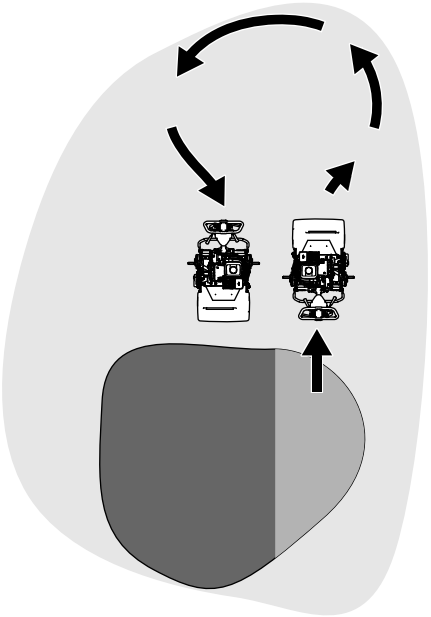

Figur 19

- Klippning ska göras i vanlig gånghastighet. Höga hastigheter sparar lite tid och ger ett dåligt klippresultat.
- Använd inriktningsränderna på korgen som hjälp för att klippa i en rak linje tvärsöver greenen och hålla maskinen på samma avstånd från kanten på föregående klippning (Figur 20).

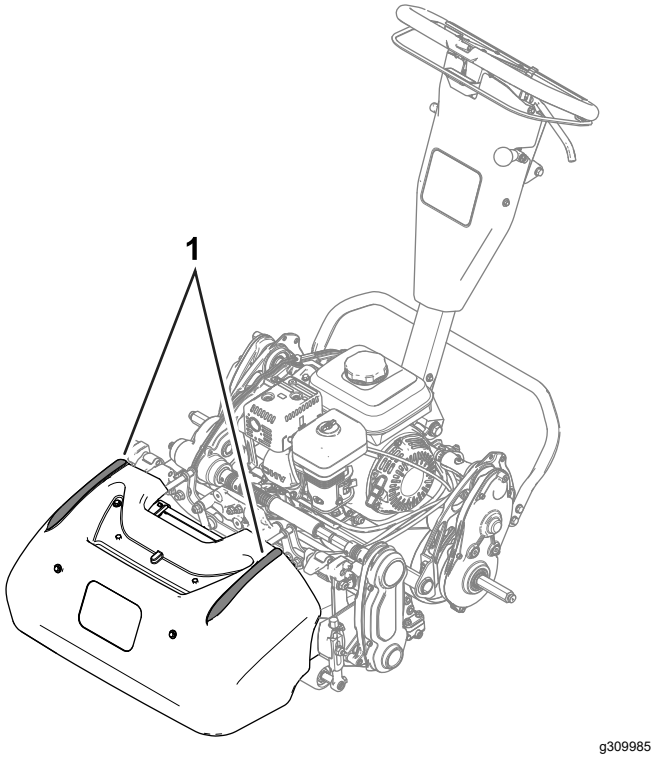

Figur 20

1. Inriktningsränder

Köra maskinen i förhållanden med dåligt ljus

Använd lysdiodssatsen om du kör maskinen i förhållanden med dåligt ljus. Kontakta en auktoriserad Toro-återförsäljare angående denna sats.

Viktigt: **Använd inte andra belysningssystem med maskinen eftersom de inte fungerar korrekt tillsammans med motorns växelströmsmatning.**

Använda reglagen under klippning

1. Starta motorn genom att ställa in gasreglaget på minskad hastighet, trycka ned handtaget för att höja upp klippenheten och koppla in hjuldrivningen för att transportera maskinen till greenens kant eller tillfart.
2. Stanna maskinen på kanten eller tillfarten.
3. Öka gaspådraget, aktivera klippenheten, aktivera hjuldrivningen och kör maskinen till greenområdet, sänk ned klippenheten till marken och påbörja sedan klippningen.

Stänga av motorn

1. Släpp upp kopplingsreglaget.
2. För gasreglagekontrollen till det LÅNGSAMMA läget.
3. För strömbrytaren till AVSTÄNGT läge.
4. Stäng bränslekranen innan du ställer undan eller transporterar maskinen.

Efter körning

Säkerhet efter användning

Allmän säkerhet

- Stäng av maskinen, ta ut nyckeln (i förekommande fall) och vänta tills alla rörliga delar har stannat innan du kliver ur förarsätet. Låt maskinen svalna innan du justerar, rengör, förvarar eller utför underhåll på den.
- Ta bort gräs och skräp från maskinen för att förebygga brand. Torka upp eventuellt olje- eller bränslespill.
- Låt maskinen svalna innan du ställer undan maskinen i ett slutet utrymme.
- Förvara inte maskinen eller bränslebehållaren i närheten av en öppen låga, gnista eller tändlåga, t.ex. nära en varmvattenberedare eller annan utrustning.
- Minska gasen innan du stänger av motorn och stäng bränslekranen (i förekommande fall) efter klippning.

Använda reglagen efter klippning

1. Kör bort maskinen från greenen, tryck ned handtaget för att höja upp klippenheten, släpp upp kopplingsreglaget, koppla loss klippenheten och stäng av motorn.
2. Avlägsna gräskorgen och töm den.
3. Montera gräskorgen på maskinen och flytta maskinen till förvaringsstället.

Transportera maskinen

Kör bort maskinen från arbetsplatsen efter klippningen. Se Transportera maskinen med transporthjul (sida 15) eller Transportera maskinen med ett släp (sida 15).

Montera transporthjulen

1. Flytta stödet till läget för TRANSPORTHJULSSERVICE. Se Stöd (sida 11)
2. Skjut på ett hjul på en axel (Figur 21).

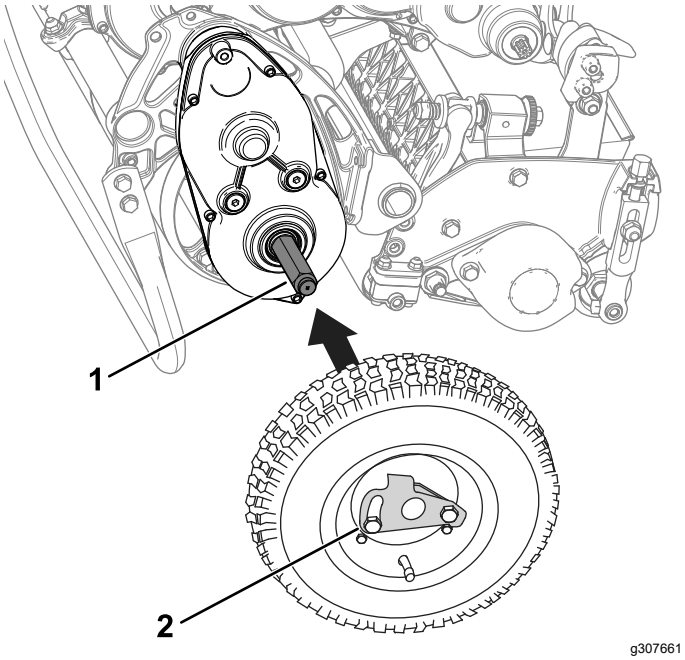

Figur 21

1. Axel
2. Hjullåsklämma

3. Vrid bort hjullåsklämman (Figur 21) från hjulets mitt så att det kan glida längre in på axeln.
4. Vrid hjulet bakåt och framåt tills det sitter helt och hållet på axeln och låsklämman är fäst i gängan på axeln.
5. Upprepa proceduren på maskinens andra sida.
6. Sänk försiktigt ned maskinen från stödet.

Koppla in eller ur transmissionen

Du kan koppla ur trumman från transmissionen så att maskinen kan manövreras. Koppla ur transmissionen när du behöver flytta maskinen utan att starta motorn (t.ex. när du utför underhåll i ett slutet utrymme).

Se till att du kopplar in transmissionen innan du använder maskinen.

1. Lokalisera hjuldrivningsreglaget på växellådan (Figur 19).

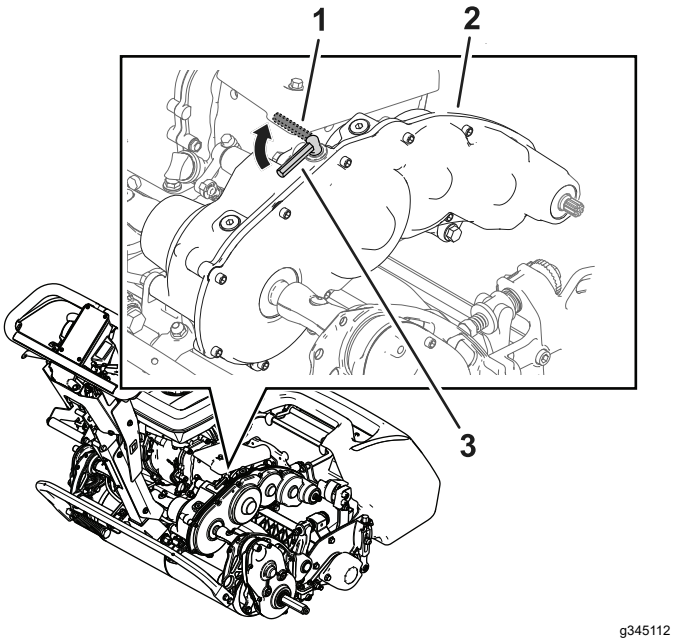

Figur 22

1. Hjuldrivningsreglage – URKOPPLAT läge
2. Växellåda
3. Hjuldrivningsreglage – INKOPPLAT läge

2. Utför följande steg för att koppla in eller ur transmissionen:
   - **Koppla ur transmissionen:** Vrid spaken till det URKOPPLADE läget.
   - **Koppla in transmissionen:** Vrid spaken till det INKOPPLADE läget.

Underhåll

⚠ VARNING

Dåligt underhållna maskiner kan gå sönder i förtid och eventuellt skada dig eller andra.

Följ dessa anvisningar för att underhålla och hålla maskinen i gott bruksskick.

Obs: Vänster och höger sida på maskinen är lika med förarens vänstra respektive högra sida vid normal körning.

Viktigt: **Luta inte maskinen mer än 25°. Om maskinen lutas mer än 25° tränger olja in i förbränningskammaren och/eller så läcker bränsle ut från tanklocket.**

Viktigt: **Mer information om underhållsrutiner finns i bruksanvisningen till motorn.**

Säkerhet vid underhåll

- Gör följande innan du kliver ur förarsätet:
  - Parkera maskinen på ett plant underlag.
  - Flytta gasreglaget till läget för låg tomgång.
  - Koppla ur klippenheten/klippenheterna.
  - Se till att drivningen är i neutralläge.
  - Koppla in parkeringsbromsen.
  - Stäng av maskinen och ta ut nyckeln (i förekommande fall).
  - Vänta tills alla rörliga delar har stannat.
- Låt maskinens komponenter svalna innan du utför något underhåll.
- Utför om möjligt inget underhåll på maskinen medan den är igång. Håll dig på avstånd från rörliga delar.
- Klädesplagg, händer, fötter och andra kroppsdelar måste hållas borta från klippenheten, redskapen och andra rörliga delar om motorn måste vara igång för att ett visst underhåll ska kunna utföras. Håll kringstående på behörigt avstånd.
- Undvik eldsvåda genom att rengöra och avlägsna gräs och skräp från klippenheten, drivningen, ljuddämparen, kylgallren och motorn. Torka upp eventuellt olje- eller bränslespill.
- Håll alla delar i gott bruksskick. Byt ut slitna och skadade delar och dekaler, eller ersätt de som saknas. Säkerställ säkert bruksskick genom att se till att alla fästelement är åtdragna på maskinen.
- Undersök gräsuppsamlarens komponenter ofta och byt ut dem vid behov.
- Använd endast originalreservdelar och tillbehör från Toro för att garantera att maskinen är säker och har optimal prestanda. Det kan vara farligt att använda reservdelar från andra tillverkare och det kan medföra att produktgarantin upphör att gälla.
- Kontakta en auktoriserad Toro-återförsäljare vid eventuellt behov av större reparationer eller assistans.

Rekommenderat underhåll

Underhållsintervall	Underhållsförfarande
Efter de första 20 timmarna	• Byt oljan i motorn.
Varje användning eller dagligen	• Kontrollera oljenivån i motorn. • Inspektera luftfilterinsatserna.
Var 50:e timme	• Rengör luftfilterinsatserna.
Var 100:e timme	• Byt oljan i motorn. • Kontrollera och justera tändstiftet. Byt ut vid behov.
Var 300:e timme	• Byt ut pappersfilterinsatsen (oftare vid dammiga arbetsförhållanden). • Byt ut tändstiftet.

Kontrollista för dagligt underhåll

Viktigt: **Kopiera sidan och använd den regelbundet.**

Kontrollpunkt	Vecka:						
	Mån.	Tis.	Ons.	Tors.	Fre.	Lör.	Sön.
Kontrollera bromslåsspakens funktion.							
Kontrollera bränslenivån.							
Kontrollera oljenivån i motorn.							
Kontrollera luftfiltret.							
Rengör motorkylflänsarna.							
Undersök ovanliga motorljud.							
Kontrollera om det finns missljud vid körning/användning.							
Kontrollera justeringen av cylinder mot understål.							
Kontrollera klipphöjdsinställningen.							
Bättra på skadad lack.							
Rengör maskinen.							

Anteckningar om särskilda problem

Kontrollen utförd av:		
Artikel	**Datum**	**Information**

Förberedelser för underhåll

Förbereda maskinen för underhåll

⚠ VARNING

Någon skulle kunna starta motorn medan du utför underhåll eller gör justeringar på maskinen. Om motorn startas av misstag kan du eller kringstående skadas allvarligt.

Släpp upp kopplingsreglaget, koppla in parkeringsbromsen och lossa tändkabeln från tändstiftet innan du utför något underhåll. För också kabeln åt sidan så att den inte oavsiktligt kommer i kontakt med tändstiftet.

Utför följande innan du rengör, utför underhåll eller gör justeringar på maskinen:

1. Parkera maskinen på ett plant underlag.
2. Stäng av motorn.
3. Koppla in parkeringsbromsen.
4. Vänta tills alla rörliga delar har stannat och låt motorn svalna innan du utför underhåll eller reparationer på maskinen, eller ställer den i förvar.
5. Koppla loss tändkabeln (Figur 23).

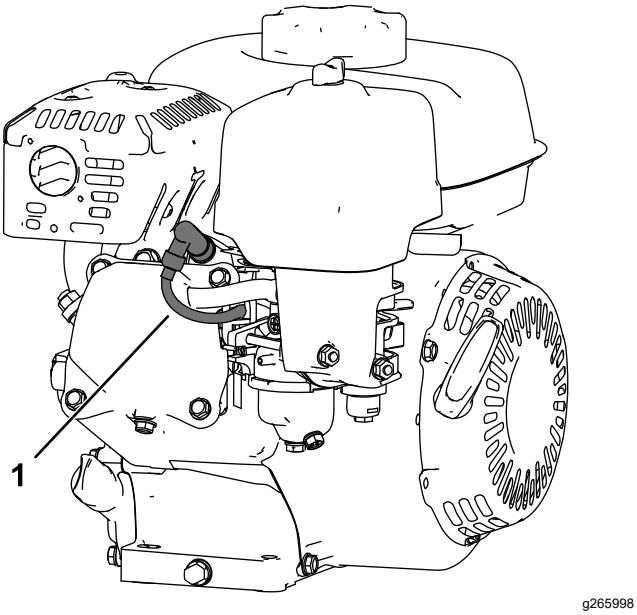

Figur 23

1. Tändkabel

Motorunderhåll

Motorsäkerhet

- Ändra inte varvtalshållarens inställning och övervarva inte motorn.
- Kör motorn tills tanken är tom eller töm tanken på bensin med en handpump; sug aldrig ut med en hävert. Om du behöver tömma bränsletanken ska du göra det utomhus.

Serva motoroljan

Fyll vevhuset med ca 0,56 liter olja med rätt viskositet före start. En olja med API-serviceklassifikation på SJ eller högre används i motorn. Välj lämplig viskositet för oljan (vikt) baserat på omgivningstemperatur. Figur 24 visar rekommenderad temperatur/viskositet.

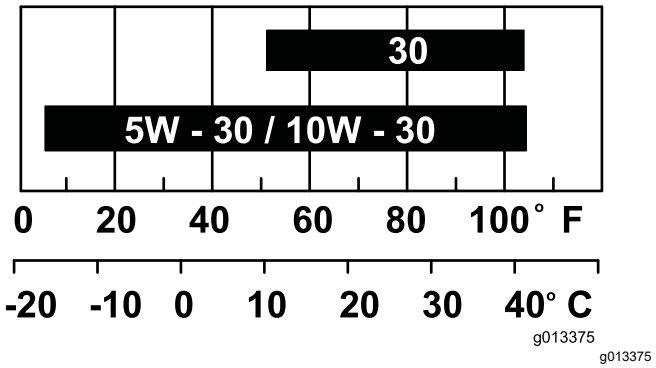

Figur 24

Obs: Oljeförbrukningen ökas om multigradeoljor (5W-20, 10W-30 och 10W-40) används. Kontrollera oljenivån i motorn oftare när du använder dessa oljor.

Kontrollera oljenivån i motorn

Serviceintervall: Varje användning eller dagligen

Den bästa tiden för kontroll av oljenivån är när motorn är kall eller innan du startar motorn inför arbetsdagen. Om du redan har startat motorn ska du låta oljan rinna tillbaka ner till sumpen i minst 10 minuter innan du kontrollerar den.

1. Stäng av motorn och vänta tills alla rörliga delar har stannat. Se Stänga av motorn (sida 19).
2. Placera maskinen så att motorn står jämnt och rengör området runt oljepåfyllningsröret (Figur 25).

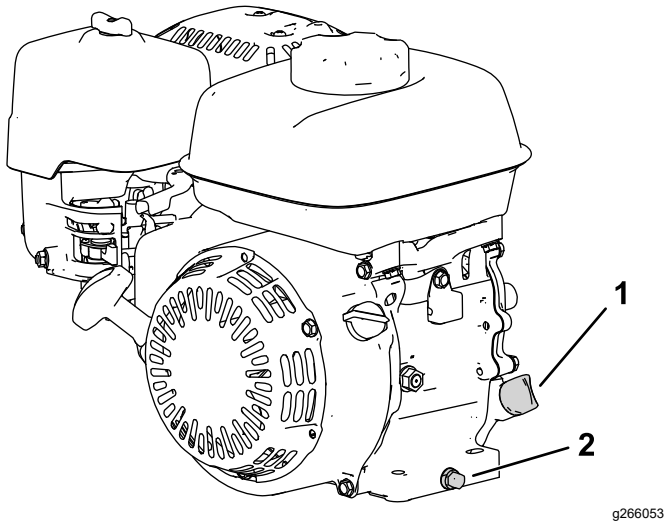

Figur 25

1. Oljesticka
2. Avtappningsplugg och bricka

3. Ta bort oljestickan genom att vrida den moturs.
4. Ta bort oljestickan och torka av änden.
5. Sätt i oljestickan helt i påfyllningsröret, **men gänga inte i den**.
6. Ta ut oljestickan och kontrollera oljenivån i motorn (Figur 26).

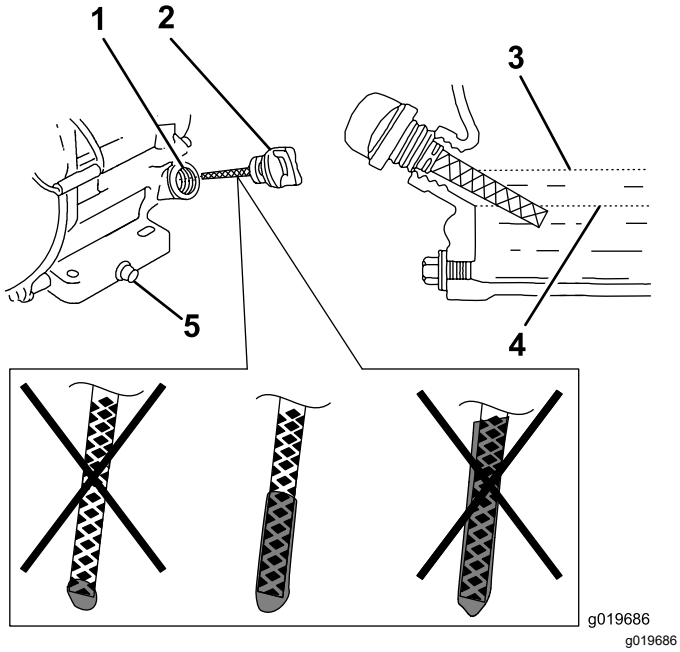

Figur 26

1. Påfyllningsrör
2. Oljesticka
3. Övre markering
4. Nedre markering
5. Avtappningsplugg

7. Om oljenivån i motorn inte är rätt ska du tillföra eller tappa ur olja för att rätta till nivån. Se Kontrollera oljenivån i motorn (sida 23).

Byta ut motoroljan

Serviceintervall: Efter de första 20 timmarna/Efter den första månaden (beroende på vilket som inträffar först)

Var 100:e timme/Var 6:e månad (beroende på vilket som inträffar först)

⚠ VARNING

Oljan kan vara het efter att motorn har varit igång. Kontakt med het olja kan orsaka allvarliga personskador.

Undvik kontakt med den heta motoroljan vid avtappning.

1. Stäng av motorn och vänta tills alla rörliga delar har stannat. Se Stänga av motorn (sida 19).
2. Ställ ett kärl under avtappningspluggen för att fånga upp oljan.
3. Avlägsna avtappningspluggen, brickan och oljestickan (Figur 25).
4. Placera motorn så att den töms på olja.
5. När all olja har runnit ut flyttar du motorn till ett jämnt läge och monterar avtappningspluggen och en ny bricka.

   Obs: Kassera spilloljan på en godkänd återvinningsstation.
6. Häll långsamt i olja i påfyllningshålet till rätt nivå.
7. Kontrollera att oljan är på rätt nivå på oljestickan. Se Kontrollera oljenivån i motorn (sida 23).
8. Gänga i oljestickan i påfyllningshålet.
9. Torka upp all utspilld olja.
10. Anslut tändkabeln till tändstiftet.

Serva luftrenaren

Serviceintervall: Varje användning eller dagligen

Var 50:e timme/Var tredje månad (beroende på vilket som inträffar först)

Var 300:e timme/Årligen (beroende på vilket som inträffar först)

Viktigt: **Kör inte motorn utan luftfilterenheten eftersom detta leder till mycket stora skador på motorn.**

1. Stäng av motorn och vänta tills alla rörliga delar har stannat. Se Stänga av motorn (sida 19).
2. Ta bort vingmuttern som fäster luftrenarkåpan (Figur 27).

3. Avlägsna luftrenarkåpan.

   Obs: Säkerställ att smuts eller skräp från luftrenarkåpan inte faller i basen.

4. Ta bort skumplast- och pappersinsatserna från basen.
5. Ta bort skumplastinsatsen från pappersinsatsen.
6. Kontrollera skumplast- och pappersinsatserna och byt ut dem om de är skadade eller väldigt smutsiga.

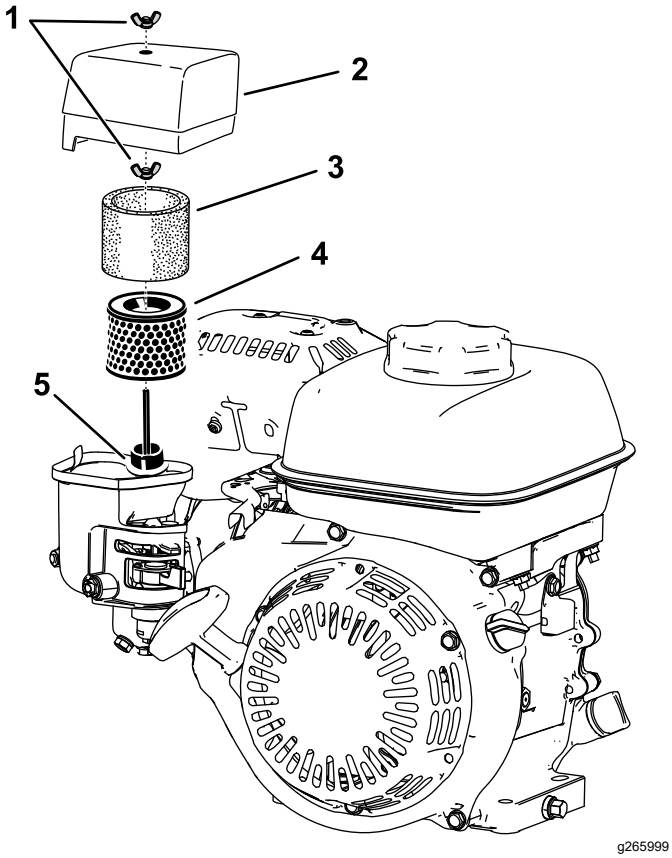

Figur 27

1. Vingmutter
2. Luftrenarkåpa
3. Skumplastinsats
4. Pappersfilterinsats
5. Packning och luftkanalen

7. Rengör pappersinsatsen genom att knacka försiktigt på den för att få bort smutsen.

   Obs: Borsta inte bort smuts från pappersinsatsen, eftersom smutsen då tränger in i fibrerna. Byt ut insatsen om smutsen inte avlägsnas när du knackar på den.

8. Rengör skumplastinsatsen med tvål och varmt vatten eller ett lösningsmedel som inte är brandfarligt.

   Obs: Använd inte bensin för att rengöra skumplastinsatsen eftersom detta innebär risk för brand eller explosion.

9. Skölj och torka av skumplastinsatsen ordentligt.
10. Torka bort smuts från basen och kåpan med en fuktig trasa.

    Obs: Kontrollera att smuts och skräp inte kommer in i förgasarens luftkanal.

11. Montera luftrenarinsatserna och se till att de är korrekt placerade. Montera den nedre vingmuttern.
12. Montera kåpan och montera den övre vingmuttern för att fästa den.

Utföra service på tändstiftet

Serviceintervall: Var 100:e timme/Var 6:e månad (beroende på vilket som inträffar först)

Var 300:e timme/Årligen (beroende på vilket som inträffar först)

Använd ett tändstift av typen NGK BPR6ES eller motsvarande.

1. Stäng av motorn och vänta tills alla rörliga delar har stannat. Se Stänga av motorn (sida 19).
2. Rengör runt tändstiftet.
3. Skruva bort tändstiftet från cylindertoppen.

   Viktigt: **Ett sprucket, skadat eller smutsigt tändstift måste bytas ut. Elektroderna får inte sandblästras, skrapas eller rengöras, eftersom partiklar då kan ta sig in i cylindern och orsaka skador på motorn.**

4. Ställ in gapet på pluggen till 0,7–0,8 mm

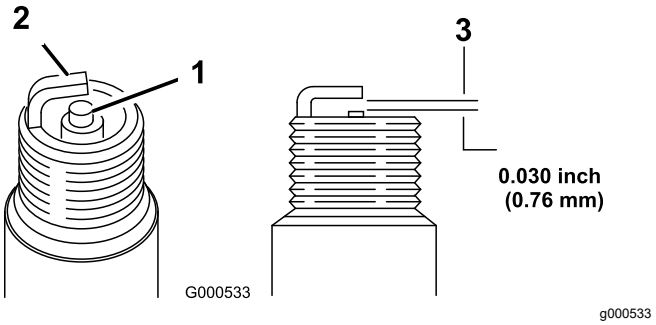

Figur 28

1. Mittelektrodsisolator
2. Sidoelektrod
3. Luftgap

5. Montera och dra försiktigt åt tändstiftet för hand (för att undvika korsgängning).
6. Dra åt tändstiftet ytterligare ett halvt varv om det är nytt. Annars drar du åt ytterligare ett åttondels till ett kvarts varv.

   Viktigt: **Ett löst tändstift kan bli väldigt varmt och skada motorn. Om du drar åt**

tändstiftet för mycket kan du skada gängorna i cylinderhuvudet.

7. Anslut tändkabeln till tändstiftet.

Underhålla styrsystemet

Justera drivkabeln

Justera drivkabeln så att det uppstår ett mellanrum på 1,1 mm mellan friktionsskivan och tryckplattan.

1. Du kommer åt friktionsskivan och tryckplattan genom att avlägsna kopplingskåpan (Figur 29).

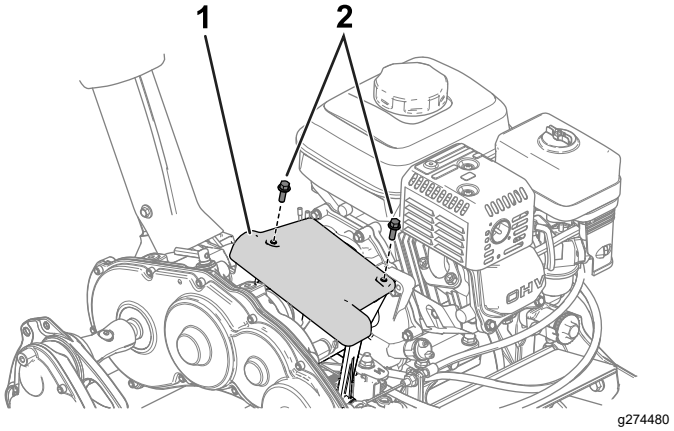

Figur 29

1. Kopplingskåpa
2. Skruv

2. Lossa kontramuttrarna och justera drivkabeln så att avståndet mellan friktionsskivan och tryckplattan är 1,1 mm (Figur 30 och Figur 31).

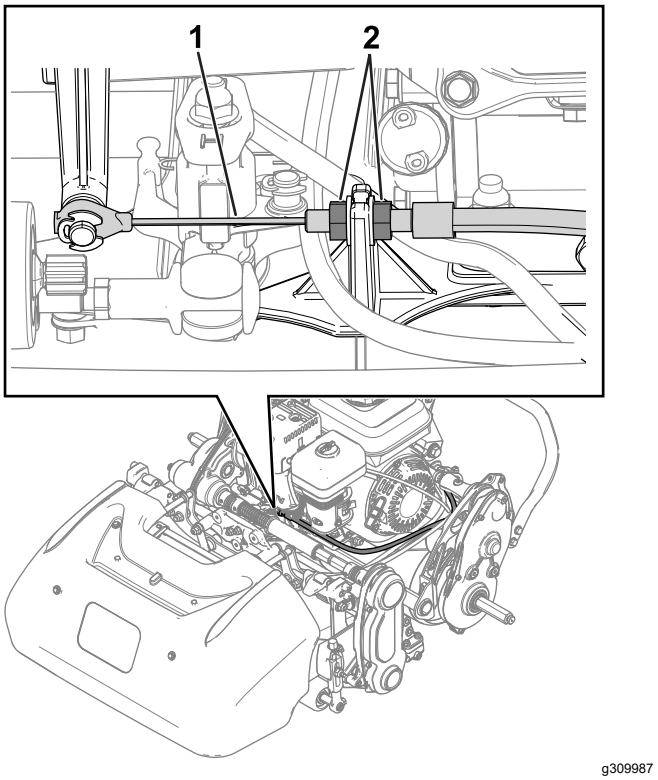

Figur 30

1. Drivkabel
2. Kontramutter

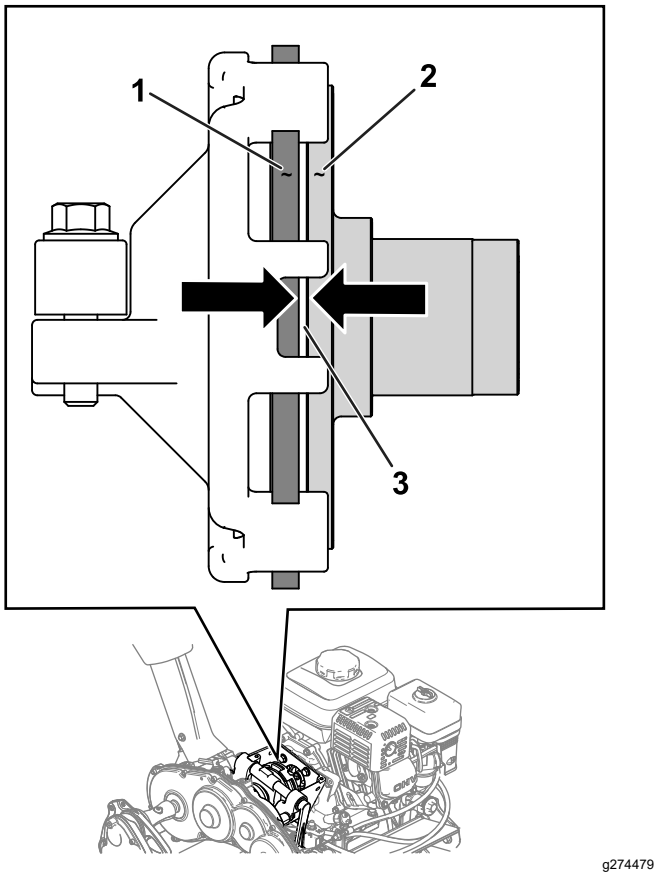

Figur 31

1. Friktionsskiva
2. Tryckplatta
3. Mellanrum – 1,1 mm

Justera drifts-/parkeringsbromsen

Justera drifts-/parkeringsbromsen om den slirar under drift.

1. Koppla ur parkeringsbromsen.
2. Mät det fria spelrummet i änden av parkeringsbromshandtaget (Figur 32).

   Handtagets fria spelrum ska vara mellan 12,7 och 25,4 mm. Om det fria spelet inte ligger inom detta värde fortsätter du till steg 3 för att justera bromskabeln.

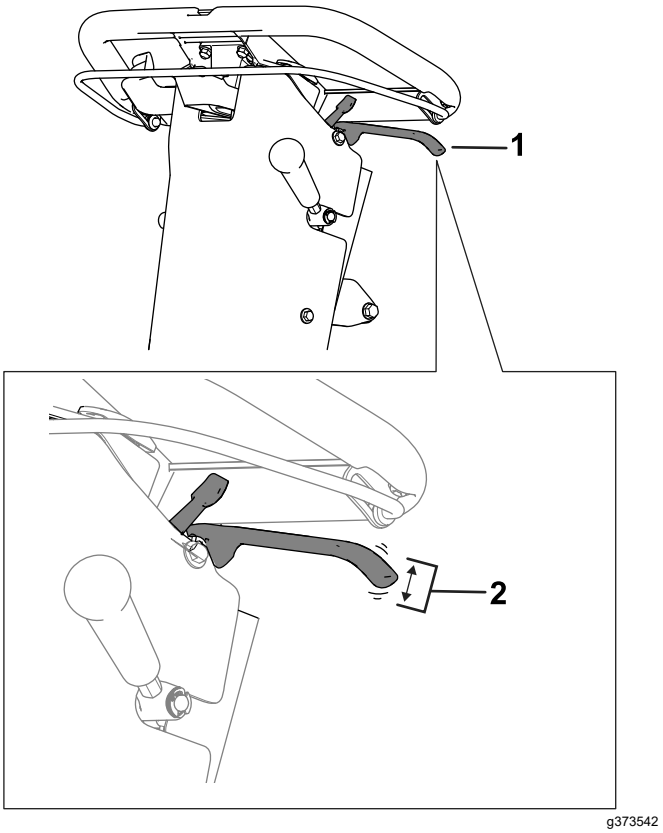

Figur 32

1. Parkeringsbromshandtag
2. Lämpligt fritt spelrum på 12,7–25,4 mm.

3. Utför följande steg för att justera bromskabelns spänning:
   - Öka kabelns spänning genom att lossa kabelns främre kontramutter och dra åt den bakre kontramuttern (Figur 33). Upprepa steg 2 och justera spänningen vid behov.
   - Minska kabelns spänning genom att lossa kabelns bakre kontramutter och dra åt den främre kontramuttern (Figur 33). Upprepa steg 2 och justera spänningen vid behov.

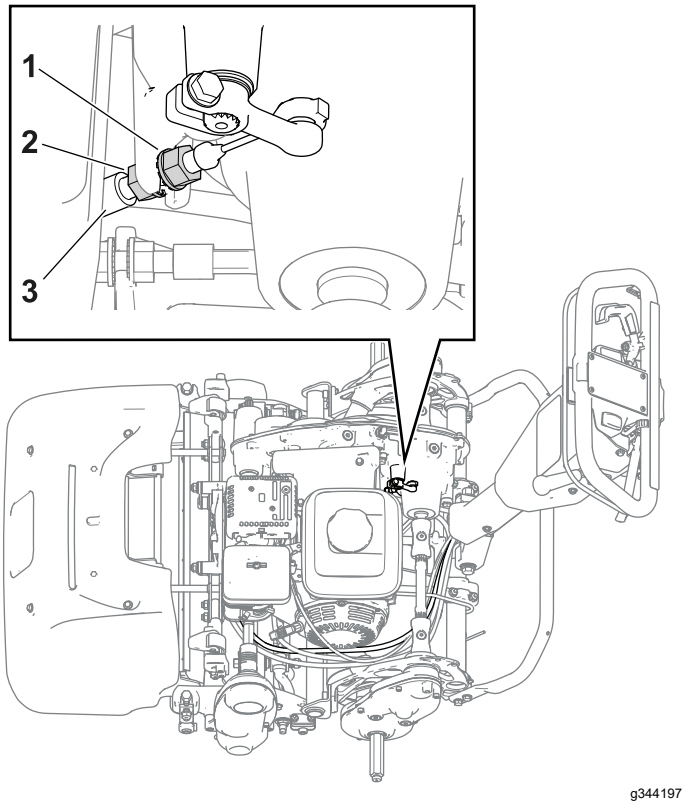

Figur 33

1. Kabelns främre kontramutter
2. Bakre kontramutter
3. Bromskabel

Justera cylinderreglagekabeln

Följ dessa steg för att spänna cylinderreglagekabeln:

1. Flytta cylinderhastighetsreglaget till läget för hög cylinderhastighet. Se Justera cylinderhastigheten (sida 14).
2. Lossa på den bakre kontramuttern och dra åt den främre kontramuttern (Figur 34).

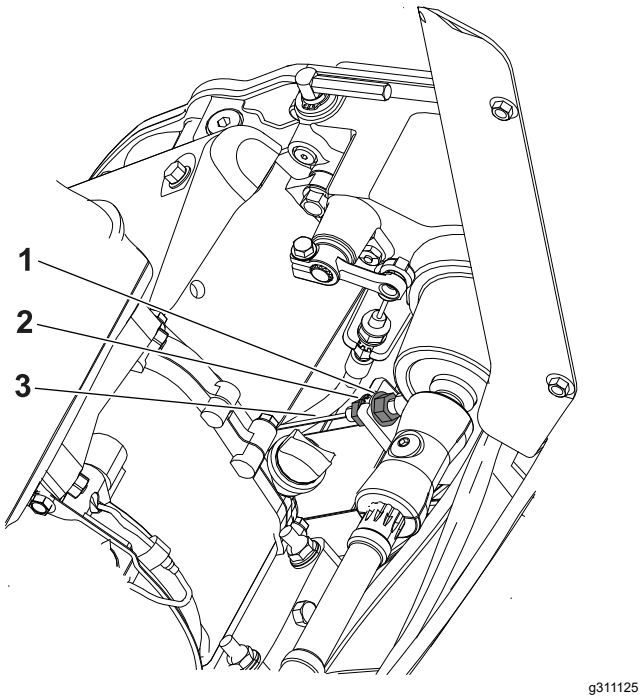

Figur 34

1. Bakre kontramutter
2. Främre kontramutter
3. Cylinderreglagekabel

Justera gasvajern

Justera kabelledningen och gasreglagestoppet för att justera motorvarvtalet vid låg och hög tomgång. Se Justera motorvarvtalet vid låg tomgång (sida 28) och Justera motorvarvtalet vid hög tomgång (sida 29).

Justera motorvarvtalet vid låg tomgång

Obs: Använd en varvräknare för att observera motorvarvtalet.

1. Ställ maskinen på ett plant underlag och koppla in parkeringsbromsen.

   Obs: Säkerställ att motorn har en normal drifttemperatur innan du justerar gasvajern.
2. Starta motorn och använd gasreglaget för att minska motorns varvtal till låg tomgång.

3. Observera motorvarvtalet vid låg tomgång på varvräknaren.

   Det idealiska intervallet för låg tomgång är **1 800–2 000 varv/min**.

4. Lossa skruven på kabelledningsklämman (Figur 35).

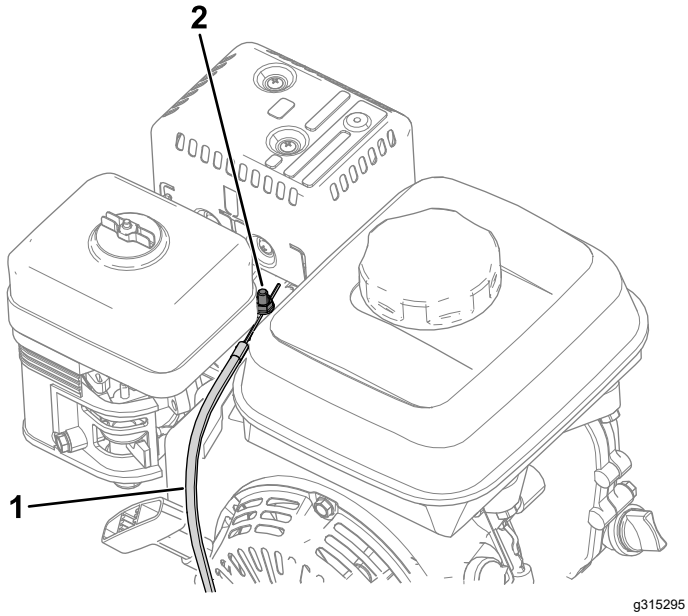

Figur 35

1. Gasvajer
2. Skruv för kabelledningsklämman

5. Flytta kabelledningen tills 1 900 varv/min visas på varvräknaren.
6. Dra åt skruven på kabelledningsklämman.

Justera motorvarvtalet vid hög tomgång

Obs: Använd en varvräknare för att observera motorvarvtalet.

1. Ställ maskinen på ett plant underlag och koppla in parkeringsbromsen.

   Obs: Säkerställ att motorn har en normal drifttemperatur innan du justerar gasvajern.

2. Starta motorn och använd gasreglaget för att öka motorns varvtal till hög tomgång.
3. Observera motorvarvtalet vid hög tomgång på varvräknaren.

   Det idealiska intervallet för hög tomgång (för användning i länder där CE-märkning inte krävs) är **3 350–3 550 varv/min**. Om varvräknaren visar en hastighet under 3 350 eller över 3 550 varv/min ska du utföra steg 4 till 6 tills en hastighet på 3 350–3 550 varv/min har uppnåtts.

   Om du använder maskinen i ett land som uppfyller CE-standarder ska du justera motorvarvtalet vid hög tomgång efter följande specifikationer:

   - Flex 1018-maskiner: **3 000 varv/min**
   - Flex 1021-maskiner: **3 150 varv/min**

4. Stäng av motorn.
5. Justera gasreglagestoppet efter mätvärdet för hög tomgång på varvräknaren.
   - För att **höja** tröskeln för hög tomgång flyttar du gasreglagestoppet **uppåt**.
   - För att **sänka** tröskeln för hög tomgång flyttar du gasreglagestoppet **nedåt**.

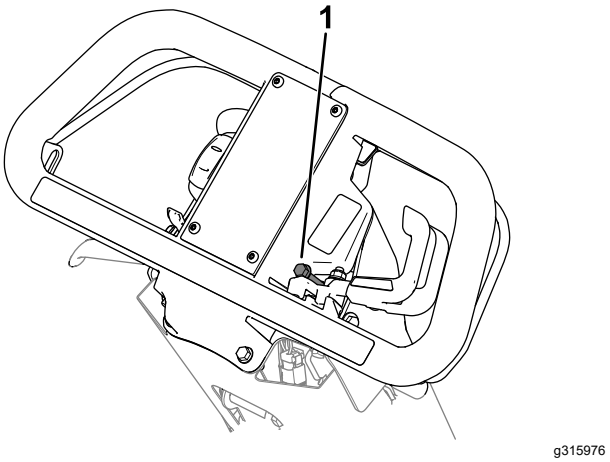

Figur 36

1. Gasreglagestopp

6. Starta motorn och observera det nya mätvärdet för hög tomgång.

   Om varvräknaren visar en lämplig hastighet enligt beskrivningen i steg 3 är justeringen slutförd.

Underhålla klippenheterna

Knivsäkerhet

Var försiktig när du undersöker cylinderklippenheten. Använd skyddshandskar och var försiktig när du utför underhåll på cylindern.

En sliten eller skadad kniv eller understål kan gå sönder, och den trasiga delen kan slungas ut mot dig eller någon kringstående, vilket kan leda till allvarliga personskador eller innebära livsfara.

- Kontrollera regelbundet att knivarna och understålen inte är utslitna eller skadade.
- Var försiktig när du kontrollerar knivarna. Använd skyddshandskar och var försiktig när du utför underhåll på cylindrarna. Knivarna och understålen får endast bytas ut eller slipas – de ska aldrig rätas ut eller svetsas.

Montera klippenheten

1. Flytta stödet till läget för KLIPPENHETSSERVICE. Se Stöd (sida 11).
2. Rikta in klippenheten efter ramen.
3. Flytta upphängningsspärrhakarna för att fästa klippenheten på maskinen (Figur 37).

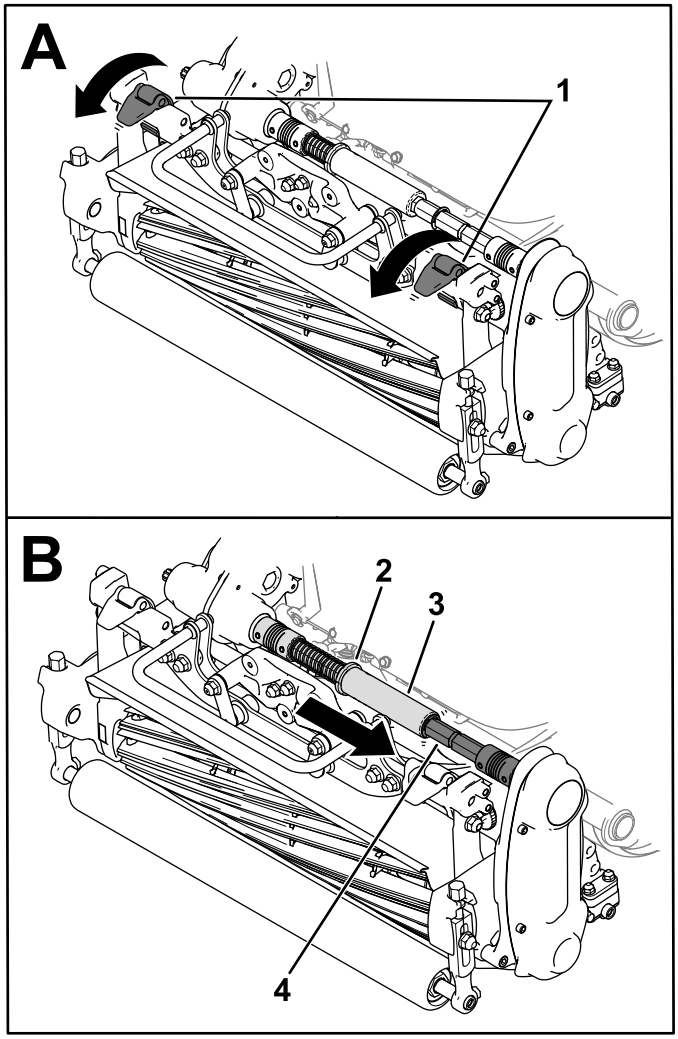

Figur 37

1. Spärrhakar
2. Stoppring
3. Sexkantsrör
4. Kopplingsaxel

4. Flytta stoppringen ur spåret på transmissionens kopplingsaxel och för in sexkantsröret i klippenhetens kopplingsaxel (Figur 37).
5. Montera gräskorgen.

Avlägsna klippenheten

Obs: Sexkantsröret lossas om du använder cylinderdrivenheten när klippenheten tas bort.

1. Flytta stödet till läget för KLIPPENHETSSERVICE. Se Stöd (sida 11).
2. Avlägsna gräskorgen (i förekommande fall).
3. Flytta stoppringen (Figur 38) till spåret på transmissionsaxeln.

   Obs: Detta frigör spänningen från fjädern.
4. Skjut bort sexkantsröret från klippenhetens kopplingsaxel (Figur 38).

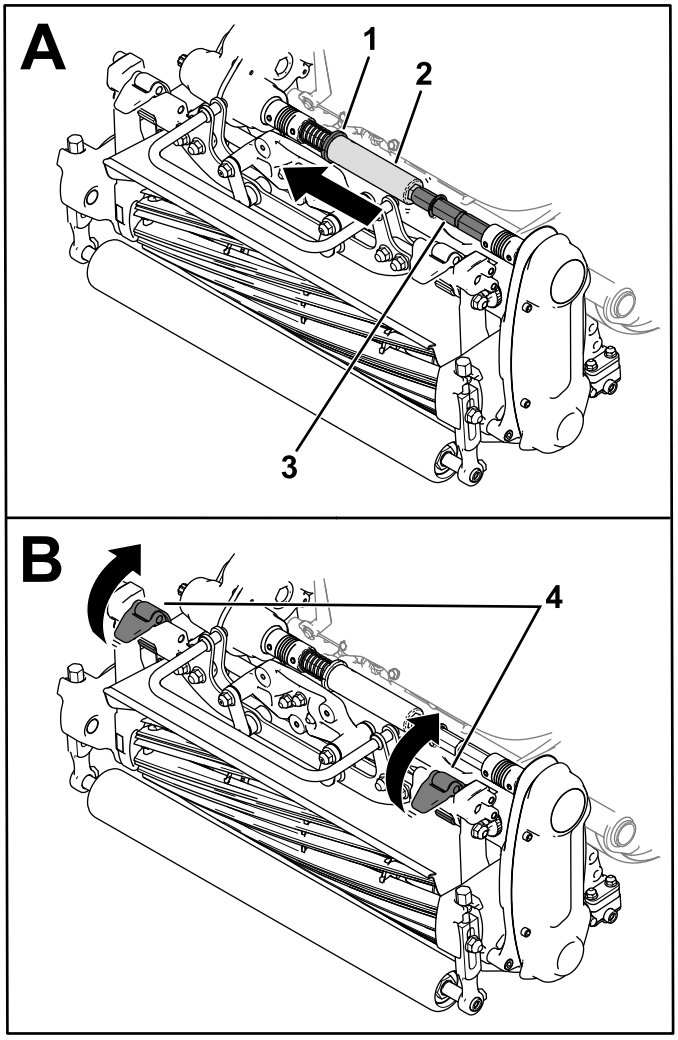

Figur 38

1. Stoppring
2. Sexkantsrör
3. Kopplingsaxel
4. Spärrhakar

5. Flytta upp upphängningsspärrhakarna för att frigöra klippenheten från maskinen (Figur 38).
6. Avlägsna klippenheten från ramen.

Slipa klippenheten

Använd Access-slipsatsen (modell 139-4342) när du slipar klippenheten. Mer information finns i driftsanvisningarna i satsens *monteringsanvisningar*. Kontakta en auktoriserad Toro-återförsäljare för att erhålla denna sats.

Förvaring

Förvaringssäkerhet

- Stäng av motorn, ta ut nyckeln (i förekommande fall) och vänta tills alla rörliga delar har stannat innan du kliver ur förarsätet. Låt maskinen svalna innan du justerar, rengör, förvarar eller utför underhåll på den.
- Förvara inte maskinen eller bränslebehållaren i närheten av en öppen låga, gnista eller tändlåga, t.ex. nära en varmvattenberedare eller någon annan utrustning.

Ställa maskinen i förvar

1. Avlägsna gräs, smuts och smörja från maskinens utvändiga delar, särskilt motorn. Rensa bort smuts och skräp från utsidan av motorns kylflänsar och fläkthuset.

   Viktigt: **Tvätta maskinen med ett milt rengöringsmedel och vatten. Högtryckstvätta inte maskinen. Undvik att använda alltför mycket vatten, särskilt nära växelspaksplattan och motorn.**

2. Tillsätt en bränslestabiliserare/konditionerare till bränslet i tanken när gräsklipparen ska förvaras under en längre tid (mer än 30 dagar).

   A. Kör motorn så att det stabiliserade bränslet fördelas i bränslesystemet (5 minuter).

   B. Du kan antingen stänga av motorn, låta den svalna och tappa ur bränslet, eller också köra motorn tills den stängs av.

   C. Starta motorn och kör den tills den stängs av. Starta motorn igen, med choken stängd, tills det inte går att starta motorn.

   D. Lossa tändkabeln från tändstiftet.

   E. Kassera bränslet på lämpligt sätt. Återvinn det enligt lokala föreskrifter.

   Obs: Förvara inte bränsle som innehåller stabiliserare/konditionerare under längre tid än vad som rekommenderas av stabiliserartillverkaren.

3. Kontrollera och dra åt alla skruvar, muttrar och skruvar. Reparera eller byt ut utslitna och skadade delar.
4. Måla i lackskador och bara metallytor. Färg finns att köpa hos auktoriserade Toro-återförsäljare.
5. Förvara maskinen i ett rent och torrt garage eller lagerutrymme. Täck över maskinen för att skydda den och hålla den ren.

Anteckningar:

Sekretessmeddelande för EES/Storbritannien

Toros bruk av dina personuppgifter

The Toro Company (”Toro”) respekterar din sekretess. I samband med att du köper våra produkter kan vi samla in vissa personuppgifter om dig, antingen direkt från dig eller via din lokala Toro-återförsäljare. Toro använder dessa uppgifter till att utföra sina avtalsenliga skyldigheter (t.ex. registrera din garanti, behandla dina garantianspråk eller kontakta dig i händelse av att en produkt måste återkallas) och för att tillfredsställa legitima affärsändamål (t.ex. mäta kundnöjdhet, förbättra våra produkter eller tillhandahålla produktinformation som kan vara av intresse för dig). Toro kan vidarebefordra uppgifterna till sina dotterbolag, återförsäljare eller andra affärspartner i samband med någon av dessa aktiviteter. Vi kan även vidarebefordra personuppgifter i de fall som lagen kräver det eller i samband med försäljning, köp eller fusion av ett företag. Vi säljer inte dina personuppgifter i marknadsföringssyfte till något annat företag.

Kvarhållande av personuppgifter

Toro kvarhåller dina personuppgifter så länge de är relevanta för ovan nämnda syften och i enlighet med gällande lagstiftning. Kontakta legal@toro.com för ytterligare information om tillämpliga perioder för kvarhållande.

Toros säkerhetsengagemang

Dina personuppgifter kan komma att behandlas i USA eller i något annat land som kan ha mindre strikta dataskyddslagar än landet där du är bofast. I de fall som vi överför uppgifter från landet där du är bosatt vidtar vi lagstadgade åtgärder för att tillförsäkra att dina uppgifter skyddas och behandlas konfidentiellt.

Åtkomst och korrigering

Du kan äga rätt att korrigera eller granska dina personuppgifter samt neka eller begränsa behandlingen av dina data. Om du önskar göra detta ska du kontakta oss via e-post på legal@toro.com. Om du har frågor rörande det sätt på vilket Toro har hanterat dina uppgifter, uppmanar vi dig att diskutera det direkt med oss. Observera att personer som är bosatta i Europa har rätt att lämna in klagomål till avsedd myndighet för dataskydd.

Toros garanti

Garanti begränsad till två år eller 1 500 körtimmar

Fel och produkter som omfattas

The Toro Company garanterar att din Toro-produkt (”produkten”) är utan material- och tillverkningsfel i 2 år eller 1 500 arbetstimmar*, beroende på vilket som inträffar först. Den här garantin gäller för alla produkter förutom luftare (och för dem finns det separata garantiförklaringar). Om ett fel som omfattas av garantin föreligger, kommer vi att reparera produkten utan kostnad för dig. Detta omfattar feldiagnos, arbete, reservdelar och transport. Den här garantin börjar gälla det datum då produkten levereras till den ursprungliga köparen i återförsäljarledet.
* Produkt som är utrustad med en timmätare.

Anvisningar för garantiservice

Du är ansvarig för att meddela produktdistributören eller den auktoriserade återförsäljaren som du köpte produkten av så snart du tror att något fel som omfattas av garantin föreligger. Om du behöver hjälp med att hitta en produktdistributör eller en auktoriserad återförsäljare, eller om du har några frågor som rör dina rättigheter och skyldigheter beträffande garantin, kan du kontakta oss på:

Toro Commercial Products Service Department
8111 Lyndale Avenue South
Bloomington, MN 55420-1196

+1–952–888–8801 eller +1–800–952–2740
E-post: commercial.warranty@toro.com

Ägarens ansvar

Som ägare till produkten är du ansvarig för att utföra det underhåll och de justeringar som krävs i enlighet med anvisningarna i *bruksanvisningen*. Reparationer av produktproblem som uppstått på grund av underlåtenhet att utföra nödvändigt underhåll och nödvändiga justeringar omfattas inte av denna garanti.

Produkter och fel som inte omfattas

Alla produkt- eller funktionsfel som inträffar inom garantiperioden beror inte på material- eller tillverkningsfel. Den här garantin omfattar inte följande:

- Produktfel som orsakas av att andra reservdelar än Toro-originaldelar används eller av att extra, modifierade tillbehör och produkter som inte har tillverkats av Toro monteras och används.
- Produktfel som orsakas av underlåtenhet att utföra det underhåll och/eller de justeringar som rekommenderas.
- Produktfel som orsakas av felaktig, slarvig eller vårdslös användning av produkten.
- Slitdelar som förbrukas vid normal användning och som inte är defekta. Exempel på delar som förbrukas eller slits ut vid normal användning av produkten omfattar, men är inte begränsat till, bromsklossar, bromsbelägg, lamellbelägg, knivar, cylindrar, valsar och lager (tätade eller smörjbara), underknivar, tändstift, svänghjul och svänghjulslager, däck, filter, remmar samt vissa sprutkomponenter som membran, munstycken, flödesmätare och backventiler.
- Fel som orsakats av yttre påverkan, till exempel väder, förvaringsomständigheter, föroreningar och användning av bränslen, kylvätskor, smörjmedel, tillsatser, konstgödningsmedel, vatten och kemikalier som ej har godkänts.
- Fel eller problem med prestandan på grund av att bränslen (t.ex. bensin, diesel eller biodiesel) som inte uppfyller respektive industristandarder har använts.
- Normalt förekommande buller, vibrationer, slitage och försämringar. Normalt slitage omfattar, men är inte begränsat till, skador på säten till följd av slitage eller nötning, slitage på målade ytor, repor på dekaler och fönster.

Reservdelar

Reservdelar som planeras att bytas ut i samband med nödvändigt underhåll omfattas endast av garantin under perioden fram till den planerade tidpunkten för utbytet av delen. Delar som byts ut i enlighet med den här garantin omfattas av garantin under hela den återstående produktgarantin och tillfaller Toro. Toro fattar det slutliga beslutet om huruvida en befintlig del eller enhet ska repareras eller bytas ut. Toro har rätt att använda omarbetade reservdelar vid garantireparationer.

Garanti för djupurladdnings- och litiumjonbatterier

Djupurladdnings- och litiumjonbatterier har en total livslängd på ett visst antal kilowattimmar. Den totala livslängden kan förlängas eller förkortas genom olika drift-, laddnings- och underhållstekniker. I och med att batterierna i produkten används, förkortas användningstiden mellan laddningsintervallen gradvis till dess att batterierna är helt förbrukade. Det är ägaren till produkten som ansvarar för att ersätta batterier som förbrukas genom normal användning.
Obs! (Endast litiumjonbatteri): Se batterigarantin för ytterligare information.

Livstidsgaranti för vevaxeln (endast ProStripe 02657-modeller)

Prostripe-modellen som är utrustad med en Toro-friktionsskiva och en vevsäker knivbromsomkoppling (montering med integrerad knivbromsomkoppling + friktionskoppling) som originalutrustning och används av den ursprungliga köparen i enlighet med rekommenderade drifts- och underhållsprocedurer, omfattas av en livstidsgaranti mot böjning av motorns vevaxel. Maskiner med friktionsbrickor, knivbromsomkopplingsenheter och andra sådana enheter omfattas inte av livstidsgarantin för vevaxeln.

Ägaren bekostar underhållet

Den vanliga service som krävs för Toro-produkter omfattar bland annat att finjustera motorn, smörja, rengöra och polera maskinen, byta filter och kylvätska samt att utföra det underhåll som rekommenderas. Sådan service får ägaren själv bekosta.

Allmänna villkor

Reparation utförd av en auktoriserad Toro-distributör eller Toro-återförsäljare är den enda kompensation som du har rätt till under denna garanti.

The Toro Company är inte ansvarigt för indirekta eller oförutsedda skador eller följdskador i samband med användningen av de Toro-produkter som omfattas av denna garanti. Detta inkluderar alla kostnader eller utgifter för att tillhandahålla ersättningsutrustning eller service under rimliga perioder med funktionsfel eller avsaknad av möjlighet av använda produkten medan reparationer som omfattas av garantin utförs. Med undantag för den emissionsgaranti som nämns nedan, och endast om denna är tillämplig, finns ingen annan uttrycklig garanti. Alla indirekta garantier i fråga om säljbarhet och användningslämplighet är begränsade till denna uttryckliga garantis varaktighet.

I vissa stater är det inte tillåtet att undanta oförutsedda skador eller följdskador, eller tidsbegränsa en indirekt garantis varaktighet, och i dessa fall är det möjligt att ovanstående undantag och begränsningar inte gäller. Denna garanti ger dig specifika juridiska rättigheter, och du kan även ha andra rättigheter som varierar från stat till stat.

Anmärkning om emissionsgarantin

Emissionskontrollsystemet på produkten kan omfattas av en separat garanti som uppfyller de krav som fastställts av den amerikanska miljömyndigheten (Environmental Protection Agency, EPA) och/eller Kaliforniens luftskyddsmyndighet (California Air Resources Board, CARB). Tidsbegränsningarna som anges ovan är inte tillämpliga i fråga om garantin för emissionskontrollsystem. Se garantiförklaringen om motorns emissionskontroll som medföljer produkten eller finns i motortillverkarens dokumentation.

Andra länder än USA och Kanada

Kunder som har köpt Toro-produkter som exporterats från andra länder än USA eller Kanada ska kontakta sin Toro-distributör (återförsäljare) för att få garantipolicyn för sitt eget land, sin provins eller stat. Om du av någon anledning är missnöjd med din distributörs service eller har svårt att få garantiupplysningar bör du kontakta ditt auktoriserade Toro-servicecenter.

Delstaten Kaliforniens Proposition 65-varningsinformation

Vad är det här för varning?

Du kanske ser en produkt till salu som har en varningsetikett enligt följande:

VARNING: Cancer och fortplantningsskador – www.p65Warnings.ca.gov.

Vad är Prop 65?

Prop 65 omfattar alla företag som är verksamma i Kalifornien, som säljer produkter i Kalifornien eller som tillverkar produkter som kanske kommer att säljas i eller föras in i Kalifornien. Prop 65 kräver att Kaliforniens guvernör ska publicera och uppdatera en lista med kemikalier som är kända för att orsaka cancer, fosterskador och/eller andra fortplantningsskador. Listan, som uppdateras årligen, inkluderar hundratals kemikalier som återfinns i många vardagliga bruksföremål. Syftet med Prop 65 är att informera allmänheten om exponering av dessa kemikalier.

Prop 65 förbjuder inte försäljning av produkter som innehåller dessa kemikalier men kräver varningar på alla produkter och förpackningar samt all dokumentation över dessa produkter. Dessutom betyder en Prop 65-varning inte att en produkt strider mot några produktsäkerhetsstandarder eller -krav. Kaliforniens myndigheter har klargjort att en Prop 65-varning ”inte är detsamma som ett myndighetsbeslut om att en produkt är säker eller osäker”. Många av dessa kemikalier har använts i vardagliga produkter i åratal utan dokumenterad fara. För mer information, vänd dig tillhttps://oag.ca.gov/prop65/faqs-view-all.

En Prop 65-varning betyder att ett företag antingen har (1) utvärderat exponeringsrisken och kommit fram till att den överskrider nivån för ”försumbar nivå”, eller (2) har valt att ge en varning baserat på vetskapen om förekomst av listade kemikalier utan att försöka utvärdera exponeringsrisken.

Gäller denna lag överallt?

Prop 65-varningar krävs endast enligt kalifornisk lag. Dessa varningar kan ses i ett stort antal olika sammanhang i Kalifornien, inklusive men inte begränsat till restauranger, mataffärer, hotell, skolor och sjukhus, och på ett stort antal olika produkter. Dessutom erbjuder vissa online- och postorderföretag Prop 65-varningar på sina hemsidor eller i sina kataloger.

Hur skiljer sig de kaliforniska varningarna från nationella gränser?

Prop 65-standarder är ofta strängare än nationella och internationella standarder. Det finns diverse substanser som kräver en Prop 65-varning vid nivåer som är mycket lägre än de nationella åtgärdsgränserna. Till exempel är Prop 65-standarden för varningar för bly 0,5 µg/dag, vilket är betydligt lägre än den federala och internationella standarden.

Varför finns inte varningen på alla liknande produkter?

- Produkter som säljs i Kalifornien kräver Prop 65-märkning medan liknande produkter som säljs någon annanstans inte gör det.
- Om ett företag har varit inblandat i en rättsprocess om Prop 65 och når en förlikning, kan förlikningen kräva att Prop 65-varningar anges för dess produkter, medan andra företag som tillverkar liknande produkter kanske inte har några sådana krav.
- Tillämpningen av Prop 65 är inkonsekvent.
- Företag kan välja att inte att erbjuda varningar om de har kommit fram till att de enligt Prop 65 inte behöver göra det. Även om en produkt saknar varningar behöver inte det betyda att produkten är fri från liknande nivåer av de listade kemikalierna.

Varför inkluderar Toro denna varning?

Toro har valt att förse konsumenter med så mycket information som möjligt så att de kan fatta väl grundade beslut om de produkter de köper och använder. Eftersom exponeringsgränskrav inte angetts för alla listade kemikalier tillhandahåller Toro i vissa fall varningar baserat på vetskapen om förekomst av en eller flera angivna kemikalier utan att försöka utvärdera exponeringsnivån. Trots att exponeringsrisken från Toros produkter kan anses vara försumbar, eller med god marginal inom gränserna för ”försumbar risk”, har Toro valt att tillhandahålla Prop 65-varningarna. Om vi inte tillhandahåller dessa varningar kan Toro åtalas av den kaliforniska staten, eller av privatpersoner som vill verkställa Prop 65, vilket kan leda till allvarliga påföljder.