Form No. 3326-832

TORO®

Recycler®

Zelfaangedreven Grasmaaier

Modelnummers 20652—200000001 en hoger

Gebruikershandleiding

CE

Nederlands (NL)

Dit vonkontstekingssysteem is in overeenstemming met de Canadese ICES–002.

Ce système d’allumage par étincelle de véhicule est conforme à la norme NMB-002 du Canada.

De bijgevoegde Gebruikershandleiding wordt geleverd om informatie te verstrekken met betrekking tot de Amerikaanse Environmental Protection Agency (EPA) en de California Emission Control Regulation betreffende uitlaatsystemen, onderhoud en waarborgen.

Bewaar deze Gebruikershandleiding bij uw machine. Als deze Gebruikershandleiding beschadigd raakt of onleesbaar wordt, moet deze onmiddellijk worden vervangen. Nieuwe exemplaren kunt u bestellen via de fabrikant van de motor.

Inhoud

	Biz.
Inleiding	2
Veiligheid	3
Algemene veiligheidsregels i.v.m. de grasmaaier	3
Geluidsdruk	5
Geluidsniveau	6
Trillingsniveau	6
Veiligheids- en instructiestickers	6
Montage-instructies	8
De grasmaaier uitpakken	8
De handgreep bevestigen	8
Voor ingebruikname	9
Het carter vullen met olie	9
De brandstoftank vullen met benzine	10
Gebruiksaanwijzing	11
Bedieningsorganen	11
De motor starten	11
De motor stoppen	12
De rijaandrijving gebruiken	12
Maaihoogte instellen	12
Tunnelafsluiter gebruiken	12
Tips voor bediening en gebruik	13
Hoogte van handgreep instellen	15
Onderhoud	15
Aanbevolen onderhoudsschema	15
Oliepeil van de motor controleren	16
Olie verversen	16
De onderkant van de grasmaaier reinigen	18
Onderhoud van het luchtfilter	18
Onderhoud van het maaimes	19
Kabel van de rijaandrijving afstellen	21
Rijaandrijving smeren	22
De ruimte onder de drijfriemkap reinigen	22
Onderhoud van de bougie	22
De brandstoftank leegmaken	22
Stalling	23
Voorbereiden van het startsysteem	23
Voorbereiden van de motor	23
Algemene informatie	23
De handgreep invouwen	23
Uit de stalling halen	24
Accessoires	24
De grasvanger aan de achterzijde monteren	24
Legen van de grasvangzak	25
Zijafvoerset monteren	25
Zijafvoerset verwijderen	26
Problemen, oorzaak en remedie	27

Inleiding

Wij zijn u er dankbaar voor dat u gekozen hebt voor een product van Toro. We willen graag dat u volkomen tevreden bent met u nieuwe aankoop.

Lees deze handleiding zorgvuldig, zodat u weet hoe u het apparaat goed kunt gebruiken en onderhouden. De informatie in deze handleiding kan u en anderen helpen om letsel en schade te voorkomen. Hoewel Toro veilige producten ontwerpt en fabriceert, blijft u verantwoordelijk voor de juiste en veilige toepassing van het apparaat.

Zorg dat u het modelnummer en serienummer van het product bij de hand hebt wanneer u de hulp inroept van een geautoriseerde Service Dealer of van de fabrikant, in verband met onderhoud, originele Toro-onderdelen of aanvullende informatie. Het modelnummer en serienummer is aangebracht op het apparaat zelf, op de plaats die is aangeduid in Figuur 1.

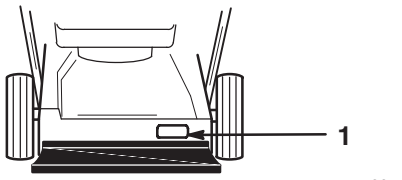

Figuur 1

1. Typeplaatje met modelnummer en serienummer

Noteer het modelnummer en serienummer van het apparaat ook in de ruimte hieronder:

©2001 door The Toro Company
All Rights Reserved

Alle rechten voorbehouden
Gedrukt in de VS

Modelnr.: _____

Serienr.: _____

In deze handleiding is een systeem gebruikt om mogelijke gevaren aan te duiden en u te attenderen op bijzondere aanwijzingen om lichamelijk (mogelijk fataal) letsel van u en anderen te voorkomen. De woorden GEVAAR, WAARSCHUWING en VOORZICHTIG geven de ernst van het gevaar aan.

GEVAAR waarschuwt u voor zeer gevaarlijke situaties, die kunnen resulteren in ernstig lichamelijk letsel of zelfs overlijden, die kunnen ontstaan als u niet de vereiste voorzorgsmaatregelen neemt.

WAARSCHUWING waarschuwt u voor een gevaarlijke situatie die kan resulteren in ernstig lichamelijk letsel of zelfs overlijden, die kan ontstaan als u niet de vereiste voorzorgsmaatregelen neemt.

VOORZICHTIG duidt een risico aan waarbij licht tot beperkt letsel zou kunnen ontstaan als u niet de vereiste voorzorgsmaatregelen neemt.

Er worden in deze handleiding nog twee woorden gebruikt om uw aandacht op bijzondere informatie te vestigen. **Belangrijk** attendeert u op bijzondere technische informatie en **N.B.** geeft algemene informatie aan die bijzondere aandacht verdient.

Veiligheid

Toro heeft deze grasmaaier ontworpen voor het maaien en fijnmaken van gras of, indien uitgerust met een grasvangzak, voor het verzamelen van gemaaid gras. Gebruik voor enig ander doeleinde dan deze kan gevaar opleveren voor de gebruiker of omstanders.

⚠ WAARSCHUWING ⚠

MOGELIJK GEVAAR
- **De uitlaatgassen van de motor bevatten koolmonoxide, een geurloos, dodelijk gif.**

WAT ER KAN GEBEUREN
- **Koolmonoxide kan dodelijk voor u zijn.**

GEVAARLIJKE SITUATIES VOORKOMEN
- **Laat de motor niet binnenshuis of in een afgesloten ruimte draaien.**

Het is van essentieel belang dat u, en ieder ander die met de grasmaaier werkt, eerst de handleiding leest en begrijpt, nog voordat de motor ooit gestart wordt. Dit is nodig om het maximum aan veiligheid te bereiken, voor de beste maairesultaten en om de benodigde kennis van het product te verkrijgen. Schenk vooral bijzondere aandacht het veiligheidsattentie- symbool ⚠, wat betekent VOORZICHTIG, WAARSCHUWING of GEVAAR — "instructie betreffende persoonlijke veiligheid". Lees die instructie en zorg dat u die begrijpt, want het gaat om veiligheid. Door een aanwijzing niet op te volgen zou persoonlijk letsel kunnen ontstaan.

Algemene veiligheidsregels i.v.m. de grasmaaier

Navolgende instructies zijn afgeleid van ANSI/OPEI -norm B71.1—1998 en ISO-norm 5395:1990(E). Informatie of terminologie die specifiek voor Toro-grasmaaiers geldt staat tussen haakjes.

Deze machine bevat een maaimes, dat in staat is handen of voeten te amputeren, en dat voorwerpen kan wegslingeren. Als u de hierna beschreven veiligheids-instructies niet opvolgt kan dat ernstig letsel of de dood tot gevolg hebben.

Training

- Lees de instructies zorgvuldig. Maak u voordat u de maaier start eerst vertrouwd met de bedieningsorganen en met het juiste gebruik van het apparaat.
- Lees voor het juiste gebruik en de juiste installatie van toebehoren de instructies van de fabrikant. Gebruik alleen door de fabrikant goedgekeurde accessoires.
- Laat nooit kinderen of personen die de instructies niet kennen de maaier gebruiken. Plaatselijke voorschriften kunnen nadere eisen stellen aan de leeftijd van de degene die met de machine werkt.
- Maai nooit terwijl mensen, in het bijzonder kinderen, in de buurt zijn. Zet de maaier stil zodra iemand op het te maaien terrein komt.

Er kunnen tragische ongelukken gebeuren als de bestuurder van de maaimachine niet alert is op de aanwezigheid van kinderen. Kinderen voelen zich vaak aangetrokken door een maaimachine en door de maaiwerkzaamheden. Neem **nooit** aan dat kinderen zullen blijven op de plek waar u ze voor het laatst zag.

- Houd kinderen weg van de plaats waar gemaaid wordt, en onder het toeziend oog van een verantwoordelijke volwassene.
- Wees alert en zet de maaier af zodra kinderen in het grasveld op komen.
- Wees extra voorzichtig bij het naderen van blinde hoeken, struiken, bomen, en andere objecten die het zicht kunnen belemmeren.

- Onthoud dat de bestuurder verantwoordelijk is voor ongevallen of schade aan andere personen of hun eigendommen.

Voorbereiding

- Draag bij het maaien altijd stevige schoenen en een lange broek.
- Werk niet met de maaier op blote voeten of met open sandalen.
- Draag bij het werken met de maaier altijd een beschermende veiligheidsbril, die ook aan de zijkant afschermt.
- Inspecteer eerst grondig het terrein waar de apparatuur gebruikt zal gaan worden, en verwijder alle stenen, takken, draden, botten, of andere vreemde voorwerpen.
- **Waarschuwing: Benzine is uiterst brandbaar.** Neem de volgende voorzorgsmaatregelen:
  - Bewaar brandstof uitsluitend in tanks of blikken die daar speciaal voor bedoeld zijn.
  - Vul de brandstoftank nooit binnenshuis; tijdens het bijvullen niet roken.
  - Vul zo nodig brandstof bij voordat u de motor aanzet. Verwijder nooit de dop van de brandstoftank en vul nooit benzine bij wanneer de motor loopt of nog heet is.
  - Als er brandstof gemorst is de motor niet aanzetten, maar eerst de maaier verplaatsen. Zorg ervoor dat er geen ontstekingsbronnen in de buurt van de gemorste brandstof komen totdat alle benzinedampen verdwenen zijn.
  - Doe steeds de dop weer zorgvuldig op brandstof-tanks en voorraadblikken met brandstof.
  - Als het nodig is de brandstoftank af te tappen, doe dat dan buitenshuis.
- Vervang defecte geluiddempers.
- Controleer de messen, bevestigingsbouten en het maaimechanisme altijd op sporen van slijtage of beschadiging voor het gebruik. Vervang versleten of beschadigde messen en bouten altijd als complete set om een goede balans te behouden.
- Pas op bij machines met meervoudige maaimessen: door het verdraaien van één snijblad kan ook ander mes gaan draaien.

Gebruik en bediening

- Laat de motor niet in een afgesloten ruimte lopen, omdat zich giftige koolmonoxidedampen kunnen verzamelen.
- Alleen bij daglicht of goed kunstlicht maaien.
- Zorg dat u op hellingen altijd stevig staat.
- Loop stapvoets; niet rennen.
- Houd de handgreep stevig omklemd.
- Met een zitmaaier dwars op hellingen maaien, nooit heuvel op en af.
- Ga zeer zorgvuldig te werk wanneer u van richting verandert op een helling.
- Maai niet op al te steile hellingen.
- Ga zeer zorgvuldig te werk bij het omkeren van de maaier, of als u de maaier naar u toe trekt.
- Kijk achter u en omlaag, om te zien of er geen kleine kinderen zijn, voordat u achteruitgaat met de maaier, en ook tijdens die beweging.
- Zet het maaimes of de maaimessen eerst stil voordat de maaier schuin gehouden wordt bijvoorbeeld voor transport, bij het oversteken van een oppervlak zonder gras, en bij het vervoer van en naar het te maaien terrein.
- Gebruik de maaier nooit als beschermers of veiligheidsschermen beschadigd zijn of ontbreken, of zonder de veiligheidsvoorzieningen; bijvoorbeeld deflectors en/of grasvangers op hun plaats.
- Verander de instellingen van de motor niet en voorkom overbelasting van de motor.
- Ontkoppel de mesaandrijving of aandrijfkoppeling voordat u de motor start.
- Houd u bij het starten of aanzetten van de motor zorgvuldig aan de voorschriften en houd uw voeten uit de buurt van maaimes(sen).
- Kantel de maaier niet bij het starten van de motor of bij het inschakelen, tenzij kantelen nodig is om de motor te starten. Houd hem in dat geval niet schuiner dan nodig is, en til alleen de zijde op die het verst van u verwijderd is.
- Zorg ervoor dat u niet voor de afvoeropening staat als u de motor start.
- Houd handen en voeten uit de buurt van draaiende delen. Blijf altijd uit de buurt van de afvoeropening
- Een maaier mag nooit worden opgetild of gedragen terwijl de motor nog loopt.
- Stop de motor en haal de bougiekabel los

  - voordat u verstoppingen verwijdert of de afvoertunnel ontstopt;
  - voordat u de maaier gaat controleren, schoonmaken, of eraan gaan werken;
  - nadat u met de maaier een voorwerp geraakt hebt. Inspecteer de maaier op beschadigingen en voer reparaties uit voordat u weer start en verder maait;
  - als de maaier abnormaal begint te trillen (direct controleren).
- Zet de motor af:
  - steeds wanneer u van de maaier weggaat;
  - voordat u de brandstoftank bijvult.
- Zet de gasklep lager tijdens het uitlopen van de motor, en als de motor voorzien is van een afsluitkraan, sluit dan daarmee aan het eind van het maaien de brandstof af.
- Stop de maaimes(sen) bij het oversteken van een grindpad, voetpad, of weg.
- Zet de motor af en wacht tot het maaimes geheel tot stilstand komt, voordat u de grasvanger eraf haalt.
- Gebruik de grasmaaier niet terwijl u onder de invloed van alcohol of drugs bent.
- Als de maaier abnormaal begint te trillen, de motor stoppen en direct de oorzaak opsporen. Trillingen duiden meestal op problemen.

Hellingen zijn een belangrijke oorzaak van ongevallen, door wegglijden en omvallen, waarbij ernstig letsel kan ontstaan. Als u zich op een helling ongemakkelijk voelt, maai die dan liever niet.

- Kijk uit voor gaten, geulen, sporen en hobbels. In hoog gras zijn obstakels niet altijd zichtbaar.
- **Maai** niet bij een steil aflopend gedeelte, een sloot, of een dijk of wal. U zou dan uw evenwicht kunnen verliezen of niet meer stevig kunnen staan.
- **Maai** geen nat gras. Het heeft weinig steun, zodat er kans op wegglijden is.

Onderhoud en stalling

- Zorg dat alle moeren en bouten (in het bijzonder de bouten voor bevestiging van maaimessen) en schroeven steeds goed vastgedraaid zijn, zodat de apparatuur veilig is om mee te werken.
- Als er zich brandstof in de tank bevindt de maaier niet opbergen in een afgesloten ruimte waar benzine-dampen in contact met open vuur of vonken kunnen komen.
- Laat de motor afkoelen voordat u de maaimachine in een afgesloten ruimte opbergt.
- Om brandgevaar te voorkomen moet de motor, de geluiddemper, het accucompartiment, en de brandstof-tank vrij zijn van gras, bladeren en overtollig smeervet.
- Controleer de grasvangzak regelmatig op slijtage en beschadigingen.
- Vervang versleten of beschadigde onderdelen ten behoeve van een veilig gebruik.
- Wees extra voorzichtig bij het omgaan met benzine; de damp kan ontploffen.
- Knoei nooit met de veiligheidsvoorzieningen. Controleer regelmatig hun goede werking.
- Houd de maaier vrij van gras, bladeren, of andere opgehoopte rommel. Ruim gemorste olie of benzine meteen op.
- Als u een voorwerp raakt, direct de maaier stoppen en controleren. Indien nodig repareren alvorens de maaier opnieuw te starten.
- Probeer nooit de wielhoogte af te stellen terwijl de motor nog loopt.
- Haal bij maaiers op netvoeding altijd de elektrische voeding los, voordat u gaat reinigen, repareren, of afstellen.
- Componenten van de grasvanger zijn onderhevig aan slijtage, beschadiging en achteruitgang, waardoor bewegende delen bloot zouden kunnen komen te liggen, of voorwerpen weggeslingerd. Controleer regelmatig componenten, en vervang ze zo nodig door onderdelen zoals door de fabrikant aanbevolen.
- Maaimessen zijn scherp en kunnen snijden. Omwikkel het maaimes of draag handschoenen, en wees extra voorzichtig bij onderhoud aan de maaimessen.
- Verander niet de stand van de toerenregelaar van de motor, en laat de motor niet te snel draaien.
- Om de beste prestaties en een veilig gebruik te verzekeren, uitsluitend originele Toro onderdelen en accessoires gebruiken. **Nooit “universele” onderdelen en accessoires gebruiken; deze kunnen de veiligheid in gevaar brengen.**

Geluidsdruk

Deze machine oefent een geluidsdruk van 86 dB(A) uit op het gehoor van de bestuurder, gebaseerd op metingen bij identieke machines volgens procedures zoals vastgelegd in Richtlijn 84/538/EEG.

Geluidsniveau

Deze machine heeft een geluidsniveau van 100 LwA, gebaseerd op metingen bij identieke machines volgens procedures zoals vastgelegd in Richtlijn 84/538/EEG.

Trillingsniveau

Deze machine heeft een maximaal trillingsniveau van 7,3 m/s2 op de handen, gebaseerd op metingen bij identieke machines volgens procedures zoals vastgelegd in EN 1033.

Veiligheids- en instructiestickers

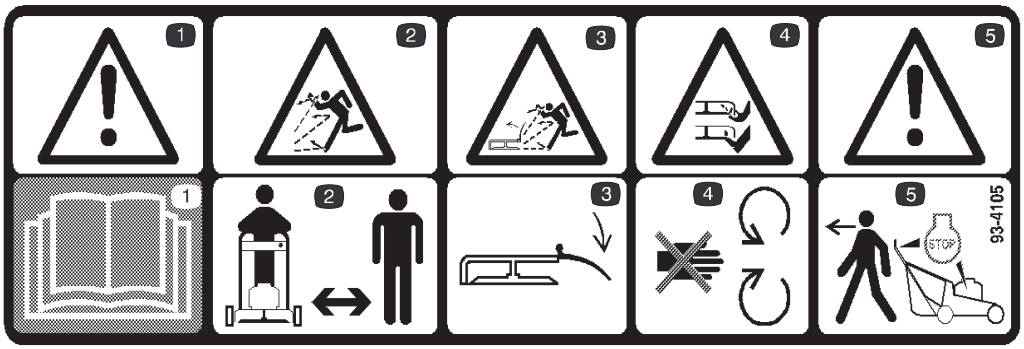

93-4105

1. Gevaar—lees de gebruikers-handleiding en zorg ervoor dat u die begrijpt
2. Machine kan voorwerpen uitwerpen—houd omstanders op een afstand
3. Maaimachine kan voorwerpen uitwerpen—zorg ervoor dat het veiligheids-scherm op zijn plaats zit
4. Handen of voeten kunnen worden gesneden/ geamputeerd—blijf uit de buurt van draaiende messen en bewegende onderdelen
5. Waarschuwing—zet de motor af als u de maaimachine achterlaat

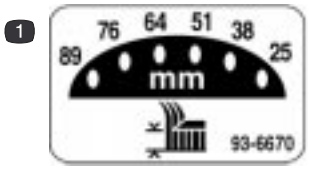

93-6670

1. Maaihoogte-instelling (linkerwiel)

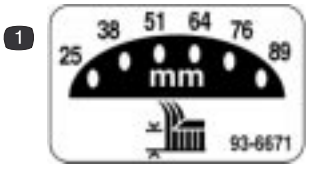

93-6671

1. Maaihoogte-instelling (rechterwiel)

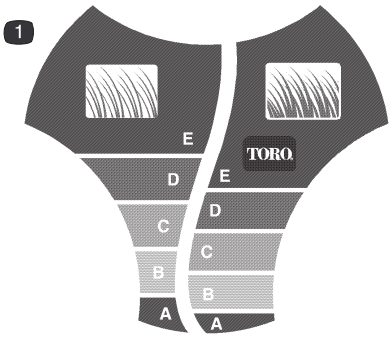

100-1519

1. *Smart Wheel ™* maaihoogteschaal

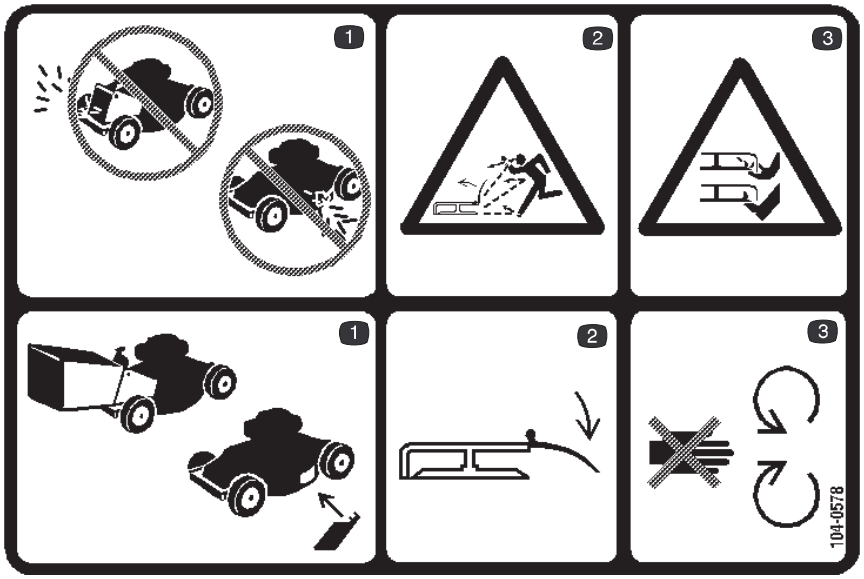

104-0578

1. Gebruik de maaimachine niet zonder dat de zak, de zijafvoerset of de zijklep zijn gemonteerd; zorg ervoor dat deze altijd zijn geplaatst voordat u de machine gaat gebruikten
2. Maaimachine kan voorwerpen uitwerpen—zorg ervoor dat het veiligheidsscherm op zijn plaats zit
3. Handen of voeten kunnen worden gesneden/geamputeerd—blijf uit de buurt van draaiende messen en bewegende onderdelen

---



105-2699

1. Geluidsniveausticker

Montage-instructies

N.B.: De aanduidingen links en rechts zijn steeds gezien vanuit de positie van degene die de maaier bedient.

De grasmaaier uitpakken

WAARSCHUWING

MOGELIJK GEVAAR
- **Onjuist in- of uitklappen van de handgreep kan bekneld raken, uitrekken of andere beschadiging van de kabels veroorzaken.**

WAT ER KAN GEBEUREN
- **Geknikte, uitgerekte of beschadigde kabels kunnen storingen veroorzaken, waardoor een onveilige situatie ontstaat.**

GEVAARLIJKE SITUATIES VOORKOMEN
- **Bekneld raken, uitrekken of andere beschadiging van de kabels voorkomen.**
- **Let goed op de kabels bij in- of uitklappen van de handgreep.**
- **De maaier niet gebruiken als één of meer kabels geknikt, uitgerekt of beschadigd is. Neem contact op met een erkende Service Dealer.**

1. Open de doos aan de bovenzijde.
2. Haal het onderste deel van de handgreep uit de doos.
3. Verwijder het vulmateriaal uit de doos, waarbij het bovenste deel van de handgreep bovenop de grasmaaier rust.
4. Haal de grasmaaier uit de doos.
5. Leg het bovenste deel van de handgreep op de grond achter de grasmaaier, met het label van de handgreep naar boven gericht, en de kabels tussen de bevestigingsbeugels van de handgreep geleid (Fig. 2).

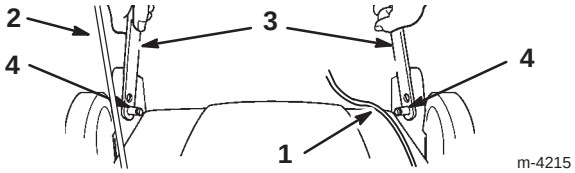

Figuur 2

1. Kabel
2. Startkoord
3. Onderste deel handgreep
4. Pennen voor de bevestigingsbeugels van de handgreep

De handgreep bevestigen

1. Duw de onderste delen van de handgreep naar elkaar toe, breng de gaten in de handgreep boven de pennen van de bevestigingsbeugels voor de handgreep en laat de handgreep los (Fig. 2).

BELANGRIJK: Leid de kabels aan de binnenzijde van het onderste deel van de handgreep en het startkoord aan de buitenzijde van de handgreep.

2. Verwijder de vier bouten en knoppen die aan het onderste deel van de handgreep zijn gemonteerd.

   N.B.: Twee bouten hebben platte koppen en twee hebben geprofileerde koppen die op de handgreep aansluiten.

3. Draai het onderste deel van de handgreep achterwaarts en de steunbeugel omhoog, totdat de steunbeugel op de hoogte van de gaten in de handgreep komt (Fig. 3)

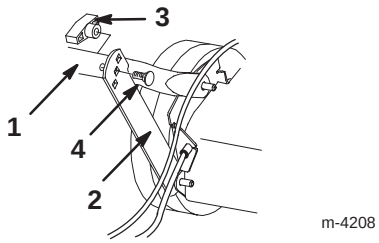

Figuur 3

1. Onderste deel van handgreep
2. Steunbeugel
3. Knop
4. Platte handgreepbout

4. Zet de handgreep vast aan de steunbeugels met de twee platte bouten en twee knoppen, waarbij u met behulp van de hoogteverstellingsgaten in de beugels de handgreep in kunt stellen op een voor u geschikte hoogte (Fig. 3).

WAARSCHUWING

MOGELIJK GEVAAR
- **Onjuist in- of uitklappen van de handgreep kan bekneld raken, uitrekken of andere beschadiging van de kabels veroorzaken.**

WAT ER KAN GEBEUREN
- **Geknikte, uitgerekte of beschadigde kabels kunnen storingen veroorzaken, waardoor een onveilige situatie ontstaat.**

GEVAARLIJKE SITUATIES VOORKOMEN
- **Bekneld raken, uitrekken of andere beschadiging van de kabels voorkomen.**
- **Let goed op de kabels bij in- of uitklappen van de handgreep.**
- **De maaier niet gebruiken als één of meer kabels geknikt, uitgerekt of beschadigd is. Neem contact op met een erkende Service Dealer.**

5. Schuif het bovenste gedeelte van de handgreep met het uiteinde over het onderste deel, zodanig dat ze over elkaar vallen (Fig. 4).

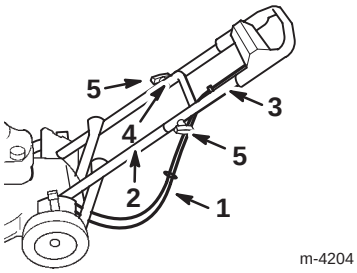

Figuur 4

1. Kabels
2. Onderste deel van handgreep
3. Bovenste deel handgreep
4. Handgreepbout met profiel (slechts één zichtbaar)
5. Knoppen

6. Controleer dat de kabels onder en achter het onderste gedeelte van de handgreep lopen, zoals afgebeeld in figuur 4.

7. Zet het bovenste- en onderste deel van de handgreep aan elkaar vast met twee geprofileerde bouten en twee knoppen (Fig. 4).

Voor ingebruikname

Het carter vullen met olie

Het carter kan 0,59 liter (20 oz.) olie bevatten. Gebruik alleen reinigende olie van hoge kwaliteit, type SAE 30 of 10W30, die voorzien is van de “service classification” SF, SG, SH of SJ van het American Petroleum Institute (API).

Controleer voor elk gebruik of het oliepeil tussen de merktekens *Add* (bijvullen) en *Full* (vol) op de peilstok staat (Fig.5).

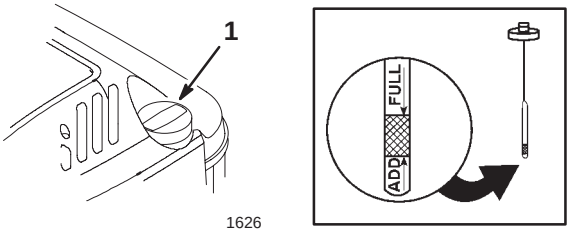

Figuur 5

1. Peilstok

Olie bijvullen gaat als volgt:

1. Zet de maaimachine op een horizontaal oppervlak.

2. Maak de omgeving van de peilstok schoon (Fig. 5).

3. Haal de peilstok uit de olievulbuis door de dop een kwartslag linksom te draaien en hem eruit te trekken.

4. Veeg de peilstok met een schone doek schoon.

5. Steek de peilstok helemaal in de vulbuis, en haal hem er weer uit.

N.B.: Voor een correcte aflezing van het oliepeil is het belangrijk dat de stok helemaal omlaag in de buis gaat.

6. Lees het oliepeil af van de peilstok (Fig. 5).

7. Als het peil onder het merkteken *Add* (bijvullen) op de peilstok staat, giet dan **langzaam** net genoeg olie in de vulbuis zodat het peil het merkteken *Full* (vol) op de peilstok bereikt.

BELANGRIJK: Doe niet te veel olie in het carter; als de motor daarna gaat lopen kan schade aan de motor ontstaan. Tap de overtollige olie af totdat het oliepeil weer op het merkteken *Full* (vol) staat.

8. Steek de peilstok in de vulhals en draai de dop een kwartslag rechtsom.

De brandstoftank vullen met benzine

Gebruik voor de beste resultaten schone, verse, loodvrije benzine, eventueel ook *geoxygeneerde* of *geher-formuleerde* benzine, met een octaangetal van 87 of hoger. Om te zorgen dat de benzine voldoende vers is, kunt u beter niet meer aanschaffen dan u verwacht in 30 dagen op te zullen maken. Door ongelode benzine zullen zich minder verbrandingsproducten in de motor afzetten, wordt de levensduur van de motor verlengd en een goede start bevorderd. U mag ook gelode benzine gebruiken als loodvrije benzine niet verkrijgbaar is.

BELANGRIJK: Meng nooit olie door de benzine.

BELANGRIJK: Gebruik nooit methanol, benzine die methanol bevat, gasohol die meer dan 10% ethanol bevat, superbenzine, of witte benzine omdat het brand-stofsysteem van de motor hierdoor beschadigd kan raken.

BELANGRIJK: Gebruik geen benzine die nog is overbleven van een vorig maaiseizoen of die zelfs nog ouder is.

GEVAAR

MOGELIJK GEVAAR
- **Onder bepaalde omstandigheden is benzine uiterst brandbaar en zeer explosief.**

WAT ER KAN GEBEUREN
- **Brand of explosie van benzine kan letsel van u of anderen en schade aan eigendommen veroorzaken.**

GEVAARLIJKE SITUATIES VOORKOMEN
- **Gebruik een trechter en vul de tank buiten wanneer de motor koud is. Gemorste benzine opvegen.**
- **Vul de tank niet helemaal, maar slechts tot 6-13 mm (1/4-1/2") vanaf de bovenrand van de tank. Deze loze ruimte is nodig voor het uitzetten van de brandstof.**
- **Bij werken met benzine nooit roken en uit de buurt blijven van open vuur of waar benzinedampen door een vonk aangestoken kunnen worden.**
- **Benzine in een goedgekeurd vat en buiten bereik van kinderen bewaren.**
- **Nooit meer benzine dan voor 30 dagen in voorraad houden.**

GEVAAR

MOGELIJK GEVAAR
- **Tijdens het bijvullen van benzine kan onder bepaalde omstandigheden een statische lading ontstaan, die de benzine kan ontsteken.**

WAT ER KAN GEBEUREN
- **Brand of explosie van benzine kan brandwonden of schade aan eigendommen veroorzaken.**

GEVAARLIJKE SITUATIES VOORKOMEN
- **Benzinevaten altijd op de grond en uit de buurt van de maaier zetten alvorens de tank bij te vullen.**
- **Benzinevaten nooit in een vrachtwagen of aanhanger vullen, omdat bekleding of kunststof beplating het vat kan isoleren en de afvoer van statische lading kan bemoeilijken.**
- **Als het praktisch mogelijk is, is het verstandig om apparatuur met benzinemotoren eerst van de vrachtwagen of aanhanger te halen, en het apparaat bij te tanken terwijl het met de wielen op de grond staat.**
- **Als dit niet mogelijk is, dergelijke machines op een vrachtwagen of aanhanger bij voorkeur uit een draagbaar vat bijvullen, niet met behulp van een vulpistool van een pomp.**
- **Als een vulpistool moet worden gebruikt, de vulpijp voortdurend in contact met de rand van de brandstoftank of de opening van het vat houden, totdat het bijvullen voltooid is.**

Gebruik regelmatig een brandstofstabilisator/conditioner tijdens gebruik en stalling. Een stabilisator/ conditioner houdt tijdens het gebruik de motor schoon en zorgt ervoor dat er tijdens de stalling geen rubberachtige harsresten in de motor worden afgezet.

BELANGRIJK: Gebruik geen andere toevoegingen dan de brandstofstabilisator/conditioner. Gebruik geen brandstofstabilisator op alcoholbasis zoals ethanol, methanol of isopropanol.

1. Verwijder de bougiekabel van de bougie (fig. 6).

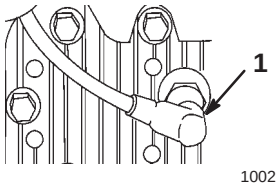

Figuur 6

1. Bougiekabel

2. Omgeving rond brandstoftankdop reinigen . (Fig.7).

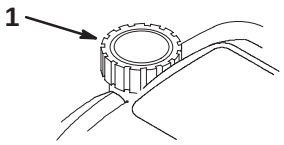

Figuur 7

1. Brandstoftankdop

3. Haal de dop van de brandstoftank eraf.

4. Vul de brandstoftank met ongelode benzine tot op 6 tot 13 mm (1/4–1/2”) van de bovenrand van de tank. **De vulbuis zelf mag niet vol komen te staan.**

5. Doe de dop weer op de tank, en veeg eventueel gemorste benzine weg.

6. Sluit de bougiekabel aan op de bougie.

Gebruiksaanwijzing

Controleer elke keer dat u gaat maaien of de rijaandrijving en de bedieningsstang van het maaimes nog goed werken. Als u de bedieningssstang van het maaimes loslaat, moeten motor en mes stoppen. Doen ze dat niet, dan moet u contact opnemen met een erkende Service Dealer.

Bedieningsorganen

De starterhandgreep en de bedieningsstang van het maaimes zitten aan het bovendeel van de handgreep, zoals te zien in Figuur 8.

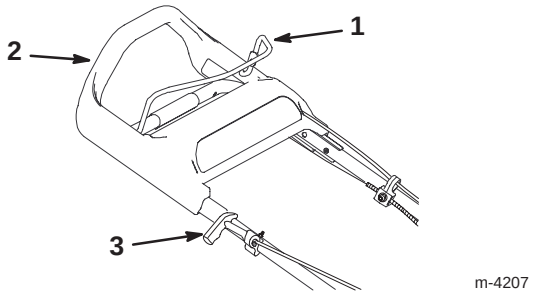

Figuur 8

1. Bedieningsstang maaimes
2. Bovenste deel handgreep
3. Handgreep startkoord

De motor starten

1. Zorg ervoor dat de bougiekabel op de bougie is aangesloten.

2. Druk de hulpstartknop driemaal in, steeds met twee seconden wachttijd ertussenin (Fig. 9).

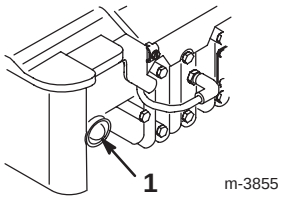

Figuur 9

1. Hulpstartknop

N.B.: Als de temperatuur 13°C (55°F) of lager is, druk dan de hulpstartknop vijf maal in, ook weer met steeds twee seconden ertussen.

N.B.: Gebruik de hulpstartknop niet om een warme motor die maar kort heeft uitgestaan weer te starten. Bij koud weer kan echter gebruik van de hulpstartknop ook in die situatie nodig zijn.

3. Houd de bedieningsstang van het maaimes tegen het bovendeel van de handgreep (Fig. 8).

4. Trek de starthandgreep langzaam uit totdat u weerstand voelt, daarna krachtig uittrekken (Fig. 8). Laat het koord langzaam naar de handgreep terugkeren.

N.B.: Wil de motor na drie keer trekken aan het startkoord niet starten, herhaal dan de stappen 2 tot en met 4.

De motor stoppen

Laat de bedieningsstang van het maaimes los. Zowel de motor als het mes moeten nu stoppen. Doen ze dat niet, neem dan contact op met een geautoriseerde Service Dealer.

De rijaandrijving gebruiken

Om de rijaandrijving te activeren loopt u eenvoudig vooruit met uw handen op het bovendeel van de handgreep. Door de beweging zal het bovendeel van de hand- greep naar de maaier toe schuiven, waardoor de rijaandrijving in werking komt. Hoe harder u loopt, hoe verder de handgreep schuift, en hoe sneller de maaier draait (Fig. 10).

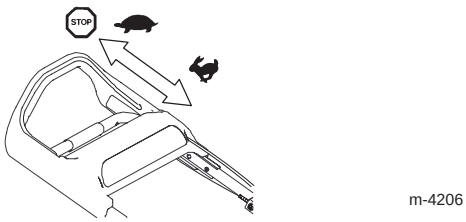

Figuur 10

N.B.: De maaier werkt op de hoogste snelheid als u de handgreep zo ver mogelijk naar voren drukt.

Voor een lagere draaisnelheid gaat u gewoon langzamer lopen; als u stopt, stopt ook de aandrijving (Fig. 10).

N.B.: Het kan zijn dat na de zelfaandrijving gebruikt te hebben de maaier niet meer gemakkelijk achteruit wil rollen. Om dat te verhelpen, duwt u de maaier een paar centimeter vooruit zonder de zelfaandrijving te activeren, en trekt hem daarna weer achteruit.

Maaihoogte instellen

U kunt elk wiel afzonderlijk instellen met de maaihoogtehefboom. Maaihoogten zijn 25 mm (1”); 38 mm (1-1/2”); 51 mm (2”); 64 mm (2-1/2”); 76 mm (3”); en 89 mm (3-1/2”).

GEVAAR

MOGELIJK GEVAAR
- **Bij het instellen van de maaihoogte kunnen uw handen met het draaiende mes in aanraking komen.**

WAT ER KAN GEBEUREN
- **Aanraking van het draaiende mes kan ernstig letsel veroorzaken.**

GEVAARLIJKE SITUATIES VOORKOMEN
- **Zet de motor af en wacht tot alle bewegende delen stilstaan voordat u de maaihoogte instelt.**
- **Geen vingers onder de behuizing van de grasmaaier steken bij het instellen van de maaihoogte.**

1. Om de maaihoogte in te stellen, trekt u de hefboom naar het wiel toe en zet u hem in de gewenste stand (Fig. 11).

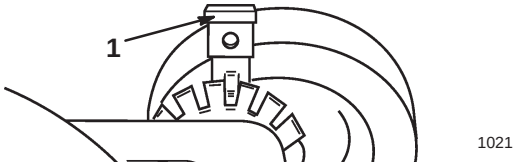

Figuur 11

1. Hefboom voor maaihoogte-instelling

2. Laat de maaihoogtehefboom los en zorg ervoor dat hij goed in de gewenste uitsparing valt.

N.B.: Stel alle vier wielen op dezelfde hoogte in.

Tunnelafsluiter gebruiken

1. Schakel de motor uit en wacht tot alle draaiende delen zijn gestopt.

2. Open de kokerdeur door de deurgreep achterwaarts te bewegen (Fig.12).

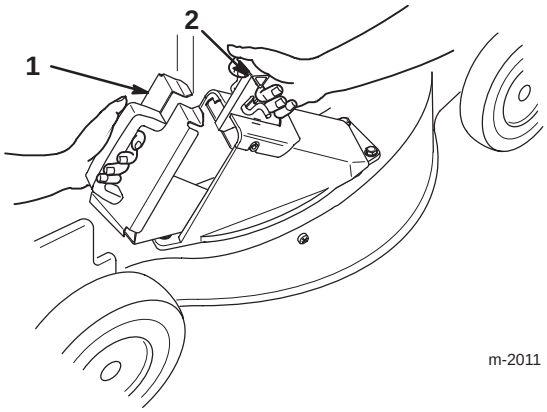

Figuur 12

1. Tunnelafsluiter
2. Handgreep kokerdeur

3. Houd de deur volledig geopend en voer de tunnelafsluiter in (Fig. 13).

N.B.: Plaats eerst het onderste gedeelte van de tunnelafsluiter in de opening.

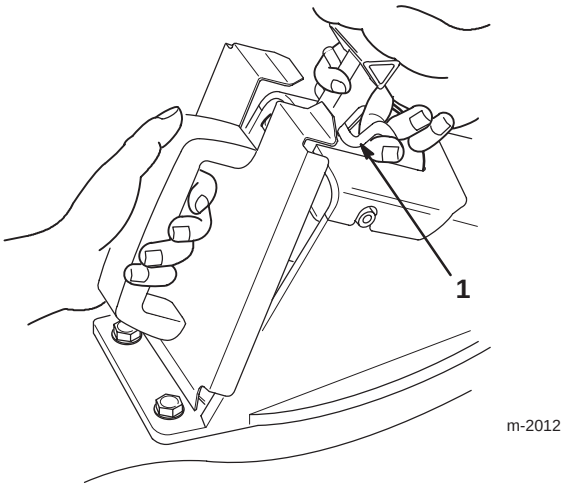

Figuur 13

1. Deurvergrendeling

4. Til de vergrendeling van de deurhandgreep op (Fig. 13) en druk de bovenkant van de afsluiter er helemaal in terwijl u de deurhandgreep naar achteren beweegt.

5. Laat de deurvergrendeling los, zodat die over de lippen aan de afsluiter haakt (Fig. 14).

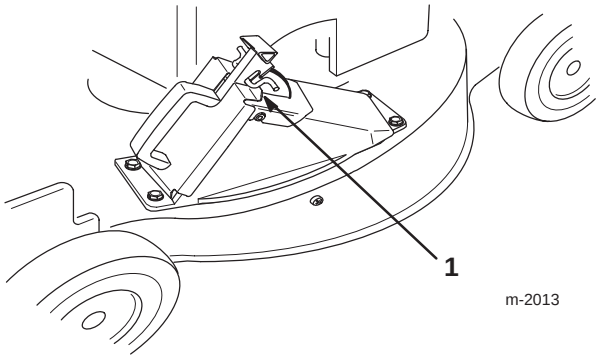

Figuur 14

1. Lip (2)

6. Verwijderen van de tunnelafsluiter:

A. Trek de deurvergrendeling omhoog en houd de afvoerdeur helemaal geopend.

B. Als de afsluiter ontgrendeld is, trekt u hem uit de afvoertunnel.

N.B.: Om de tunnelafsluiter gemakkelijker te plaatsen en te verwijderen, houdt u de deur volledig geopend, zodat deze niet het onderste gedeelte van de tunnelafsluiter blokkeert.

Tips voor bediening en gebruik

- Neem de veiligheidsinstructies goed door en lees deze handleiding zorgvuldig, voordat u met de grasmaaier gaat werken.
- Zorg dat het te maaien terrein vrij is van stokken, stenen, draad, takken, of andere rommel die de maaimachine zou kunnen oppikken of die door het maaimes weggeworpen zouden kunnen worden.
- Houd iedereen, en in het bijzonders kinderen en huisdieren, weg van het werkgebied.
- Kijk uit dat u bij het maaien geen bomen, muren, stoepranden of andere harde voorwerpen raakt. Maai nooit opzettelijk over een voorwerp heen.
- Als de grasmaaier toch een voorwerp raakt en begint te trillen, moet u meteen de motor stilzetten, de bougiekabel loshalen, en de maaier nakijken op beschadiging.
- Zorg dat u steeds met een **scherp maaimes** maait, gedurende het hele seizoen. Vijl regelmatig kerven en inkepingen in het mes weg.
- Vervang zo nodig het maaimes door een origineel vervangend mes van Toro.

- Maai alleen droog gras en bladeren. Nat gras en natte bladeren hebben de neiging aan elkaar te plakken, waardoor de maaimachine verstopt kan raken en de motor kan afslaan.

WAARSCHUWING

MOGELIJK GEVAAR
- **Door nat gras of natte bladeren zou u kunnen uitglijden en daardoor met het maaimes in aanraking komen.**

WAT ER KAN GEBEUREN
- **Hierdoor kunt u ernstig verwond raken.**

GEVAARLIJKE SITUATIES VOORKOMEN
- **Maai daarom alleen onder droge omstandigheden.**

- Maak de onderkant van de maaikast na ieder gebruik schoon en verwijder maaisel en bladresten. Zie *De onderkant van de grasmaaier reinigen* op blz. 18.
- Houd de motor steeds in goede conditie.

WAARSCHUWING

MOGELIJK GEVAAR
- **Door gebruik van de grasmaaier met een hoger motortoerental dan zoals in de fabriek ingesteld kan een onveilige situatie ontstaan.**

WAT ER KAN GEBEUREN
- **De grasmaaier kan een deel van het mes of de motor naar de bestuurder of omstanders uitwerpen en ernstig (mogelijk fataal) letsel veroorzaken.**

GEVAARLIJKE SITUATIES VOORKOMEN
- **Nooit het ingestelde maximumtoerental van de motor veranderen.**
- **Als u vermoedt dat de motor sneller dan normaal draait, neemt u contact op met een erkende Service Dealer.**

- Reinig regelmatig het luchtfilter. Bij fijnmaken zal meer maaisel en stof ontstaan, waardoor het luchtfilter verstopt raakt en de prestaties van de motor minder worden.

Gras maaien

- Gras groeit met verschillende snelheden afhankelijk van de tijd van het jaar. Tijdens de warme zomer kunt u het gras het beste maaien in de maaihoogten 51 mm (2”); 64 mm (2-1/2”); 76 mm (3”). Maai per keer niet meer dan ongeveer 1/3 van de grassprieten af. Maai niet met een lagere stand dan 51 mm (2”), tenzij het gras dun is, of in de late herfst als het gras langzamer gaat groeien.
- Als u gras maait van meer dan zo’n 15 cm (6”) hoog, dan kunt u beter eerst maaien met de grootste maaihoogte, waarbij u langzamer loopt; maai daarna nog een keer, met een lagere maaihoogte. Zo krijgt u het mooiste gazon. Als het gras te hoog is, en de sprieten in elkaar verstrikt raken aan de bovenkant, dan kan de grasmaaier verstopt raken en de motor afslaan.
- Maai afwisselend in beide richtingen. Hierdoor worden het maaisel beter over de grasmat verspreid en ontstaat een betere bemesting.

Als het gemaaide gazon er toch niet goed uitziet, kunt u deze mogelijkheden proberen:

- Slijp het mes.
- Loop langzamer tijdens het maaien.
- Vergroot de maaihoogte-instelling van uw grasmaaier.
- Maai het gras vaker.
- Laat de maaibanen overlappen in plaats van steeds een volledig nieuwe baan te maaien.
- Maai de randzones een tweede maal.
- Stel de maaihoogte bij de voorwielen één stand lager in dan bij de achterwielen.

Fijnmaken van bladeren

- Na het maaien van het gazon moet nog minstens de helft van het gras zichtbaar zijn boven de fijngemaakte bladeren. Het kan nodig zijn nog een paar keer extra over de bladeren heen te gaan.
- Zijn er betrekkelijk weinig bladeren, stel alle wielen dan in op dezelfde maaihoogte-instelling.
- Als er meer dan 12,7 cm (5”) bladeren op het gazon ligt, zet u de voorwielen één of twee standen hoger dan de achterwielen. Hierdoor kunnen de bladeren gemakkelijker onder het maaivlak worden ingevoerd.
- Als de grasmaaier de bladeren niet fijn genoeg maakt is het beter om wat langzamer te maaien.
- Als u veel eikenbladeren fijnmaakt, kan het goed zijn om wat kalk te gebruiken om de verzuring door de eikenbladeren tegen te gaan.

Hoogte van handgreep instellen

De handgreep kent drie hoogtestanden: hoog, middel en laag (Fig. 15). Kies een hoogtestand die voor u het meest comfortabel is.

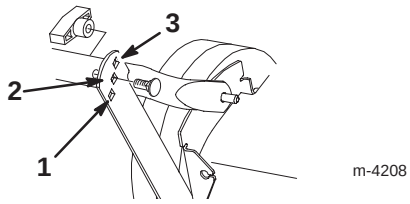

Figuur 15

1. Lage stand
2. Middelste stand
3. Hoge stand

1. Verwijder de handgreepbouten en -knoppen van het onderste gedeelte van de handgreep en de steunbeugels (Fig. 15).
2. Bevestig de handgreep aan de steunbeugel met twee handgreepbouten die vanaf de buitenkant worden aangebracht en twee knoppen, waarbij de hoogteinstelgaten op de steunbeugels worden gebruikt die het best overeenkomen met uw lengte (Fig. 15).

Onderhoud

Aanbevolen onderhoudsschema

Onderhoudspunt	Actie	Na elk gebruik	Elke 5 uur	Elke 25 uur	Elke 50 uur	Elke 100 uur
Motorolie – peilen	Controleer het oliepeil telkens voor gebruik.	X				
Motorolie – verwisselen	Tap na de eerste 5 bedrijfsuren de olie in het carter af, en vul het weer met nieuwe olie. Daarna elke 50 bedrijfsuren olie verversen (25 bedrijfsuren in stoffige omstandigheden of bij hoge temperaturen), of jaarlijks.				X	
Maaikast	Verwijder maaiselresten en vuil.	X				
Bevestigingen	Controleer de bevestigingen van maaimes en van de motor. Draai eventuele losse bouten en moeren aan.		X			
Luchtfilter	Vervang het filterpatroon elke 25 bedrijfsuren, of na elk maaiseizoen. Vervang het vaker bij maaien in stoffige of vuile omstandigheden.			X		
Mes	Slijp of vervang het maaimes; vaker onderhoud is nodig als het mes snel bot wordt door grof materiaal of zand.				X	

Onderhoudspunt	Actie	Na elk gebruik	Elke 5 uur	Elke 25 uur	Elke 50 uur	Elke 100 uur
Rem van het maaimes	Controleer elke 50 bedrijfsuren, of voor elk maaiseizoen of de rem het mes snel genoeg afremt. Het mes moet stilstaan binnen drie seconden nadat de bedieningsstang is losgelaten; zo niet, dan is reparatie bij een geautoriseerde Service Dealer noodzakelijk.				X	
Zelfaandrijving	Stel de kabel af, en vet de instelbeugel voor de achterhoogte in.				X	
Brandstofsysteem	Controleer op lekken, en kijk na of de brandstofslang niet verouderd raakt. Vervang zo nodig onderdelen.				X	
Drijfriem	Verwijder maaisel en andere rommel of vuil vanonder de drijfriemkap.				X	
Bougie	Inspecteer en reinig de bougie. Vervang de bougie indien nodig.					X
Koelsysteem	Haal vuil en rommel weg van de koelvinnen van motor en starter. Vaker schoonmaken kan nodig zijn als in vuile omstandigheden gemaaid wordt.					X
Brandstoftank	Maak eerst de brandstoftank leeg voordat reparaties uitgevoerd gaan worden, en ook voordat de machine in de stalling gaat.					

VOORZICHTIG

MOGELIJK GEVAAR
- **Als u de bougiekabel op de bougie laat, zou iemand de motor kunnen starten.**

WAT ER KAN GEBEUREN
- **Als iemand per ongeluk de motor start zou daardoor ernstig letsel, bij uzelf of bij omstanders, kunnen ontstaan.**

GEVAARLIJKE SITUATIES VOORKOMEN
- **Haal steeds de bougiekabel van de bougie voordat onderhoudswerk wordt uitgevoerd. Duw de kabel goed opzij om te voorkomen dat hij per ongeluk contact maakt met de bougie.**

Oliepeil van de motor controleren

Controleer voordat u de grasmaaier gaat gebruiken eerst of het oliepeil tussen de merktekens *Add* (bijvullen) en *Full* (vol) op de peilstok staat (fig. 5). Als de olie lager staat dan merkteken *Add*, dan moet u olie bijvullen. Lees de instructies hiervoor onder *Het carter vullen met olie* op pagina 9.

Olie verversen

Ververs de olie na de eerste vijf bedrijfsuren en daarna elke 50 bedrijfsuren of elk seizoen. Laat de motor voor het verversen even draaien zodat de olie wordt opgewarmd. Warme olie is vloeibaarder en voert vervuilingen beter mee.

N.B.: Bij gebruik onder zware omstandigheden of hoge temperaturen de olie na elke 25 uur verversen.

WAARSCHUWING

MOGELIJK GEVAAR
- **Bij kantelen van de maaier kan benzine uit de carburateur of benzinetank lekken.**

WAT ER KAN GEBEUREN
- **Benzine is onder bepaalde omstandigheden uitermate brandbaar en explosief en kan lichamelijk letsel of schade aan eigendommen veroorzaken.**

GEVAARLIJKE SITUATIES VOORKOMEN
- **Voorkom dat benzine gemorst wordt door tevoren de tank te laten drooglopen of door benzine te verwijderen met een handpomp. Gebruik nooit een hevel.**

Olie boven het maaidek aftappen

1. Tap de brandstof af; lees onder *De brandstoftank leegmaken* op blz. 22 hoe dat precies moet.
2. Start de motor en laat deze draaien totdat stopt de tank leeg is.
3. Verwijder de bougiekabel van de bougie (fig. 6).
4. Verwijder de peilstok.
5. Kantel de maaier op zijn linkerzijkant, zodat de olie kan worden afgetapt in een geschikte container (Fig. 16).

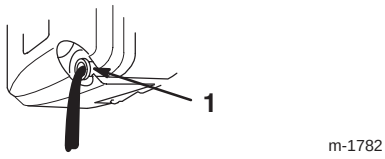

Figuur 16

1. Olievulbuis

6. Voer de olie af voor verwerking of recycling, zoals dat ter plaatse is voorgeschreven.
7. Zet de maaimachine weer rechtop.
8. Vul het carter met nieuwe olie, tot aan het merkteken *Full* op de peilstok. Zie onder *Het carter vullen met olie* op pagina 9 voor instructies.
9. Plaats de peilstok.
10. Veeg eventueel gemorste olie weg.
11. Sluit de bougiekabel aan op de bougie.

Olie onder het maaidek aftappen

N.B.: Hiervoor hebt u een 9,5 mm (3/8”) dopsleutel verlengstuk nodig.

WAARSCHUWING

MOGELIJK GEVAAR
- **Het maaimes is scherp.**

WAT ER KAN GEBEUREN
- **Contact met een scherp mes kan letsel veroorzaken.**

GEVAARLIJKE SITUATIES VOORKOMEN
- **Draag handschoenen of wikkel een lap om de scherpe kanten van het mes.**

1. Verwijder de bougiekabel van de bougie (fig. 6).
2. Tap de benzine uit de brandstoftank af. Raadpleeg daarvoor de stappen 3 en 4 van *Brandstoftank leegmaken* op pagina 22.
3. Kantel de maaier op zijn **linkerzijkant** en zorg ervoor dat hij niet kan omvallen.
4. Plaats een opvangbak onder de maaier.
5. Verwijder de olieaftapplug, zet de maaier weer rechtop en laat de olie in de opvangbak lopen (Fig. 17).

BELANGRIJK: Voorkom dat er olie op de drijfriem terechtkomt.

BELANGRIJK: Mogelijk moet u het maaimes draaien om bij de aftapplug te komen. Draai het mes zo min mogelijk, om startproblemen te voorkomen.

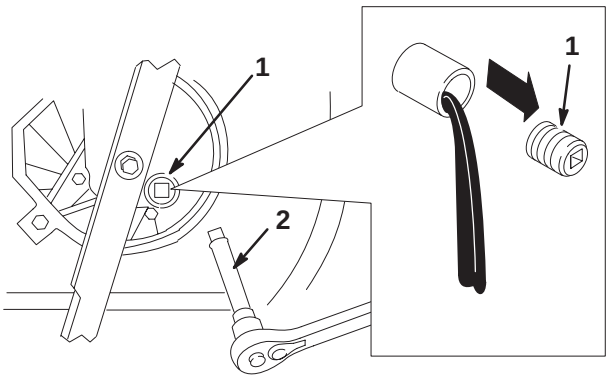

Figuur 17

1. Olieaftapplug
2. 9,5 mm (3/8”) dopsleutel verlengstuk

6. Kantel de maaier op zijn **linkerzijkant**, en monteer de aftapplug.
7. Vul het carter met nieuwe olie, tot aan het merkteken *Full* op de peilstok. Zie onder *Het carter vullen met olie* op blz. 9 voor instructies**.**

8. Veeg eventueel gemorste olie weg.
9. Sluit de bougiekabel aan op de bougie.
10. Voer de olie af voor verwerking of recycling, zodat dat ter plaatse is voorgeschreven.

De onderkant van de grasmaaier reinigen

Houd de onderkant van de maaikast goed schoon voor optimale prestaties. Let er vooral op dat er geen vuil of rommel aan de uitstoters zit (Fig. 18).

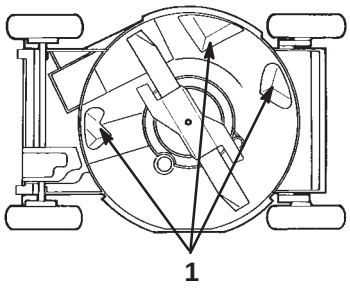

Figuur 18

1. Uitstoters

Wassen

1. Plaats de grasmaaier op een vlak oppervlak van asfalt of beton, dicht bij een tuinslang.
2. Start de motor.
3. Houd de tuinslang ter hoogte van de handgreep en richt de waterstraal op de grond, net vóór het rechter achterwiel (Fig. 19).

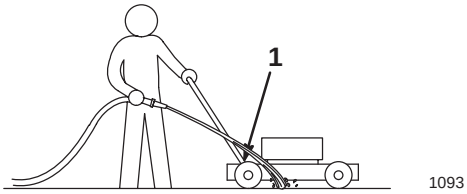

Figuur 19

1. Rechter achterwiel

N.B.: Het maaimes leidt het water naar binnen, waarbij het maaisel wordt weggespoeld. Laat het water doorspoelen tot er geen maaisel meer onder de maaikast vandaan komt.

4. Stop de motor en wacht tot alle bewegende delen tot stilstand gekomen zijn.
5. Draai de waterkraan dicht.
6. Start de grasmaaier en laat deze een aantal minuten draaien om het vocht op de grasmaaier en diens componenten te laten opdrogen.
7. Schakel terwijl de motor loopt enkele malen de aandrijving in en weer uit, zodat ook die kan drogen.

Schrapen

Als door wassen niet al het vuil van onder de maaikast verwijderd is, kantelt u de maaier en schraapt u hem schoon.

1. Verwijder de bougiekabel van de bougie (fig. 6).
2. Tap de benzine uit de brandstoftank af. Raadpleeg daarvoor *De brandstoftank leegmaken* op blz. 22.

⚠ WAARSCHUWING ⚠

MOGELIJK GEVAAR
- **Benzine is onder bepaalde omstandigheden uitermate brandbaar en explosief en kan lichamelijk letsel of schade aan eigendommen veroorzaken.**

WAT ER KAN GEBEUREN
- **Bij kantelen van de grasmaaier kan benzine uit de carburateur of brandstoftank lekken.**

GEVAARLIJKE SITUATIES VOORKOMEN
- **Voorkom dat benzine gemorst wordt door tevoren de tank te laten drooglopen of door benzine te verwijderen met een handpomp. Gebruik nooit een hevel.**

3. Kantel de grasmaaier op zijn linkerzijkant (Fig. 18).
4. Verwijder vuil en afgemaaid gras met een hardhouten schraper. Gebruik geen slijpsteen of gereedschap met scherpe randen.

BELANGRIJK: Verdraai het maaimes zo min mogelijk om problemen met het starten te voorkomen.

5. Zet de maaimachine weer rechtop.
6. Vul de brandstoftank.
7. Druk de bougiekabel weer op de bougie.

Onderhoud van het luchtfilter

Vervang het luchtfilter elk seizoen of elke 25 bedrijfsuren. Vaker vervangen bij werken onder stoffige omstandigheden.

BELANGRIJK: Laat nooit de motor draaien zonder dat het luchtfilter geïnstalleerd is; dit kan ernstige slijtage en schade aan de motor veroorzaken.

1. Stop de motor en wacht tot alle bewegende delen tot stilstand gekomen zijn.
2. Verwijder de bougiekabel van de bougie (fig. 6).
3. De schroef waarmee het luchtfilterdeksel aan de motor bevestigd is losdraaien (Fig. 20).

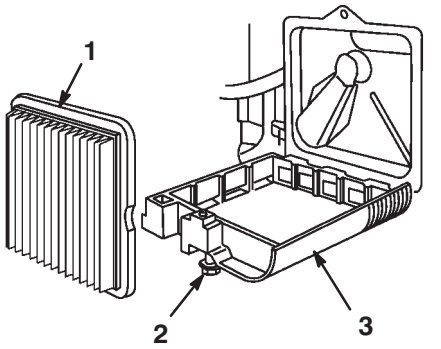

Figuur 20

1. Luchtfilter
2. Schroef
3. Motorkap

4. Luchtfilterdeksel omlaag klappen en het deksel grondig reinigen (Fig. 20).
5. Papieren luchtfilterpatroon uitnemen en wegwerpen (Fig. 20).

BELANGRIJK: Papieren filterelement nooit schoonmaken.

6. Nieuwe luchtfilterpatroon aanbrengen.
7. Luchtfilterdeksel aanbrengen en met de schroef bevestigen.

BELANGRIJK: Laat nooit de motor draaien zonder dat het luchtfilter geïnstalleerd is; dit kan extreem zware slijtage en schade aan de motor veroorzaken.

Onderhoud van het maaimes

Een recht, scherp mes geeft het beste maairesultaat. Het maaimes regelmatig controleren en slijpen.

WAARSCHUWING

MOGELIJK GEVAAR
- **Het maaimes is scherp.**

WAT ER KAN GEBEUREN
- **Contact met een scherp mes kan letsel veroorzaken.**

GEVAARLIJKE SITUATIES VOORKOMEN
- **Draag handschoenen of wikkel een lap om de scherpe kanten van het mes.**

1. Stop de motor en wacht tot alle bewegende delen tot stilstand gekomen zijn.
2. Verwijder de bougiekabel van de bougie (fig. 6).

WAARSCHUWING

MOGELIJK GEVAAR
- **Benzine is onder bepaalde omstandigheden uitermate brandbaar en explosief en kan lichamelijk letsel of schade aan eigendommen veroorzaken.**

WAT ER KAN GEBEUREN
- **Bij kantelen van de grasmaaier kan benzine uit de carburateur of brandstoftank lekken.**

GEVAARLIJKE SITUATIES VOORKOMEN
- **Voorkom dat benzine gemorst wordt door tevoren de tank te laten drooglopen of door benzine te verwijderen met een handpomp. Gebruik nooit een hevel.**

3. Tap de benzine uit de brandstoftank af. Raadpleeg daarvoor *De brandstoftank leegmaken* op blz. 22.
4. Kantel de maaier op zijn linkerzijkant (Fig. 21).

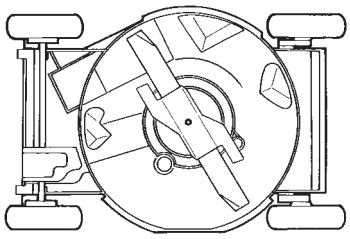

Figuur 21

BELANGRIJK: Verdraai het maaimes zo min mogelijk om later problemen met het starten te voorkomen.

Het maaimes controleren

Controleer voorzichtig het maaimes op scherpte en slijtage, in het bijzonder daar waar het platte en het gekromde deel samenkomen (fig. 22A). Omdat het metaal dat het platte en gekromde deel van het mes verbindt kan wegslijten door zand en ander schurend materiaal, moet u dit steeds controleren voordat u gaat maaien. Als u een gleuf of slijtplek ziet (fig. 22B en 22C), is het mes aan vervanging toe; zie hiervoor *Het maaimes verwijderen* op pagina 20.

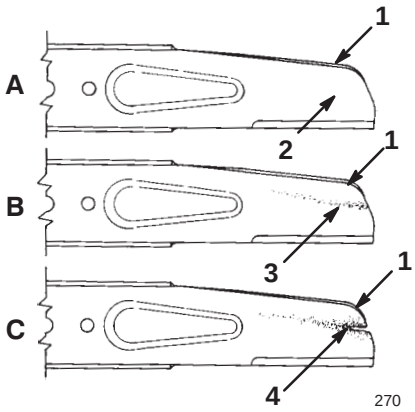

Figuur 22

1. Wiek
2. Platte deel van het mes
3. Slijtage
4. Gevormde gleuf

N.B.: De beste resultaten krijgt u door voor het maaiseizoen begint een nieuw mes te monteren. In de loop van het jaar vijlt u dan kleine inkepingen of deuken weg, zodat er een goede snijkant blijft.

GEVAAR

MOGELIJK GEVAAR

- **Een versleten of beschadigd mes kan breken en in een dergelijk geval kan een stuk van het mes worden uitgeworpen naar de bestuurder of de omstanders.**

WAT ER KAN GEBEUREN

- **Een uitgeworpen stukje mes kan bestuurder of omstanders ernstig verwonden of zelfs doden.**

GEVAARLIJKE SITUATIES VOORKOMEN

- **Controleer op gezette tijden het maaimes op beschadigingen.**
- **Vervang een versleten of beschadigd mes.**

Het maaimes verwijderen

1. Pak het uiteinde van het mes vast met een lap of een dikgevoerde handschoen.

2. Verwijder de mesbout, de borgring, de versneller en het mes (Fig.23).

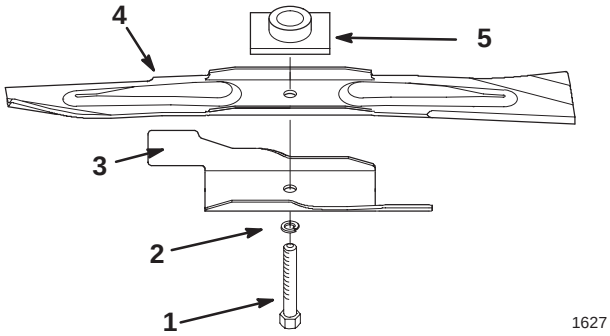

Figuur 23

1. Mesbout
2. Klemring
3. Versneller
4. Mes
5. Mesaandrijver

Het maaimes slijpen

Vijl de bovenkant van het mes bij, zodat de oorspronkelijke snijhoek (Fig. 24A) en binnenste snijkantradius (Fig. 24B) gehandhaafd blijft.

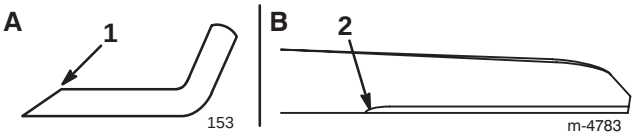

Figuur 24

1. Slijp alleen onder deze hoek
2. Behoud hier de oorspronkelijke radius

N.B.: Het mes blijft in balans als u evenveel materiaal weghaalt van beide snijkanten.

Balanceren van het mes

1. Controleer de balans van het mes door het met het gat in het midden over een spijker of schroevendraaier te hangen, die horizontaal in een bankschroef geklemd is (Fig. 25).

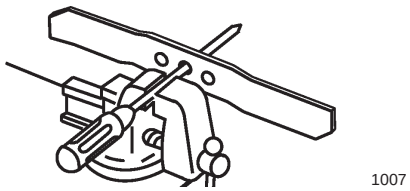

Figuur 25

N.B.: U kunt de balans ook controleren met behulp van een mesbalans, die in elke ijzerwarenwinkel verkrijgbaar is.

2. Als één van de uiteinden van het mes omlaag draait, vijlt u nog wat materiaal aan die kant weg (niet van de snijrand of het uiteinde bij de snijrand). Het mes is in balans als geen van beide uiteinden omlaag beweegt.

Het maaimes monteren

1. Plaats het mes op de as en mesaandrijver, met de gebogen punten naar het maaidek toe. De mesaandrijver moet in de uitsparing in het mes zitten (Fig. 23).

2. Monteer de versneller, klemring en mesbout (Fig. 23).

3. De mesbout aandraaien tot 68 N·m (50 ft-lbs).

WAARSCHUWING

MOGELIJK GEVAAR
- **Bij gebruik van de maaier zonder mesversteviger zou het mes kunnen verbuigen of breken.**

WAT ER KAN GEBEUREN
- **Een gebroken mes kan gebruiker of omstanders ernstig verwonden of zelfs doden.**

GEVAARLIJKE SITUATIES VOORKOMEN
- **De maaier niet gebruiken als de versneller niet gemonteerd is.**

Kabel van de rijaandrijving afstellen

Als de topsnelheid van de maaier begint te verminderen, is het tijd om de kabel van de rijaandrijving af te stellen.

1. Met de motor uitgeschakeld, verwijdert u de bout waarmee de drijfriemkap is bevestigd (Fig. 26) en verwijdert u de kap.

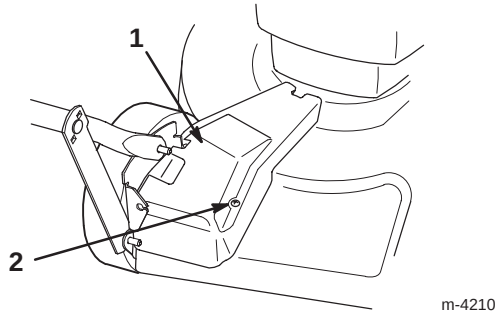

Figuur 26

1. Drijfriemkap
2. Bout

2. Draai de moer van de kabelsteun los (Fig. 27).

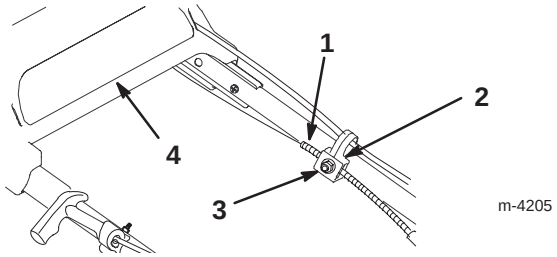

Figuur 27

1. Kabelmantel
2. Kabelsteun
3. Moer
4. Bovenste deel handgreep

3. Duw de drijfbeugel omlaag totdat hij tegen de grasmaaier aankomt, en houd hem in die stand (Fig. 28).

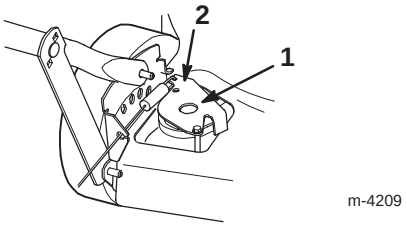

Figuur 28

1. Drijfbeugel
2. Hier drukken

4. Houd het bovenstuk van de handgreep zo ver mogelijk naar achteren getrokken, en de drijfbeugel omlaag, en trek dan de kabelmantel omlaag (naar de maaier toe) totdat er geen speling meer in de kabel zit (Fig. 27).

5. Draai de moer van de kabelsteun vast (Fig. 27).

6. Laat de drijfbeugel vast.

7. Breng de drijfriemkap weer aan.

Rijaandrijving smeren

1. Veeg de smeernippels aan de hoogte-instelbeugels van de achterwielen met een schone doek schoon (Fig. 29).

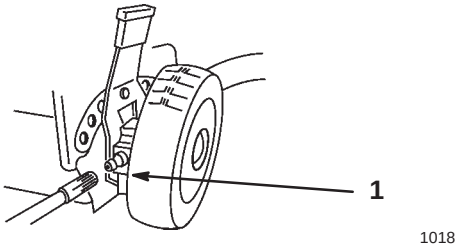

Figuur 29

1. Smeernippel

2. Zet een vetspuit op de smeernippel en pomp voorzichtig 1 à 2 slagen nr. 2 lithiumverzeept universeelvet in elke smeernippel.

BELANGRIJK: Een teveel aan vet kan de pakkingen beschadigen en de juiste werking van de koppeling van de wielen verstoren.

De ruimte onder de drijfriemkap reinigen

Zorg dat de ruimte onder de drijfriemkap vrij blijft van rommel of vuil.

1. Met de motor uitgeschakeld, verwijdert u de bout waarmee de drijfriemkap is bevestigd (Fig. 30) aan de behuizing van de grasmaaier.

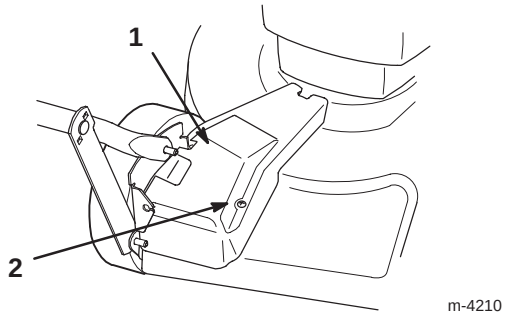

Figuur 30

1. Drijfriemkap
2. Bout

2. De kap eraf tillen en alle vuil bij de drijfriem wegborstelen.

3. Plaats de drijfriemkap weer.

Onderhoud van de bougie

Gebruik een *Champion RJ19LM* bougie of gelijkwaardig. Stel de elektrodenafstand in op 0,76 mm (0,030”). Verwijder de bougie en controleer na elke 25 bedrijfsuren diens toestand.

1. Stop de motor en wacht tot alle bewegende delen tot stilstand gekomen zijn.

2. Verwijder de bougiekabel van de bougie (fig. 31).

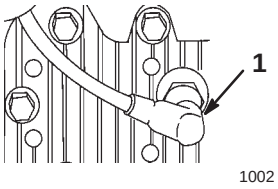

Figuur 31

1. Bougiekabel

3. Maak rondom de bougie schoon en verwijder de bougie uit de cilinderkop.

BELANGRIJK: Als de bougie gebarsten of vervuild is, moet hij worden vervangen. Maak niet de elektroden schoon, omdat door het gruis de motor beschadigd zou kunnen raken.

4. Stel de elektrodenafstand van de nieuwe bougie in zoals afgebeeld in figuur 32.

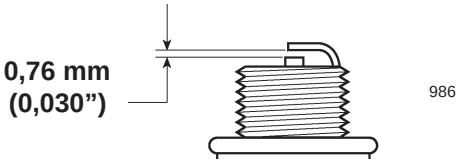

Figuur 32

5. Monteer de bougie en de pakking. Draai de bougie aan met een moment van 20 N·m (15 ft-lb).

6. Sluit de bougiekabel aan op de bougie.

De brandstoftank leegmaken

1. Stop de motor en laat die afkoelen.

BELANGRIJK: Tap de benzine alleen af bij een koude motor.

2. Verwijder de bougiekabel van de bougie (fig. 31).

3. Haal de dop van de brandstoftank (fig. 7).

4. Gebruik een type hevel met een pomp, om daarmee de benzine in een schoon, goedgekeurd benzineopslagvat over te hevelen.

5. Sluit de bougiekabel aan op de bougie.

6. Laat de motor draaien totdat hij stopt.
7. Start de motor weer, om zeker te zijn dat er geen benzine meer in de carburator achtergebleven is.

Stalling

Om de grasmaaier klaar te maken voor de stalling buiten het maaiseizoen moeten de aanbevolen onderhoudsprocedures worden uitgevoerd. Zie *Onderhoud* op blz. 15.

Stal de grasmaaier op een koele, schone en droge plaats. Bedek de grasmaaier zodat hij schoon en beschermd blijft.

Voorbereiden van het startsysteem

WAARSCHUWING

MOGELIJK GEVAAR
- **Benzine kan verdampen als die over een langere periode opgeslagen blijft staan.**

WAT ER KAN GEBEUREN
- **Verdampte brandstof kan exploderen als er open vuur bij komt.**

GEVAARLIJKE SITUATIES VOORKOMEN
- **Bewaar benzine (brandstof) niet voor langere tijd.**
- **Stal de grasmaaier niet met de brandstof nog in de tank op een plaats waar open vuur in de buurt is. (Voorbeeld: de waakvlam van een oven, verwarmingsketel, gasboiler, geiser of dergelijke).**
- **Laat de motor afkoelen voordat u de maaimachine in een afgesloten ruimte opbergt.**

Maak de brandstoftank leeg de laatste keer dat u maait voordat de grasmaaier de stalling in gaat.

1. Laat de motor lopen totdat hij afslaat door gebrek aan benzine.
2. Gebruik de starthulp en start de motor weer.
3. Laat de motor lopen totdat hij afslaat door gebrek aan benzine. Als de motor niet meer wil starten is hij voldoende droog.

Voorbereiden van de motor

1. Vervang de olie in het carter, terwijl de motor nog warm is. Zie *Olie verversen* op blz. 16.
2. Haal de bougie eruit (Fig. 31).
3. Voeg uit een olieblik ongeveer een eetlepel olie toe via het bougiegat.
4. Draai de motor langzaam een paar maal rond, met behulp van het startkoord, om de olie te verspreiden.
5. Breng de bougie weer aan, maar **monteer nog niet** de bougiekabel op de bougie.

Algemene informatie

1. Reinig de maaikast. Zie *De onderkant van de grasmaaier reinigen* op blz. 18.
2. Haal eventueel vuil en haksel van de cilinder, de koelvinnen van de cilinderkop, en het huis van de blazer.
3. Verwijder maaisel, vuil en roet van de buitenste motoronderdelen, de uitlaatring, en de bovenkant van de maaikast.
4. Controleer de toestand van het maaimes. Zie *Onderhoud van het maaimes* op pagina 19.
5. Draai alle moeren, bouten en schroeven goed aan.
6. Smeer de rijaandrijving. Zie *Smeren van de rijaandrijving* op blz. 22.
7. Werk alle geroeste of afgebladderde verfoppervlakken bij met verf die verkrijgbaar is bij een geautoriseerde Service Dealer.

De handgreep invouwen

WAARSCHUWING

MOGELIJK GEVAAR
- **Onjuist in- of uitklappen van de handgreep kan bekneld raken, uitrekken of andere beschadiging van de kabels veroorzaken.**

WAT ER KAN GEBEUREN
- **Geknikte, uitgerekte of beschadigde kabels kunnen storingen veroorzaken, waardoor een onveilige situatie ontstaat.**

GEVAARLIJKE SITUATIES VOORKOMEN
- **Bekneld raken, uitrekken of andere beschadiging van de kabels voorkomen.**
- **Let goed op de kabels bij in- of uitklappen van de handgreep.**
- **De maaier niet gebruiken als één of meer kabels geknikt, uitgerekt of beschadigd is. Neem contact op met een erkende Service Dealer.**

BELANGRIJK: Haal de knoppen waarmee het onderste deel van de handgreep vastzit aan de steunbeugel niet weg, en draai ze ook niet los. Vouw het bovendeel van de handgreep niet naar achteren.

1. Draai de knoppen los, waarmee het bovenste gedeelte van de handgreep vastzit.
2. Zwaai voorzichtig het bovendeel van de handgreep naar voren, totdat het op de motor rust (Fig. 33).

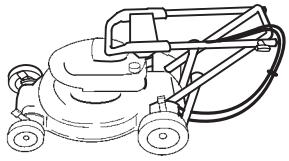

Figuur 33

Uit de stalling halen

WAARSCHUWING

MOGELIJK GEVAAR
- **Onjuist in- of uitklappen van de handgreep kan bekneld raken, uitrekken of andere beschadiging van de kabels veroorzaken.**

WAT ER KAN GEBEUREN
- **Geknikte, uitgerekte of beschadigde kabels kunnen storingen veroorzaken, waardoor een onveilige situatie ontstaat.**

GEVAARLIJKE SITUATIES VOORKOMEN
- **Bekneld raken, uitrekken of andere beschadiging van de kabels voorkomen.**
- **Let goed op de kabels bij in- of uitklappen van de handgreep.**
- **De maaier niet gebruiken als één of meer kabels geknikt, uitgerekt of beschadigd is. Neem contact op met een erkende Service Dealer.**

1. Vouw voorzichtig het bovendeel van de handgreep weer omhoog totdat het in het onderdeel valt, en zet dan de knoppen vast.
2. Controleer alle bevestigingen en draai ze vast.
3. Haal de bougie eruit (Fig. 31) en draai de motor snel rond met behulp van het startkoord, om overtollige olie uit de cilinder te blazen.
4. Maak de bougie schoon, of neem een nieuwe als de oude bougie gebarsten of gebroken is, of als de elektrodes versleten zijn.
5. Plaats de bougie en draai haar vast met 20 N·m (15 ft-lbs).
6. Voer de aanbevolen onderhoudsprocedures uit; zie *Onderhoud* op blz. 15.
7. Vul de brandstoftank (Fig. 7) met verse, schone benzine.

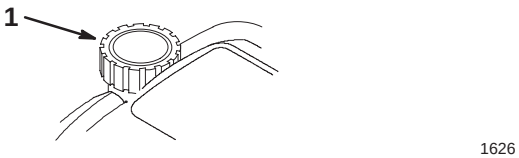

Figuur 34

1. Brandstoftankdop

8. Controleer het motoroliepeil. Zie hiervoor *Oliepeil van de motor controleren* op blz. 16.
9. Sluit de bougiekabel aan op de bougie.

Accessoires

Bij uw maaier kunnen accessoires meegeleverd zijn, of u kunt die bij uw erkende TORO Service dealer aanschaffen. Voor een correcte installatie gaat u als volgt te werk.

De grasvanger aan de achterzijde monteren

1. Stop de motor en wacht tot alle bewegende delen tot stilstand gekomen zijn.
2. Zorg ervoor dat de handgreep van het afvoerdeurtje helemaal naar voren staat (deurtje gesloten), (Fig. 35).

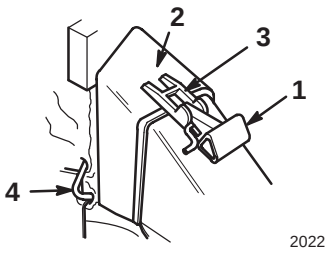

Figuur 35

1. Handgreep helemaal naar voren
2. Zakdeur
3. Vergrendeling
4. Haak van zakstang vóór handgreepbeugel

N.B.: In figuur 35 wordt de borstelbescherming niet getoond vanwege de duidelijkheid.

GEVAAR

MOGELIJK GEVAAR
- **Als de kokerdeur niet helemaal goed dicht zit kunnen daardoor voorwerpen uitgeworpen worden.**

WAT ER KAN GEBEUREN
- **Zulke weggeslingerde voorwerpen kunnen de oorzaak zijn van ernstig persoonlijk letsel of zelf de dood van de bestuurder of van omstanders.**

GEVAARLIJKE SITUATIES VOORKOMEN
- **Als de kokerdeur niet goed dicht kan doordat maaisel in de weg zit, zet dan de motor stil, en beweeg de deur voorzichtig heen en weer totdat hij wel geheel sluit. Als de deur nog steeds niet dichtkan, verwijder het obstakel dan met een stok of tak, niet met uw handen.**

3. Plaats de deuropening van de grasvangzak over de opening van de afvoertunnel, zoals getoond in figuur 35.

   N.B.: De vergrendeling van de zakdeur moeten over de handgreep heen zitten. De haak van de zakstang moet vóór de handgreepbeugel zitten.

4. Plaats de achterkant van het zakframe op het onderste deel van de handgreep.

5. Trek de handgreep naar achteren, totdat de handgreepvergrendeling in de uitsparing in de zakdeurvergrendeling vastgrijpt (Fig. 36).

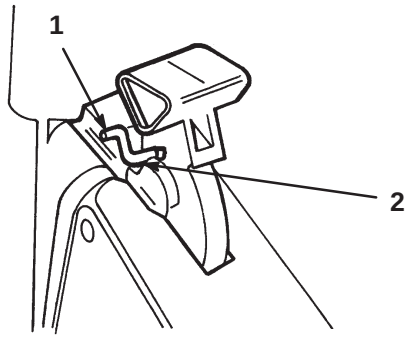

548

Figuur 36

1. Handgreepvergrendeling vast in uitsparing
2. Uitsparing in zakvergrendeling

N.B.: In figuur 36 wordt de borstelbescherming niet getoond vanwege de duidelijkheid.

Het afvoerdeurtje in het maaierhuis is nu geopend en de zak is op zijn plaats bevestigd. De vergrendeling moet goed onder in de uitsparing zitten.

GEVAAR

MOGELIJK GEVAAR
- **Maaisel en andere voorwerpen kunnen uit de geopende afvoertunnel worden uitgeworpen.**

WAT ER KAN GEBEUREN
- **Voorwerpen die met genoeg kracht worden weggeslingerd kunnen de bestuurder of omstanders ernstig verwonden, mogelijk zelfs met fatale afloop.**

GEVAARLIJKE SITUATIES VOORKOMEN
- **Open nooit de deur van de afvoertunnel terwijl de motor nog draait.**

GEVAAR

MOGELIJK GEVAAR
- **Door een versleten graszak kunnen steentjes en andere voorwerpen naar de bestuurder of omstanders worden uitgeworpen.**

WAT ER KAN GEBEUREN
- **Zulke weggeslingerde voorwerpen kunnen de oorzaak zijn van ernstig persoonlijk letsel of zelf de dood van de bestuurder of van omstanders.**

GEVAARLIJKE SITUATIES VOORKOMEN
- **Controleer de graszak regelmatig. Als die versleten is, vervangen door een nieuwe originele TORO graszak waarop deze of een vergelijkbare waarschuwing is aangebracht.**

Legen van de grasvangzak

1. Stop de motor en wacht tot alle bewegende delen tot stilstand gekomen zijn.

2. Til de deurvergrendeling op totdat die uit de uitsparing van de zak komt en beweeg de handgreep van de afvoertunnel naar voren (Fig. 35).

3. Pak de handgreep van het zakframe en de achterkant van de grasvangzak vast en til de grasvangzak van de maaier af.

4. Kiep de zak langzaam voorover om hem leeg te maken.

Zijafvoerset monteren

1. Stop de motor en wacht tot alle bewegende delen tot stilstand gekomen zijn.

2. Verwijder de bougiekabel van de bougie (fig. 31).

3. Verwijder de graszak, wanneer deze is gemonteerd.

4. Verwijder de bout en klem van de klep aan de zijkant. Plaats de bout daarna weer in het gat en bewaar de klem voor toekomstig gebruik (Fig. 37).

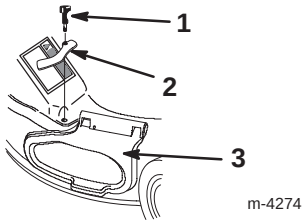

Figuur 37

1. Bout
2. Klem van klep aan zijkant
3. Klep aan zijkant

5. Til de klep aan de zijkant op (Fig. 37).

6. Schuif de zijafvoer over de opening, met de sleuven in de afvoer tegenover de lippen onder de klep (Fig. 38).

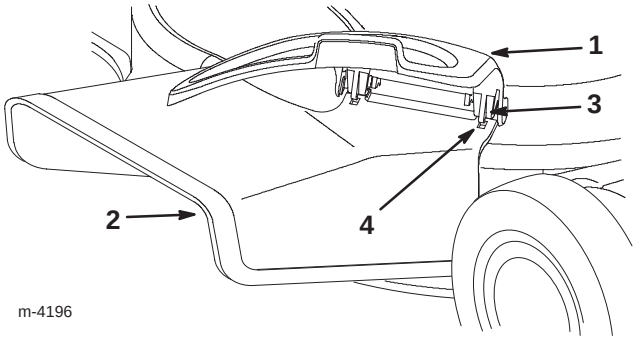

Figuur 38

1. Klep aan zijkant
2. Zijafvoerset
3. Lip
4. Sleuf

7. Sluit de klep.

Zijafvoerset verwijderen

1. Stop de motor en wacht tot alle bewegende delen tot stilstand gekomen zijn.

2. Verwijder de bougiekabel van de bougie (fig. 31).

3. Open de klep aan de zijkant en verwijder de zijafvoerset (Fig. 38).

4. Sluit de klep.

5. Verwijder de knop.

6. Plaats de klem en knop en bevestig hiermee de klep aan de zijkant (Fig. 37 en 39).

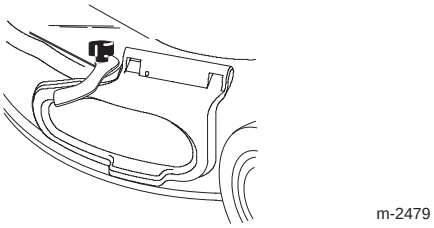

Figuur 39

GEVAAR

MOGELIJK GEVAAR
- **Als de klep aan de zijkant niet goed op zijn plaats vastgeklemd is, kan de maaier via de opening in de zijkant voorwerpen uitwerpen.**

WAT ER KAN GEBEUREN
- **Uitgeworpen voorwerpen kunnen ernstig (mogelijk fataal) letsel van de bestuurder of omstanders veroorzaken.**

GEVAARLIJKE SITUATIES VOORKOMEN
- **Zorg er altijd voor dat ofwel de klep aan de zijkant gesloten en goed bevestigd is met de klem, of dat de zijafvoerset goed op zijn plaats bevestigd is voordat u de maaier start.**

Problemen, oorzaak en remedie

Uw grasmaaier is ontworpen en gefabriceerd voor een probleemloze werking. Controleer zorgvuldig onderstaande componenten en aandachtspunten. Als het probleem daarmee niet verholpen is, raadpleeg dan een erkende Service Dealer.

PROBLEEM	REMEDIE
De motor wil niet starten	1. Vul de brandstoftank met verse benzine. 2. Druk de starthulp driemaal in 3. Sluit de bougiekabel aan op de bougie. 4. Controleer de bougie, controleer de elektrodenafstand, en vervang de bougie indien die beschadigd is.
De motor is moeilijk te starten of geeft weinig vermogen	1. Tap de brandstoftank af, en vul die weer met verse benzine. 2. Maak het beluchtingsgat van de brandstoftankdop schoon. 3. Reinig het luchtfilter. 4. Maak de afvoertunnel van de maaier schoon. 5. Reinig de onderkant van het maaidek van de machine. 6. Controleer de bougie, controleer de elektrodenafstand, en vervang de bougie indien die beschadigd is. 7. Controleer het motoroliepeil.
De motor loopt ruw	1. Druk de bougiekabel weer op de bougie. 2. Controleer de bougie, controleer de elektrodenafstand, en vervang de bougie indien die beschadigd is. 3. Reinig het luchtfilter.
De maaier of de motor trilt abnormaal	1. Balanceer het mes. 2. Draai de mesmoer vast. 3. Maak de afvoertunnel van de maaier schoon. 4. Reinig de onderkant van het maaidek van de machine. 5. Draai de bevestigingsbouten van de motor vast.
Ongelijkmatig maaipatroon	1. Stel alle vier de wielen in op de zelfde hoogte. 2. Slijp en balanceer het mes. 3. Maai in een ander patroon. 4. Reinig de onderkant van het maaidek van de machine
Afvoertunnel verstopt	1. Stel in op een hogere maaistand. 2. Laat het gras eerst drogen voordat u gaat maaien. 3. Reinig de onderkant van het maaidek van de machine
De rijaandrijving van de maaier werkt niet	1. Stel de kabel van de rijaandrijving af. 2. Verwijder vuil onder de drijfriemkap.


TORO®