Form No. 3326-833

Recycler®

Tosaerba a motore

Modello No 20652—200000001 e successivi

Manuale dell’operatore

CE

Indice

	Pagina
Introduzione	2
Sicurezza	3
Norme di sicurezza generali sui tosaerba	3
Livello di pressione acustica	5
Livello di potenza acustica	5
Livello di vibrazioni	5
Adesivi di sicurezza e d'istruzione	6
Montaggio	8
Disimballaggio del tosaerba	8
Installazione della stegola	8
Prima dell'avviamento	9
Rabbocco dell'olio del carter	9
Rabbocco del serbatoio del carburante	9
Funzionamento	11
Comandi	11
Avviamento del motore	11
Spegnimento del motore	11
Utilizzo della trazione automatica	11
Regolazione dell'altezza di taglio	12
Utilizzo del tappo del tunnel di scarico	12
Suggerimenti per il funzionamento	13
Regolazione dell'altezza della stegola	14
Manutenzione	14
Programma di manutenzione raccomandato	14
Controllo del livello dell'olio motore	16
Cambio dell'olio motore	16
Pulizia del sottoscocca del tosaerba	17
Manutenzione del filtro dell'aria	18
Manutenzione della lama	18
Regolazione del cavo della trazione automatica	20
Lubrificazione della trazione automatica	21
Pulizia sotto il coperchio della cinghia	21
Manutenzione della candela	21
Svuotamento del serbatoio del carburante	22
Rimessaggio	22
Preparazione del sistema di alimentazione	22
Preparazione del motore	22
Informazioni generali	23
Ripiegamento della stegola	23
Dopo il rimessaggio	23
Accessori	24
Installazione del sacco raccoglierba posteriore	24
Svuotamento del sacco raccoglierba	25
Installazione dello scivolo di scarico laterale	25
Rimozione dello scivolo di scarico laterale	25
Individuazione dei problemi	27

Introduzione

Grazie per aver acquistato un prodotto Toro. Tutti noi della Toro ci auguriamo che siate completamente soddisfatti del vostro nuovo prodotto.

Leggete attentamente questo manuale per apprendere come utilizzare il prodotto ed eseguirne la manutenzione in maniera corretta. La lettura di questo manuale aiuterà voi e gli altri ad evitare infortuni a persone o danni al prodotto. Sebbene progettiamo e produciamo prodotti sicuri e rispondenti alle più moderne concezioni, è vostra responsabilità utilizzare il prodotto in maniera appropriata e sicura.

Quando vi rivolgete al vostro Centro Assistenza autorizzato oppure alla fabbrica per ordinare ricambi originali Toro oppure per richiedere informazioni addizionali, indicate sempre i numeri di modello e serie del vostro prodotto. I numeri di modello e serie del prodotto sono riportati su una decalcomania sul prodotto come illustrato in Figura 1.

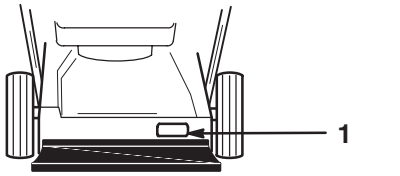

Figura 1

1. Decalcomania con numero di serie e modello

Annotate i numeri di serie e modello nello spazio sottostante.

No di modello: _____

No di serie: _____

Per identificare i vari livelli di pericolosità ed i messaggi di sicurezza speciali per proteggere l'operatore e le altre persone da gravi lesioni personali o morte, nel manuale vengono utilizzate le parole PERICOLO, AVVERTENZA ed ATTENZIONE.

PERICOLO segnala una situazione di estremo pericolo che provoca infortuni gravi o la morte se non si osservano le precauzioni raccomandate.

©2001 The Toro Company
Tutti i diritti riservati

Printed in USA

AVVERTENZA segnala un pericolo che può provocare infortuni gravi o la morte se non si osservano le precauzioni raccomandate.

ATTENZIONE segnala un rischio che può causare infortuni lievi o moderati se non si osservano le precauzioni raccomandate.

In questo manuale vengono usate altre due parole per evidenziare delle informazioni: **Importante** richiama l'attenzione su particolari informazioni relative alla meccanica, mentre **Nota** dà rilievo a informazioni generali che meritano particolare attenzione.

Sicurezza

Toro ha progettato questo tosaerba per il taglio ed il riciclaggio dell'erba, oppure, qualora sia dotato di sacco raccoglierba, per la raccolta dell'erba. Qualsiasi altro uso può comportare pericoli per operatore o eventuali passanti.

AVVERTENZA

PERICOLO POTENZIALE
- **I gas di scarico del motore contengono monossido di carbonio, un gas inodore e letale.**

COSA PUÓ SUCCEDERE
- **Il monossido di carbonio può essere letale.**

COME EVITATE IL PERICOLO
- **Non accendete il motore in interni oppure in un'area chiusa.**

Per garantire la massima sicurezza, ottenere le massime prestazioni e conoscere a fondo il prodotto, tutti gli operatori del tosaerba devono leggere attentamente tutto il manuale prima di avviare il motore. Prestate particolare attenzione al simbolo di allarme di sicurezza ⚠ che significa ATTENZIONE, AVVERTENZA O PERICOLO — "norme di sicurezza personale". Leggete attentamente le norme di sicurezza. Il mancato rispetto delle istruzioni può provocare gravi lesioni personali.

Norme di sicurezza generali sui tosaerba

Le seguenti istruzioni sono state adattate dalla norma ANSI/OPEI B71.1—1998 e dalla norma ISO 5395:1990(E). Le informazioni e la terminologia specifiche per i tosaerba Toro sono indicate tra parentesi.

Questa macchina può amputare le mani ed i piedi nonché scagliare oggetti ad alta velocità. Il mancato rispetto delle norme di sicurezza può provocare gravi lesioni personali o morte.

Addestramento

- Leggete attentamente le istruzioni. Prendete conoscenza con i comandi e il corretto utilizzo della macchina.
- Seguite le istruzioni del fabbricante per la corretta installazione ed il corretto utilizzo degli accessori. Utilizzate esclusivamente accessori approvati dal fabbricante.
- Non consentite mai l'uso della macchina a bambini o a persone che non abbiano perfetta conoscenza delle presenti istruzioni. Eventuali normative locali possono imporre limiti all'età dell'operatore.
- Non eseguite il taglio dell'erba in prossimità di altre persone, soprattutto bambini o animali domestici. Spegnete immediatamente il motore qualora entrino nell'area di lavoro.

In caso di disattenzione in presenza di bambini possono verificarsi gravi incidenti. Spesso i bambini sono attratti dal tosaerba e dal taglio dell'erba. **Non** date mai per scontato che i bambini si trovino nel luogo in cui li avete visti l'ultima volta.

- Tenete lontani i bambini dall'area di taglio ed accertatevi che siano controllati da una persona adulta.
- Prestate la massima attenzione e spegnete il tosaerba qualora entrino bambini nell'area di taglio.
- Procedete con la massima cautela in prossimità di angoli ciechi, siepi, alberi o altri oggetti che possono ridurre la visuale.
- Ricordate sempre che l'operatore o utilizzatore è responsabile di incidenti o pericoli occorsi ad altre persone o alla loro proprietà.

Preparazione

- Prima di effettuare il taglio dell'erba, indossate sempre scarpe protettive e pantaloni lunghi.
- Non utilizzate il tosaerba a piedi nudi oppure indossando un paio di sandali aperti.
- Indossate sempre guanti ed occhiali protettivi durante il taglio dell'erba.
- Ispezionate accuratamente la zona dove verrà usato il tosaerba e ripulitela di tutti gli oggetti che la macchina potrebbe far schizzare via, ad es. sassi, rami, fili, ossa ecc.
- **Avvertenza: Il carburante è estremamente infiammabile.** Adottate le seguenti precauzioni:
  - Utilizzate appositi contenitori per carburante.
  - Riempite il serbatoio all'aperto e non fumate durante questa operazione.

  - Rabboccate il carburante prima di accendere il motore. Non togliete mai il tappo del serbatoio né rabboccate il carburante quando il motore è acceso o caldo.
  - In caso di fuoriuscita di carburante, non tentate di accendere il motore ma allontanate il tosaerba dalla zona interessata ed evitate di creare qualsiasi causa di innesco finché i vapori di carburante non si sono dispersi.
  - Rimettete il tappo sul serbatoio del carburante e chiudete tutti i tappi.
  - Effettuate l'eventuale spurgo del serbatoio del carburante all'aperto.
- Sostituite i silenziatori difettosi.
- Prima dell'uso, effettuate sempre un'ispezione visiva per verificare che le lame, i bulloni delle lame e il gruppo di taglio non siano usurati o danneggiati. In caso di lame o bulloni danneggiati, sostituite la serie completa per mantenere l'equilibratura.
- Su macchine multilama, ricordate che la rotazione di una lama può provocare la rotazione anche di altre lame.

Funzionamento

- Non azionate il motore in un locale chiuso in cui possono raccogliersi i fumi tossici del monossido di carbonio.
- Eseguite il taglio dell'erba solamente alla luce del giorno od in presenza di adeguata illuminazione artificiale.
- Assicuratevi di avere sempre una posizione stabile sui pendii.
- Camminate; non correte.
- Impugnate saldamente la stegola.
- Quando utilizzate macchine dotate di ruote, sui pendii tagliate trasversalmente, mai in alto ed in basso.
- Quando cambiate direzione su un pendio, usate estrema cautela.
- Non tagliate erba su pendii troppo ripidi.
- Prestate la massima cautela in retromarcia oppure quando tirate il tosaerba verso voi stessi.
- Prima di procedere in retromarcia, guardate all'indietro ed accertatevi che non vi siano bambini piccoli.
- Fermate la(e) lama(e) prima di trasportare il tosaerba su superfici differenti dall'erba e trasferire il tosaerba sull'area di taglio.
- Non azionate mai il tosaerba con schermi o ripari danneggiati oppure senza i dispositivi di protezione in posizione, ad es. i deflettori e/o i sacchi raccoglierba.
- Non modificate la registrazione del regolatore del motore e non sovraccelerate il motore.
- Prima di avviare il motore, disinnestate la frizione della trasmissione e delle lame.
- Avviate il tosaerba o accendete il motore con cautela seguendo le istruzioni e mantenendo i piedi ben lontani dalla/e lama/e.
- Non inclinate il tosaerba prima di accendere o spegnere il motore, a meno che il tosaerba non debba essere inclinato per l'avviamento. In tal caso, non inclinate più del necessario e sollevate esclusivamente la parte lontana dall'operatore.
- Non accendete il motore se vi trovate di fronte al tunnel di scarico.
- Non mettete le mani o i piedi vicino o sotto parti rotanti. Mantenersi sempre distanti dal tunnel di scarico.
- Non sollevate o trasportate mai il tosaerba con il motore acceso.
- Spegnete il motore e staccate il cavo della candela:
  - prima di pulire i blocchi o rimuovere eventuali ostruzioni del piano inclinato;
  - prima di controllare, pulire o lavorare sul tosaerba;
  - dopo aver urtato un corpo estraneo. Controllate che il tosaerba non sia danneggiato ed effettuate le riparazioni necessarie prima di avviarlo ed utilizzarlo;
  - se il tosaerba inizia a vibrare in modo anomalo (controllate immediatamente).
- Spegnete il motore
  - prima di lasciare incustodito il tosaerba;
  - prima di effettuare il rifornimento di carburante.
- Riducete l'apertura della farfalla durante il tempo di arresto del motore e, se il motore è dotato di valvola di intercettazione, arrestate l'afflusso di carburante al termine del lavoro.
- Fermate la(e) lama(e) prima di attraversare o percorrere strade o sentieri ghiaiati.
- Spegnete il motore ed attendete che la lama si sia fermata completamente prima di togliere il sacco raccoglierba.
- Non utilizzate il tosaerba sotto l'effetto di sostanze alcoliche o stupefacenti.

- Se l'attrezzatura inizia a vibrare in modo anomalo, spegnete il motore e controllate immediatamente la causa. In genere le vibrazioni indicano la presenza di un difetto.

I pendii sono una delle principali cause di scivolamenti e cadute con gravi lesioni personali. Tutti i pendii richiedono la massima cautela ed è pertanto preferibile evitare di tagliare l'erba sui pendii.

- Prestate attenzione a buche, radici o dossi. L'erba alta può nascondere eventuali ostacoli.
- **Non** tagliate l'erba in prossimità di argini, fossi o trincee poiché sussiste il rischio di perdere l'equilibrio.
- **Non** tagliate l'erba bagnata poiché sussiste il rischio di scivolamento.

Manutenzione e rimessaggio

- Mantenete adeguatamente serrati tutti i dadi, i bulloni (in particolare quelli di fissaggio della lama) e le viti, per assicurarvi che la macchina possa funzionare nelle migliori condizioni di sicurezza.
- Non tenete mai la macchina con benzina nel serbatoio all'interno di edifici, dove i vapori della benzina possono raggiungere fiamme libere o scintille.
- Lasciate raffreddare il motore prima di ricoverare la macchina al chiuso.
- Per ridurre il rischio di incendio, mantenete motore, marmitta, vano della batteria e zona di conservazione della benzina puliti da erba, foglie ed eccessi di grasso.
- Controllate di frequente il raccoglierba, per verificarne l'usura o il deterioramento.
- Sostituite le parti usurate o danneggiate per motivi di sicurezza.
- Trattate il carburante con la massima cautela poiché i vapori sono infiammabili.
- Non alterate mai i dispositivi di sicurezza ed accertatevi regolarmente del loro corretto funzionamento.
- Tenete sempre il tosaerba pulito da erba, fogliame o altri detriti. Rimuovete l'eventuale olio o carburante fuoriuscito.
- Qualora abbiate urtato un oggetto, fermatevi e controllare l'attrezzatura. Eseguite le riparazioni necessarie prima di riavviare il tosaerba.
- Non tentate mai di regolare l'altezza delle ruote a motore acceso.
- Staccate sempre i dispositivi elettrici (sotto tensione) prima di pulire, riparare o regolare il tosaerba.
- I componenti del sacco raccoglierba sono soggetti ad usura, danni e deterioramento, che possono portare all'esposizione di parti mobili oppure al lancio di oggetti. Controllate frequentemente i componenti e sostituiteli all'occorrenza con i ricambi raccomandati dal fabbricante.
- Le lame del tosaerba sono molto affilate e possono tagliare. Avvolgete la(e) lama(e) oppure indossate guanti protettivi durante la loro manutenzione ed operate con cautela.
- Non alterate l'impostazione del regolatore del motore né aumentate il regime del motore.
- Per garantire la massima sicurezza e le massime prestazioni, utilizzate esclusivamente ricambi originali ed accessori Toro. **Non utilizzate ricambi ed accessori "che si riescono a montare" perché possono comportare pericoli per la sicurezza.**

Livello di pressione acustica

Questa unità presenta un livello di pressione acustica equivalente all'orecchio dell'operatore di 86 dB(A), basato su misurazioni di macchine identiche ai sensi della Direttiva 84/538/CEE.

Livello di potenza acustica

Questa unità presenta un livello di potenza acustica di 100 LwA, basato su misurazioni di macchine identiche ai sensi della Direttiva 84/538/CEE.

Livello di vibrazioni

Questa unità presenta un livello massimo di vibrazioni al braccio di 7,3 m/s^2, basato su misurazioni di macchine identiche in conformità alla procedura EN 1033.

Adesivi di sicurezza e d’istruzione



93-4105

1. Pericolo! Leggete il manuale dell’operatore e comprendetelo
2. Pericolo di oggetti scagliati; tenete lontano gli astanti
3. Pericolo di oggetti scagliati dal tosaerba; tenete il deflettore montato
4. Pericolo di ferite e smembramento di mani e piedi; restate lontano da lame rotanti e parti mobili
5. Avvertenza: spegnete il motore quando lasciate la macchina

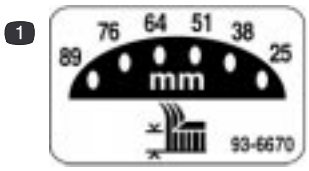

93-6670

1. Regolazione dell’altezza di taglio (ruota sinistra)

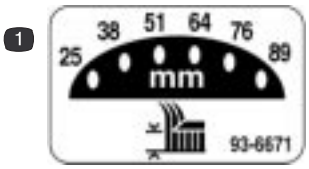

93-6671

1. Regolazione dell’altezza di taglio (ruota destra)

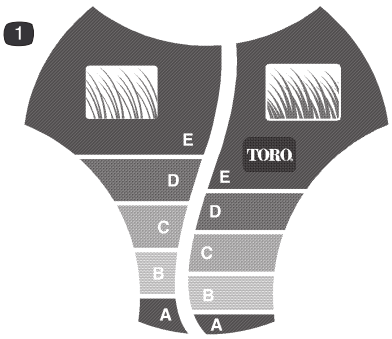

100-1519

1. Scala delle altezze di taglio *Smart Wheel ™*

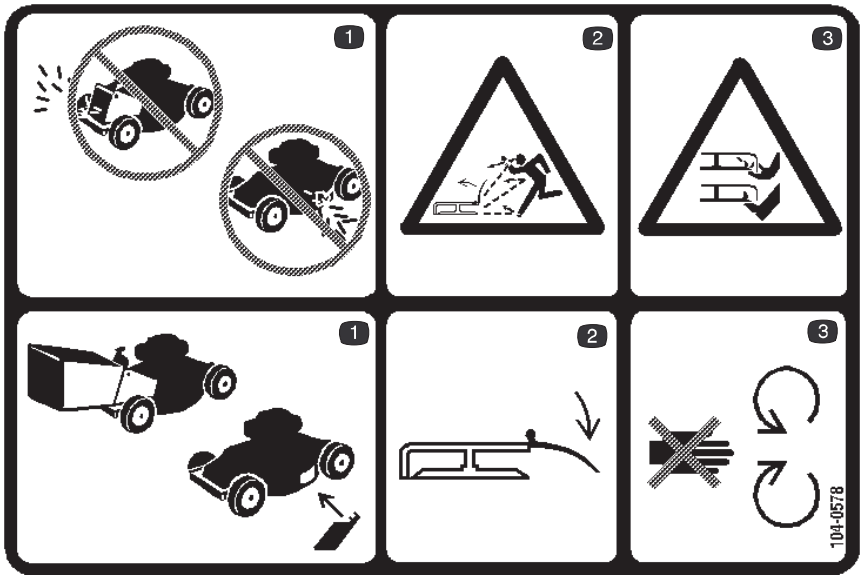

104-0578

1. Non azionate il tosaerba se non sono montati il cesto raccoglierba, lo scivolo di scarico laterale o il coperchio laterale; prima di usare il tosaerba montate sempre i suddetti componenti
2. Pericolo di oggetti scagliati dal tosaerba; tenete il deflettore montato
3. Pericolo di ferite e smembramento di mani e piedi; restate lontano da lame rotanti e parti mobili

---



105-2699

1. Adesivo di livello di potenza acustica

Montaggio

Nota: I lati destro e sinistro della macchina sono determinati con l'operatore nella normale posizione di esercizio.

Disimballaggio del tosaerba

AVVERTENZA

PERICOLO POTENZIALE
- **Piegando o ripiegando in modo errato la stegola si possono piegare, graffiare o danneggiare alcuni cavi.**

COSA PUÓ SUCCEDERE
- **Cavi piegati, graffiati o danneggiati possono provocare un difetto di funzionamento e comportare pericoli per la sicurezza.**

COME EVITATE IL PERICOLO
- **Non piegate, graffiate o danneggiate i cavi.**
- **Trattate i cavi con la massima cautela quando piegate o ripiegate la stegola.**
- **Non utilizzate il tosaerba se uno o più cavi sono piegati, graffiati o danneggiati. Rivolgetevi al vostro Centro Assistenza Autorizzato.**

1. Aprite l'imballo dall'alto.
2. Togliete la sezione della stegola inferiore dall'imballo.
3. Togliete le protezioni dall'imballo appoggiando la sezione della stegola superiore sopra il tosaerba.
4. Togliete il tosaerba dall'imballo.
5. Appoggiate la sezione della stegola superiore sul pavimento dietro il tosaerba, con l'etichetta sulla stegola verso l'alto ed i cavi di comando disposti tra le staffe di montaggio della stegola (Fig. 2).

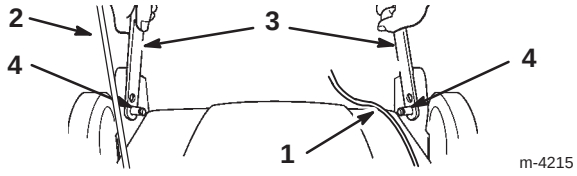

Figura 2

1. Cavo
2. Fune di avviamento
3. Sezione della stegola inferiore
4. Perni delle staffe di montaggio della stegola

Installazione della stegola

1. Premete tra loro le sezioni della stegola inferiore, posizionate i fori nelle stegole sui perni sulle staffe di montaggio e rilasciate la stegola (Fig. 2).

IMPORTANTE: Infilate i cavi nella sezione della stegola inferiore e la fune di avviamento al di fuori della stegola.

2. Togliete i quattro bulloni ed i pomelli nella sezione della stegola inferiore.

   Nota: Due bulloni sono dotati di testa piatta, gli altri due di testa sagomata per il fissaggio della stegola.

3. Muovete la sezione della stegola inferiore all'indietro e le staffe di supporto verso l'alto allineando le staffe con i fori nella stegola (Fig. 3).

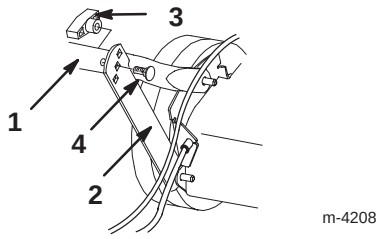

Figura 3

1. Stegola inferiore
2. Staffa di supporto
3. Manopola
4. Bullone a testa piatta

4. Fissate la stegola alle staffe di supporto con i due bulloni a testa piatta ed i due pomelli, utilizzando i fori di regolazione dell'altezza più appropriati sulle staffe (Fig. 3).

AVVERTENZA

PERICOLO POTENZIALE
- **Piegando o ripiegando in modo errato la stegola si possono piegare, graffiare o danneggiare alcuni cavi.**

COSA PUÓ SUCCEDERE
- **Cavi piegati, graffiati o danneggiati possono provocare un difetto di funzionamento e comportare pericoli per la sicurezza.**

COME EVITATE IL PERICOLO
- **Non piegate, graffiate o danneggiate i cavi.**
- **Trattate i cavi con la massima cautela quando piegate o ripiegate la stegola.**
- **Non utilizzate il tosaerba se uno o più cavi sono piegati, graffiati o danneggiati. Rivolgetevi al vostro Centro Assistenza Autorizzato.**

5. Inserite la sezione della stegola superiore sulla stegola inferiore in modo che le sezioni combacino (Fig. 4).

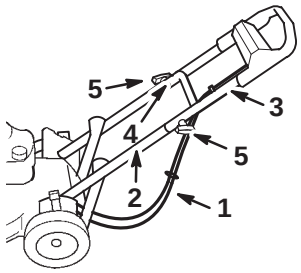

Figura 4

1. Cavi
2. Stegola inferiore
3. Stegola superiore
4. Bullone sagomato (solamente uno in figura)
5. Pomelli

6. Accertatevi che i cavi siano disposti sotto e dietro la sezione della stegola inferiore come illustrato in Figura 4.

7. Fissate la sezione della stegola superiore alla sezione della stegola inferiore utilizzando i due bulloni sagomati ed i due pomelli (Fig. 4).

Prima dell'avviamento

Rabbocco dell'olio del carter

Il carter ha una capacità di 0,59 litri (20 oz.) d'olio. Utilizzate olio detergente SAE 30 o 10W30 di alta qualità conforme alla norme dell'American Petroleum Institute (API) "classe di servizio" — SF, SG, SH o SJ.

Prima di ogni utilizzo, accertatevi che il livello dell'olio sia compreso tra i segni *Add* e *Full* sull'asta di livello (Fig. 5).

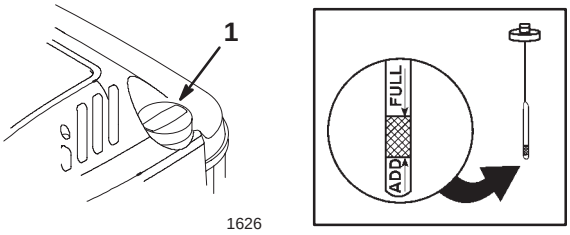

Figura 5

1. Asta di livello

Rabbocco dell'olio:

1. Portate il tosaerba su una superficie piana.

2. Pulite l'area intorno all'asta di livello (Fig. 5).

3. Togliete l'asta di livello dal tubo di rifornimento dell'olio ruotando il tappo in senso antiorario di 1/4 di giro ed estraendolo.

4. Pulite l'asta di livello con un panno pulito.

5. Inserite a fondo l'asta di livello nel tubo di rifornimento dell'olio, quindi estraetela.

Nota: Per una lettura più precisa del livello dell'olio è necessario inserire a fondo l'asta di livello.

6. Leggete il livello dell'olio sull'asta (Fig. 5).

7. Se il livello dell'olio si trova al di sotto del segno *Add* sull'asta, aggiungete **lentamente** olio finché il livello dell'olio non raggiunge il segno *Full* sull'asta.

IMPORTANTE: Non rabboccate eccessivamente il carter ed accendete il motore, altrimenti si può danneggiare. Spurgate l'olio in eccesso in modo che il livello dell'olio corrisponda al segno *Full* sull'asta.

8. Inserite l'asta nel collo di rifornimento e ruotate il tappo di 1/4 di giro in senso orario.

Rabbocco del serbatoio del carburante

Per ottenere migliori risultati, utilizzate benzina senza piombo fresca e pulita, benzine *ossigenate* o *riformulate* comprese, con numero di ottano superiore a 87. Per garantirne la freschezza, acquistate la benzina in modo che venga utilizzata entro 30 giorni. La benzina senza piombo offre una combustione più pulita, prolunga la vita del motore e favorisce l'avviamento. Qualora non sia disponibile benzina senza piombo è possibile utilizzare benzina super.

IMPORTANTE: Non aggiungete olio al carburante.

IMPORTANTE: Non utilizzate metanolo, benzina contenente metanolo, benzina contenente oltre il 10% di etanolo, benzina super o benzina non etilata, poiché il sistema di alimentazione del carburante del motore potrebbe danneggiarsi.

IMPORTANTE: Non utilizzate benzina conservata dall'ultima stagione di taglio oppure più a lungo.

PERICOLO

PERICOLO POTENZIALE
- **In alcune condizioni la benzina è estremamente infiammabile ed altamente esplosiva.**

COSA PUÓ SUCCEDERE
- **Un incendio o un'esplosione causata dalla benzina può ustionare voi, o altre persone, e causare danni alla proprietà.**

COME EVITATE IL PERICOLO
- **Usate un imbuto e riempite il serbatoio del carburante all'aperto, in una zona libera, quando il motore del tosaerba è freddo. Pulite via eventuali residui di benzina che si siano versa fuori dal serbatoio.**
- **Non riempite completamente il serbatoio del carburante: riempitelo fino da 6 a 13 mm (1/4-1/2") dall'orlo del foro di rabbocco. Questo spazio servirà ad assorbire l'espansione del carburante.**
- **Non fumate mai quando maneggiate benzina, e state lontani da fiamme vive o dove i fumi di benzina possano essere accesi da una scintilla.**
- **Conservate la benzina in appositi contenitori e tenetela fuori dalla portata dei bambini.**
- **La benzina acquistata deve essere utilizzata entro 30 giorni.**

PERICOLO

PERICOLO POTENZIALE
- **Durante il rifornimento, in determinate condizioni possono svilupparsi cariche statiche in grado di incendiare il carburante.**

COSA PUÓ SUCCEDERE
- **Un eventuale incendio o esplosione può provocare gravi ustioni e danni alle cose.**

COME EVITATE IL PERICOLO
- **Prima del rabbocco, posizionate sempre i contenitori della benzina sul pavimento lontani dal veicolo.**
- **Non riempite i contenitori della benzina all'interno di un veicolo oppure su un camion o rimorchio, altrimenti il tappetino del rimorchio oppure le pareti di plastica del camion possono isolare il contenitore e rallentare la dispersione delle cariche elettrostatiche.**
- **Se possibile, togliete l'apparecchiatura dal camion o dal rimorchio e rabboccatela con le ruote sul terreno.**
- **Qualora non sia possibile, rabboccate l'apparecchiatura sul camion o rimorchio mediante un contenitore portatile, anziché con una normale pompa del carburante.**
- **Qualora sia necessario utilizzare una pompa del carburante, tenete sempre l'ugello a contatto con il bordo del serbatoio del carburante oppure sull'apertura del contenitore fino al termine del rifornimento.**

Durante il funzionamento ed il rimessaggio, utilizzate regolarmente uno stabilizzatore/depuratore per carburante. Tale prodotto pulisce il motore durante il funzionamento ed evita la formazione di depositi gommosi di vernice nei periodi di rimessaggio.

IMPORTANTE: Non utilizzate additivi per carburante diversi dallo stabilizzatore/depuratore. Non utilizzate stabilizzatori a base di alcool come etanolo, metanolo oppure isopropanolo.

1. Staccate il cavo della candela (Fig. 6).

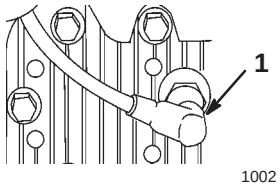

Figura 6

1. Filo candela

2. Pulite l'area intorno al tappo del serbatoio del carburante (Fig. 7).

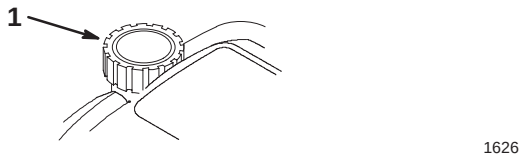

Figura 7

1. Tappo serbatoio carburante

3. Togliete il tappo del serbatoio del carburante.

4. Rabboccate il serbatoio del carburante con benzina senza piombo fino a 6-13 mm (1/4-1/2”) dal collo del serbatoio. **Non riempite il collo di rifornimento.**

5. Installate il tappo del serbatoio del carburante e rimuovete l’eventuale benzina fuoriuscita.

6. Collegate il cavo della candela.

Funzionamento

Prima di ogni taglio, accertatevi che la trazione automatica e la barra di comando funzionino correttamente. Rilasciando la staffa di comando della lama, il motore e la lama si devono fermare. In caso contrario, rivolgetevi ad un Centro Assistenza Autorizzato.

Comandi

La maniglia dell’avviatore e la staffa di comando della lama si trovano sulla stegola superiore come illustrato in Figura 8.

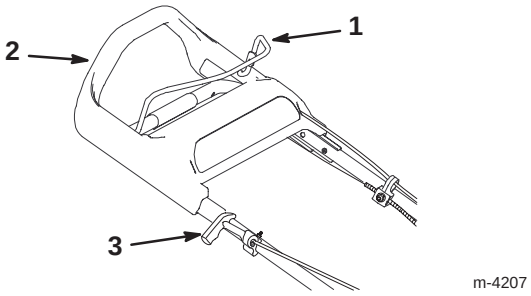

Figura 8

1. Staffa di comando della lama
2. Stegola superiore
3. Maniglia dell’avviatore

Avviamento del motore

1. Accertatevi che il cavo della candela sia collegato.

2. Premete tre volte l’adescatore, attendendo due secondi tra ogni pressione (Fig. 9).

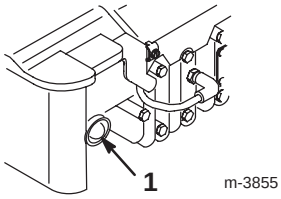

Figura 9

1. Adescatore

Nota: Se la temperatura è inferiore a 13°C (55°F), premete cinque volte l’adescatore, attendendo due secondi tra ogni pressione.

Nota: Non utilizzate l’adescatore per avviare un motore caldo dopo una breve pausa. In caso di clima freddo può essere necessario riutilizzare l’adescatore per avviare il motore.

3. Tenete la staffa di comando della lama contro la stegola superiore (Fig. 8).

4. Tirate delicatamente la maniglia dell’avviatore fino a sentire una certa resistenza, quindi tiratela con forza (Fig. 8). Lasciate riavvolgere lentamente la fune.

Nota: Se il motore non si avvia dopo tre tentativi, ripetete i punti 2-4.

Spegnimento del motore

Rilasciate la staffa di comando della lama, Il motore e la lama si devono fermare. In caso contrario, rivolgetevi ad un Centro Assistenza Autorizzato.

Utilizzo della trazione automatica

Per azionare la trazione automatica è sufficiente camminare in avanti con le mani sulla stegola superiore. La stegola superiore scorre verso il tosaerba azionando la trazione automatica. Camminando più velocemente, la stegola si avvicina maggiormente al tosaerba ed aumenta la potenza della trazione automatica (Fig. 10).

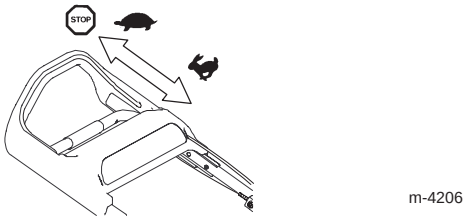

Figura 10

Nota: Il tosaerba raggiunge la velocità massima quando la stegola superiore è completamente premuta in avanti.

Per rallentare è sufficiente procedere più lentamente; per disattivare la trazione automatica occorre fermarsi (Fig. 10).

Nota: Qualora dopo aver disattivato la trazione il tosaerba non proceda liberamente all'indietro, fate avanzare il tosaerba di qualche cm senza inserire la trazione automatica, quindi tirate il tosaerba all'indietro.

Regolazione dell'altezza di taglio

Ogni ruota può essere regolata individualmente con l'apposita leva di regolazione. Le altezze di taglio disponibili sono 25 mm, 38 mm, 51 mm, 64 mm, 74 mm e 86 mm.

PERICOLO

PERICOLO POTENZIALE
- **In sede di regolazione dell'altezza di taglio sussiste il rischio di contatto delle mani con la lama rotante.**

COSA PUÓ SUCCEDERE
- **Il contatto con la lama può provocare gravi lesioni.**

COME EVITATE IL PERICOLO
- **Spegnete il motore ed attendete che tutte le parti mobili si siano fermate prima di regolare l'altezza di taglio.**
- **Non infilate le dita sotto l'alloggiamento del tosaerba in sede di regolazione dell'altezza di taglio.**

1. Tirate la leva di regolazione dell'altezza delle ruote verso la ruota e portatela nella posizione desiderata (Fig. 11).

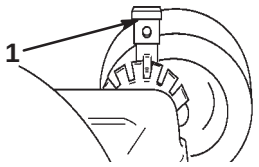

1021

Figura 11

1. Leva di regolazione dell'altezza delle ruote

2. Rilasciate la leva di regolazione dell'altezza delle ruote e fissatela saldamente nella tacca desiderata.

Nota: Regolate tutte le quattro ruote alla stessa altezza.

Utilizzo del tappo del tunnel di scarico

1. Spegnete il motore ed attendete che tutte le parti mobili si siano fermate.

2. Aprite il portello di scarico muovendo la maniglia all'indietro (Fig. 12).

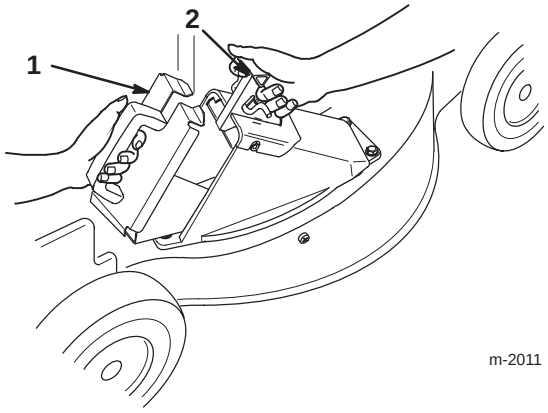

m-2011

Figura 12

1. Tappo
2. Stegola del portello di scarico

3. Mantenete completamente aperto il portello di scarico ed inserite il tappo (Fig. 13).

Nota: Inserite prima la sezione inferiore del tappo nell'apertura.

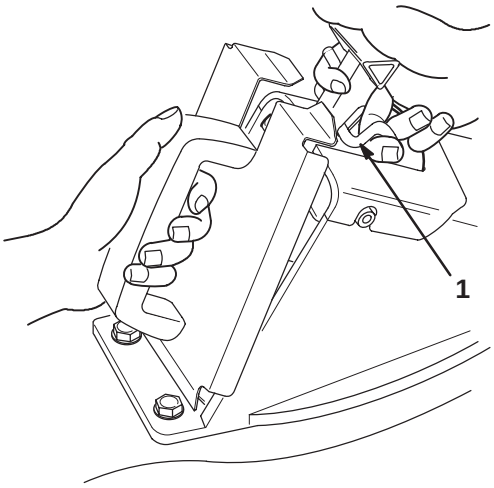

m-2012

Figura 13

1. Fermo del portello

4. Sollevate il fermo del portello sulla maniglia del portello (Fig. 13) ed infilate a fondo l'estremità superiore del tappo muovendo la maniglia all'indietro.

5. Rilasciate il fermo del portello in modo che si agganci sulle linguette del tappo (Fig. 14).

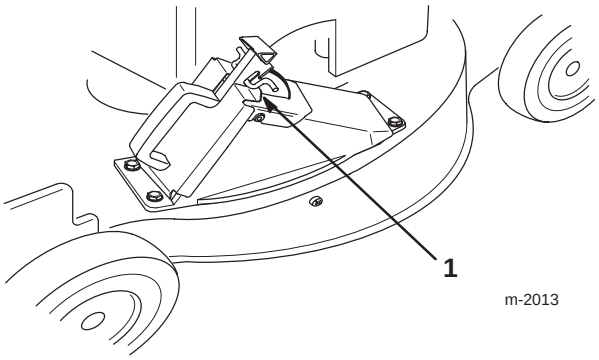

Figura 14

1. Linguetta (2)

6. Rimozione del tappo:

A. Sollevate il fermo del portello e tenete completamente aperto il portello di scarico.

B. Dopo aver sbloccato il tappo, estraetelo dal tunnel di scarico.

Nota: Per montare e smontare facilmente il tappo, mantenete completamente aperto il portello in modo che non interferisca con l'estremità inferiore del tappo.

Suggerimenti per il funzionamento

- Leggete tutte le norme di sicurezza e leggete attentamente il manuale prima di utilizzare il tosaerba.
- Pulite l'area da stecchi, sassi, fili, rami ed altri detriti che potrebbero essere aspirati dal tosaerba oppure colpiti e scagliati dalla lama.
- Tenete chiunque, in particolare bambini ed animali domestici, lontani dall'area di taglio.
- Evitate di colpire alberi, muri, ostacoli o altri oggetti solidi. Non tagliate mai deliberatamente su un oggetto.
- Qualora il tosaerba urti un ostacolo oppure inizi a vibrare, spegnete immediatamente il motore, staccate il cavo della candela e controllate attentamente che il tosaerba non sia danneggiato.
- Mantenete sempre **affilata** la lama per tutta la stagione di taglio. Eliminate periodicamente le eventuali bave sulla lama.
- Se necessario, sostituite la lama con una lama di ricambio originale Toro.
- Tagliate esclusivamente erba o foglie secche. L'erba e le foglie bagnate tendono ad accumularsi sul terreno e possono provocare l'intasamento del tosaerba oppure lo stallo del motore.

AVVERTENZA

PERICOLO POTENZIALE
- **L'erba e le foglie bagnate possono far scivolare l'operatore provocandone il contatto con la lama.**

COSA PUÓ SUCCEDERE
- **Il tosaerba può scagliare una parte della lama oppure del motore in direzione di operatore o passanti provocando gravi lesioni personali o morte.**

COME EVITATE IL PERICOLO
- **Usate il tosaerba solo quando è asciutto.**

- Pulite il sottoscocca del tosaerba da foglie e detriti dopo ogni taglio. Vedere *Pulizia del sottoscocca del tosaerba* a pagina 17.
- Tenete sempre il motore in buone condizioni.

AVVERTENZA

PERICOLO POTENZIALE
- **L'uso del tosaerba a regime superiore a quello impostato in fabbrica può comportare pericoli per la sicurezza.**

COSA PUÓ SUCCEDERE
- **Il tosaerba può scagliare una parte della lama oppure del motore in direzione di operatore o passanti provocando gravi lesioni personali o morte.**

COME EVITATE IL PERICOLO
- **Non alterate il regime del motore.**
- **Qualora sospettiate che il motore funziona ad un regime superiore al normale, rivolgetevi ad un Centro Assistenza Autorizzato.**

- Pulite frequentemente il filtro dell'aria. I detriti e la polvere possono intasare il filtro dell'aria e ridurre le prestazioni del motore.

Taglio dell'erba

- L'erba cresce a velocità differenti nei vari periodi dell'anno. In estate è preferibile tagliare l'erba all'altezza a 2, 2-1/2 o 3 pollici. Tagliate solamente 1/3 dell'altezza dell'erba per volta. Non tagliate l'erba al di sotto di 2 pollici, a meno che non sia rada oppure alla fine di autunno quando la crescita dell'erba inizia a rallentare.

- Se l’erba è più alta di sei pollici, tagliatela prima all’altezza massima e camminando lentamente, quindi tagliatela nuovamente ad un’altezza più bassa per ottenere un migliore aspetto. Se l’erba è troppo alta e le foglie si accumulano sopra il tosaerba, il tosaerba può intasarsi ed il motore può entrare in stallo.
- Alternate la direzione di taglio per disperdere i detriti ed ottenere una migliore fertilizzazione.

Se l’aspetto dell’erba tagliata è insoddisfacente, provate ad adottare una o più delle seguenti misure:

- Affilate la lama.
- Mentre tagliate l’erba, camminate ad un’andatura più lenta.
- Aumentate l’altezza di taglio del tosaerba.
- Tagliate l’erba più frequentemente.
- Tosate sovrapponendo le strisce di taglio invece di tosare un’intera striscia per ciascun passaggio.
- Passate di nuovo il tosaerba sulle zone di contorno.
- Regolate l’altezza di taglio delle ruote anteriori una tacca più in basso rispetto alle ruote posteriori.

Taglio di fogliame

- Al termine del taglio, accertatevi che appaia metà dell’erba dall’apposito coperchio. A tal scopo possono essere necessarie una o più passate sul fogliame.
- Per coprire il fogliame leggero, regolate tutte le ruote alla stessa altezza di taglio.
- Qualora siano rimasti più di 12,7 cm di fogliame sull’erba, regolate le ruote anteriori una o due tacche più in alto rispetto alle ruote posteriori. In tal modo sarà più facile far passare il fogliame sotto la scocca del tosaerba.
- Rallentate qualora il tosaerba non sia in grado di tagliare finemente il fogliame.
- In caso di taglio di grandi quantità di fogliame di quercia, in primavera è possibile aggiungere fango all’erba per ridurre l’acidità del fogliame di quercia.

Regolazione dell’altezza della stegola

La stegola ha tre posizioni di altezza: alta, media e bassa (Fig. 15). Selezionate l’altezza della stegola più comoda.

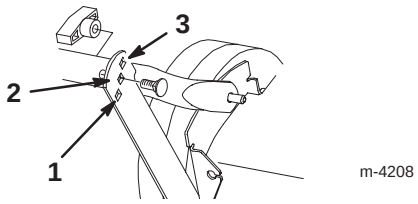

Figura 15

1. Impostazione bassa
2. Impostazione media
3. Impostazione alta

---

1. Togliete i bulloni della stegola ed i pomelli della sezione della stegola inferiore e dalle staffe di supporto (Fig. 15).

2. Fissate la stegola alla staffa di supporto con i due bulloni installandoli dall’esterno ed i due pomelli, utilizzando i fori di regolazione dell’altezza sulle staffe più appropriati in base alla vostra altezza (Fig. 15).

Manutenzione

Programma di manutenzione raccomandato

Posizione	Intervallo di manutenzione	Ogni utilizzo	5 ore	25 ore	50 ore	100 ore
Olio motore—Controllo	Controllate l’olio motore prima di ogni utilizzo.	X				
Olio motore—Cambio	Spurgate e rabboccate il carter con olio fresco dopo le prime cinque ore di esercizio. In seguito, cambiate l’olio ogni 50 ore di esercizio (25 ore in ambienti molto polverosi oppure in caso di temperature elevate) o una volta all’anno.				X	

Posizione	Intervallo di manutenzione	Ogni utilizzo	5 ore	25 ore	50 ore	100 ore
Alloggiamento	Eliminate residui d'erba e sporcizia.	X				
Elementi di fissaggio	Controllate gli elementi di fissaggio di lama e motore e serrateli qualora siano allentati.		X			
Filtro dell'aria	Pulite o sostituite la cartuccia ogni 25 ore di esercizio o stagione di taglio. Sostituitela più frequentemente in ambienti molto sporchi o polverosi.			X		
Lama	Affilate o sostituite la lama; controllatela più frequentemente se i taglienti si usurano rapidamente oppure in ambienti sabbiosi.				X	
Freno della lama	Controllate il tempo di arresto ogni 50 ore di esercizio o stagione di taglio. La lama deve fermarsi entro tre secondi dopo aver rilasciato la stegola; in caso contrario, rivolgetevi ad un Centro Assistenza Autorizzato.				X	
Trazione automatica	Regolate il cavo ed ingrassate le staffe di regolazione dell'altezza posteriori.				X	
Sistema di alimentazione	Controllate che non vi siano perdite e/o flessibili deteriorati. Sostituiteli all'occorrenza.				X	
Coperchio della cinghia	Eliminate residui d'erba e detriti sotto il coperchio della cinghia.				X	
Candela	Controllate e pulite. Sostituite la candela se necessario.					X
Sistema di raffreddamento	Eliminate i detriti da alette di raffreddamento del motore ed avviatore. Pulite più frequentemente in ambienti molto sporchi.					X
Serbatoio del carburante	Svuotate il serbatoio del carburante prima di ogni riparazione oppure prima del rimessaggio.					

ATTENZIONE

PERICOLO POTENZIALE
- **Se lasciate il filo sulla candela qualcuno potrebbe avviare il motore.**

COSA PUÓ SUCCEDERE
- **Il motore potrebbe avviarsi accidentalmente e provocare gravi lesioni all'operatore oppure ad eventuali passanti.**

COME EVITATE IL PERICOLO
- **Staccate il cavo della candela prima di effettuare qualsiasi lavoro di manutenzione. Allontanate il cavo in modo che non entri accidentalmente a contatto con la candela.**

Controllo del livello dell'olio motore

Prima di utilizzare il tosaerba, accertatevi che il livello dell'olio sia compreso tra i segni *Add* e *Full* sull'asta come illustrato in (Fig. 5). Se il livello dell'olio è inferiore al segno *Add*, aggiungete olio. Fate riferimento a *Rabbocco dell'olio del carter* a pagina 9.

Cambio dell'olio motore

Cambiate l'olio dopo le prime cinque ore di esercizio, quindi ogni 50 ore o stagione. Fate funzionare il motore appena prima di cambiare l'olio per riscaldare l'olio. L'olio caldo scorre e trasporta i detriti in modo migliore.

Nota: Se il motore viene sottoposto a particolari carichi di lavoro o a temperature particolarmente elevate, cambiate l'olio ogni 25 ore di esercizio.

AVVERTENZA

PERICOLO POTENZIALE
- **Il ribaltamento del tosaerba può provocare perdite di carburante dal carburatore oppure dal serbatoio del carburante.**

COSA PUÓ SUCCEDERE
- **La benzina è estremamente infiammabile, altamente esplosiva e in certe condizioni può causare lesioni a persone o danni alla proprietà.**

COME EVITATE IL PERICOLO
- **Evitate perdite di carburante facendo funzionare il motore a secco oppure eliminando i gas con un pompetta; non sifonate.**

Spurgo dell'olio dal lato superiore della scocca del tosaerba

1. Spurgate il carburante dal serbatoio; fate riferimento a *Spurgo del serbatoio del carburante* a pagina 22.
2. Avviate il motore e fatelo funzionare finché non si spegne per l'esaurimento del carburante.
3. Staccate il cavo della candela (Fig. 6).
4. Togliete l'astina di livello.
5. Ribaltate il tosaerba sul lato sinistro raccogliendo l'olio in un contenitore adeguato (Fig. 16).

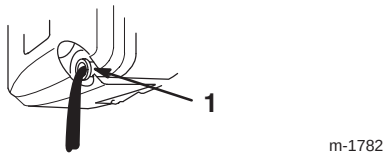

Figura 16

1. Tubo di rifornimento dell'olio

6. Smaltite l'olio esausto nel rispetto delle leggi locali.
7. Riportate il tosaerba in posizione eretta.
8. Rabboccate il carter con olio fresco fino al segno *Full* sull'asta. Fate riferimento a *Rabbocco dell'olio del carter* a pagina 9.
9. Installate l'asta di livello.
10. Eliminate l'eventuale olio fuoriuscito.
11. Collegate il cavo della candela.

Spurgo dell'olio dal lato inferiore della scocca del tosaerba

Nota: Per questa procedura è necessario un cricchetto da 3/8-in.

AVVERTENZA

PERICOLO POTENZIALE
- **La lama è affilata.**

COSA PUÓ SUCCEDERE
- **Il contatto con la lama affilata può provocare gravi lesioni personali.**

COME EVITATE IL PERICOLO
- **Indossate guanti protettivi oppure avvolgete i taglienti della lama con uno straccio.**

1. Staccate il cavo della candela (Fig. 6).
2. Spurgate il carburante dal serbatoio. Fate riferimento ai punti 3 e 4 di *Spurgo del serbatoio del carburante* a pagina 22.
3. Inclinate il tosaerba sul lato **sinistro** e fissatelo per prevenirne la caduta.
4. Posizionate una vaschetta sotto il tosaerba.
5. Togliete il tappo di spurgo dell'olio, riportate il tosaerba nella posizione di esercizio e spurgate l'olio nella vaschetta (Fig. 17).

IMPORTANTE: Evitate perdite d'olio sulla cinghia.

IMPORTANTE: Per accedere al tappo di spurgo dell'olio può essere necessario muovere la lama. Muovete la lama il meno possibile per evitare futuri problemi di avviamento.

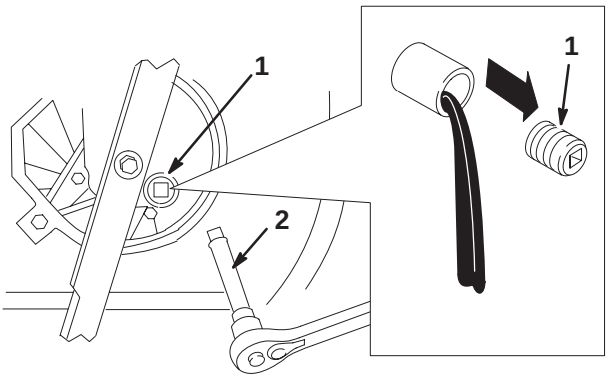

Figura 17

1. Tappo di spurgo dell'olio
2. Prolunga cricchetto da 3/8-in.

6. Inclinate il tosaerba sul lato **sinistro** ed installate il tappo di spurgo dell'olio.
7. Rabboccate il carter con olio fresco fino al segno *Full* sull'asta. Fate riferimento a *Rabbocco dell'olio del carter* a pagina 9**.**
8. Eliminate l'eventuale olio fuoriuscito.
9. Collegate il cavo della candela.
10. Smaltite l'olio esausto nel rispetto delle leggi locali.

Pulizia del sottoscocca del tosaerba

Per ottenere le massime prestazioni, mantenete sempre pulito il sottoscocca del tosaerba. Prestate particolare attenzione a tenere gli estrattori privi di detriti (Fig. 18).

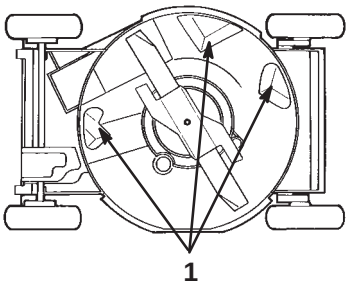

757

Figura 18

1. Estrattori

Metodo di lavaggio

1. Posizionate il tosaerba su una superficie di cemento o asfalto nelle vicinanze di un tubo da giardino.
2. Avviate il motore.
3. Tenete il tubo da giardino a livello della stegola e dirigete il flusso d'acqua verso il terreno immediatamente davanti al pneumatico posteriore destro (Fig. 19).

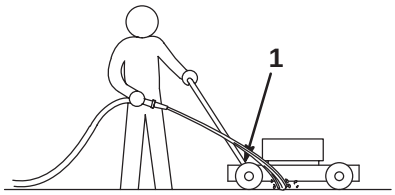

1093

Figura 19

1. Ruota posteriore destra

Nota: La lama si immerge nell'acqua ed asporta tutti i detriti. Lasciate scorrere l'acqua finché non escono più detriti sotto l'alloggiamento.

4. Spegnete il motore ed attendete che tutte le parti mobili si siano fermate.
5. Chiudete l'acqua del tubo flessibile.
6. Avviate il tosaerba e fatelo funzionare per qualche minuto in modo da eliminare la condensa sul tosaerba ed i relativi componenti.
7. A motore acceso, inserite e disinserite diverse volte la trazione automatica per asciugarla.

Metodo di raschiatura

Se il lavaggio non permette di eliminare tutti i detriti sotto il tosaerba, capovolgetelo e pulitelo con un raschietto.

1. Staccate il cavo della candela (Fig. 6).
2. Spurgate il carburante dal serbatoio. Fate riferimento a *Spurgo del serbatoio del carburante* a pagina 22.

AVVERTENZA

PERICOLO POTENZIALE
- **La benzina è estremamente infiammabile, altamente esplosiva e in certe condizioni può causare lesioni a persone o danni alla proprietà.**

COSA PUÓ SUCCEDERE
- **Inclinare il tosaerba può causare una perdita di carburante dal carburatore o dal serbatoio del carburante.**

COME EVITATE IL PERICOLO
- **Evitate perdite di carburante facendo funzionare il motore a secco oppure eliminando i gas con un pompetta; non sifonate.**

3. Inclinate il tosaerba sul lato sinistro (Fig. 18).
4. Togliete la sporcizia ed i residui d'erba con un raschietto di legno duro. Evitate bave e bordi appuntiti.

IMPORTANTE: Muovete la lama il meno possibile per evitare problemi di avviamento.

5. Riportate il tosaerba in posizione eretta.
6. Riempite il serbatoio del carburante.
7. Collegate il cavo della candela.

Manutenzione del filtro dell'aria

Sostituite il filtro dell'aria in carta ogni 25 ore di esercizio oppure ogni anno. Sostituitelo più frequentemente in ambienti polverosi.

IMPORTANTE: Non utilizzate il motore senza elemento del filtro dell'aria, altrimenti si possono verificare gravi danni e l'usura prematura del motore.

1. Spegnete il motore ed attendete che tutte le parti mobili si siano fermate.
2. Staccate il cavo della candela (Fig. 6).
3. Allentate la vite che fissa il coperchio del filtro dell'aria al motore (Fig. 20).

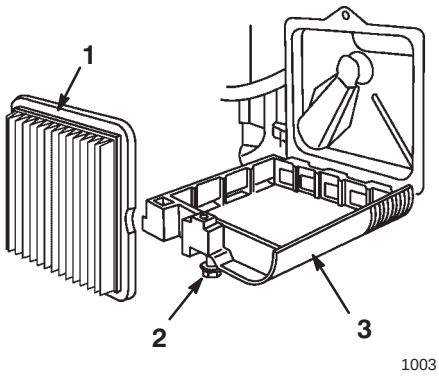

Figura 20

1. Filtro dell'aria
2. Vite
3. Coperchio motore

4. Inclinate il coperchio del filtro dell'aria verso il basso e pulitelo a fondo (Fig. 20).
5. Togliete il filtro dell'aria di carta (Fig. 20) e gettatelo.

IMPORTANTE: Non tentate di pulire un filtro in carta.

6. Inserite un nuovo filtro dell'aria di carta.
7. Installate il coperchio del filtro dell'aria e fissatelo con una vite.

IMPORTANTE: Non utilizzate il motore senza elemento del filtro dell'aria, altrimenti si possono verificare gravi danni e l'usura prematura del motore.

Manutenzione della lama

Una lama diritta ed affilata garantisce le massime prestazioni di taglio. Controllate regolarmente ed affilate la lama.

AVVERTENZA

PERICOLO POTENZIALE
- **La lama è affilata.**

COSA PUÓ SUCCEDERE
- **Il contatto con la lama affilata può provocare gravi lesioni personali.**

COME EVITATE IL PERICOLO
- **Indossate guanti protettivi oppure avvolgete i taglienti della lama con uno straccio.**

1. Spegnete il motore ed attendete che tutte le parti mobili si siano fermate.
2. Staccate il cavo della candela (Fig. 6).

AVVERTENZA

PERICOLO POTENZIALE
- **La benzina è estremamente infiammabile, altamente esplosiva e in certe condizioni può causare lesioni a persone o danni alla proprietà.**

COSA PUÓ SUCCEDERE
- **Inclinare il tosaerba può causare una perdita di carburante dal carburatore o dal serbatoio del carburante.**

COME EVITATE IL PERICOLO
- **Evitate perdite di carburante facendo funzionare il motore a secco oppure eliminando i gas con un pompetta; non sifonate.**

3. Spurgate il carburante dal serbatoio. Fate riferimento a *Spurgo del serbatoio del carburante* a pagina 22.
4. Inclinate il tosaerba sul lato sinistro (Fig. 21).

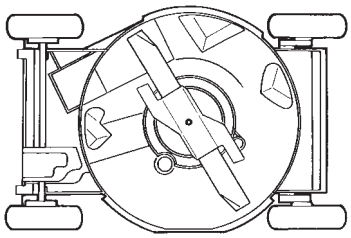

Figure 21

IMPORTANTE: Muovete la lama il meno possibile per evitare problemi di avviamento.

Controllo della lama

Controllate con cura che la lama sia affilata, in particolare dove si incontrano le parti piatta e curva (Fig. 22A). Poiché sabbia e materiali abrasivi possono usurare il metallo che collega le parti piatta e curva della lama, controllate la lama prima di utilizzare il tosaerba. Qualora siano presenti scanalature o usura (Figg. 22B e 22C), sostituite la lama; fate riferimento a *Rimozione della lama* a pagina 19.

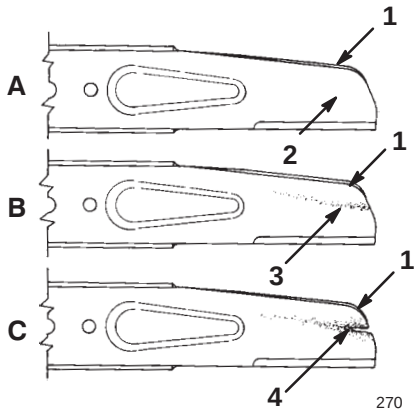

Figura 22

1. Alettatura
2. Parte piatta della lama
3. Usura
4. Formazione di una crepa

Nota: Per ottenere le massime prestazioni, installate una nuova lama prima di ogni stagione di taglio. Durante l'anno, affilate i taglienti con una lima eliminando le piccole bave.

PERICOLO

PERICOLO POTENZIALE
- **Una lama usurata o danneggiata potrebbe rompersi ed un pezzo di essa potrebbe essere scagliato nell'area dell'operatore o di persone che si trovino vicine.**

COSA PUÓ SUCCEDERE
- **Un pezzo della lama può provocare gravi lesioni o la morte di operatore o eventuali passanti.**

COME EVITATE IL PERICOLO
- **Controllate periodicamente che la lama non sia danneggiata o usurata.**
- **Sostituite una lama usurata o danneggiata.**

Rimozione della lama

1. Afferrate l'estremità della lama con uno straccio oppure un guanto imbottito.
2. Togliete il bullone della lama, la rondella di bloccaggio, l'acceleratore e la lama (Fig. 23).

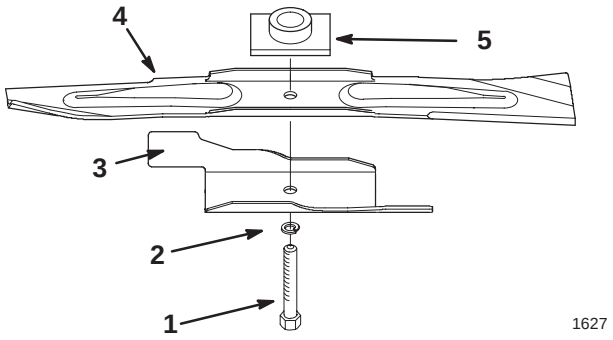

Figura 23

1. Bullone della lama
2. Rondella di bloccaggio
3. Acceleratore
4. Lama
5. Guida della lama

Affilatura della lama

Limate il lato superiore della lama in modo da mantenere l'angolo di taglio originale (Fig. 24A) ed il raggio interno del tagliente (Fig. 24B).

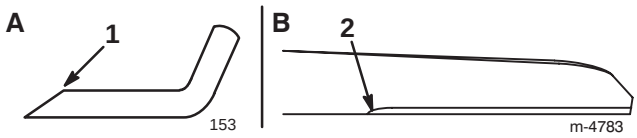

Figura 24

1. Affilare solo a questo angolo
2. Mantenere il raggio originale qui

Nota: La lama rimarrà bilanciata togliendo la stessa quantità di materiale da entrambi i taglienti.

Bilanciamento della lama

1. Controllate il bilanciamento della lama posizionando il foro centrale della lama su un chiodo oppure un cacciavite fissato orizzontalmente in una morsa (Fig. 25).

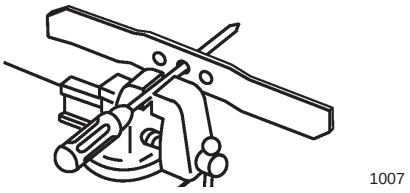

Figura 25

Nota: Il bilanciamento può essere controllato anche con un equilibratore disponibile in commercio.

2. Se un'estremità della lama ruota verso il basso, limatela (non limate il tagliente o l'estremità vicina al tagliente). La lama è bilanciata correttamente quando nessuna delle estremità ruota verso il basso.

Installazione della lama

1. Posizionate la lama sull'albero e la guida della lama con le punte curve della lama verso la scocca del tosaerba e la guida della lama inserita saldamente nella cavità della lama (Fig. 23).
2. Installate l'acceleratore, la rondella di bloccaggio ed il bullone della lama (Fig. 23).
3. Serrate il bullone della lama a 68 N·m (50 ft-lb).

AVVERTENZA

PERICOLO POTENZIALE
- **L'uso del tosaerba senza acceleratore può provocare la flessione, la piegatura o la rottura della lama.**

COSA PUÓ SUCCEDERE
- **Una lama rotta può provocare gravi lesioni o la morte di operatore o eventuali passanti.**

COME EVITATE IL PERICOLO
- **Non utilizzate mai il tosaerba senza acceleratore.**

Regolazione del cavo della trazione automatica

Se la velocità massima del tosaerba inizia a diminuire occorre regolare il cavo della trazione automatica.

1. A motore spento, togliete il bullone che fissa il coperchio della cinghia (Fig. 26) e togliete il coperchio.

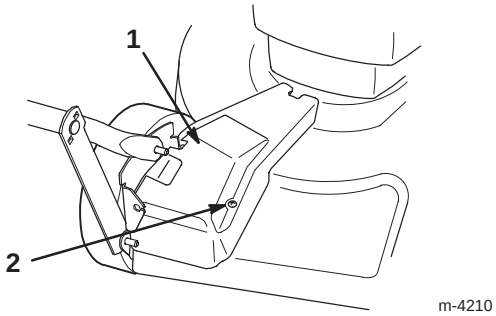

Figura 26

1. Coperchio della cinghia
2. Bullone

2. Allentate il dado del supporto del cavo (Fig. 27).

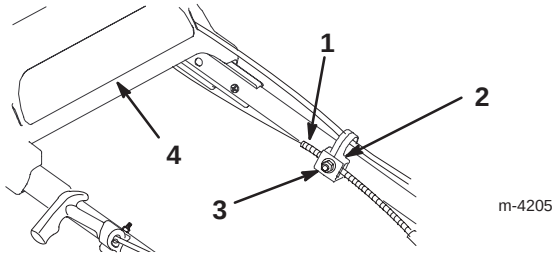

Figura 27

1. Guaina del cavo
2. Supporto del cavo
3. Dado
4. Stegola superiore

3. Premete la staffa di trazione finché non tocca il tosaerba, quindi tenetela in posizione (Fig. 28).

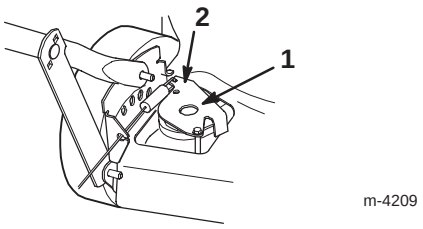

Figura 28

1. Staffa di trazione
2. Premete qui

4. Con la stegola superiore tirata il più possibile all'indietro e la staffa di trazione premuta, tirate la guaina del cavo verso il basso (in direzione del tosaerba) in modo da eliminare l'eventuale gioco nel cavo (Fig. 27).

5. Serrate il dado sul supporto del cavo (Fig. 27).

6. Rilasciate la staffa di trazione.

7. Installate il coperchio della cinghia.

Lubrificazione della trazione automatica

1. Pulite gli ingrassatori sulle leve di regolazione dell'altezza delle ruote posteriori con uno straccio pulito (Fig. 29).

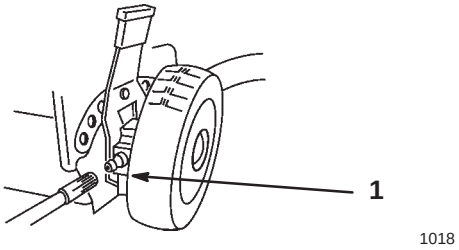

Figura 29

1. Ingrassatore

2. Installate una pistola ingrassatrice su ogni ingrassatore ed applicate delicatamente una o due pompate di grasso a base di litio n¿

IMPORTANTE: Il grasso in eccesso può danneggiare le tenute ed impedire il corretto funzionamento della frizione.

Pulizia sotto il coperchio della cinghia

Tenete pulita l'area sotto il coperchio della cinghia dai detriti.

1. A motore spento, togliete il bullone che fissa il coperchio della cinghia (Fig. 30) al tosaerba.

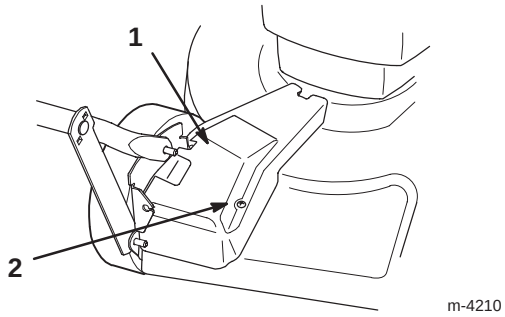

Figura 30

1. Coperchio della cinghia
2. Bullone

2. Togliete il coperchio ed eliminate tutti i detriti dall'area della cinghia.

3. Installate il coperchio della cinghia.

Manutenzione della candela

Utilizzate una candela *Champion RJ19LM* o equivalente. Impostate la luce su 0,76 mm. Togliete le candela e controllate le relative condizioni ogni 25 ore di esercizio.

1. Spegnete il motore ed attendete che tutte le parti mobili si siano fermate.

2. Staccate il cavo della candela (Fig. 31).

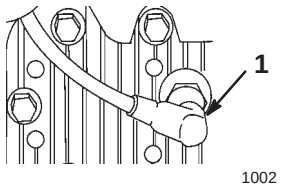

Figura 31

1. Filo candela

3. Pulite l'area intorno alla candela e toglietela dalla testata.

IMPORTANTE: Sostituite la candela qualora presenti crepe o sia sporca o imbrattata. Non pulite gli elettrodi, altrimenti la limatura può penetrare nel cilindro danneggiandolo.

4. Impostate la luce della nuova candela come illustrato in Figura 32.

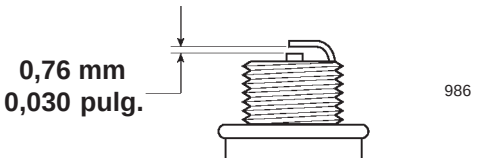

Figura 32

5. Installate la candela e la guarnizione. Serrate la candela ad una coppia di 15 ft-lb (20 N·m).

6. Collegate il cavo della candela.

Svuotamento del serbatoio del carburante

1. Spegnete il motore ed attendete che si raffreddi.

IMPORTANTE: Lo spurgo del carburante deve sempre essere effettuato a motore freddo.

2. Staccate il cavo della candela (Fig. 31).

3. Togliete il tappo dal serbatoio del carburante (Fig. 7).

4. Utilizzate un sifone a pompa per spurgare il carburante in un contenitore per carburanti pulito ed omologato.

5. Collegate il cavo della candela.

6. Fate funzionare il motore finché non si spegne.

7. Riavviate il motore per accertarvi che sia uscito tutto il carburante dal carburatore.

Rimessaggio

Per preparare il tosaerba al rimessaggio, seguite le procedure di manutenzione raccomandate. Fate riferimento a *Manutenzione* a pagina 14.

Rimessate il tosaerba in luogo fresco, pulito ed asciutto. Coprite il tosaerba per tenerlo pulito e protetto.

Preparazione del sistema di alimentazione

AVVERTENZA

PERICOLO POTENZIALE
- **In caso di rimessaggio prolungato, il carburante può evaporare.**

COSA PUÓ SUCCEDERE
- **I vapori di carburante possono esplodere a contatto con fiamme libere.**

COME EVITATE IL PERICOLO
- **Non conservate il carburante (benzina) per periodi di tempo prolungati.**
- **Non rimessate il tosaerba con il carburante nel serbatoio in un locale in cui sono presenti fiamme libere (ad esempio una fornace oppure una caldaia).**
- **Lasciate raffreddare il motore prima di ricoverare la macchina al chiuso.**

Svuotate il serbatoio del carburante dopo l'ultimo taglio dell'erba prima di rimessare il tosaerba.

1. Fate funzionare il tosaerba finché non si spegne per l'esaurimento del carburante.

2. Adescate il motore e riavviatelo.

3. Fate funzionare il motore finché non si spegne. Quando non può essere avviato, il motore è sufficientemente secco.

Preparazione del motore

1. Con il motore ancora caldo, cambiate l'olio nel carter. Fate riferimento a *Cambio dell'olio motore* a pagina 16.

2. Togliete la candela (Fig. 31).

3. Utilizzando una lattina d'olio, aggiungete circa un cucchiaino da tavola d'olio nel foro della candela.

4. Ruotate lentamente il motore diverse volte, utilizzando la fune di avviamento, al fine di distribuire l'olio.

5. Installate la candela ma **non** collegate il cavo della candela.

Informazioni generali

1. Controllate l'alloggiamento del tosaerba. Fate riferimento a *Pulizia del sottoscocca del tosaerba* a pagina 17.
2. Pulite da sporcizia e detriti il cilindro, le alette della testata ed il convogliatore aria.
3. Togliete residui d'erba e sporcizia dalle parti esterne del motore, dallo spallamento e dal lato superiore dell'alloggiamento del tosaerba.
4. Controllate le condizioni della lama. Fate riferimento a *Manutenzione della lama* a pagina 18.
5. Stringere tutti dadi, bulloni e viti.
6. Lubrificate la trazione automatica. Fate riferimento *Lubrificazione della trazione automatica* a pagina 21.
7. Ritoccate tutte le superfici arrugginite oppure vaiolate con la vernice disponibile presso ogni Centro Assistenza Autorizzato.

Ripiegamento della stegola

AVVERTENZA

PERICOLO POTENZIALE
- **Piegando o ripiegando in modo errato la stegola si possono piegare, graffiare o danneggiare alcuni cavi.**

COSA PUÓ SUCCEDERE
- **Cavi piegati, graffiati o danneggiati possono provocare un difetto di funzionamento e comportare pericoli per la sicurezza.**

COME EVITATE IL PERICOLO
- **Non piegate, graffiate o danneggiate i cavi.**
- **Trattate i cavi con la massima cautela quando piegate o ripiegate la stegola.**
- **Non utilizzate il tosaerba se uno o più cavi sono piegati, graffiati o danneggiati. Rivolgetevi al vostro Centro Assistenza Autorizzato.**

IMPORTANTE: Non togliete né allentate i pomelli che fissano la stegola inferiore alla staffa oscillante. Non piegate la stegola superiore all'indietro.

1. Allentate i pomelli che fissano la sezione della stegola superiore.
2. Muovete con cautela la stegola superiore in avanti finché non è appoggiata sul motore (Fig. 33).

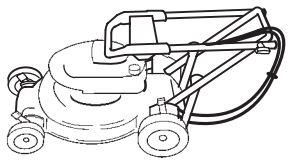

m-4217

Figura 33

Dopo il rimessaggio

AVVERTENZA

PERICOLO POTENZIALE
- **Piegando o ripiegando in modo errato la stegola si possono piegare, graffiare o danneggiare alcuni cavi.**

COSA PUÓ SUCCEDERE
- **Cavi piegati, graffiati o danneggiati possono provocare un difetto di funzionamento e comportare pericoli per la sicurezza.**

COME EVITATE IL PERICOLO
- **Non piegate, graffiate o danneggiate i cavi.**
- **Trattate i cavi con la massima cautela quando piegate o ripiegate la stegola.**
- **Non utilizzate il tosaerba se uno o più cavi sono piegati, graffiati o danneggiati. Rivolgetevi al vostro Centro Assistenza Autorizzato.**

1. Piegate con cautela la stegola superiore finché non combacia con la stegola inferiore, quindi serrate i pomelli.
2. Controllate e serrate tutti gli elementi di fissaggio.
3. Togliete la candela (Fig. 31) e fate girare il motore ad alta velocità con l'avviatore per scaricare l'olio in eccesso dal cilindro.
4. Pulite la candela o sostituitela qualora presenti crepe, sia rotta o gli elettrodi siano usurati.
5. Installate la candela e serratela a 20 N·m (15 ft-lbs).
6. Seguite le procedure di manutenzione raccomandate; fate riferimento a *Manutenzione* a pagina 14.
7. Riempite il serbatoio del carburante (Fig. 7) con benzina fresca e pulita.

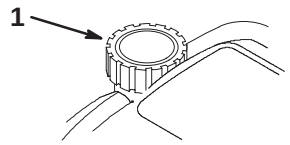

1626

Figura 34

1. Tappo serbatoio carburante

8. Controllate il livello dell'olio. Fate riferimento a *Controllo del livello dell'olio motore* a pagina 16.

9. Collegate il cavo della candela.

Accessori

Gli accessori possono essere forniti in dotazione al tosaerba oppure acquistati presso qualsiasi Centro di Assistenza Autorizzato. Per le istruzioni corrette, fate riferimento alle seguenti istruzioni.

Installazione del sacco raccoglierba posteriore

1. Spegnete il motore ed attendete che tutte le parti mobili si siano fermate.

2. Accertatevi che la maniglia del portello di scarico sia completamente in avanti (portello chiuso) (Fig. 35).

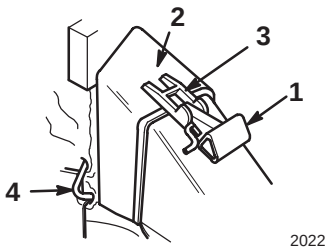

2022

Figura 35

1. Maniglia completamente in avanti
2. Portello del sacco
3. Fermo del portello del sacco
4. Gancio dell'asta del sacco davanti alla staffa della maniglia

Nota: In Figura 35, il carter delle spazzole non viene illustrato per motivi di maggiore chiarezza.

PERICOLO

PERICOLO POTENZIALE

- **Qualora il portello di scarico non sia completamente chiuso possono venire scagliati oggetti dal tosaerba.**

COSA PUÓ SUCCEDERE

- **Gli oggetti scagliati con forza possono provocare gravi lesioni personale o la morte di operatore o passanti.**

COME EVITATE IL PERICOLO

- **Qualora non sia possibile chiudere il portello di scarico a causa dell'erba, spegnete il motore e tirate dolcemente all'indietro ed in avanti la stegola del portello di scarico finché non è possibile chiudere completamente il portello. Qualora non sia ancora possibile chiudere il portello, eliminate la causa dell'inceppamento con un bastone, non con le mani.**

3. Montate l'apertura del portello del sacco sull'apertura del tunnel di scarico come illustrato in Figura 35.

Nota: Il fermo del portello del sacco deve essere inserito nella maniglia del portello ed il gancio dell'asta del sacco deve trovarsi davanti alla staffa della maniglia.

4. Posizionate il retro del telaio del sacco sulla stegola inferiore.

5. Tirate la stegola all'indietro finché il fermo non si blocca nella tacca del fermo del portello del sacco (Fig. 36).

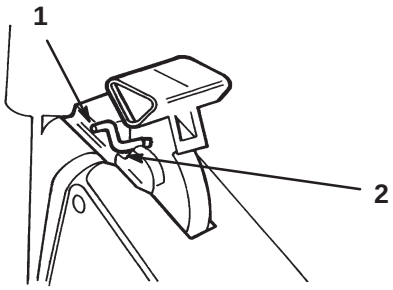

548

Figura 36

1. Gancio bloccato nella tacca del sacco
2. Tacca nel fermo del portello del sacco

Nota: In Figura 36, il carter delle spazzole non viene illustrato per motivi di maggiore chiarezza.

Ora il portello di scarico nell'alloggiamento del tosaerba è aperto ed il sacco è bloccato in posizione. Il fermo deve essere inserito in fondo alla tacca.

PERICOLO

PERICOLO POTENZIALE
- **Residui d'erba ed altri oggetti possono essere scagliati da un tunnel di scarico aperto.**

COSA PUÓ SUCCEDERE
- **Gli oggetti scagliati con forza possono provocare gravi lesioni personale o la morte di operatore o passanti.**

COME EVITATE IL PERICOLO
- **Non aprite mai il portello sul tunnel di scarico a motore acceso.**

PERICOLO

PERICOLO POTENZIALE
- **Un raccoglierba usurato può provocare l'espulsione di piccole pietre o detriti simili in direzione dell'operatore o delle persone che si trovano nelle vicinanze del tosaerba.**

COSA PUÓ SUCCEDERE
- **Gli oggetti scagliati con forza possono provocare gravi lesioni personale o la morte di operatore o passanti.**

COME EVITATE IL PERICOLO
- **Controllate frequentemente il sacco raccoglierba. Qualora sia danneggiato, installate un sacco di ricambio originale Toro.**

Svuotamento del sacco raccoglierba

1. Spegnete il motore ed attendete che tutte le parti mobili si siano fermate.
2. Sollevate il fermo del portello finché non si trova al di sopra della tacca del sacco e muovete la maniglia del portello di scarico (Fig. 35).
3. Afferrate la maniglia del telaio del sacco ed il retro del sacco raccoglierba, quindi estraete il sacco dal tosaerba.
4. Ribaltate leggermente il sacco per svuotarlo.

Installazione dello scivolo di scarico laterale

1. Spegnete il motore ed attendete che tutte le parti mobili si siano fermate.
2. Staccate il cavo della candela (Fig. 31).
3. Qualora sia installato, togliete il sacco.
4. Togliete il bullone ed il morsetto del coperchio laterale, quindi reinstallate il bullone nel foro e conservate il morsetto per l'uso futuro (Fig. 37).

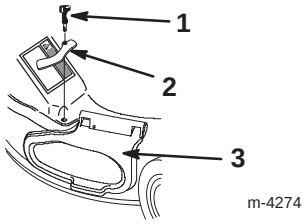

Figura 37

1. Bullone
2. Morsetto del coperchio laterale
3. Coperchio dell'apertura laterale

5. Sollevate il coperchio dell'apertura laterale (Fig. 37).
6. Infilate lo scivolo sull'apertura allineando le scanalature nello scivolo con le linguette sotto il coperchio (Fig. 38).

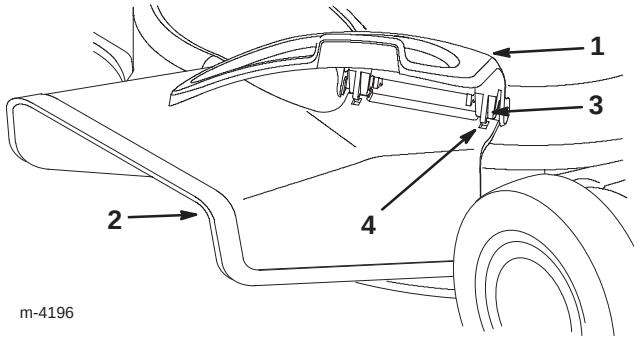

Figura 38

1. Coperchio dell'apertura laterale
2. Scivolo di scarico laterale
3. Linguetta
4. Scanalatura

7. Chiudete il coperchio.

Rimozione dello scivolo di scarico laterale

1. Spegnete il motore ed attendete che tutte le parti mobili si siano fermate.
2. Staccate il cavo della candela (Fig. 31).

3. Aprite il coperchio dell'apertura laterale e togliete lo scivolo di scarico laterale (Fig. 38).

4. Chiudete il coperchio.

5. Togliete il pomello.

6. Installate il morsetto del coperchio laterale ed il pomello, fissando il coperchio dell'apertura laterale (Figg. 37 e 39).

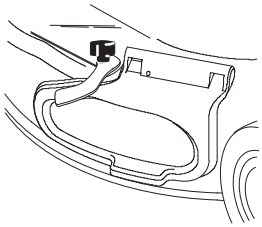

m-4279

Figura 39

⚠ PERICOLO ⚠

PERICOLO POTENZIALE

- **Se il coperchio dell'apertura laterale non è fissato saldamente in posizione, i detriti potrebbero essere scagliati con forza dall'apertura laterale.**

COSA PUÓ SUCCEDERE

- **I detriti scagliati con forza possono provocare gravi lesioni personali o la morte di operatore o passanti.**

COME EVITATE IL PERICOLO

- **Prima di avviare il tosaerba, accertatevi sempre che il coperchio dell'apertura laterale sia chiuso e bloccato in posizione oppure che lo scivolo di scarico laterale sia fissato in posizione.**

Individuazione dei problemi

Il tosaerba Toro è stato progettato e fabbricato per un funzionamento senza problemi. Controllate attentamente i seguenti componenti. Qualora un problema persista, rivolgetevi ad un Centro Assistenza Autorizzato.

PROBLEMA	RIMEDI
Il motore non si avvia	1. Riempite il serbatoio del carburante con benzina fresca. 2. Premete tre volte l'adescatore. 3. Collegate il cavo della candela. 4. Ispezionate la candela, controllatene la luce e sostituitela qualora sia danneggiata.
Il motore si avvia con difficoltà oppure perde potenza	1. Spurgate il serbatoio del carburante e rabboccatelo con benzina fresca. 2. Pulite il foro di sfiato del tappo del carburante. 3. Pulite il filtro dell'aria. 4. Pulite lo scivolo di scarico del tosaerba. 5. Pulite il sottoscocca del tosaerba. 6. Ispezionate la candela, controllatene la luce e sostituitela qualora sia danneggiata. 7. Controllate l'olio motore.
Il motore funziona in modo irregolare	1. Collegate il cavo della candela. 2. Ispezionate la candela, controllatene la luce e sostituitela qualora sia danneggiata. 3. Pulite il filtro dell'aria.
Il tosaerba o il motore vibrano eccessivamente	1. Bilanciate la lama. 2. Serrate il dado di montaggio del motore. 3. Pulite lo scivolo di scarico del tosaerba. 4. Pulite il sottoscocca del tosaerba. 5. Serrate i bulloni di fissaggio del motore.
Taglio disuniforme	1. Regolate tutte le quattro ruote alla stessa altezza. 2. Affilate e bilanciate la lama. 3. Cambiate lo schema di taglio. 4. Pulite il sottoscocca del tosaerba.
Scivolo di scarico intasato	1. Aumentate l'altezza di taglio. 2. Lasciate asciugare l'erba prima del taglio. 3. Pulite il sottoscocca del tosaerba.
La trazione automatica del tosaerba non funziona	1. Regolate il cavo della trazione automatica. 2. Eliminate i detriti dal coperchio della cinghia.


TORO®