Form No. 3326-835

TORO®

Recycler®

självgående motorgräsklippare

Modell nr. 20652—200000001 och uppåt

Bruksanvisning

CE

Svenska (S)

Innehåll

	Sida
Inledning	2
Säkerhet	3
Allmänna säkerhetsföreskrifter för gräsklippare	3
Ljudtrycksnivå	5
Ljudstyrka	5
Vibrationsnivå	5
Säkerhets- och instruktionsdekaler	5
Montering	7
Uppackning av klipparen	7
Montering av handtaget	7
Före start	8
Fylla på olja i vevhuset	8
Fylla bensin i bränsletanken	8
Körning	9
Reglage	9
Starta motorn	9
Stanna motorn	10
Framdrivning	10
Inställning av klipphöjd	10
Använda utkastarpluggen	10
Körtips	11
Inställning av handtagshöjd	12
Underhåll	13
Rekommenderat underhållsschema	13
Kontroll av oljenivå i motorn	14
Byte av olja i motorn	14
Rengöring av undersidan på gräsklipparkåpan	15
Service av luftfilter	16
Underhåll av kniv	16
Justering av framdrivningskabel	18
Smörjning av framdrivning	19
Rengöring under remkåpan	19
Underhåll av tändstift	19
Tömning av bränsletanken	20
Förvaring	20
Preparering av bränslesystemet	20
Preparering av motorn	20
Allmän information	20
Fälla ner handtaget	21
Idrifttagning efter förvaring	21
Tillbehör	22
Montering av bakre gräsuppsamlare	22
Tömning av gräsuppsamlare	22
Montering av sidoutkastare	23
Demontering av sidoutkastare	23
Felsökning	24

Inledning

Tack för att du valt en Toroprodukt. Vi vill att du ska bli helt nöjd med din maskin.

Läs bruksanvisningen noga så att du lär dig att använda och underhålla produkten på rätt sätt. Informationen i bruksanvisningen hjälper dig och andra att undvika personskador och skador på produkten. Även om Toro konstruerar och bygger säkra produkter, så är det du som är ansvarig för att produkten används på rätt och säkert sätt.

Ha modell- och serienummer tillgängliga när du kontaktar din auktoriserade återförsäljare för att få hjälp, köpa Toro originalreservdelar eller vill ha annan information. Skylten med modell- och serienummer sitter på produkten enligt Figur 1.

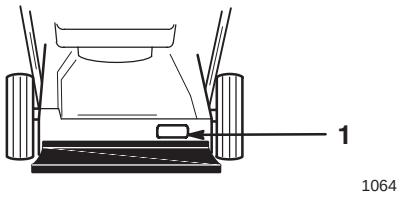

Figur 1

1. Etikett med modell- och serienummer

Skriv produktens modell- och serienummer nedan:

Modellnr. _____

Serienr: _____

I handboken anges möjliga risker med särskilda säkerhetsmeddelanden som hjälper dig och andra att undvika personskador, i värsta fall döden. Signalorden FARA, VARNING och FÖRSIKTIGHET används för att ange risknivån.

FARA anger stor fara som leder allvarlig personskada eller döden om föreskrifterna inte följs.

VARNING anger fara som kan leda till allvarlig personskada eller döden om föreskrifterna inte följs.

FÖRSIKTIGHET anger fara som kan leda till mindre eller medelsvår personskada om föreskrifterna inte följs.

©2001 The Toro Company
All Rights Reserved

Printed in USA

I handboken används ytterligare två ord för att märka ut information. **Viktigt** uppmärksammar på särskild mekanisk information och **Observera** anger allmän information som är värd speciell uppmärksamhet.

Säkerhet

Toro konstruerade denna gräsklippare för klippning och mullning av gräs eller, utrustad med gräsuppsamlare, för uppsamling av gräsklippet. Annan användning kan vara farlig för användaren och kringstående.

⚠ VARNING ⚠

RISKER
- **Motoravgaser innehåller kolmonooxid, som är ett luktlöst, dödligt gift.**

DETTA KAN INTRÄFFA
- **Kolmonooxid kan döda.**

SÅ UNDVIKS RISKEN
- **Kör aldrig motorn inomhus eller i ett slutet utrymme.**

Det är viktigt att du och andra användare av snöslungan läser och förstår innehållet i handboken innan motorn ens startas, så uppnås högsta säkerhet, bästa prestanda och ni lär känna maskinen. Var särskilt uppmärksam på varningssymbolen ⚠ som betyder FÖRSIKTIGHET, VARNING eller FARA — "föreskrifter för personlig säkerhet". Läs anvisningarna eftersom de rör säkerheten. Personskador kan bli följden om föreskrifterna inte följs.

Allmänna säkerhetsföreskrifter för gräsklippare

Nedanstående föreskrifter har anpassats från ANSI/OPEI standard B71.1-1998 och ISO standard 5395:1990(E). Information och terminologi som är specifik för Toro-snöslungor står inom parentes.

Klipparen kan slita av händer och fötter och kasta omkring föremål. Följs inte säkerhetsanvisningarna nedan kan det leda till allvarliga och t o m dödliga skador.

Övning

- Läs bruksanvisningen noga. Bekanta dig ordentligt med reglagen och hur utrustningen ska användas innan den startas.
- Se tillverkarens anvisningar för korrekt hantering och montering av tillbehör. Använd endast tillbehör som godkänts av tillverkaren.
- Låt aldrig barn eller personer som inte kan anvisningarna använda klipparen.
- Kör aldrig om människor, särskilt barn, eller sällskapsdjur befinner sig i närheten. Stanna klipparen om någon kommer in på området.

Tragiska olyckor kan inträffa om föraren inte uppmärksammar att barn finns i närheten. Barn dras ofta till klipparen och där gräs klipps. Utgå **aldrig** från att barn befinner sig där du senast såg dem.

- Håll barn borta från klippområdet och under uppsikt av ansvarig vuxen.
- Var uppmärksam och stanna klipparen när barn kommer in på området.
- Var extra försiktig vid skymda hörn, buskage, träd och andra föremål som hindrar sikten.
- Kom ihåg att föraren är ansvarig för olyckor och faror som kan hota andra människor och deras ägodelar.

Förberedelser

- Bär alltid ordentliga skor och långbyxor vid klippning.
- Kör inte barfota eller med sandaler.
- Bär alltid skyddsglasögon eller glasögon med sidoskydd när ni kör klipparen.
- Undersök noggrant området där maskinen ska köras och ta bort stenar, pinnar, linor, ben och andra främmande föremål.
- **Varning: Bensin är mycket brandfarligt.** Vidtag följande försiktighetsåtgärder:
  - Förvara bränsle i som är avsedda för ändamålet.
  - Fyll bra på utomhus och rök inte vid påfyllning.
  - Fyll på bränsle innan motorn startas. Ta aldrig bort tanklocket och fyll inte på bränsle när motorn är igång eller när den är varm.
  - Försök inte starta motorn om bensin spillts ut utan flytta bort maskinen från området och undvik gnistkällor innan bensinångorna försvunnit.
  - Sätt tillbaka locken på tanken och dunken ordentligt.
  - Håll till utomhus om bränsletanken måste tömmas.
- Byt ut trasiga ljuddämpare.
- Inspektera alltid före körning att knivar, knivbultar och klippenhet inte är slitna eller skadade. Byt ut slitna eller skadade blad och bultar i hela satser så att balanseringen bibehålls.
- Var försiktig med flerbladiga maskiner eftersom om ett blad roteras kan övriga blad också rotera.

Körning

- Kör inte motorn i ett slutet utrymme där farlig koloxidgas kan ansamlas.
- Klipp bara i dagsljus eller bra belysning.
- Se till att alltid ha bra fotfäste i slänter.
- Gå, spring aldrig.
- Håll ordentligt i handtaget.
- Klipp längs med, aldrig uppför eller nerför, sluttningar med hjulförsedda rotorklippare.
- Var mycket försiktig vid svängar i slänter.
- Klipp inte alltför branta sluttningar.
- Var mycket försiktig vid backning och när du drar klipparen emot dig.
- Titta bakåt och nedåt efter småbarn före och under klippning baklänges.
- Stanna kniven (knivarna) om klipparen måste vältas för transport, vid körning över annat än gräsytor och när klipparen transportera till och från området som ska klippas.
- Kör aldrig klipparen med skadade skydd och om säkerhetsanordningar saknas, t ex riktare och/eller gräsuppsamlare monterade.
- Ändra inte på motorns varvtalsregulator och övervarva inte motorn.
- Koppla ur alla kniv- och framdrivningskopplingar innan motorn startas.
- Starta motorn försiktigt enligt anvisningarna och med fötterna på ordentligt avstånd från kniven (knivarna).
- Tippa inte när motorn startas om inte klipparen måste tippas för att kunnas startas. Tippa den i sådant fall inte mer än vad som är absolut nödvändigt och lyft bara del den som inte vänder mot föraren.
- Starta inte motorn när ni står framför utkastaren.
- Håll inte händer och fötter intill eller under roterande delar. Håll er alltid på avstånd från utkastaröppningen.
- Lyft och bär inte klipparen när motorn är igång.
- Stanna motorn och lossa tändkabeln:
  - innan utkastaren rensas,
  - innan klipparen kontrolleras, rengörs eller arbete utförs på den,
  - när något föremål körts på. Kontrollera om det uppstått skador och reparera innan klipparen startas och körs igen,
  - om klipparen börjar vibrera onormalt (kontrollera omedelbart).
- Stanna motorn
  - när du lämnar klipparen,
  - före bränslepåfyllning.
- Minska gasen medan motorn stannar och stäng av bränslet när klippningen är avslutad om motorn är försedd med bränslekran.
- Stanna kniven (knivarna) när grusgångar, trottoarer och vägar korsas.
- Stäng av motorn och vänta tills kniven stannat helt innan gräsuppsamlaren tas bort.
- Kör inte klipparen om ni är påverkad av alkohol eller mediciner.
- Stanna motorn om maskinen börjar vibrera onormalt, och kontrollera omedelbart orsaken. Vibrationer är vanligen en indikation på problem.

Sluttningar är en huvudorsak till halkolyckor som kan resultera i allvarliga skador. Klipp inte sluttningar som ni inte känner er säker på.

- Se upp för gropar, spår och knölar. Högt gräs kan gömma hinder.
- **Klipp inte** intill kanter, diken och strandkanter. Föraren kan tappa fotfästet eller balansen.
- **Klipp inte** vått gräs. Minskat fotfäste kan få er att halka.

Underhåll och förvaring

- Se till att muttrar, bultar (särskilt knivbultar) och skruvar är åtdragna så att maskinen är i säkert bruksskick.
- Förvara aldrig maskinen med bensin i tanken i en byggnad där ångår kan komma i kontakt med öppen eld eller gnistor.
- Låt motorn kallna innan den ställs i ett slutet utrymme.
- Minska brandrisken genom att hålla motorn, ljuddämparen, batteriutrymmet och utrymmet där bensin förvaras rent från gräs, löv och fett.
- Kontrollera ofta gräsuppsamlaren och se efter slitage och skador.
- Byt för säkerhets skull ut slitna och skadade delar.
- Var extra försiktig vid hantering av bensin, ångor kan vara explosiva.
- Modifiera aldrig säkerhetsanordningar. Kontrollera deras funktion regelbundet.
- Håll klipparen ren från gräs, löv och annat skräp. Torka upp utspilld olja och bensin.

- Stanna och inspektera maskinen om ni kör på något föremål. Reparera om så krävs innan den startas igen.
- Ändra aldrig hjulhöjd med motorn igång.
- Koppla alltid bort strömmen från elklippare före rengöring, reparation och justering.
- Gränsuppsamlarens delar slits, skadas och bryts ner, vilket kan göra att rörliga delar kommer i dagen och att föremål kan kastas omkring. Kontrollera delarna ofta, byt vid behov och använd delar som rekommenderas av tillverkaren.
- Klipparblad är vassa och kan skära. Linda in kniven (knivarna) eller bär handskar och var extra försiktig vid service av dem.
- Ändra inte inställningen av motorns varvtalsregulator och övervarva inte motorn.
- Köp endast original Toro-reservdelar och tillbehör för att säkerställa säkerhet och prestanda. **Använd inte "pirat"-delar och tillbehör som kan medföra risker.**

Ljudtrycksnivå

Maskinen ger en ljudtrycksnivå vid förarens öra på 86 dB(A), grundat på mätningar på identiska maskiner enligt direktiv 84/538/EG.

Ljudstyrka

Maskinen ger en ljudstyrka på 100 LwA, grundat på mätningar på identiska maskiner enligt direktiv 84/538/EG.

Vibrationsnivå

Maskinen ger en maximal hand/arm-vibration på 7,3 m/s^2, grundat på mätningar på identiska maskiner enligt EN 1033.

Säkerhets- och instruktionsdekaler



93-4105

1. Fara – läs och förstå bruksanvisningen
2. Risk för kringflygande föremål – håll kringstående på avstånd
3. Risk för kringflygande föremål från gräsklipparen – håll strålriktaren på plats
4. Risk för att kapa/slita av händer eller fötter – håll dig på avstånd från roterande knivar och rörliga delar
5. Varning – stäng av motorn innan du lämnar maskinen

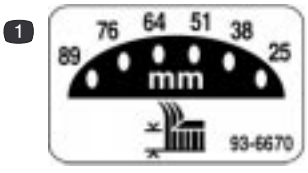

93-6670

1. Klipphöjdsjustering (vänster hjul)

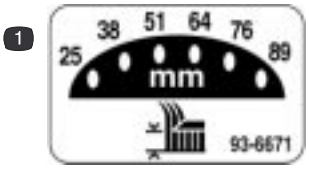

93-6671

1. Klipphöjdsjustering (höger hjul)

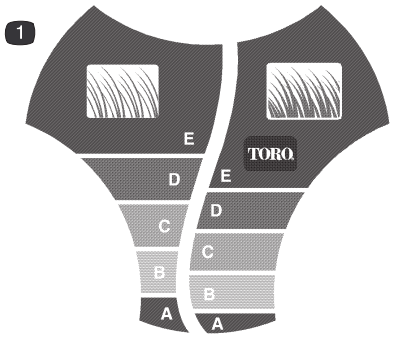

100-1519

1. *Smart Wheel ™* klipphöjdsskala

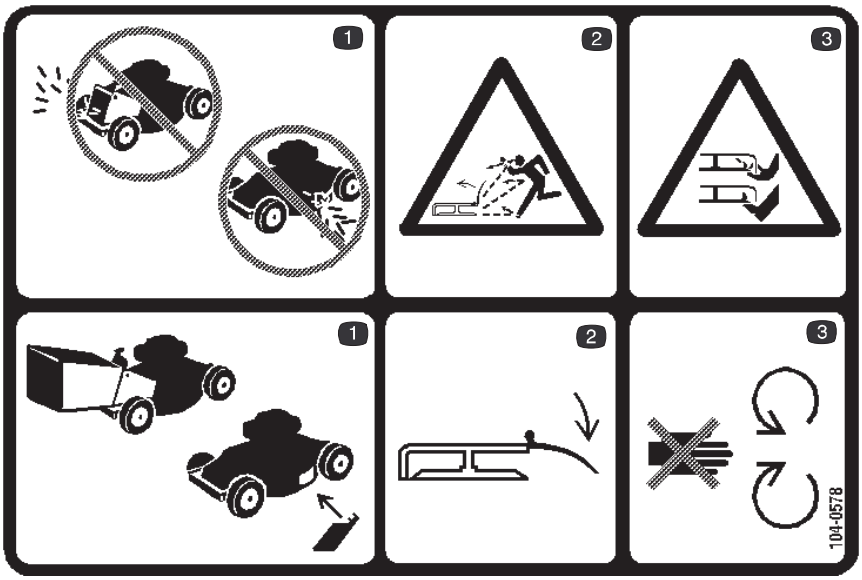

104-0578

1. Använd inte gräsklipparen utan att påsen, sidoutkastaren eller sidoskyddet har monterats. Montera alltid påsen, sidoutkastaren eller sidoskyddet innan du använder gräsklipparen
2. Risk för kringflygande föremål från gräsklipparen – håll strålriktaren på plats
3. Risk för att kapa/slita av händer eller fötter – håll dig på avstånd från roterande knivar och rörliga delar

---



105-2699

1. Dekal för ljudstyrka

Montering

Obs: Vänster och höger sida av klipparen bestäms av när föraren står bakom handtaget.

Uppackning av klipparen

VARNING

RISKER
- **Fälls handtaget upp eller ner på fel sätt kan en eller flera av kablarna klämmas, sträckas eller skadas.**

DETTA KAN INTRÄFFA
- **Klämd, sträckt eller skadad kabel kan leda till driftstörning som i sin tur kan leda till att användningen blir farlig.**

SÅ UNDVIKS RISKEN
- **Kläm, sträck och skada inte kablarna.**
- **Hantera kablarna varsamt när handtaget fälls upp eller ner.**
- **Använd inte gräsklipparen om en eller flera av kablarna är klämda, sträckta eller skadade. Vänd er till auktoriserad verkstad.**

1. Öppna översidan på lådan.
2. Ta ur undre handtaget ur lådan.
3. Ta ur fyllmaterialet ur lådan och låt övre handtaget vila på klipparen.
4. Lyft upp gräsklipparen ur lådan.
5. Lägg övre handtaget på marken bakom gräsklipparen med etiketten på handtaget vänd uppåt och reglagekablarna mellan handtagsfästena (Fig. 2).

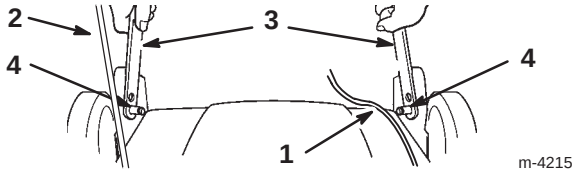

Figur 2

1. Cable
2. Startsnöre
3. Undre handtagsdel
4. Handtagsfästenas stift

Montering av handtaget

1. Kläm ihop ändarna på undre handtagsdelen, passa in hålen i handtagen över stiften på handtagsfästena och släpp handtaget (Fig. 2).

VIKTIGT: Trä kablarna på insidan undre handtagsdelen och startsnöret på handtagets utsida.

2. Skruva loss de fyra handtagsbultarna och vreden på undre handtagsdelen.

   Obs: Två av bultar har plana huvuden och två är kurvade för att passa mot handtaget.

3. Vrid undre handtaget bakåt och stödjärnen uppåt och passa in järnen mot hålen i handtaget (Fig. 3).

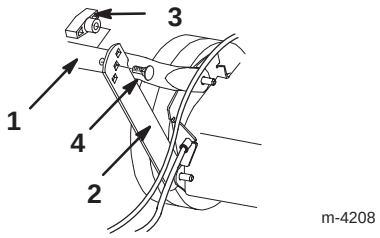

Figur 3

1. Undre handtag
2. Stödjärn
3. Vred
4. Plan handtagsbult

4. Skruva fast handtaget mot stödjärnen med de två plana handtagsbultarna och två vred, med höjdjusteringshålen på järnen anpassade till din längd (Fig. 3)

VARNING

RISKER
- **Fälls handtaget upp eller ner på fel sätt kan en eller flera av kablarna klämmas, sträckas eller skadas.**

DETTA KAN INTRÄFFA
- **Klämd, sträckt eller skadad kabel kan leda till driftstörning som i sin tur kan leda till att användningen blir farlig.**

SÅ UNDVIKS RISKEN
- **Kläm, sträck och skada inte kablarna.**
- **Hantera kablarna varsamt när handtaget fälls upp eller ner.**
- **Använd inte gräsklipparen om en eller flera av kablarna är klämda, sträckta eller skadade. Vänd er till auktoriserad verkstad.**

5. Trä ändarna på övre handtagsdelen över undre handtaget så att delarna sitter ihop (Fig. 4).

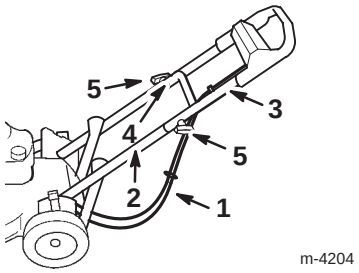

Figur 4

1. Kablar
2. Undre handtag
3. Övre handtag
4. Kurvad handtagsbult (endast en visas i skissen)
5. Vred

6. Se till att kablarna dras bakom och under undre handtaget enligt Figur 4.

7. Fäst övre handtaget mot undre med två kurvade handtagsbultar och två vred (Fig. 4).

Före start

Fylla på olja i vevhuset

Vevhuset rymmer 0,59 liter (20 oz.) olja. Använd endast SAE 30 eller 10W30, renande olja av hög kvalitet med klassning SF, SG, SH, eller SJ enligt American Petroleum Institute (API).

Se före varje körning till att oljenivån ligger mellan märkena *Add* och *Full* på oljestickan (Fig. 5).

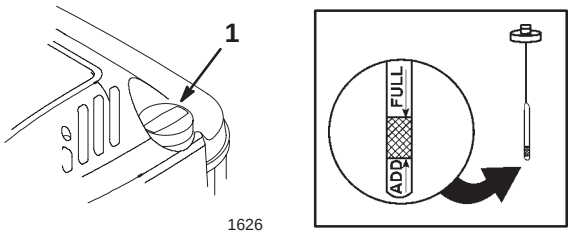

Figur 5

1. Oljesticka

Påfyllning av olja:

1. Ställ klipparen på plant underlag.

2. Gör rent omkring oljestickan (Fig. 5).

3. Ta ur oljestickan ur påfyllningsröret genom att vrida locket ett kvarts varv moturs och dra ut det.

4. Torka av oljestickan med en ren trasa.

5. Sätt i oljestickan helt i påfyllningsröret och ta sedan ur den.

Obs: Oljestickan måste sättas i helt för att nivån ska avläsas rätt.

6. Läs av oljenivån på oljestickan (Fig. 5).

7. Häll *sakta* i så mycket olja att nivån når markeringen **Full** på stickan om nivån ligger under markeringen *Add*.

VIKTIGT: Fyll inte på för mycket olja och kör motorn, motorn kan skadas. Tappa ur överflödet tills oljenivån är *Full*.

8. Sätt i oljestickan i påfyllningsröret och vrid locket ett kvarts varv medurs.

Fylla bensin i bränsletanken

Använd färsk, blyfri bensin med oktantal 87 eller högre. Köp bara så mycket som går åt inom en månad, så är den garanterat färsk. Blyfri bensin brinner renare, förlänger motorns livslängd och ger enklare start. Blyad bensin kan användas om blyfri bensin inte finns att tillgå.

VIKTIGT: Tillsätt inte olja till bensinen.

VIKTIGT: Använd aldrig metanol, bensin som innehåller metanol, bensin som innehåller mer än 10% etanol, premiumbensin eller fotogen eftersom detta kan skada motorns bränslesystem.

VIKTIGT: Använd inte bensin som sparats från förra säsongen eller längre.

FARA

RISKER
- **Under vissa omständigheter är bensin extremt lättantändlig och högexplosiv.**

DETTA KAN HÄNDA
- **Bensinbrand eller explosion kan skada dig själv och andra och orsaka materiella skador.**

SÅ UNDVIKER DU FARAN
- **Använd tratt och fyll bränsletanken utomhus på en öppen plats när motorn är kall. Torka upp utspilld bensin.**
- **Fyll inte tanken helt full. Fyll tanken tills det återstår 6-13 mm (1/4-1/2”) till undre kanten på påfyllningsröret. Utrymmet behövs för bränslets expansion.**
- **Rök aldrig när du handskas med bensin och håll dig borta från öppen eld eller där bensinångor kan antändas av gnistor.**
- **Förvara bensin i godkänd dunk och håll den borta från barn.**
- **Köp aldrig mer bensin än vad som går åt inom en månad.**

FARA

RISKER
- **Vid bensinpåfyllning kan under vissa betingelser gnistor från statisk elektricitet bildas och antända bensinen.**

DETTA KAN INTRÄFFA
- **Bensinbrand eller explosion kan skada dig själv och andra och orsaka materiella skador.**

SÅ UNDVIKS RISKEN
- **Ställ alltid bensindunkar på marken en bit från ditt fordon före påfyllning.**
- **Fyll inte på bensindunkar inne i fordon eller på lastbilsflak eftersom plastmattor och liknande kan isolera dunken och förlänga urladdningstiden för statiska elektriciteten.**
- **Flytta när så är praktiskt möjligt ner bensindrivna maskiner från lastbil eller släpkärra och fyll bränsle när hjulen står på marken.**
- **Fyll på maskinen från en dunk hellre än med ett handtag på en bensinpump om det inte är möjligt att lasta av maskinen från lastbilen eller släpet.**
- **Håll hela tiden handtaget på bensinpumpen i kontakt med kanten på bränsletanken eller dunköppningen tills påfyllningen är avslutad om den måste ske från en bensinpump.**

Använd bränslestabiliserare/konditionerare regelbundet under körning och förvaring. Bränslestabiliserare/konditionerare rengör motorn under drift och förhindrar bildning av gummiliknande avlagringar i motorn under förvaringsperioder.

VIKTIGT: Använd inte bränsletillsatser andra än bränslestabilsering/konditionering. Använd inte alkoholbaserade bränslestabiliserare, t ex etanol, metanol eller isopropanol.

1. Dra loss tändkabeln från tändstiftet (Fig. 6).

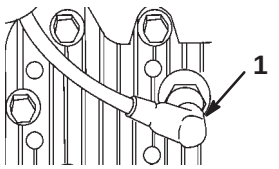

1002

Figur 6

1. Tändkabel

2. Gör rent omkring tanklocket (Fig. 7).

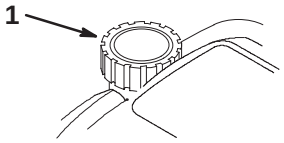

1626

Figur 7

1. Tanklock

3. Ta bort tanklocket.

4. Fyll på bränsletanken med blyfri bensin till mellan 6 och 13 mm (1/4-1/2”) från överkanten på tanken. **Fyll inte upp i påfyllningsröret.**

5. Sätt på tanklocket och torka upp utspilld bensin.

6. Sätt på tändkabeln på tändstiftet.

Körning

Se till varje gång du klipper att framdrivningen (endast självgående modeller) och bygeln för knivstyrningen fungerar korrekt. När knivbygeln släpps ska motorn och framdrivningen stanna. Vänd er till en auktoriserad verkstad om så inte är fallet.

Reglage

Starthandtaget och knivbygeln sitter på övre handtaget enligt Figur 8.

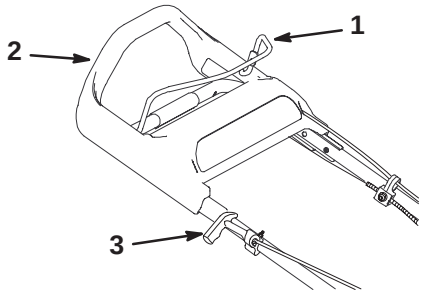

m-4207

Figur 8

1. Knivstyrningsbygel
2. Övre handtag
3. Starthandtag

Starta motorn

1. Se till att kabeln sitter på tändstiftet.

2. Tryck tre gånger på snapspumpen och väta två sekunder mellan varje tryck (Fig. 9).

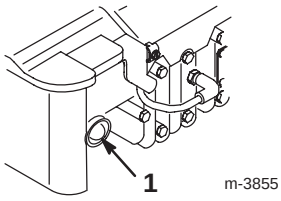

Figur 9

1. Snapspump

Obs: Tryck på snapspumpen fem gånger med två sekunder mellan varje tryck om temperaturen är lägre än 13°C (55°F).

Obs: Använd inte snapspumpen vid start av varm motor efter ett kort stopp. Kall väderlek kan dock kräva ny snapsning.

3. Håll knivbygeln mot övre handtaget (Fig. 8).

4. Dra lätt i startsnöret tills du känner ett lätt motstånd, dra sedan hårt (Fig. 8). Släpp sakta tillbaka snöret.

Obs: Gör om steg 2 till 4 om motorn inte startar på tre försök.

Stanna motorn

Släpp knivbygeln. Både motorn och kniven ska stanna. Om inte - kontakta närmaste auktoriserade service-verkstad.

Framdrivning

För att koppla in framdrivningen behöver du bara gå framåt med händerna på övre handtaget. När du går förs övre handtaget mot gräsklipparen och aktiverar framdrivningen. Ju fortare du går, ju längre fram förs handtaget och ju snabbare går klipparen (Fig. 10).

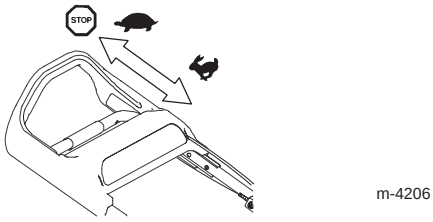

Figur 10

Obs: Gräsklipparen går med högsta hastighet när övre handtaget trycks så långt framåt som möjligt.

Gå bara saktare för att minska farten, stanna för att stanna klipparen (Fig. 10).

Obs: Kör klipparen framåt ett par centimeter utan att koppla in framdrivningen och dra sedan bakåt om den inte rullar fritt bakåt när du vill backa efter att framdrivningen varit inkopplad.

Inställning av klipphöjd

Alla hjulen kan ställas in individuellt med en höjdinställningsspak. Klipphöjderna är 25 mm (1”), 38 mm (1-1/2”), 51 mm (2”), 64 mm (2-1/2”), 74 mm (3”) och 86 mm (3-1/2”).

FARA

RISKER
- **Inställning med höjdinställningsarmarna kan göra att dina händer kommer i kontakt med den roterande kniven.**

DETTA KAN INTRÄFFA
- **Kontakt med den roterande kniven kan ge allvarliga skador.**

SÅ UNDVIKS RISKEN
- **Stanna motorn och vänta tills allt stannat före inställning av klipphöjden.**
- **För inte fingrarna under knivkåpan vid inställning av klipphöjden.**

1. Tryck inställningsarmen mot hjulet och för den till önskat läge vid inställning av klipphöjden (Fig. 11).

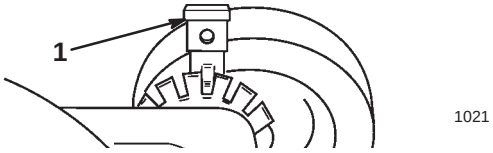

Figur 11

1. Inställningsarm för hjulhöjd

2. Släpp inställningsspaken och sätt fast den i hacket.

Obs: Ställ in alla fyra hjulen på samma höjd.

Använda utkastarpluggen

1. Stäng av motorn och vänta tills alla rörliga delar stannat.

2. Öppna utkastarluckan genom att föra handtaget bakåt (Fig. 12).

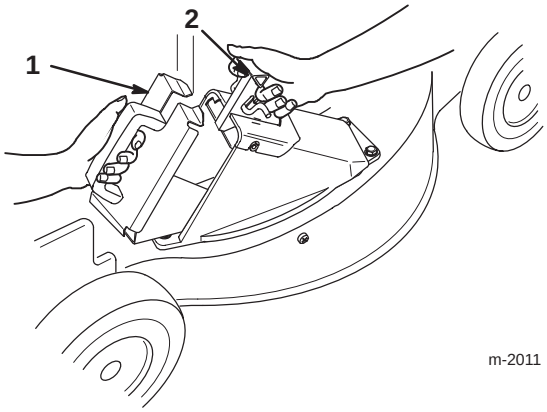

Figur 12

1. Plugg
2. Handtag till utkastarlucka

3. Håll luckan helt öppen och sätt i pluggen (Fig. 13).

Obs: Sätt i underdelen av pluggen först.

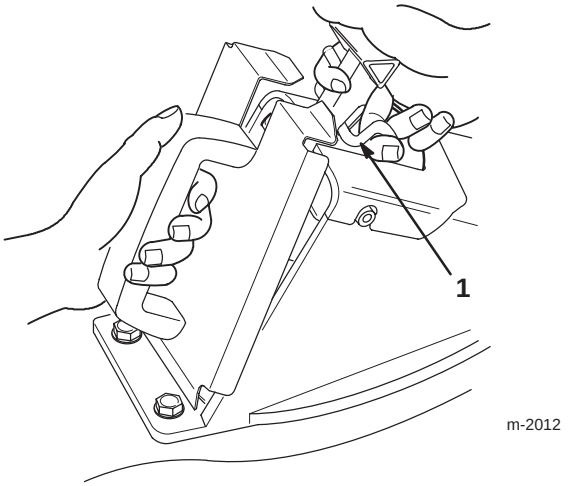

Figur 13

1. Luckhandtag

4. Lyft upp låset på luckhandtaget (Fig. 13) och tryck in överdelen på pluggen helt medan luckhandtaget dras bakåt.

5. Släpp låset och haka fast det över hakarna på pluggen (Fig. 14).

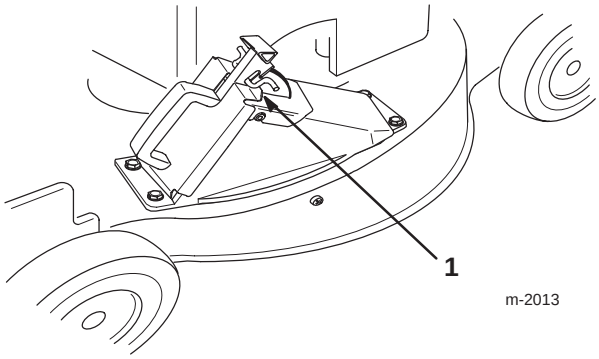

Figur 14

1. Hake (2)

6. Borttagning av pluggen:

A. Dra upp lucklåset och håll upp utkastarluckan helt.

B. Dra ur pluggen ur utkastaren när den lossats.

Obs: Håll luckan helt öppen så att den inte tar i underkanten vid isättning och urtagning av pluggen.

Körtips

- Läs säkerhetsanvisningarna igen och läs bruksanvisningen noga innan gräsklipparen körs.
- Rensa området från pinnar, stenar, tråd, grenar och annat skräp som kan plockas upp av klipparen eller som kniven kan träffa och kasta omkring.
- Håll alla, särskilt barn och sällskapsdjur, borta från området som klipps.
- Undvik att köra emot träd, murar, kantstenar och andra fast föremål. Kör aldrig över något föremål avsiktligt.
- Stanna motorn omedelbart, lossa tändkabeln och undersök om klipparen skadats om du kört på något eller om klipparn börjar vibrera.
- Se till att **kniven är vass** under hela klippnings-säsongen. Fila bort hack i kniven regelbundet.
- Byt ut kniven vid behov och använd en original Toro ersättningskniv.
- Klipp bara torrt gräs och löv. Vått gräs och löv tenderar att klumpa ihop sig på gräsmattan och kan korka igen och få motorn att stanna.

VARNING

RISKER
- **Vått gräs och löv kan få dig att halka och komma emot kniven.**

DETTA KAN HÄNDA
- **Kontakt med kniven kan ge allvarliga skador.**

UNDVIK RISKEN
- **Klipp enbart när det är torrt.**

- Rensa bort gräsklipp och löv från undersidan av klipparkåpan efter varje gång. Se avsnittet *Rensning av undersidan av gräsklipparkåpan* på sidan 15.
- Håll motorn i gott skick.

VARNING

RISKER
- **Körs gräsklipparen med högre motorvarvtal än det fabriksinställda kan medföra risker.**

DETTA KAN INTRÄFFA
- **Gräsklipparen kan kasta någon del av kniven mot användaren och kringstående och orsaka allvarliga, t o m dödliga, skador.**

SÅ UNDVIKS RISKEN
- **Ändra inte motorns varvtalsinställning.**
- **Vänd er till auktoriserad verkstad om varvtalet är högre än normalt.**

- Rengör luftfiltret ofta. Mullning river upp mera gräsklipp och damm som sätter igen luftfiltret och säker motorns prestanda.

Klippa gräs

- Gräs växer olika fort olika tider på året. I sommarvärmen är det bäst att klippa gräs med höjdinställningarna 51, 64 och 74 mm (2-, 2-1/2-och 3”). Klipp bara cirka 1/3 av grässtrået varje gång. Klipp inte under inställningen 51 mm (2”) om inte gräset är glest eller på senhösten när grästillväxten börjar avta.
- Klipp först med högsta klipphöjden inställd och gå saktare och klipp sedan med en lägre inställning så fås bästa utseende på gräsmattan om längre gräs än 15 cm (6”) ska klippas. För högt gräs och löv som klumpar ihop sig på gräsmattan kan korka igen klipparen och få motorn att stanna.
- Växla klippriktning. Det sprider ut klippet över gräsmattan och ger jämnare gödning.

Försök något av följande om gräsmattan inte ser bra ut efter klippningen:

- slipa kniven.
- gå saktare under klippningen.
- öka klipphöjden.
- klipp oftare.
- överlappa klippstråken istället för att klippa full bredd.
- klipp i kors över kantytorna en andra gång.
- ställ klipphöjden för framhjulen ett hack lägre än för bakhjulen.

Klippa löv

- När gräsmattan klippts ska hälften av gräset synas genom täcket av de sönderklippta löven. Du kan behöva köra en eller fler gånger över löven.
- Ställ alla hjulen på samma klipphöjd när lövtäcket är tunt.
- Ställ framhjulen ett eller två hack högre än bakhjulen om det är mer än 13 cm (5”) löv på gräsmattan. Löven matas då lättare in under klipparkåpan.
- Sakta ner om gräsklipparen inte klipper sönder löven nog fint.
- Kalka gräsmattan på våren om du klipper upp mycket eklöv så minskar surheten från löven.

Inställning av handtagshöjd

Handtaget har tre höjdlägen-hög, medel och låg (Fig. 15). Välj den höjd som är bekvämast.

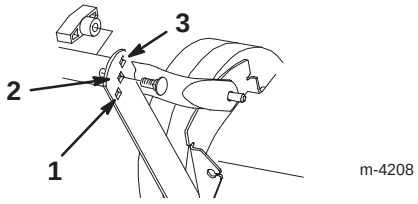

Figur 15

1. Låg inställning
2. Medelhög inställning
3. Hög inställning

1. Skruva bort handtagsbultarna och vreden från undre handtaget och stödjärnen (Fig. 15).

2. Fäst handtaget på stödjärnen med två bultar från utsidan och två vred i de höjdinställningshål som bäst passar din längd (Fig. 15).

Underhåll

Rekommenderat underhållsschema

Komponent	Serviceåtgärd	Varje klippning	5 timmar	25 timmar	50 timmar	100 timmar
Motorolja—kontroll	Kontrollera motoroljan före varje körning.	X				
Motorolja—byte	Tappa ur och fyll på ny olja efter de fem första drifttimmarna. Byt sedan olja var 50:e drifttimma (var 25:e timma i dammiga förhållanden eller höga temperaturer) eller en gång per år.				X	
Hus	Ta bort gräsklipp och smuts.	X				
Fästelement	Kontrollera kniv- och motorfästena. Dra åt lösa fästelement.		X			
Luftfilter	Tvätta eller byt ut insatsen var 25:e drifttimma eller varje säsong. Byt oftare vid dammiga och smutsiga förhållanden.			X		
Kniv	Slipa eller byt ut kniven, oftare om eggen blir slö på ojämnt eller sandigt underlag.				X	
Knivbroms	Kontrollera stopptiden var 50:e timma eller inför varje säsong. Kniven måste stanna inom tre sekunder efter att bygeln släppts, om inte, kontakta närmaste auktoriserade verkstad för reparation.				X	
Framdrivning	Justera kabeln och smörj de bakre höjdjusteringsfästena.				X	
Bränslesystem	Titta efter läckage och/eller sprucken bränsleslang. Byt ut delar efter behov.				X	
Remkåpa	Ta bort gräsklipp och skräp från undersidan av remkåpan.				X	
Tändstift	Inspektera och rengör. Byt ut tändstiftet vid behov.					X
Kylsystem	Rensa bort skräp från kylflänsarna på motorn och startmotorn. Rengör oftare om förhållandena är smutsiga.					X
Bränsletank	Töm bränsletanken före reparationen enligt anvisningarna och före maskinen ställs undan.					

FÖRSIKTIGHET

RISKER
- **Lämnas tändkabeln på tändstiftet kan någon starta motorn.**

DETTA KAN INTRÄFFA
- **Startar någon motorn oavsiktligt kan du och andra kringstående skadas allvarligt.**

SÅ UNDVIKS RISKEN
- **Lossa tändkabeln från tändstiftet före underhåll utförs. För kabeln åt sidan så att den inte oavsiktligt kommer i kontakt med tändstiftet.**

Kontroll av oljenivå i motorn

Se till att oljenivån ligger mellan märkena *Add* och *Full* på oljestickan (Fig. 5) innan gräsklipparen används. Fyll på olja om nivån ligger under märket *Add*. Se avsnittet *Fylla olja i vevhuset* på sidan 8.

Byte av olja i motorn

Byt olja efter de fem första drifttimmarna och sedan var 50:e drifttimma eller varje säsong. Kör motorn precis innan oljan byts så att oljan värms upp. Varm olja rinner lättare och för med mer föroreningar.

Obs: Byt olja var 25:e drifttimma vid hård belastning och i höga temperaturer.

VARNING

RISKER
- **Tippas klipparen kan bränsle läcka från förgasaren eller tanken.**

DETTA KAN INTRÄFFA
- **Bensin är extremt brandfarlig, högexplosiv och kan under vissa betingelser orsaka person- och materiella skador.**

SÅ UNDVIKS RISKEN
- **Undvik bränslespill genom att köra motorn torr eller genom att suga ur bensin med en handpump, använd aldrig hävert.**

Urtappning av oljan ovanför klipparhuset

1. Töm ur bensinen ur bränsletanken, se avsnittet *Tömma bränsletanken* på sidan 20.
2. Starta motorn och kör den till bensinen är slut.
3. Dra loss tändkabeln från tändstiftet (Fig. 6).
4. Ta ur oljestickan.
5. Tippa klipparen på vänster sida och låt oljan rinna ner i ett lämpligt kärl (Fig. 16).

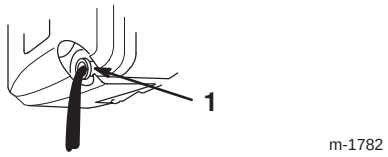

Figur 16

1. Oljepåfyllningsrör

6. Deponera den använda oljan hos godkänd deponistation.
7. Ställ gräsklipparen upprätt.
8. Fyll färsk olja i vevhuset till *Full*-märket på oljestickan. Se avsnittet *Fylla på olja i vevhuset* på sidan 8.
9. Sätt i oljestickan.
10. Torka upp eventuell utspilld olja.
11. Sätt på tändkabeln på tändstiftet.

Urtappning av oljan under klipparhuset

Obs: Du behöver en 3/8“ hylsförlängning för denna procedur.

VARNING

RISKER
- **Kniven är vass.**

DETTA KAN INTRÄFFA
- **Kontakt med en vass kniv kan orsaka allvarliga skador.**

SÅ UNDVIKS RISKEN
- **Bär handskar eller linda in de vassa eggarna på kniven i en trasa.**

1. Dra loss tändkabeln från tändstiftet (Fig. 6).
2. Tappa ur bensinen ur bränsletanken. Se steg 3 och 4 i avsnittet *Tappa ur bränsletanken* på sidan 20.
3. Tippa gräsklipparen på dess **vänstra** sida och palla under så att den inte faller.
4. Ställ ett uppsamlingskärl under klipparen.
5. Skruva ur oljepluggen, ställ upp klipparen i körläge och låt oljan rinna ner i kärlet (Fig. 17).

VIKTIGT: Undvik spill på remmen.

VIKTIGT: Du kan behöva vrida på kniven för att komma åt oljepluggen. Rör kniven så lite som möjligt för att undvika framtida startproblem.

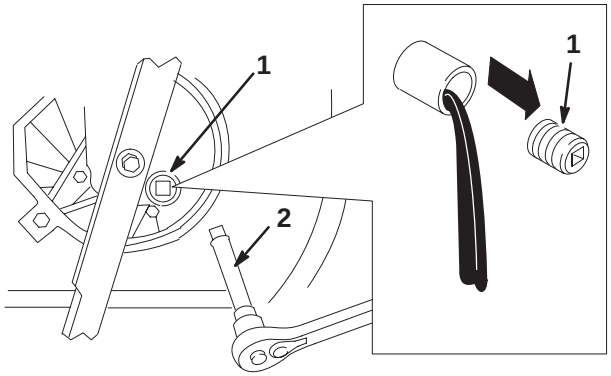

Figur 17

1. Oljeplugg
2. 3/8” hylsförlängning

6. Tippa klipparen på dess **vänstra** sida och skruva i oljepluggen.
7. Fyll färsk olja i vevhuset till *Full*-märket på oljestickan. Se avsnittet *Fylla på olja i vevhuset* på sidan 8**.**
8. Torka upp eventuell utspilld olja.
9. Sätt på tändkabeln på tändstiftet.
10. Deponera den använda oljan hos godkänd deponistation.

Rengöring av undersidan på gräsklipparkåpan

Håll undersidan av klipparhuset rent så behålls bästa prestanda. Var särskilt noga med att hålla styrplåtarna rena från skräp (Fig. 18).

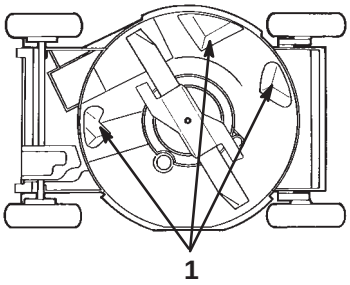

757

Figur 18

1. Riktarvinklar

Rengöringsmetod

1. Ställ gräsklipparen på plant betong- eller asfaltunderlag intill en trädgårdsslang.
2. Starta motorn.
3. Håll slangen i handtagshöjd och spola på marken precis framför höger bakhjul (Fig. 19).

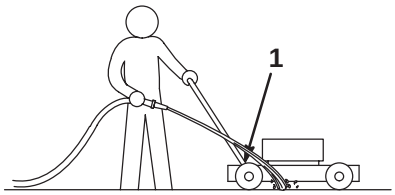

1093

Figur 19

1. Höger bakhjul

Obs: Kniven suger in vattnet och spolar ut gräsklippet. Spola tills inget mera gräsklipp tvättas ut från husets undersida.

4. Stanna motorn och vänta tills alla rörliga delar stannat.
5. Stäng trädgårdsslangen.
6. Starta klipparen och kör den några minuter så att fukten torkar bort från klipparen och dess delar.
7. Koppla in och ur framdrivningen flera gånger med motorn igång, så att den torkar upp.

Skrapmetoden

Tippa klipparen och skrapa ren den om det inte går att tvätta bort allt skräp på undersidan.

1. Dra loss tändkabeln från tändstiftet (Fig. 6).
2. Tappa ur bensinen ur tanken, se steg 20 till 4 i avsnittet *Tappa ur bränsletanken* på sidan 20.

VARNING

RISKER
- **Bensin är extremt brandfarlig, högexplosiv och kan under vissa betingelser orsaka person- och materiella skador.**

DETTA KAN INTRÄFFA
- **När klipparen tippas kan bränsle läcka från förgasaren eller bränsletanken.**

SÅ UNDVIKS RISKEN
- **Undvik bränslespill genom att köra motorn torr eller genom att suga ur bensin med en handpump, använd aldrig hävert.**

3. Tippa klipparen på vänster sida (Fig. 18).

4. Avlägsna smuts och gräsklipp med en träskrapa. Undvik grader och skarpa kanter.

VIKTIGT: Rör kniven så lite som möjligt så att framtida startproblem undviks.

5. Ställ gräsklipparen upprätt.

6. Fyll bensin i tanken.

7. Anslut tändkabeln.

Service av luftfilter

Byt ut luftfiltret varje säsong eller var 25:e körtimma, byt oftare vid sandiga förhållanden.

VIKTIGT: Kör inte motorn utan luftfilterelementet, svåra motorskador uppstår.

1. Stanna motorn och vänta tills alla rörliga delar stannat.

2. Dra loss tändkabeln från tändstiftet (Fig. 6).

3. Lossa skruven som fäster luftfilterkåpan på motorn (Fig. 20).

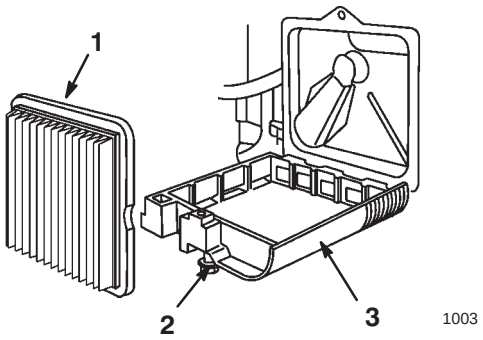

Figur 20

1. Luftfilter
2. Skruv
3. Kåpa

4. Vänd ner kåpan och gör ren den ordentligt (Fig. 20).

5. Ta bort och kasta pappersinsatsen (Fig. 20).

VIKTIGT: Försök inte göra rent pappersfiltret.

6. Sätt i en ny pappersinsats.

7. Montera filterkåpan och fäst med skruven.

VIKTIGT: Kör inte motorn utan luftfilterinsats, extremt svåra motorskador kan uppstå.

Underhåll av kniv

En rak och vass kniv ger bästa klippningsprestanda. Inspektera och slipa kniven regelbundet.

VARNING

RISKER
- **Kniven är vass.**

DETTA KAN INTRÄFFA
- **Kontakt med en vass kniv kan orsaka allvarliga skador.**

SÅ UNDVIKS RISKEN
- **Bär handskar eller linda in de vassa eggarna på kniven i en trasa.**

1. Stanna motorn och vänta tills alla rörliga delar stannat.

2. Dra loss tändkabeln från tändstiftet (Fig. 6).

VARNING

RISKER
- **Bensin är extremt brandfarlig, högexplosiv och kan under vissa betingelser orsaka person- och materiella skador.**

DETTA KAN INTRÄFFA
- **När klipparen tippas kan bränsle läcka från förgasaren eller bränsletanken.**

SÅ UNDVIKS RISKEN
- **Undvik bränslespill genom att köra motorn torr eller genom att suga ur bensin med en handpump, använd aldrig hävert.**

3. Tappa ur bensinen ur tanken, se steg 20 till 4 i avsnittet *Tappa ur bränsletanken* på sidan 20.

4. Tippa gräsklipparen på vänster sida (Fig. 21).

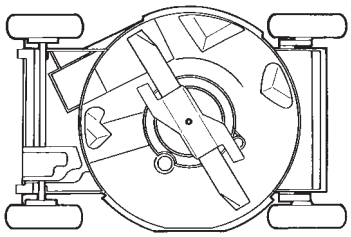

Figur 21

VIKTIGT: Rör kniven så lite som möjligt så att framtida startproblem undviks.

Inspektion av kniv

Undersök kniven noga och se o den är vass och om den är sliten, särskilt där de plana och böjda delarna möts (Fig. 22A). Kontrollera kniven innan klippare används eftersom sand och nötande material kan slita bort metallen mellan de plana och de böjda delarna. Byt ut kniven om du ett spår eller slitage (Figs. 22B och 22C), se avsnittet *Demontering av kniv* på sidan 17.

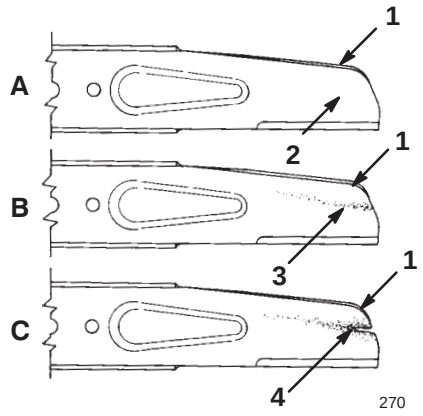

Figur 22

1. Segel
2. Plana delarna av kniven
3. Slitage
4. Spårformat

Obs: Montera en ny kniv inför varje säsong för att få bästa prestanda. Fila bort eventuella småhack under säsongen så att eggen hålls vass.

FARA

RISKER
- **Sliten eller skadad kniv kan brytas av och bladdelar kan kastas mot föraren och kringstående.**

DETTA KAN INTRÄFFA
- **En kringflygande knivdel kan orsaka allvarliga och t o m dödliga skador på användaren och kringstående.**

SÅ UNDVIKS RISKEN
- **Kontrollera regelbundet om kniven är sliten eller skadad.**
- **Byt ut sliten eller skadad kniv.**

Demontering av kniv

1. Håll fast änden på kniven med en trasa eller en tjock handske.

2. Skruva bort knivbulten, låsbrickan, acceleratorn och kniven (Fig. 23).

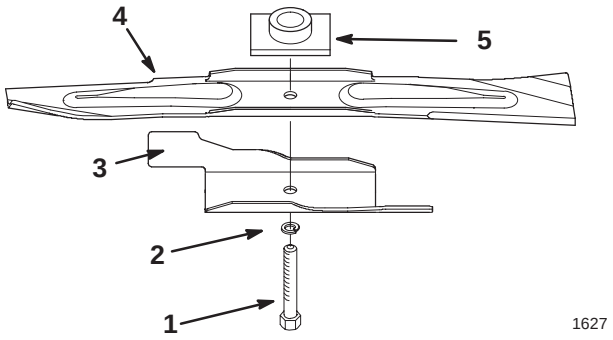

Figur 23

1. Knivbult
2. Låsbricka
3. Accelerator
4. Kniv
5. Knivdrivare

Slipning av kniven

Fila översidan på kniven, så att ursprunglig vinkel bibehålls (Fig. 24A), och inre skärradien (Fig. 24B).

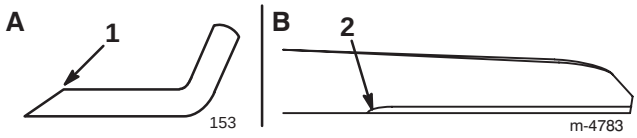

Figur 24

1. Slipa endast med denna vinkel
2. Bibehåll ursprunglig radie här

Obs: Kniven behåller balanseringen om samma mängd material avlägsnas från båda eggarna.

Balansering av kniven

1. Kontrollera knivens balansering genom att sticka en skruvmejsel genom mitthålet och sätta upp skruvmejseln horisontellt i ett skruvstycke (Fig. 25).

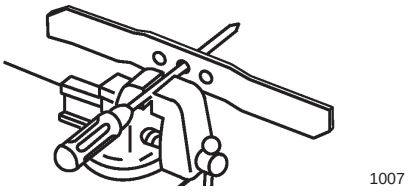

Figur 25

Obs: Du kan också kontrollera balanseringen i en speciell knivbalanserare.

2. Fila änden om endera änden av kniven vrider sig nedåt (inte eggen eller änden intill eggen). Kniven är rätt balanserad när ingen av ändarna faller ner.

Montering av kniven

1. Sätt kniven på spindeln och knivdrivaren med de böjda bladspetsarna vända mot klipparen och så att knivdrivaren går i urtaget på kniven (Fig. 23).

2. Montera acceleratorn, låsbrickan och knivbulten (Fig. 23).

3. Dra åt knivbulten till 68 N·m (50 ft-lbs).

VARNING

RISKER
- **Körs gräsklipparen utan acceleratorn monterad kan kniven böjas, knäckas eller brista.**

DETTA KAN INTRÄFFA
- **En brusten kniv kan orsaka allvarliga och t o m dödliga skador på användaren och kringstående.**

SÅ UNDVIKS RISKEN
- **Kör inte klipparen utan accelerator.**

Justering av framdrivningskabel

Justera reglagekabeln för framdrivningen om topphastigheten börjar minska.

1. Skruva, med motorn avstängd, bort bulten som fäster remkåpan (Fig. 26) och ta bort kåpan.

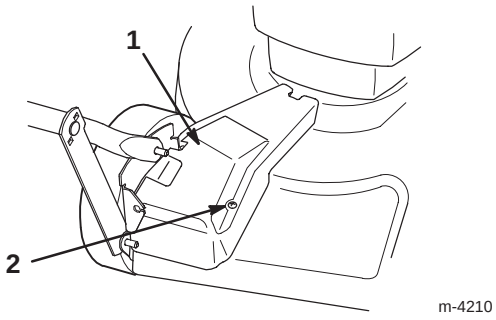

Figur 26

1. Remkåpa
2. Bult

2. Lossa kabelhållarmuttern (Fig. 27).

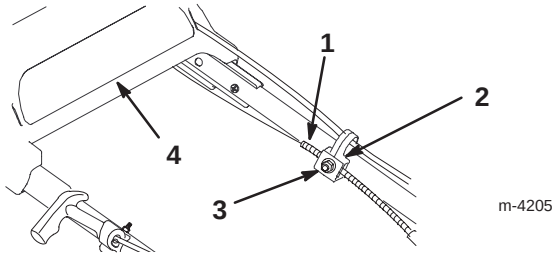

Figur 27

1. Kabelhölje
2. Kabelhållare
3. Mutter
4. Övre handtag

3. Tryck ner framdrivningsfästet tills det går emot klipparen och håll det där (Fig. 28).

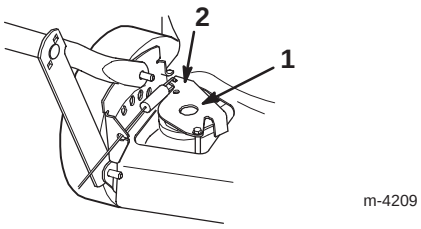

Figur 28

1. Framdrivningsfäste
2. Tryck här

4. Dra kabelhöljet nedåt (mot gräsklipparen) medan övre handtaget dras och hålls så långt bakåt som möjligt och medan framdrivningsfästet hålls nere, tills allt spel i kabeln är borta (Fig. 27).

5. Dra åt muttern på kabelfästet (Fig. 27).

6. Släpp framdrivningsfästet.

7. Montera remkåpan.

Smörjning av framdrivning

1. Torka av smörjnipplarna på bakhjulens höjdinställningsspakar (Fig. 29) med en ren trasa.

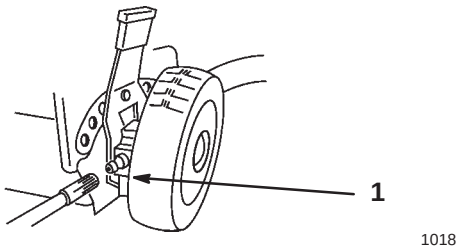

Figur 29

1. Smörjnippel

2. Sätt på en fettspruta på nipplarna i tur och ordning och pumpa in ett eller två tag #2 vanligt litiumfett i varje.

VIKTIGT: Överflödigt fett kan skada tätningarna och göra att hjulkopplingen inte fungerar korrekt.

Rengöring under remkåpan

Håll utrymmet under remkåpan rent från skräp.

1. Skruva, med motorn avstängd, bort bulten som fäster remkåpan (Fig. 30) på klipparhuset.

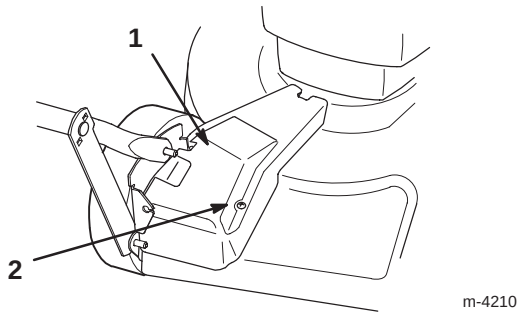

Figur 30

1. Remkåpa
2. Bult

2. Lyft av kåpan och borsta bort allt skräp från remmen. Montera tillbaka remkåpan.

3. Sätt tillbaka remkåpan.

Underhåll av tändstift

Använd ett *Champion RJ19LM* tändstift eller motsvarande. Rätt luftgap är 0,76 mm (0.030“). Ta ur och kontrollera tändstiftet var 25:e timma och kontrollera konditionen.

1. Stanna motorn och vänta tills alla rörliga delar stannat.

2. Dra loss tändkabeln från tändstiftet (Fig. 31).

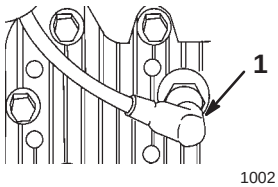

Figur 31

1. Tändkabel

3. Gör rent omkring tändstiftet och skruva ur det ur topplocket.

VIKTIGT: Byt ut spräckt, skadat eller smutsigt tändstift. Rengör inte elektroderna eftersom skräp kan komma in i cylindern och orsaka skador.

4. Justera gapet på det nya stiftet enligt Figur 32.

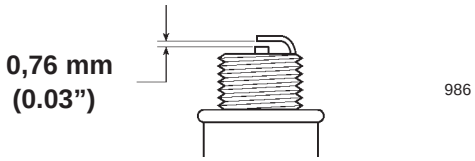

Figur 32

5. Montera tändstiftet och tätningsbrickan. Dra åt stiftet till moment 20 N·m (15 ft-lbs).
6. Sätt på tändkabeln på tändstiftet.

Tömning av bränsletanken

1. Stanna motorn och vänta tills den kallnar.

VIKTIGT: Tappa ur bensin endast när motorn är kall.

2. Dra loss tändkabeln från tändstiftet (Fig. 31).
3. Skruva bort locket från bränsletanken (Fig. 7).
4. Pumpa ur bränslet med en pumphävert i en ren och godkänd bensindunk.
5. Sätt på tändkabeln på tändstiftet.
6. Kör motorn tills den stannar.
7. Starta motorn igen så att all bensin säkert är borta ur förgasaren.

Förvaring

Utför följande rekommenderat underhåll vid preparering av gräsklipparen inför förvaring mellan säsongerna. Se avsnittet *Underhåll* på sidan 13.

Förvara gräsklipparen svalt, rent och torrt. Täck över den så att den hålls ren och skyddad.

Preparering av bränslesystemet

VARNING

RISKER
- **Bensin kan dunsta om den förvaras längre perioder.**

DETTA KAN INTRÄFFA
- **Förångad bensin kan explodera om den kommer i kontakt med öppen eld.**

SÅ UNDVIKS RISKEN
- **Förvara inte bensin (bränsle) längre perioder.**
- **Förvara inte gräsklipparen med bränsle i tanken i ett utrymme där det finns öppen eld. (T ex en panna eller annan låga.)**
- **Låt motorn kallna innan den ställs i ett slutet utrymme.**

Töm tanken efter sista klippningen innan gräsklipparen ställs undan.

1. Kör gräsklipparen tills motorn stannar av bränslebrist.
2. Snapsa motorn och starta den igen.
3. Låt motorn gå tills den stannar. När motorn inte längre kan startas är den tillräckligt torr.

Preparering av motorn

1. Tappa ur oljan ur vevhuset medan motorn fortfarande är varm. Se avsnittet *Byta olja i motorn* på sidan 14.
2. Ta ur tändstiftet (Fig. 31).
3. Häll i cirka en tesked olja i vevhuset genom tändstiftshålet.
4. Snurra sakta runt motorn flera gånger genom att dra i startsnöret så att oljan fördelas.
5. Skruva i tändstiftet men anslut **inte** tändkabeln.

Allmän information

1. Gör rent klipparkåpan. Se avsnittet *Rengöring av undersidan av klipparkåpan* på sidan 15.
2. Rensa bort smuts och skräp från cylindern, kylflänsarna på cylindertoppen och fläkthuset.

3. Ta bort gräsklipp, smuts och skräp från utsidan på motorn, kåporna och översidan av klipparkåpan.
4. Kontrollera knivens kondition. Se avsnittet *Knivunderhåll* på sidan 16.
5. Dra åt alla muttrar, bultar och skruvar.
6. Smörj framdrivningen. Se avsnittet *Smörjning av framdrivningen* på sidan 19.
7. Måla i lackskador och rostfläckar med färg som finns att få hos närmaste auktoriserade återförsäljare.

Fälla ner handtaget

VARNING

RISKER
- **Fälls handtaget upp eller ner på fel sätt kan en eller flera av kablarna klämmas, sträckas eller skadas.**

DETTA KAN INTRÄFFA
- **Klämd, sträckt eller skadad kabel kan leda till driftstörning som i sin tur kan leda till att användningen blir farlig.**

SÅ UNDVIKS RISKEN
- **Kläm, sträck och skada inte kablarna.**
- **Hantera kablarna varsamt när handtaget fälls upp eller ner.**
- **Använd inte gräsklipparen om en eller flera av kablarna är klämda, sträckta eller skadade. Vänd er till auktoriserad verkstad.**

VIKTIGT: Ta inte bort och lossa inte vreden som håller fast undre handtaget på vridfästet. Fäll inte övre handtaget bakåt.

1. Lossa vreden som håller övre handtaget.
2. Vrid försiktigt övre handtaget framåt så att det vilar på motorn (Fig. 33).

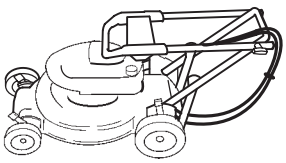

m-4217

Figur 33

Idrifttagning efter förvaring

VARNING

RISKER
- **Fälls handtaget upp eller ner på fel sätt kan en eller flera av kablarna klämmas, sträckas eller skadas.**

DETTA KAN INTRÄFFA
- **Klämd, sträckt eller skadad kabel kan leda till driftstörning som i sin tur kan leda till att användningen blir farlig.**

SÅ UNDVIKS RISKEN
- **Kläm, sträck och skada inte kablarna.**
- **Hantera kablarna varsamt när handtaget fälls upp eller ner.**
- **Använd inte gräsklipparen om en eller flera av kablarna är klämda, sträckta eller skadade. Vänd er till auktoriserad verkstad.**

1. Vik försiktigt upp övre handtaget så att det fäster mot det undre och dra sedan åt vreden.
2. Kontrollera och dra åt alla fästelement.
3. Skruva ur tändstiftet (Fig. 31) och kör runt motorn snabbt med startmotorn så att överflödig olja blåses ur cylindern.
4. Rengör tändstiftet eller byt ut det om det är sprucket, trasigt eller om elektroderna är slitna.
5. Skruva i tändstiftet och dra åt till moment 20 N·m (15 ft-lbs).
6. Utför rekommenderat underhåll, se avsnittet *Underhåll* på sidan 13.
7. Fyll bränsletanken (Fig. 7) med färsk och ren bensin.

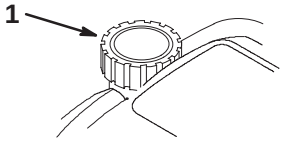

1626

Figur 34

1. Tanklock

8. Kontrollera oljenivån. Se avsnittet *kontroll av oljenivån i motorn* på sidan 14.
9. Sätt på tändkabeln på tändstiftet.

Tillbehör

Tillbehör kan ha levererats tillsammans med din klippare eller kan köpas hos din auktoriserade Toro-återförsäljare. Följ anvisningarna så att de monteras korrekt.

Montering av bakre gräsuppsamlare

1. Stanna motorn och vänta tills alla rörliga delar stannat.
2. Se till att handtaget på utkastarluckan står helt framåt (luckan stängd) (Fig. 35).

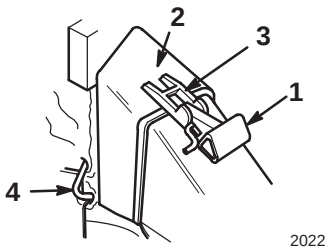

Figur 35

1. Handtaget fällt helt framåt
2. Säcklucka
3. Lås för säcklucka
4. Säckstångkrok framför handtagsfäste

Obs: Borstskyddet visas inte i Figur 35 för att den ska vara tydligare.

FARA

RISKER
- **Föremål kan kastas omkring om inte utkastarluckan är helt stängd.**

DETTA KAN INTRÄFFA
- **Kastade föremål kan orsaka allvarliga t o m dödliga kroppskador.**

SÅ UNDVIKS RISKEN
- **Stanna motorn och för försiktigt utkastarluckhandtaget fram och tillbaka tills dörren kan stängas helt om gräsklipp korkat igen utkastaren. Ta bort hindret med en pinne, inte handen, om luckan fortfarande inte går att stänga.**

3. Trä öppningen på säcken över utkastaren enligt Figur 35.

   Obs: Säckluckans lås ska sitta över luckhandtaget och säckstångkroken ska sitta framför handtagsfästet.

4. Sätt bakänden på säckramen på den under handtagsdelen.

5. Dra handtaget bakåt till handtagslåset låser i urtaget i säcklucklåset (Fig. 36).

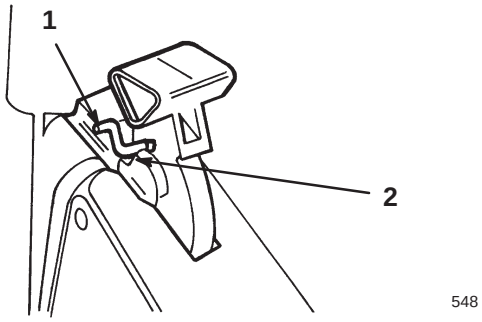

Figur 36

1. Handtagslås läst i säckurtag
2. Urtag i säcklucklås

Obs: Borstskyddet visas inte i Figur 36 för att den ska vara tydligare.

Utkastarlucken i klipparhuset är nu öppen och säcken låst i läge. Låset ska sitta längst ner i urtaget.

FARA

RISKER
- **Gräsklipp och andra föremål kan kastas ut om utkastaren är öppen.**

DETTA KAN INTRÄFFA
- **Föremål som kastas med tillräcklig kraft kan orsaka allvarliga t o m dödliga kroppskador.**

SÅ UNDVIKS RISKEN
- **Öppna aldrig utkastarluckan när motorn är igång.**

FARA

RISKER
- **En sliten grässäck kan släppa genom småsten och annat skräp så att det kan kastas mot föraren och kringstående.**

DETTA KAN INTRÄFFA
- **Kastade föremål kan orsaka allvarliga t o m dödliga kroppskador.**

SÅ UNDVIKS RISKEN
- **Kontrollera uppsamlaren regelbundet. Montera en ny original TORO-uppsamlare som bär denna eller liknande varning om den är skadad.**

Tömning av gräsuppsamlare

1. Stanna motorn och vänta tills alla rörliga delar stannat.

2. Lyft lucklåset tills det går fritt från urtaget i säcken och fäll handtaget på utkastarluckan framåt (Fig. 35).
3. Ta tag i handtaget på säckramen och i bakänden på säcken och lyft av den från klipparen.
4. Tippa säcken gradvis framåt och töm ur klippet.

Montering av sidoutkastare

1. Stanna motorn och vänta tills alla rörliga delar stannat.
2. Dra loss tändkabeln från tändstiftet (Fig. 31).
3. Ta bort grässäcken om den är monterad.
4. Skruva bort bulten och sidokåpsklämman. Sätt sedan tillbaka bulten i hålet och spara klämman för framtida bruk (Fig. 37).

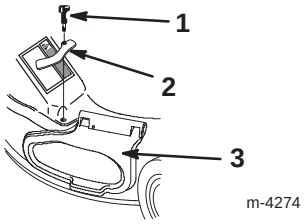

Figur 37

1. Bult
2. Sidokåpsklämma
3. Lucka för sidoöppning

5. Lyft upp luckan för sidoöppningen (Fig. 37).
6. Trä skärmen över öppningen med spåren i skärmen inpassade mot flikarna under luckan (Fig. 38).

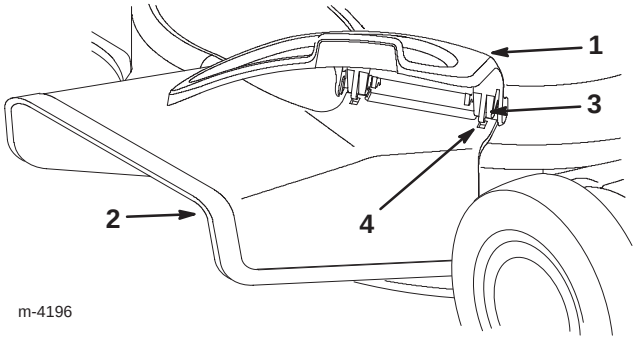

Figur 38

1. Lucka för sidoöppning
2. Sidoutkastarskärm
3. Flik
4. Spår

7. Stäng luckan.

Demontering av sidoutkastare

1. Stanna motorn och vänta tills alla rörliga delar stannat.
2. Dra loss tändkabeln från tändstiftet (Fig. 31).
3. Öppna sidoöppningens kåpa och ta bort sidoutkastaren (Fig. 38).
4. Stäng luckan.
5. Ta bort vredet.
6. Montera sidokåpsklämman och vredet som fäster sidoöppningens kåpa (Fig. 37 och 39).

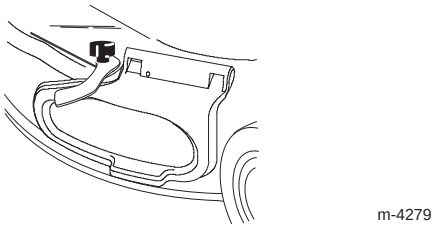

Figur 39

FARA

RISKER
- **Om sidoöppningens kåpa inte sitter ordentligt fast kan föremål kastas ut genom sidoöppningen.**

DETTA KAN INTRÄFFA
- **Kastade föremål kan orsaka allvarliga t o m dödliga kroppskador.**

SÅ UNDVIKS RISKEN
- **Se alltid till att endera sidoöppningens kåpa är stängd och låst med sidokåpsklämman eller att sidoutkastaren sitter ordentligt på plats innan klipparen startas.**

Felsökning

Toro har konstruerat din gräsklippare så att den ska fungera problemfritt. Kontrollera nedanstående komponenter och detaljer omsorgsfullt. Vänd er till en auktoriserad verkstad om problemet kvarstår.

PROBLEM	ÅTGÄRD
Motorn startar inte	1. Fyll på färsk bensin i bränsletanken. 2. Tryck tre gånger på snapspumpen. 3. Sätt på tändkabeln på tändstiftet. 4. Inspektera tändstiftet, kontrollera elektrodgapet och byt stift om det är skadat.
Motorn är svårstartad eller tappar kraft	1. Tappa ur och fyll färsk bensin i bränsletanken. 2. Rensa lufthålet på tanklocket. 3. Rengör luftfiltret. 4. Rengör klipparens utkastaröppning. 5. Rengör undersidan av klipparhuset. 6. Inspektera tändstiftet, kontrollera elektrodgapet och byt stift om det är skadat. 7. Kontrollera oljenivån.
Motorn går ojämnt	1. Anslut tändkabeln. 2. Inspektera tändstiftet, kontrollera elektrodgapet och byt stift om det är skadat. 3. Rengör luftfiltret.
Klipparen eller motorn vibrerar onormalt	1. Balansera kniven. 2. Dra åt knivfästbulten. 3. Rengör klipparens utkastaröppning. 4. Rengör undersidan av klipparhuset. 5. Dra åt motorfästbultarna.
Ojämnt klippmönster	1. Sätt alla hjulen till samma höjd 2. Slipa och balansera kniven. 3. Ändra klippmönster. 4. Rengör undersidan av klipparhuset.
Utkastaren korkas igen	1. Öka klipphöjden. 2. Låt gräset torka före klippning. 3. Rengör undersidan av klipparhuset.
Gräsklipparen går inte själv	1. Justera drivkabeln för framdrivningen. 2. Rensa bort skräp under remkåpan.