Form No. 3326-836

TORO®

Recycler®

Ruohonleikkuri

Mallinro alkaen 20652—200000001

Käyttäjän opas

CE

Suomi (FI)

Sisältö

	Sivu
Johdanto	2
Turvaohjeet	3
Ruohonleikkurin yleiset turvaohjeet	3
Äänenpaineen taso	5
Äänitehon taso	5
Värinätaso	5
Turva- ja ohjetarrat	6
Kokoonpano	8
Ruohonleikkuripakkauksen purkaminen	8
Kahvan asennus	8
Käynnistysvalmistelut	9
Öljyn lisääminen kampikammioon	9
Bensiinitankin täyttö	10
Käyttö	11
Hallintalaitteet	11
Moottorin käynnistys	11
Moottorin pysäytys	11
Vetolaitteen käyttö	11
Leikkuukorkeuden säätö	12
Heittokanavan peittokannen käyttö	12
Käyttövihjeitä	13
Kahvan korkeussäätö	14
Kunnossapito	14
Kunnossapidon suositustaulukko	14
Moottorin öljynpinnan tarkastus	16
Moottoriöljyn vaihto	16
Ruohonleikkurin kotelon alapuolen puhdistus	17
Ilmansuodattimen huolto	18
Terän kunnossapito	18
Vetolaitteen vaijerin säätö	21
Vetolaitteen voitelu	21
Hihnakannen alapuolinen puhdistus	21
Sytytystulpan kunnossapito	22
Bensiinitankin tyhjennys	22
Säilytys	22
Polttoainejärjestelmän valmistelu	22
Moottorin valmistelu	22
Yleistä	23
Kahvan taittaminen	23
Käyttöönotto varastoinnin jälkeen	23
Lisävarusteet	24
Ruohonkokoojan asennus taakse	24
Ruohonkokoojan tyhjennys	25
Sivuunheittosuppilon asennus	25
Sivuunheittosuppilon irrotus	25
Vianetsintä	26

Johdanto

Kiitoksia Toro-tuotteen hankkimisesta. Me toivomme, että olet täysin tyytyväinen uuteen laitteeseesi.

Lue tämä käyttöopas huolellisesti, jotta opit käyttämään ja huoltamaan laitetta asianmukaisesti. Tämän käyttöoppaan tiedoilla sinä ja muut käyttäjät pystytte välttämään tapaturmia ja tuotevaurioita. Vaikka Toro suunnittelee ja valmistaa turvallisia tuotteita, olet itse vastuussa tuotteen asianmukaisesta ja turvallisesta käytöstä.

Aina kun otat yhteyttä valtuutettuun huoltoon tai tehtaalle saadaksesi huoltoapua, alkuperäisiä Toron osia tai lisätietoja, ota tuotteen malli- ja sarjanumerot esille. Malli- ja sarjanumeron kyltti löytyy tuotteesta kuvassa 1 esitetystä paikasta.

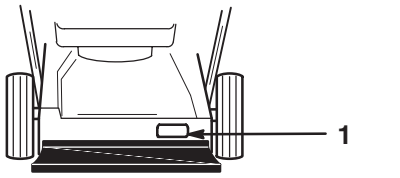

Kuva 1

1. Malli- ja sarjanumeron kyltti

Kirjoita tuotteen mallinumero ja sarjanumero alla olevaan tilaan:

Mallinro: _____

Sarjanro: _____

Tässä käyttöoppaassa kerrotaan mahdollisista vaaroista ja annetaan erityisiä turvaohjeita, joiden avulla sinä ja muut käyttäjät voitte välttyä henkilövahingoilta ja jopa hengenvaaralta. Sanoilla HENGENVAARA, VAARA ja VAROITUS ilmaistaan uhkan astetta.

HENGENVAARA ilmaisee erittäin vakavaa uhkaa, josta on seurauksena vakava tapaturma tai jopa kuolema, jos suositeltuja varo-ohjeita ei noudateta.

VAARA ilmaisee uhkaa, josta saattaa olla seurauksena vakava tapaturma tai jopa kuolema, jos suositeltuja varo-ohjeita ei noudateta.

VAROITUS ilmaisee uhkaa, josta saattaa olla seurauksena pienehkö tai kohtalainen tapaturma, jos suositeltuja varo-ohjeita ei noudateta.

©2001 The Toro Company
All Rights Reserved

Printed in USA

Lisäksi tässä käyttöoppaassa käytetään kahta termiä tietojen korostamiseksi. **Tärkeää** kiinnittää huomiota mekaanisiin erikoistietoihin ja **Huomautus** korostaa erityishuomion ansaitsevia yleistietoja.

Turvaohjeet

Toro on tarkoittanut tämän ruohonleikkurin ruohon leikkaamiseen tai silppuamiseen, tai ruohonkokoojalla varustettuna leikattavan ruohon keruuseen. Muunlainen käyttö voi olla vaarallista käyttäjälle tai sivullisille.

⚠ VAROITUS ⚠

MAHDOLLINEN UHKA
- **Moottorin pakokaasut sisältävät hiilimonoksidia, joka on hajutonta ja tappavaa myrkkyä.**

MITÄ VOI TAPAHTUA
- **Hiilimonoksidi voi aiheuttaa kuoleman**

UHKAN VÄLTTÄMINEN
- **Älä käytä moottoria sisällä tai suljetuissa tiloissa.**

Maksimiturvallisuuden ja hyvän suorituskyvyn takaamiseksi sekä tuotetuntemuksen hankkimiseksi on tärkeää, että kaikki ruohonleikkurin käyttäjät lukevat tämän käyttöoppaan ja omaksuvat sen tiedot ennen moottorin käynnistämistä. Erityistä huomiota on kiinnitettävä turvaohjeen varoitusmerkintään ⚠ joka tarkoittaa VAROITUSTA, VAARAA TAI HENGENVAARAA — "henkilökohtainen turvallisuusohje". Lue ja omaksu nämä ohjeet, sillä ne käsittelevät turvallisuutta. Ohjeiden noudattamatta jättäminen saattaa johtaa henkilövahinkoihin.

Ruohonleikkurin yleiset turvaohjeet

Seuraavat ohjeet on sovellettu ANSI/OPEI-standardista B71.1—1998 ja ISO-standardista 5395:1990(E). Toro-ruohonleikkureita koskevat tiedot tai termit on esitetty sulkeissa.

Tämä leikkuri pystyy katkomaan käsiä ja jalkoja sekä sinkoamaan esineitä. Seuraavien turvallisuusohjeiden laiminlyönti voi johtaa vakavaan tapaturmaan tai hengenvaaraan.

Koulutus

- Lue ohjeet huolellisesti. Tutustu hallintalaitteisiin ja laitteen asianmukaiseen käyttöön ennen laitteen käynnistystä.
- Katso lisävarusteiden oikea käyttö ja asennus valmistajan ohjeista. Käytä vain valmistajan hyväksymiä lisävarusteita.
- Älä milloinkaan anna ruohonleikkuria lasten tai näitä ohjeita tuntemattomien ihmisten käyttöön. Maakohtaisissa määräyksissä voi olla ikärajoituksia käyttäjälle.
- Älä leikkaa ruohoa, jos ihmisiä ja varsinkin lapsia tai lemmikkieläimiä on lähistöllä. Pysäytä ruohonleikkuri, jos joku tulee lähelle.

Vakavia onnettomuuksia voi sattua, jos käyttäjä ei ole valppaana lasten läsnäollessa. Ruohonleikkuri ja ruohonleikkuu kiinnostaa usein lapsia. **Älä koskaan** oleta, että lapset pysyvät siellä, missä näit heidät viimeksi.

- Pidä huoli, että lapset pysyvät poissa ruohonleikkuualueelta ja että he ovat vastuunsa tuntevan aikuisen valvonnassa.
- Ole valppaana ja sammuta ruohonleikkuri, jos lapsia tulee leikkuualueelle.
- Ole erityisen varovainen lähestyessäsi nurkkia, pensaita, puita tai muita esineitä, jotka saattavat peittää näkyvyyden.
- Muista, että käyttäjä on vastuussa muille ihmisille tai heidän omaisuudelleen sattuvista onnettomuuksista tai vahingoista.

Valmistelut

- Käytä aina kunnollisia jalkineita ja pitkiä housuja ruohoa leikatessasi.
- Älä käytä laitetta avojaloin tai sandaaleissa.
- Pidä aina sivusuojilla varustettuja suojalaseja käyttäessäsi ruohonleikkuria.
- Tutki tarkasti alue, jossa laitetta tullaan käyttämään, ja poista kaikki kivet, kepit, johdot, luut ja muut esineet.
- **Vaara: Bensiini on erittäin tulenarkaa.**
  Ryhdy seuraaviin varotoimiin:
  - Säilytä polttoainetta vain erityisesti sille tarkoitetuissa astioissa.
  - Täytä bensiinitankki vain ulkona äläkä tupakoi tankin täytön aikana.
  - Lisää polttoainetta ennen moottorin käynnistämistä. Älä koskaan poista bensiinitankin korkkia tai lisää bensiiniä, kun moottori käy tai kun moottori on kuuma.
  - Jos bensiiniä läikkyy, älä yritä käynnistää moottoria, vaan siirrä kone kauaksi läikkymiskohdasta ja varo, ettei bensiini pääse syttymään, kunnes bensiinihöyryt ovat haihtuneet.

  - Laita bensiinitankin ja -astioiden korkit kunnolla paikoilleen.
  - Jos bensiinitankki on tyhjennettävä, tee se ulkona.
- Vaihda vialliset äänenvaimentimet.
- Tarkista aina ennen käyttöä silmämääräisesti, että terät, terien pultit ja itse leikkuri eivät ole kuluneet tai vaurioituneet. Vaihda kuluneet tai vaurioituneet terät ja pultit kokonaisena sarjana, jotta tasapaino säilyy.
- Ole moniteräisiä koneita käsitellessäsi varovainen, sillä yhden terän pyörittäminen voi saada muutkin terät pyörimään.

Käyttö

- Älä käytä moottoria suljetussa tilassa, jonne voi kerääntyä vaarallista hiilimonoksidia (häkää).
- Leikkaa ruohoa vain päivänvalossa tai hyvässä keinovalaistuksessa.
- Varmista, että pysyt pystyssä rinteillä.
- Käytä laitetta kävellen, älä milloinkaan juokse.
- Pidä kahvasta tukevasti kiinni.
- Leikkaa ruoho rinteen poikkisuunnassa, älä milloinkaan myötä- tai vastamäkeen, kun käytät pyörillä varustettuja, pyöriväteräisiä koneita.
- Noudata erittäin suurta varovaisuutta vaihtaessasi suuntaa rinteillä.
- Älä leikkaa ruohoa liian jyrkiltä rinteiltä.
- Noudata erittäin suurta varovaisuutta vetäessäsi ruohonleikkuria taaksepäin tai itseäsi kohti.
- Ennen kuin liikut taaksepäin, katso alas taaksesi pienten lasten varalta.
- Pysäytä terä(t), jos ruohonleikkuria on kallistettava ylittäessäsi muita alustoja kuin nurmikkoa ja siirtäessäsi ruohonleikkuria leikkausalueelle ja sieltä pois.
- Älä koskaan käytä ruohonleikkuria, jonka suojukset ovat vaurioituneet tai hävinneet, tai ilman suojalaitteita, kuten esimerkiksi ruohonohjaimia tai -kokoojia.
- Älä muuta moottorin keskipakosäätimen asetuksia tai käytä moottoria ylikierroksilla.
- Vapauta kaikki terä- ja ajokytkimet ennen moottorin käynnistämistä.
- Käynnistä moottori tai kytke se päälle varovasti noudattaen ohjeita ja pitäen jalat riittävän kaukana terästä (teristä).
- Älä kallista konetta moottorin käynnistyksen tai päällekytkemisen aikana, ellei ruohonleikkuria ole kallistettava käynnistystä varten. Älä siinä tapauksessa kallista sitä enempää kuin on ehdottoman välttämätöntä, ja kohota vain käyttäjästä kauempana olevaa puolta.
- Älä käynnistä moottoria seisoessasi heittosuppilon edessä.
- Älä laita käsiä tai jalkoja pyörivien osien lähelle tai alle. Älä milloinkaan mene heittoaukon eteen.
- Älä milloinkaan nosta ruohonleikkuria maasta tai kanna sitä, kun moottori on käynnissä.
- Pysäytä moottori ja irrota sytytystulpan johto
  - ennen tukosten poistamista tai heittosuppilon puhdistamista;
  - ennen ruohonleikkurin tarkastamista, puhdistamista tai huoltamista;
  - törmättyäsi johonkin esineeseen. Tarkista ruohonleikkuri vaurioiden varalta ja tee korjaukset ennen ruohonleikkurin uudelleenkäynnistystä ja käyttöä;
  - mikäli ruohonleikkuri alkaa täristä epänormaalisti (etsi syy välittömästi).
- Pysäytä moottori
  - aina kun poistut ruohonleikkurin luota;
  - ennen bensiinitankin täyttöä.
- Vähennä kaasua ja jos moottorissa on sulkuventtiili, sulje polttoainehana ruohonleikkuun päätyttyä.
- Pysäytä terä(t) ylittäessäsi sorapäällysteisiä teitä tai jalkakäytäviä.
- Sammuta moottori ja odota, että terä pysähtyy täysin ennen ruohonkokoojan poistamista.
- Älä käytä ruohonleikkuria alkoholin tai lääkkeiden vaikutuksen alaisena.
- Jos laite alkaa täristä epänormaalisti, sammuta moottori ja etsi syy välittömästi. Tärinä on yleensä merkkinä jostakin ongelmasta.

Rinteet ovat merkittävä liukastumis- ja kaatumisonnettomuuksia aiheuttava tekijä, joista voi olla seurauksena vakavia tapaturmia. Jos tunnet olevasi epävarma rinteellä, älä leikkaa siellä ruohoa.

- Varo kuoppia, uria tai muhkuroita. Korkea ruoho voi kätkeä sisäänsä esteitä.
- **Älä** leikkaa ruohoa jyrkänteiden, ojien tai penkereiden läheltä. Saatat menettää jalansijasi tai tasapainosi.
- **Älä** leikkaa märkää ruohoa. Siinä voi liukastua helposti.

Kunnossapito ja säilytys

- Pidä kaikki mutterit, pultit (erityisesti terän kiinnityspultit) ja ruuvit kireällä, jotta laite on varmasti turvallinen käyttää.
- Älä koskaan säilytä polttoainetta sisältävää konetta rakennuksessa, jossa avotuli tai kipinä voi sytyttää polttoainehöyryt.
- Anna moottorin jäähtyä ennen kuin viet sen säilytykseen suljettuun tilaan.
- Pidä moottori, äänenvaimennin, akkutila ja bensiinin säilytystila puhtaana ruohosta, lehdistä tai ylimääräisestä rasvasta tulipalovaaran vähentämiseksi.
- Tarkasta ruohonkokooja usein kulumisen tai heikkenemisen varalta.
- Vaihda kuluneet tai vaurioituneet osat turvallisuuden vuoksi.
- Noudata erittäin suurta varovaisuutta käsitellessäsi bensiiniä, sillä höyryt voivat räjähtää.
- Älä milloinkaan muuta turvalaitteita. Tarkasta niiden kunnollinen toiminta säännöllisesti.
- Pidä ruohonleikkuri puhtaana ruohosta, lehdistä tai muista roskista. Pyyhi öljy- tai polttoainevuodot pois.
- Pysäytä ja tarkista laite, jos osut johonkin esteeseen. Korjaa tarvittaessa ennen uudelleenkäynnistystä.
- Älä milloinkaan säädä pyörien korkeutta moottorin käydessä.
- Irrota aina sähkökäyttöinen ruohonleikkuri (verkkovirralla toimiva) pistorasiasta ennen puhdistusta, korjausta tai säätöä.
- Ruohoa keräävät osat kuluvat, vaurioituvat ja heikkenevät, jolloin liikkuvat osat voivat paljastua tai esineitä voi päästä sinkoamaan ilmaan. Tarkasta nämä osat säännöllisesti ja vaihda valmistajan suosittelemat osat tarvittaessa.
- Ruohonleikkurin terät ovat teräviä ja voivat aiheuttaa haavoja. Kääri terä(t) kankaaseen tai käytä käsineitä ja noudata erityistä varovaisuutta terien huollossa.
- Älä muuta moottorin keskipakosäätimen asetuksia tai käytä moottoria ylikierroksilla.
- Varmista koneen hyvä suorituskyky ja turvallisuus ostamalla vain alkuperäisiä Toron varaosia ja lisävarusteita. **Älä käytä “kyllä ne käy” -tyyppisiä osia ja lisävarusteita, sillä ne saattavat aiheuttaa turvallisuusvaaran.**

Äänenpaineen taso

Tällä laitteella on 86 dB(A) äänenpainetaso käyttäjän korvan kohdalla. Mittaustulos perustuu vastaaville laitteille 84/538/ETY-direktiivin mukaisesti tehtyihin kokeisiin.

Äänitehon taso

Tämän laitteen äänitehon taso on 100 LwA, joka perustuu samanlaisten koneiden 84/538/ETY-direktiivin mukaiseen mittaukseen.

Värinätaso

Tämän laitteen värinätaso käsissä on enintään 7,3 m/s^2, joka perustuu samanlaisten koneiden EN 1033 -standardin mukaiseen mittaukseen.

Turva- ja ohjetarrat



93-4105

1. Hengenvaara – lue ja ymmärrä käyttöohje
2. Esineiden sinkoutumisvaara – pidä sivulliset poissa
3. Esineiden sinkoutumisvaara ruohonleikkurista – pidä suuntain paikallaan
4. Käsien ja jalkojen silpoutumis- tai irtoamisvaara – pysy etäällä pyörivistä teristä ja liikkuvista osista
5. Varoitus – pysäytä moottori jättäessäsi ruohonleikkurin ilman valvontaa

---

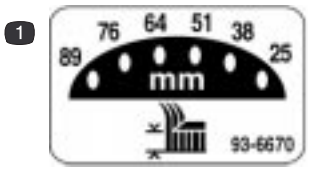

93-6670

1. Leikkuukorkeuden säätö (vasen pyörä)

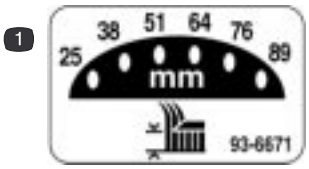

93-6671

1. Leikkuukorkeuden säätö (oikea pyörä)

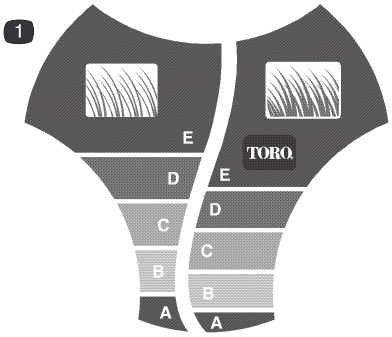

100-1519

1. *Smart Wheel ™* -leikkuukorkeuden asteikko

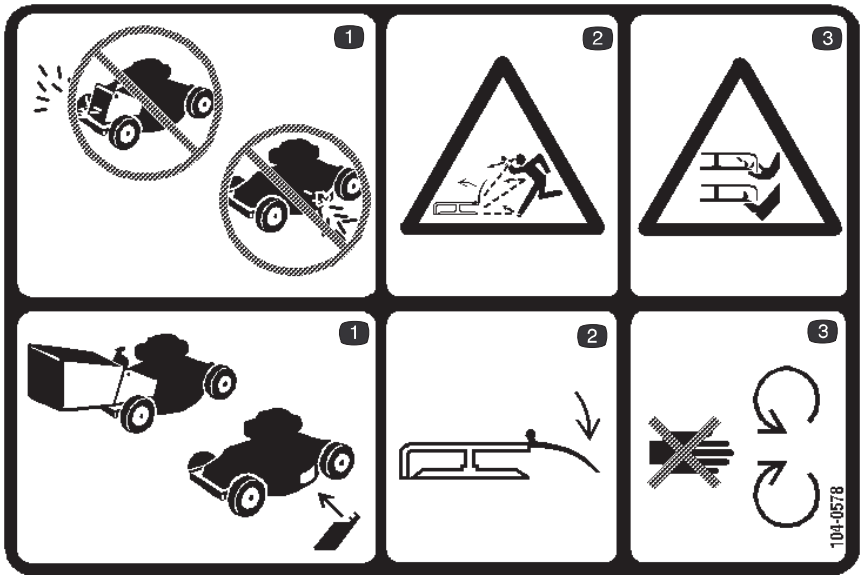

104-0578

1. Älä käytä ruohonleikkuria ilman säkkiä, sivuheittosuppiloa tai sivusuojusta paikallaan. Asenna aina säkki, sivuheittosuppilo tai sivusuojus ennen kuin käytät ruohonleikkuria
2. Esineiden sinkoutumisvaara ruohonleikkurista – pidä suuntain paikallaan
3. Käsien ja jalkojen silpoutumisvaara – pysy etäällä pyörivistä teristä ja liikkuvista osista

---



105-2699

1. Äänitehon tasoa osoittava tarra

Kokoonpano

Huomaa: Määritä ruohonleikkurin vasen ja oikea puoli seisomalla normaalissa käyttöasennossa.

Ruohonleikkuripakkauksen purkaminen

VAROITUS

MAHDOLLINEN UHKA

- **Kahvan varomaton taittaminen kokoon tai käyttöasentoon voi venyttää tai vaurioittaa vaijereita tai jättää ne puristuksiin.**

MITÄ VOI TAPAHTUA

- **Puristuksiin jäänyt, venynyt tai vaurioitunut vaijeri voi aiheuttaa toimintahäiriön, josta voi olla seurauksena vaarallinen käyttötilanne.**

UHKAN VÄLTTÄMINEN

- **Älä venytä tai vaurioita vaijereita tai jätä niitä puristuksiin.**
- **Käsittele vaijereita varoen, kun taitat kahvaa kokoon tai käyttöasentoon.**
- **Älä käytä ruohonleikkuria, jos yksi tai useampi vaijereista on jäänyt puristuksiin, venynyt tai vaurioitunut. Ota yhteys valtuutettuun huoltoon.**

1. Avaa laatikko päältä.

2. Poista kahvan alaosa laatikosta.

3. Poista täytteet laatikosta ja jätä kahvan yläosa nojaamaan ruohonleikkurin yläosaa vasten.

4. Ota ruohonleikkuri pois laatikosta.

5. Laita kahvan yläosa maata vasten ruohonleikkurin taakse siten, että kahvan kyltti on ylöspäin ja vaijerit menevät kahvan kannattimien välistä (kuva 2).

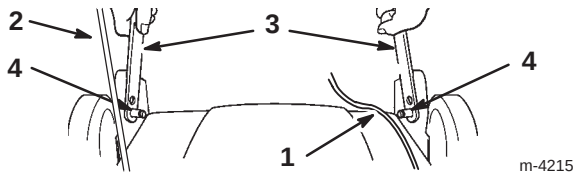

Kuva 2

1. Vaijeri
2. Käynnistinnaru
3. Kahvan alaosa
4. Kahvan kannattimien tapit

Kahvan asennus

1. Purista kahvan alaosan päitä yhteen, aseta kahvoissa olevat reiät kannattimien tappien kohdalle ja löysää puristus (kuva 2).

TÄRKEÄÄ: Reititä vaijerit kahvan alaosan sisäpuolelta ja käynnistinnaru kahvan ulkopuolelta.

2. Irrota neljä pulttia ja vastakappaletta, jotka on asennettu kahvan alaosaan.

Huomaa: Kahdessa pultissa on litteä kanta ja kahdessa on kahvan mukaan muotoiltu kanta.

3. Käännä kahvan alaosa taakse ja tukikannattimet ylöspäin, jotta kannattimet tulevat kahvan reikien kohdalle (kuva 3).

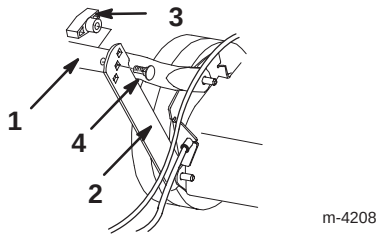

Kuva 3

1. Alakahva
2. Tukikannatin
3. Nuppi
4. Kahvan litteä pultti

4. Kiinnitä kahva kahdella litteäkantaisella pultilla ja kahdella vastakappaleella niihin tukikannattimien korkeudensäätöreikiin, jotka parhaiten sopivat omalle pituudellesi (kuva 3).

VAROITUS

MAHDOLLINEN UHKA
- **Kahvan varomaton taittaminen kokoon tai käyttöasentoon voi venyttää tai vaurioittaa vaijereita tai jättää ne puristuksiin.**

MITÄ VOI TAPAHTUA
- **Puristuksiin jäänyt, venynyt tai vaurioitunut vaijeri voi aiheuttaa toimintahäiriön, josta voi olla seurauksena vaarallinen käyttötilanne.**

UHKAN VÄLTTÄMINEN
- **Älä venytä tai vaurioita vaijereita tai jätä niitä puristuksiin.**
- **Käsittele vaijereita varoen, kun taitat kahvaa kokoon tai käyttöasentoon.**
- **Älä käytä ruohonleikkuria, jos yksi tai useampi vaijereista on jäänyt puristuksiin, venynyt tai vaurioitunut. Ota yhteys valtuutettuun huoltoon.**

5. Työnnä yläkahvan päät alakahvan päälle siten, että kahvojen päät menevät sisäkkäin (kuva 4).

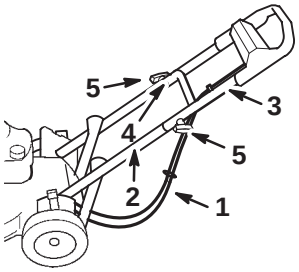

Kuva 4

1. Vaijerit
2. Alakahva
3. Yläkahva
4. Kahvan muotoiltu pultti (vain yksi näkyvissä)
5. Vastakappaleet

6. Varmista, että vaijerit menevät kahvan alaosan alapuolelta ja takaa, kuten kuvassa 4.

7. Kiinnitä kahvan yläosa alaosaan kahdella muotoillulla pultilla ja kahdella vastakappaleella (kuva 4).

Käynnistysvalmistelut

Öljyn lisääminen kampikammioon

Kampikammioon mahtuu 0,59 litraa (20 oz.) öljyä. Käytä vain korkealaatuista SAE 30 tai 10W30 -öljyä, jolla on API (American Petroleum Institute) “huoltoluokitus” — SF, SG, SH tai SJ.

Varmista ennen jokaista käyttökertaa, että öljynpinta on mittatikun *Add*- ja *Full*-merkkien välissä (kuva 5).

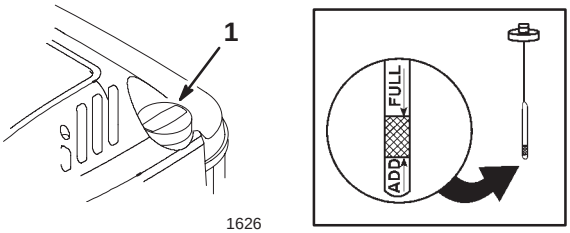

Kuva 5

1. Mittatikku

Öljyn lisäys:

1. Siirrä ruohonleikkuri tasaiselle alustalle.

2. Puhdista mittatikun ympäristö (kuva 5).

3. Poista mittatikku öljyntäyttöputkesta kiertämällä korkkia vastapäivään 1/4-kierrosta ja vetämällä tikku ulos.

4. Pyyhi mittatikku puhtaalla kankaalla.

5. Työnnä mittatikku kokonaan öljyntäyttöputkeen ja vedä uudelleen pois.

Huomaa: Öljynpinnan tarkkaa mittausta varten mittatikku on työnnettävä pohjaan saakka.

6. Lue öljynpinta mittatikusta (kuva 5).

7. Jos öljynpinta on mittatikun *Add*-merkin alapuolella, kaada **hitaasti** vain sen verran öljyä täyttöputkeen, jotta öljynpinta nousee mittatikun *Full*-merkkiin saakka.

TÄRKEÄÄ: Älä lisää kampikammioon liikaa öljyä ja käytä moottoria, sillä seurauksena voi olla moottorivaurio. Tyhjennä liikaöljy pois, kunnes mittatikun öljynpinta on *Full*-merkissä.

8. Työnnä mittatikku täyttöaukkoon ja kierrä korkkia myötäpäivään 1/4-kierrosta.

Bensiinitankin täyttö

Käytä puhdasta ja tuoretta lyijytöntä bensiiniä, myös *hapetettu* tai *reformuloitu* bensiini käy, jonka oktaaniluku on vähintään 87. Tuoreuden varmistamiseksi osta bensiiniä ainoastaan 30 päivän tarpeeseen. Lyijytön bensiini palaa puhtaammin, pidentää moottorin käyttöikää ja parantaa käynnistyvyyttä. Lyijyllistä bensiiniä saadaan käyttää, jos lyijytöntä ei ole saatavissa.

TÄRKEÄÄ: Älä lisää öljyä bensiiniin.

TÄRKEÄÄ: Älä käytä metanolia, metanolia sisältävää bensiiniä, enemmän kuin 10 % etanolia sisältävää etanolin ja bensiinin seosta, korkeaoktaanista bensiiniä tai valkospriitä. Nämä polttoaineet voivat vaurioittaa moottorin polttoainejärjestelmää.

TÄRKEÄÄ: Älä käytä bensiiniä, jota on jäänyt jäljelle edelliseltä leikkuukaudelta.

VAARA

MAHDOLLINEN UHKA
- **Tietyissä oloissa bensiini on hyvin tulenarkaa ja räjähdysherkkää.**

MITÄ VOI TAPAHTUA
- **Bensiinin aiheuttamasta tulipalosta tai räjähdyksestä voi tulla palovammoja ja omaisuusvahinkoja.**

UHKAN VÄLTTÄMINEN
- **Täytä bensiinitankki suppiloa käyttäen ulkona tai avoimessa tilassa, kun moottori on jäähtynyt. Pyyhi läikkynyt bensiini pois.**
- **Älä täytä bensiinitankkia aivan täyteen. Lisää bensiiniä tankkiin, kunnes pinta on 6–13 mm (1/4–1/2") täyttökaulan alaosan alapuolella. Tankkiin jäävä tyhjä tila sallii bensiinin laajenemisen.**
- **Älä tupakoi bensiiniä käsitellessäsi ja pysy kaukana avotulesta tai paikoista, joissa kipinä voi sytyttää bensiinihuurut.**
- **Säilytä bensiiniä sille tarkoitetussa astiassa ja pidä se poissa lasten ulottuvilta.**
- **Älä osta bensiiniä enempää kuin 30 päivän tarpeeseen.**

VAARA

MAHDOLLINEN UHKA
- **Polttoainetta otettaessa voi tietyissä oloissa syntyä staattista sähköä, joka sytyttää bensiinin.**

MITÄ VOI TAPAHTUA
- **Bensiinin aiheuttamasta tulipalosta tai räjähdyksestä voi tulla palovammoja ja omaisuusvahinkoja.**

UHKAN VÄLTTÄMINEN
- **Laita aina bensiiniastiat maahan pois ajoneuvosta ennen tankkaamista.**
- **Älä täytä bensiiniastioita ajoneuvon sisällä tai kuorma-auton tai perävaunun lavalla, sillä sisämatot tai muoviset lavan päällysteet saattavat eristää astian ja hidastaa staattisen sähkön purkautumista.**
- **Poista bensiinikäyttöiset laitteet kuorma-autosta tai perävaunusta ja tankkaa laite, kun sen pyörillä on kosketus maahan, mikäli tämä on käytännössä mahdollista.**
- **Jos se ei ole mahdollista, tankkaa tällainen laite kannettavasta astiasta kuorma-auton tai perävaunun lavalla mieluummin kuin bensiinin jakelupistoolilla.**
- **Jos jakelupistoolia on käytettävä, pidä pistoolia bensiinitankin reunaa tai astian aukkoa vasten koko ajan tankkaamisen aikana.**

Käytä polttoaineen stabilointi- tai lisäainetta säännöllisesti käytön ja varastoinnin aikana. Stabilointi- tai lisäaine puhdistaa moottoria käytön aikana ja estää liimamaista hartsia kerääntymästä moottoriin varastoinnin aikana.

TÄRKEÄÄ: Älä käytä muita polttoaineen lisäaineita kuin stabilointiainetta tai varastointia parantavaa ainetta. Älä käytä alkoholipohjaisia stabilointiaineita, kuten etanolia, metanolia tai isopropanolia.

1. Irrota sytytystulpan johto (kuva 6).

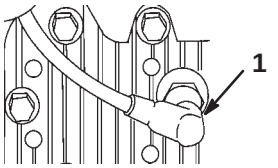

Kuva 6

1. Sytytystulpan johto

2. Puhdista bensiinitankin korkin ympäristö (kuva 7).

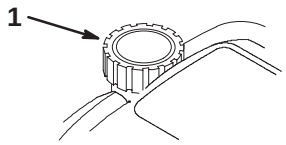

1626

Kuva 7

1. Bensiinitankin korkki

3. Poista bensiinitankin korkki.

4. Täytä bensiinitankki lyijyttömällä bensiinillä, kunnes pinta on 6-13 mm (1/4-1/2”) tankin yläosasta. **Älä täytä täyttöaukon kaulaa.**

5. Laita bensiinitankin korkki paikalleen ja pyyhi läikkynyt bensiini pois.

6. Liitä sytytystulpan johto paikalleen.

Käyttö

Varmista ennen jokaista ruohonleikkuukertaa, että vetolaite ja terän hallintasanka toimivat moitteettomasti. Kun irrotat terän hallintasangan, moottorin ja terän tulee pysähtyä. Ellei näin tapahdu, ota yhteys valtuutettuun huoltoon.

Hallintalaitteet

Käynnistimen kahva ja terän hallintasanka ovat yläkahvassa kuvan 8 mukaisesti.

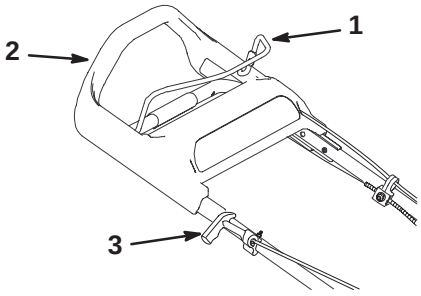

m-4207

Kuva 8

1. Terän hallintasanka
2. Yläkahva
3. Käynnistimen kahva

Moottorin käynnistys

1. Varmista, että sytytystulpan johto on paikoillaan.

2. Paina käsisyöttöpumppua kolme kertaa ja odota kaksi sekuntia kunkin painalluksen välissä (kuva 9).

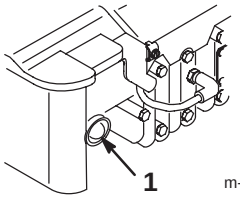

m-3855

Kuva 9

1. Käsisyöttöpumppu

Huomaa: Jos lämpötila on 13°C (55°F) tai alle, paina käsisyöttöpumppua viisi kertaa ja odota kaksi sekuntia kunkin painalluksen välissä.

Huomaa: Älä käytä käsisyöttöpumppua lämpimän moottorin käynnistykseen lyhyen tauon jälkeen. Viileällä säällä moottorin rikastus saattaa kuitenkin olla tarpeen.

3. Pidä terän hallintasankaa yläkahvaa vasten (kuva 8).

4. Vedä käynnistimen kahvaa kevyesti, kunnes tunnet vastusta, ja vetäise sitten ripeästi (kuva 8). Anna narun palautua hitaasti takaisin.

Huomaa: Jos moottori ei käynnisty kolmen vedon jälkeen, toista kohdat 2-4.

Moottorin pysäytys

Päästä terän hallintasangasta irti. Sekä moottorin että terän tulee pysähtyä. Jos ne eivät pysähdy kunnolla, ota yhteys valtuutettuun huoltoon.

Vetolaitteen käyttö

Saat vetolaitteen toimimaan lähtemällä yksinkertaisesti kävelemään kädet kiinni yläkahvassa. Kun liikut eteenpäin, yläkahva liukuu ruohonleikkuria kohti, jolloin vetolaite kytkeytyy päälle. Mitä nopeammin kävelet, sitä enemmän kahva liukuu ja sitä nopeammin ruohonleikkuri etenee (kuva 10).

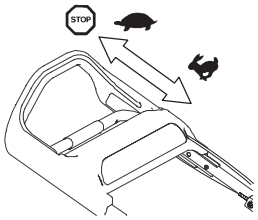

m-4206

Kuva 10

Huomaa: Ruohonleikkuri etenee suurimmalla nopeudella, kun työnnät yläkahvan mahdollisimman pitkälle eteen.

Vetolaite hidastuu hidastamalla kävelynopeutta ja se pysähtyy lopettamalla kävely (kuva 10).

Huomaa: Jos ruohonleikkuri ei tarvittaessa rullaa taaksepäin vapaasti vetolaitekäytön jälkeen, pukkaa ruohonleikkuria eteenpäin noin 2-3 cm kytkemättä vetolaitetta päälle, ja vedä sitten ruohonleikkuria taaksepäin.

Leikkuukorkeuden säätö

Kutakin pyörää voidaan säätää erikseen korkeudensäätövivulla. Leikkuukorkeudet ovat 25 mm (1”), 38 mm (1-1/2”), 51 mm (2”), 64 mm (2-1/2”), 74 mm (3”) ja 86 mm (3-1/2”).

VAARA

MAHDOLLINEN UHKA
- **Säädettäessä leikkuukorkeuden vipuja kädet voivat osua liikkuvaan terään.**

MITÄ VOI TAPAHTUA
- **Osuminen pyörivään terään voi aiheuttaa vakavan tapaturman.**

UHKAN VÄLTTÄMINEN
- **Sammuta moottori ja odota, että kaikki liikkuvat osat pysähtyvät ennen leikkuukorkeuden säätämistä.**
- **Älä laita sormia ruohonleikkurin kotelon alle leikkuukorkeutta säädettäessä.**

1. Vedä korkeudensäätövipua pyörää kohti ja siirrä vipu haluttuun asentoon (kuva 11).

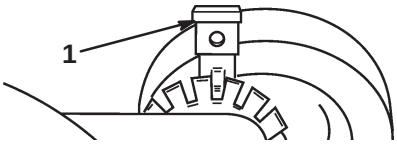

Kuva 11

1. Pyöränkorkeuden säätövipu

2. Vapauta pyöränkorkeuden säätövipu, jotta se asettuu kunnolla loveen.

Huomaa: Säädä kaikki neljä pyörää samalle korkeudelle.

Heittokanavan peittokannen käyttö

1. Sammuta moottori ja odota, että kaikki liikkuvat osat pysähtyvät.

2. Avaa heittoluukku siirtämällä sen kahvaa taaksepäin (kuva 12).

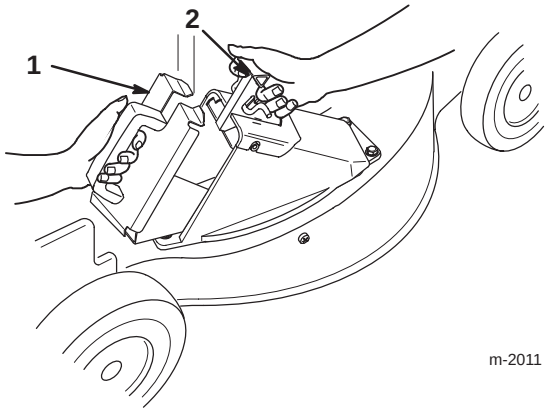

Kuva 12

1. Kansi
2. Heittoluukun kahva

3. Pidä heittoluukkua täysin auki ja työnnä peitinkansi paikalleen (kuva 13).

Huomaa: Aseta ensin kannen alaosa aukkoon.

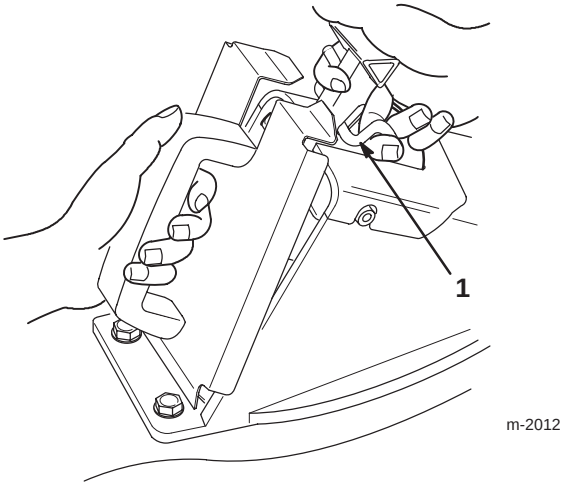

Kuva 13

1. Luukun salpa

4. Nosta luukun kahvassa olevaa salpaa (kuva 13) ja työnnä kannen yläosa kokonaan sisään samalla kun siirrät luukun kahvaa taaksepäin.

5. Vapauta luukun salpa, jolloin se tarttuu kannessa oleviin ulokkeisiin (kuva 14).

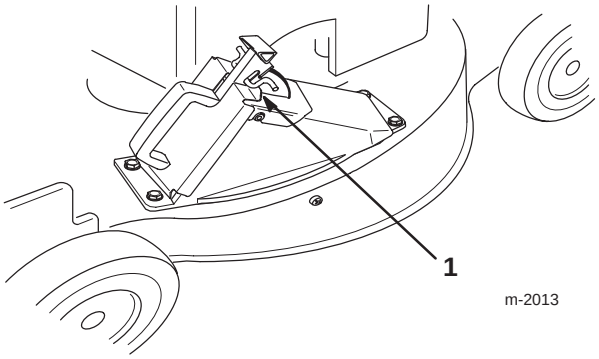

Kuva 14

1. Uloke (2)

6. Kannen irrotus:

A. Vedä luukun salpa ylös ja pidä luukkua täysin auki.

B. Kun kannen lukitus on auki, vedä se pois heittosuppilosta.

Huomaa: Kannen asennus ja irrotus helpottuu pitämällä luukkua täysin auki, jottei se takerru kannen alaosaan.

Käyttövihjeitä

- Katso turvallisuusohjeet läpi ja lue tämä käyttöopas huolellisesti ennen ruohonleikkurin käyttöä.
- Puhdista alue kepeistä, kivistä, johdoista, oksista ja muista roskista, jotka voivat joutua ruohonleikkuriin ja terään osuessaan sinkoutua muualle.
- Pidä kaikki ja erityisesti lapset ja lemmikkieläimet kaukana leikkuualueelta.
- Vältä osumasta puihin, seiniin, reunakiviin tai muihin kiinteisiin kohteisiin. Älä milloinkaan kuljeta leikkuria minkään esineen päältä.
- Jos ruohonleikkuri osuu esineeseen ja alkaa täristä, pysäytä moottori välittömästi, irrota sytytystulpan johto ja tutki ruohonleikkuri vaurioiden varalta.
- Pidä **terä terävänä** koko leikkuukauden ajan. Tasoita viilalla säännöllisesti terään tulleet kolot.
- Vaihda terä tarvittaessa alkuperäiseen Toro-vaihtoterään.
- Leikkaa vain kuivaa ruohoa tai lehtiä. Märkä ruoho ja märät lehdet muodostavat läjiä nurmikolle ja ne voivat tukkia ruohonleikkurin tai sammuttaa moottorin.

VAROITUS

MAHDOLLINEN VAARA
- **Märällä ruoholla tai märkien lehtien päällä voit liukastua ja osua terään.**

MITÄ VOI TAPAHTUA
- **Terään osuminen voi aiheuttaa vakavan tapaturman.**

VAARAN VÄLTTÄMINEN
- **Leikkaa ruohoa vain kuivissa olosuhteissa.**

- Puhdista ruohosilppu tai lehdet ruohonleikkurin kotelon alapuolelta jokaisen leikkuukerran jälkeen. Katso *Ruohonleikkurikotelon alapuolen puhdistus* sivulta 17.
- Pidä moottori hyvässä kunnossa.

VAROITUS

MAHDOLLINEN UHKA
- **Ruohonleikkurin moottorin käyttö tehdasasetusta suuremmalla käyntinopeudella voi aiheuttaa vaarallisen käyttötilanteen.**

MITÄ VOI TAPAHTUA
- **Ruohonleikkurista voi singota terän tai moottorin osa käyttäjän tai sivullisten suuntaan ja aiheuttaa vakavan tapaturman tai hengenvaaran.**

UHKAN VÄLTTÄMINEN
- **Älä muuta moottorin käyntinopeusasetusta.**
- **Jos epäilet, että moottori käy normaalia nopeammin, ota yhteys valtuutettuun huoltoon.**

- Puhdista ilmansuodatin säännöllisesti. Silppuaminen nostaa ruohosilppua ja pölyä, joka tukkii ilmansuodattimen ja heikentää moottorin toimintaa.

Ruohon leikkaaminen

- Ruoho kasvaa eri tavoin vuoden eri aikoina. Kesällä on parasta leikata ruoho 50, 64 tai 74 mm:n (2-, 2-1/2-, or 3) korkeussäädöllä. Leikkaa kerrallaan vain noin kolmasosa ruohonlehden pituudesta. Älä leikkaa alle 50 mm:n (2”) asetuksella, paitsi jos ruoho on harvaa tai on myöhäissyksy, jolloin ruohonkasvu alkaa hidastua.
- Kun leikkaat yli 15 cm (6”) pitkää ruohoa, leikkaa ensin suurimmalla korkeusasetuksella ja kävelemällä hitaasti; leikkaa sitten uudelleen lyhyemmäksi, jotta nurmikko näyttää mahdollisimman hyvältä. Jos ruoho on liian pitkää ja nurmikolle jää ruoholäjiä, ruohonleikkuri voi tukkeutua ja moottori sammua.

- Vaihtele leikkuusuuntaa. Tämä auttaa levittämään ruohosilppua tasaisesti nurmikolle lannoitteeksi.

Jos leikatun nurmikon ulkonäkö ei tyydytä, kokeile seuraavia:

- Teroita terä.
- Kävele hitaammin ruohoa leikatessasi.
- Kohota ruohonleikkurin leikkuukorkeutta.
- Leikkaa ruoho useammin.
- Leikkaa limittäin sen sijasta että leikkaisit aina kokoleveän väylän.
- Leikkaa toisen kerran reuna-alueiden poikki.
- Aseta etupyörien leikkuukorkeus yhtä pykälää alemmaksi kuin takapyörissä.

Lehtien silppuaminen

- Varmista nurmikonleikkuun jälkeen, että puolet nurmikosta näkyy silputun lehtipeitteen alta. Voit joutua leikkaamaan kerran tai useammin lehtien yli.
- Saadaksesi ohuen lehtipeitteen aseta kaikkiin pyöriin sama leikkuukorkeus.
- Jos nurmikolla on enemmän kuin 12,7 cm lehtiä, aseta etupyörät yhtä tai kahta pykälää takapyöriä korkeammalle. Näin lehdet menevät helpommin ruohonleikkurin alle.
- Hidasta leikkuunopeutta, jos ruohonleikkuri ei silppua lehtiä riittävästi.
- Jos silppuat paljon tammenlehtiä, voit lisätä kalkkia nurmikolle keväällä tammenlehtien happamuuden vähentämiseksi.

Kahvan korkeussäätö

Kahvassa on kolme korkeusasentoa: korkea, keskiasento ja matala (kuva 15). Valitse itsellesi parhaiten sopiva kahvan korkeusasento.

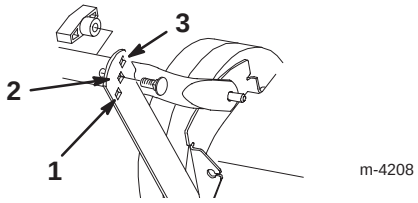

Kuva 15

1. Matala
2. Keskiasento
3. Korkea

---

1. Irrota kahvan pultit ja vastakappaleet kahvan alaosasta ja tukikannattimista (kuva 15).

2. Kiinnitä kahva tukikannattimeen kahdella pultilla kahvan ulkopuolelta ja kahdella vastakappaleella käyttäen niitä kannattimen reikiä, jotka parhaiten sopivat omalle pituudellesi (kuva 15).

Kunnossapito

Kunnossapidon suositustaulukko

Huoltokohde	Huoltotoimi	Aina ennen käyttöä	5 tunnin välein	25 tunnin välein	50 tunnin välein	100 tunnin välein
Moottoriöljy — tarkasta	Tarkasta moottoriöljy aina ennen käyttöä.	X				
Moottoriöljy — vaihda	Tyhjennä moottorin kampikammio ja lisää sinne tuoretta öljyä viiden ensimmäisen käyttötunnin jälkeen. Vaihda sen jälkeen 50 käyttötunnin välein (25 käyttötunnin välein pölyisissä oloissa tai korkeissa lämpötiloissa) tai vuosittain.				X	
Kotelo	Poista sinne kerääntynyt ruohosilppu ja lika.	X				
Kiinnitysruuvit	Tarkasta terän ja moottorin kiinnitysruuvit. Kiristä löystyneet ruuvit.		X			

Huoltokohde	Huoltotoimi	Aina ennen käyttöä	5 tunnin välein	25 tunnin välein	50 tunnin välein	100 tunnin välein
Ilmansuodatin	Puhdista tai vaihda patruuna 25 käyttötunnin välein tai joka leikkuukausi. Vaihda se useammin leikattaessa pölyisissä tai likaisissa oloissa.			X		
Terä	Teroita tai vaihda terä; kunnosta se useammin, jos reuna tylsyy nopeasti huonossa maastossa tai hiekkaisissa oloissa.				X	
Teräjarru	Tarkasta pysähtymisaika 50 käyttötunnin välein tai ennen leikkuukautta. Terän täytyy pysähtyä kolmessa sekunnissa sangan vapauttamisen jälkeen. Jos se ei pysähdy, korjauta se valtuutetussa huollossa.				X	
Vetolaite	Säädä vaijeri ja rasvaa takakorkeuden säätökannattimet.				X	
Polttoainejärjestelmä	Tarkasta vuotojen ja/tai heikentyneen polttoaineletkun varalta. Vaihda osat tarvittaessa.				X	
Hihnan kansi	Poista ruohosilppu ja roskat hihnan kannen alta.				X	
Sytytystulppa	Tarkista ja puhdista. Vaihda sytytystulppa tarvittaessa.					X
Jäähdytysjärjestelmä	Puhdista roskat moottorin jäähdytysrivoista ja käynnistimestä. Puhdista useammin leikattaessa likaisissa oloissa.					X
Bensiinitankki	Tyhjennä bensiinitankki ohjeiden mukaan ennen korjauksia tai ennen laitteen varastointia.					

VARO

MAHDOLLINEN UHKA
- **Jos jätät johdon kiinni sytytystulppaan, joku voi käynnistää moottorin.**

MITÄ VOI TAPAHTUA
- **Moottorin käynnistyminen vahingossa voi aiheuttaa vakavan tapaturman sinulle itsellesi tai muille sivullisille.**

UHKAN VÄLTTÄMINEN
- **Irrota johto sytytystulpasta ennen huoltotöihin ryhtymistä. Aseta johto syrjään, jotta se ei vahingossa kosketa sytytystulppaa.**

Moottorin öljynpinnan tarkastus

Varmista ennen kuin käytät ruohonleikkuria, että öljynpinta on mittatikun *Add*- ja *Full*-merkkien välillä (kuva 5). Jos öljynpinta on *Add*-merkin alapuolella, lisää öljyä. Katso *Öljyn lisääminen kampikammioon* sivulta 9.

Moottoriöljyn vaihto

Vaihda öljy viiden ensimmäisen käyttötunnin jälkeen ja sen jälkeen 50 käyttötunnin välein tai joka kesä. Käytä moottoria ennen öljynvaihtoa öljyn lämmittämiseksi. Lämmin öljy juoksee paremmin ja sisältää enemmän epäpuhtauksia.

Huomaa: Vaihda öljy 25 käyttötunnin välein, kun ruohonleikuria kuormitetaan kovasti tai lämpötila on korkea.

VAROITUS

MAHDOLLINEN UHKA
- **Jos ruohonleikkuria kallistetaan liikaa, bensiiniä saattaa vuotaa kaasuttimesta tai bensiinitankista.**

MITÄ VOI TAPAHTUA
- **Bensiini on hyvin tulenarkaa ja räjähdysherkkää ja voi tietyissä tilanteissa aiheuttaa henkilö- tai omaisuusvahinkoja.**

UHKAN VÄLTTÄMINEN
- **Vältä polttoaineroiskeita käyttämällä bensiini loppuun tai poistamalla bensiini käsipumpulla eikä lapolla.**

Öljyn tyhjennys ruohonleikkurin yläpuolelta

1. Tyhjennä bensiini tankista; katso *Bensiinitankin tyhjennys* sivulta 22.
2. Käynnistä moottori ja anna sen käydä, kunnes bensiini loppuu.
3. Irrota sytytystulpan johto (kuva 6).
4. Poista mittatikku.
5. Kallista ruohonleikkuri vasemmalle kyljelleen ja anna öljyn valua sopivaan astiaan (kuva 16).

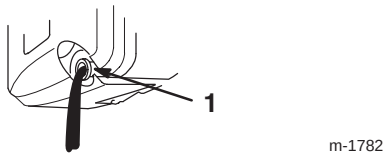

Kuva 16

1. Öljyntäyttöputki

6. Toimita käytetty öljy kierrätykseen paikallisten määräysten mukaisesti.
7. Käännä ruohonleikkuri oikein päin.
8. Lisää kampikammioon tuoretta öljyä mittatikun *Full*-merkkiin saakka. Katso *Öljyn lisääminen kampikammioon* sivulta 9.
9. Laita mittatikku paikalleen.
10. Pyyhi läikkynyt öljy pois.
11. Liitä johto kiinni sytytystulppaan.

Öljyn tyhjennys ruohonleikkurin alapuolelta

Huomaa: Tätä varten tarvitset 3/8” räikkäavaimen jatkeen.

VAROITUS

MAHDOLLINEN UHKA
- **Terä on terävä.**

MITÄ VOI TAPAHTUA
- **Osuminen terävään terään voi aiheuttaa vakavan tapaturman.**

UHKAN VÄLTTÄMINEN
- **Käytä käsineitä tai kääri rätti terän terävien särmien ympärille.**

1. Irrota sytytystulpan johto (kuva 6).
2. Tyhjennä bensiini tankista; katso kohdat 3 ja 4 otsikosta *Bensiinitankin tyhjennys* sivulta 22.
3. Kallista ruohonleikkuri **vasemmalle** kyljelleen ja tue se pystyyn.
4. Laita tyhjennysastia ruohonleikkurin alle.
5. Irrota öljyntyhjennystulppa, palauta ruohonleikkuri takaisin käyttöasentoon ja anna öljyn valua tyhjennysastiaan (kuva 17).

TÄRKEÄÄ: Varo läikyttämästä öljyä hihnalle.

TÄRKEÄÄ: Terää on ehkä siirrettävä, jotta pääset käsiksi tyhjennystulppaan. Siirrä terää mahdollisimman vähän, ettei jatkossa tule käynnistysongelmia.

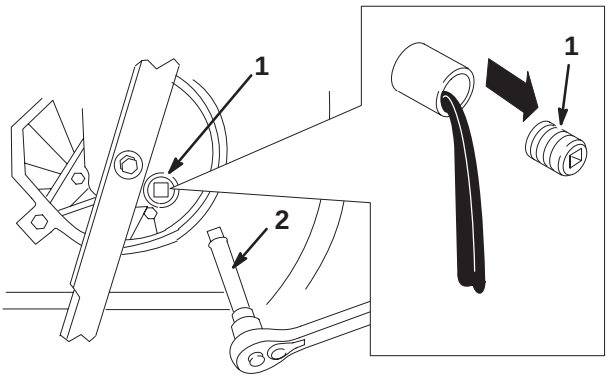

Kuva 17

1. Öljyntyhjennystulppa
2. 3/8” räikkäavaimen jatke

6. Kallista ruohonleikkuri **vasemmalle** kyljelleen ja asenna öljyntyhjennystulppa paikalleen.
7. Lisää kampikammioon tuoretta öljyä mittatikun *Full*-merkkiin saakka. Katso *Öljyn lisääminen kampikammioon* sivulta 9.
8. Pyyhi läikkynyt öljy pois.
9. Liitä johto kiinni sytytystulppaan.
10. Toimita käytetty öljy kierrätykseen paikallisten määräysten mukaisesti.

Ruohonleikkurin kotelon alapuolen puhdistus

Pidä ruohonleikkurin kotelon alapuoli puhtaana, jotta toiminta pysyy mahdollisimman hyvänä. Pidä erityisesti vastinpalat puhtaina roskista (kuva 18).

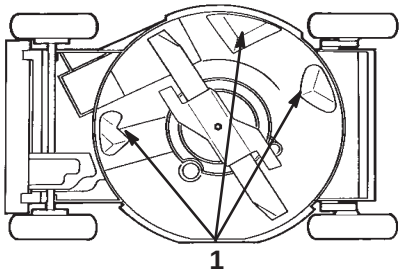

757

Kuva 18

1. Vastinpalat

Puhdistus pesemällä

1. Aseta ruohonleikkuri tasaiselle betoni- tai asvalttialustalle vesiletkun läheisyyteen.
2. Käynnistä moottori.
3. Pidä vesiletkua kahvan korkeudella ja suuntaa vesisuihku maahan oikean takapyörän etupuolelle (kuva 19).

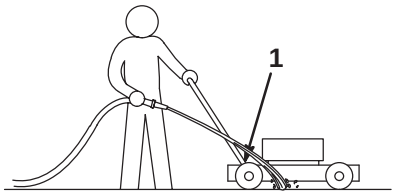

1093

Kuva 19

1. Oikea takapyörä

Huomaa: Terä ohjaa veden sisään ja huuhtelee ruohosilpun pois. Anna veden valua, kunnes ruohosilppua ei enää huuhtoudu pois kotelon alta.

4. Pysäytä moottori ja odota, että kaikki liikkuvat osat pysähtyvät.
5. Sulje vesiletkun vedentulo.
6. Käynnistä ruohonleikkuri ja anna sen käydä muutama minuutti, jotta kosteus kuivuu pois ruohonleikkurista ja sen osista.
7. Kun moottori käy, kytke vetolaite päälle ja pois useita kertoja, jotta se kuivuu.

Puhdistus kaapimalla

Jos pesu ei poista kaikkia roskia alapuolelta, kallista ruohonleikkuria ja kaavi se puhtaaksi.

1. Irrota sytytystulpan johto (kuva 6).
2. Tyhjennä bensiinitankki. Katso *Bensiinitankin tyhjennys* sivulta 22.

VAROITUS

MAHDOLLINEN UHKA
- **Bensiini on hyvin tulenarkaa ja räjähdysherkkää ja voi tietyissä tilanteissa aiheuttaa henkilö- tai omaisuusvahinkoja.**

MITÄ VOI TAPAHTUA
- **Jos ruohonleikkuria kallistetaan liikaa, bensiiniä saattaa vuotaa kaasuttimesta tai bensiinitankista.**

UHKAN VÄLTTÄMINEN
- **Vältä polttoaineroiskeita käyttämällä bensiini loppuun tai poistamalla bensiini käsipumpulla eikä lapolla.**

3. Kallista ruohonleikkuri vasemmalle kyljelleen (kuva 18).

4. Poista lika ja ruohosilppu puukaapimella. Varo jäysteitä ja teräviä reunoja.

TÄRKEÄÄ: Liikuta terää mahdollisimman vähän, jottei jatkossa tule käynnistysongelmia.

5. Käännä ruohonleikkuri takaisin oikein päin.

6. Täytä bensiinitankki.

7. Liitä sytytystulpan johto paikalleen.

Ilmansuodattimen huolto

Vaihda ilmansuodatin kerran joka leikkuukaudella tai 25 käyttötunnin välein; vaihda se useammin pölyisissä käyttöoloissa.

TÄRKEÄÄ: Älä käytä moottoria ilman ilmansuodattimen elementtiä, sillä seurauksena on vakava moottorivaurio.

1. Pysäytä moottori ja odota, että kaikki liikkuvat osat pysähtyvät.

2. Irrota sytytystulpan johto (kuva 6).

3. Löysää ruuvia, jolla ilmansuodattimen kansi on kiinnitetty moottoriin (kuva 20).

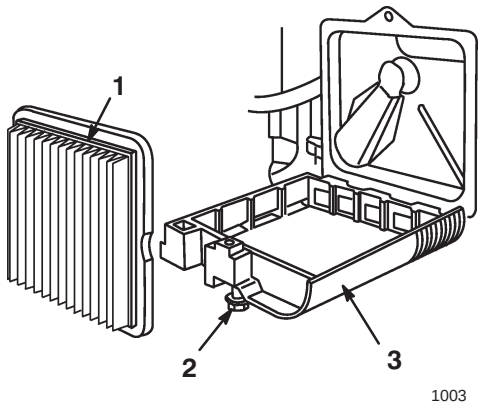

Kuva 20

1. Ilmansuodatin
2. Ruuvi
3. Kansi

4. Kallista ilmanpuhdistimen kantta alaspäin ja puhdista kansi perusteellisesti (kuva 20).

5. Irrota paperinen ilmanpuhdistimen suodatin ja heitä se pois (kuva 20).

TÄRKEÄÄ: Älä yritä puhdistaa paperisuodatinta.

6. Laita tilalle uusi paperinen ilmanpuhdistimen suodatin.

7. Asenna ilmanpuhdistimen kansi paikalleen ja kiinnitä ruuvilla.

TÄRKEÄÄ: Älä käytä moottoria ilman ilmansuodatinta, sillä tällöin moottori kuluu voimakkaasti ja voi vaurioitua.

Terän kunnossapito

Suoralla ja terävällä terällä saadaan paras leikkuujälki. Tarkista ja teroita terä säännöllisesti.

VAROITUS

MAHDOLLINEN UHKA
- **Terä on terävä.**

MITÄ VOI TAPAHTUA
- **Osuminen terävään terään voi aiheuttaa vakavan tapaturman.**

UHKAN VÄLTTÄMINEN
- **Käytä käsineitä tai kääri rätti terän terävien särmien ympärille.**

1. Pysäytä moottori ja odota, että kaikki liikkuvat osat pysähtyvät.
2. Irrota sytytystulpan johto (kuva 6).

VAROITUS

MAHDOLLINEN UHKA
- **Bensiini on hyvin tulenarkaa ja räjähdysherkkää ja voi tietyissä tilanteissa aiheuttaa henkilö- tai omaisuusvahinkoja.**

MITÄ VOI TAPAHTUA
- **Jos ruohonleikkuria kallistetaan liikaa, bensiiniä saattaa vuotaa kaasuttimesta tai bensiinitankista.**

UHKAN VÄLTTÄMINEN
- **Vältä polttoaineroiskeita käyttämällä bensiini loppuun tai poistamalla bensiini käsipumpulla eikä lapolla.**

3. Tyhjennä bensiinitankki. Katso *Bensiinitankin tyhjennys* sivulta 22.
4. Kallista ruohonleikkuri vasemmalle kyljelleen (kuva 21).

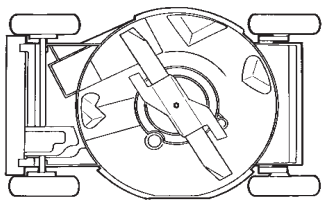

757

Kuva 21

TÄRKEÄÄ: Liikuta terää mahdollisimman vähän, jottei jatkossa tule käynnistysongelmia.

Terän tarkistus

Tutki terän terävyys ja kuluneisuus huolellisesti erityisesti kohdasta, jossa litteät ja kaarevat osat kohtaavat (kuva 22A). Koska hiekka ja hiova aines voi kuluttaa pois metallia, joka liittää terän litteät ja kaarevat osat yhteen, tarkasta terä ennen ruohonleikkurin käyttöä. Jos havaitset loven tai kulumista (kuvat 22B ja 22C), vaihda terä; katso *Terän irrotus* sivulta 20.

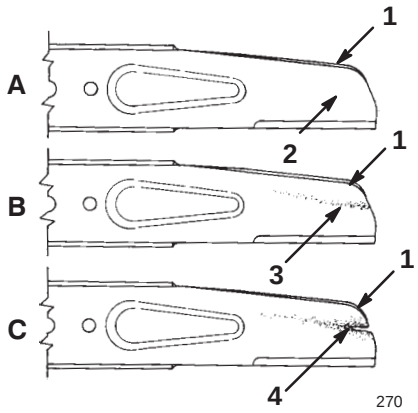

Kuva 22

1. Siipiosa
2. Terän litteä osa
3. Kuluma
4. Syntynyt lovi

Huomaa: Saat parhaan leikkuujäljen asentamalla uuden terän ennen leikkuukauden alkua. Viilaa kesän kuluessa pienet kolhut pois, jotta leikkuusärmä pysyy hyvänä.

VAARA

MAHDOLLINEN UHKA
- **Kulunut tai vaurioitunut terä voi särkyä ja terän pala voi sinkoutua käyttäjän tai sivullisten suuntaan.**

MITÄ VOI TAPAHTUA
- **Sinkoutuva terän pala voi aiheuttaa vakavan tapaturman tai hengenvaaran käyttäjälle tai sivullisille.**

UHKAN VÄLTTÄMINEN
- **Tarkista terä säännöllisesti kulumisen tai vaurioiden varalta.**
- **Vaihda kulunut tai vaurioitunut terä.**

Terän irrotus

1. Tartu terän päähän käyttäen rättiä tai paksuja käsineitä suojana.
2. Irrota terän pultti, varmistuslaatta, kiihdytin ja terä (kuva 23).

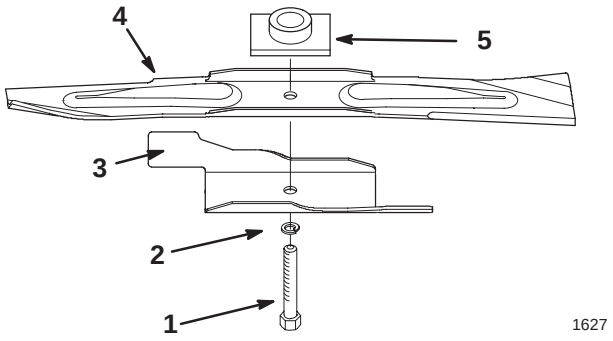

Kuva 23

1. Terän pultti
2. Varmistuslaatta
3. Kiihdytin
4. Terä
5. Terän napa

Terän teroitus

Viilaa terän yläpuoli säilyttäen sen alkuperäisen leikkuukulman (kuva 24A) ja sisemmän leikkuusärmän säteen (kuva 24B).

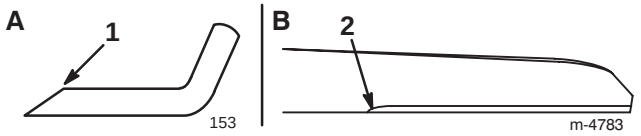

Kuva 24

1. Teroita vain tähän kulmaan
2. Säilytä alkuperäinen säde tässä

Huomaa: Terä pysyy tasapainossa, jos poistat saman määrän ainetta molemmista leikkuusärmistä.

Terän tasapainotus

1. Tarkasta terän tasapaino asettamalla terän keskireikä ruuvipuristimeen vaakasuoraan kiinnitettyyn naulaan tai ruuvitaltan varteen (kuva 25).

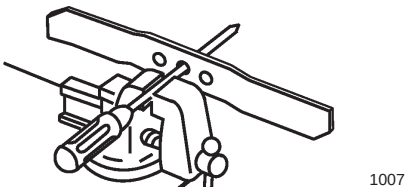

Kuva 25

Huomaa: Voit tarkastaa tasapainon käyttämällä myös tarkoitukseen soveltuvaa terän tasapainotuslaitetta.

2. Jos terän jompikumpi pää kiertyy alaspäin, viilaa sitä päätä (ei leikkuusärmää eikä lähellä leikkuusärmää olevaa päätä). Terä on oikein tasapainossa, kun kumpikaan pää ei “putoa”.

Terän asennus

1. Aseta terä karalle ja terän napaan siten, että kaarevat kärjet osoittavat ruohonleikkuriin päin ja terän napa on terässä olevassa syvennyksessä (kuva 23).
2. Asenna kiihdytin, varmistuslaatta ja terän pultti (kuva 23).
3. Kiristä terän pultti 68 N·m:iin (50 ft-lbs).

VAROITUS

MAHDOLLINEN UHKA

- **Jos ruohonleikkuria käytetään ilman paikalleen asennettua kiihdytintä, seurauksena on terän joustaminen, taipuminen tai katkeaminen.**

MITÄ VOI TAPAHTUA

- **Särkynyt terä voi aiheuttaa vakavan tapaturman tai hengenvaaran käyttäjälle tai sivullisille.**

UHKAN VÄLTTÄMINEN

- **Älä käytä ruohonleikkuria ilman kiihdytintä.**

Vetolaitteen vaijerin säätö

Jos ruohonleikkurin suurin kulkunopeus alkaa hidastua, säädä vetolaitteen vaijeria.

1. Kun moottori on sammutettu, irrota kaksi hihnakannen kiinnityspulttia (kuva 26) ja irrota kansi.

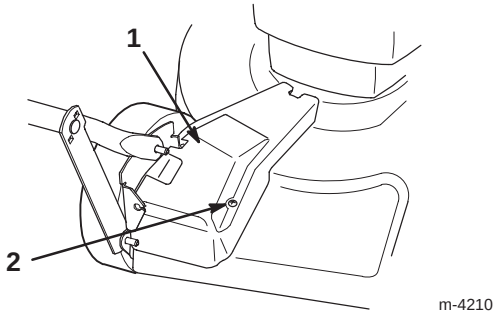

Kuva 26

1. Hihnakansi
2. Pultti

2. Löysää vaijerituen mutteria (kuva 27).

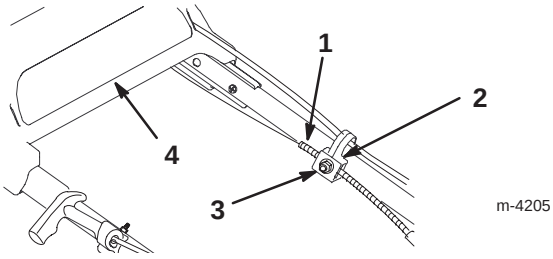

Kuva 27

1. Vaijerin suojus
2. Vaijerin tuki
3. Mutteri
4. Yläkahva

3. Työnnä vetolaitteen kannatinta alaspäin, kunnes se koskettaa ruohonleikkuria, ja pidä sitä sitten paikallaan (kuva 28).

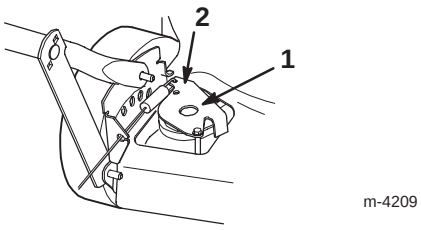

Kuva 28

1. Vetolaitteen kannatin
2. Työnnä tästä

4. Kun yläkahva on työnnettynä mahdollisimman kauas taakse ja vetolaitteen kannatin on pidettynä alhaalla, vedä vaijerin suojusta alaspäin (ruohonleikkuria kohti), kunnes vaijeri on kireällä (kuva 27).

5. Kiristä vaijerituen mutteri (kuva 27).

6. Päästä vetolaitteen kannattimesta irti.

7. Asenna hihnakansi paikalleen.

Vetolaitteen voitelu

1. Pyyhi takapyörän korkeudensäätövipujen rasvanipat (kuva 29) puhtaalla rätillä.

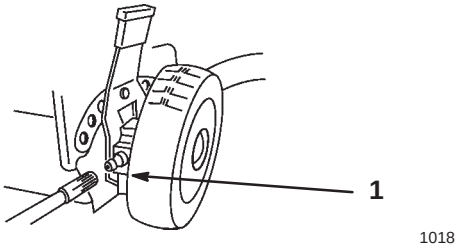

Kuva 29

1. Rasvanippa

2. Laita rasvapumppu kuhunkin nippaan ja pumppaa niihin kevyesti pari kertaa litiumpohjaista yleisrasvaa nro 2.

TÄRKEÄÄ: Ylimääräinen rasva saattaa vaurioittaa tiivisteitä ja estää pyörän kytkintä toimimasta kunnolla.

Hihnakannen alapuolinen puhdistus

Pidä hihnakannen alapuoli puhtaana roskista.

1. Kun moottori on sammutettu, irrota pultti (kuva 30), jolla hihnakansi on kiinnitetty ruohonleikkurin koteloon.

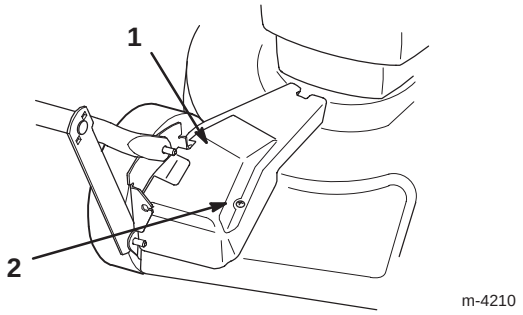

Kuva 30

1. Hihnakansi
2. Pultti

2. Nosta kansi pois ja harjaa kaikki roskat pois hihnan alueelta.

3. Asenna hihnakansi paikalleen.

Sytytystulpan kunnossapito

Käytä *Champion RJ19LM* -sytytystulppaa tai vastaavaa. Säädä kärkiväli 0,76 mm:iin (0.030”). Irrota sytytystulppa ja tarkasta sen kunto 25 käyttötunnin välein.

1. Pysäytä moottori ja odota, että kaikki liikkuvat osat pysähtyvät.
2. Irrota sytytystulpan johto (kuva 31).

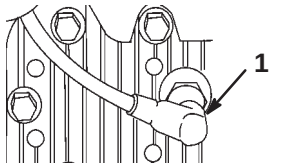

Kuva 31

1. Sytytystulpan johto

3. Puhdista sytytystulpan ympäristö ja irrota se sylinterikannesta.

TÄRKEÄÄ: Vaihda säröytynyt tai likainen sytytystulppa. Älä puhdista elektrodeja, sillä moottori voi vaurioitua, jos likaa pääsee sylinteriin.

4. Säädä uuden tulpan kärkiväli kuvan 32 mukaisesti.

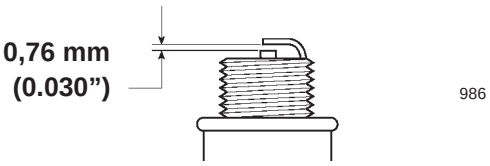

Kuva 32

5. Asenna sytytystulppa ja tiiviste. Kiristä sytytystulppa 20 N·m:iin (15 ft-lbs).
6. Liitä sytytystulpan johto paikalleen.

Bensiinitankin tyhjennys

1. Sammuta moottori ja anna sen jäähtyä.

TÄRKEÄÄ: Tyhjennä bensiini vain moottorin jo jäähdyttyä.

2. Irrota sytytystulpan johto (kuva 31).
3. Poista bensiinitankin korkki (kuva 7).
4. Tyhjennä bensiini pumppumallisella imuletkulla puhtaaseen, bensiinille tarkoitettuun astiaan.
5. Liitä sytytystulpan johto paikalleen.
6. Anna moottorin käydä, kunnes se sammuu.
7. Käynnistä moottori uudelleen ja varmista, että kaikki bensiini on tullut ulos kaasuttimesta.

Säilytys

Valmistele ruohonleikkuri säilytystä varten kauden päätteeksi tekemällä suositellut kunnossapitotoimet. Katso *Kunnossapito* sivulta 14.

Säilytä ruohonleikkuria viileässä, puhtaassa ja kuivassa paikassa. Peitä ruohonleikkuri, jotta se pysyy puhtaana ja suojassa.

Polttoainejärjestelmän valmistelu

VAROITUS

MAHDOLLINEN UHKA
- **Bensiini voi höyrystyä, jos sitä säilytetään pitkiä aikoja.**

MITÄ VOI TAPAHTUA
- **Höyrystynyt polttoaine voi räjähtää, jos se joutuu kosketuksiin avotulen kanssa.**

UHKAN VÄLTTÄMINEN
- **Älä säilytä bensiiniä (polttoainetta) pitkiä aikoja.**
- **Älä säilytä bensiiniä sisältävää ruohonleikkuria suljetussa tilassa, jossa käytetään avotulta. (Esimerkki: uuni tai lämminvesivaraajan sytytysliekki).**
- **Anna moottorin jäähtyä ennen kuin viet sen säilytykseen suljettuun tilaan.**

Tyhjennä polttoainesäiliö ennen ruohonleikkurin varastointia, kun olet leikannut nurmikon viimeisen kerran.

1. Anna ruohonleikkurin käydä, kunnes moottori sammuu polttoaineen puutteeseen.
2. Painele käsisyöttöpumppua ja käynnistä moottori uudelleen.
3. Anna moottorin käydä, kunnes se sammuu. Kun moottori ei enää lähde käyntiin, se on riittävän kuiva.

Moottorin valmistelu

1. Kun moottori on vielä lämmin, vaihda öljy kampikammiosta. Katso *Moottoriöljyn vaihto* sivulta 16.
2. Irrota sytytystulppa (kuva 31).
3. Lisää öljykannusta noin ruokalusikallinen öljyä sytytystulpan reiän kautta.
4. Pyöritä moottoria hitaasti muutaman kerran käynnistinnarun avulla, jotta öljy leviää.

5. Asenna sytytystulppa, mutta **älä** liitä johtoa sytytystulppaan.

Yleistä

1. Puhdista ruohonleikkurin kotelo. Katso *Ruohonleikkurin kotelon alapuolen puhdistus*sivulta 17.
2. Puhdista sylinteri, sylinterikannen rivat ja tuulettimen kotelo liasta ja ruohosilpusta.
3. Puhdista ruohosilppu, lika ja pinttynyt lika moottorin ulkopuolelta, moottorisuojukselta ja ruohonleikkurin kotelon päältä.
4. Tarkasta terän kunto. Katso *Terän kunnossapito* sivulta 18.
5. Kiristä kaikki mutterit, pultit ja ruuvit.
6. Voitele vetolaite. Katso *Vetolaitteen voitelu* sivulta 21.
7. Paikkamaalaa kaikki ruostuneet tai vaurioituneet maalipinnat valtuutetusta huollosta saatavalla maalilla.

Kahvan taittaminen

VAROITUS

MAHDOLLINEN UHKA
- **Kahvan varomaton taittaminen kokoon tai käyttöasentoon voi venyttää tai vaurioittaa vaijereita tai jättää ne puristuksiin.**

MITÄ VOI TAPAHTUA
- **Puristuksiin jäänyt, venynyt tai vaurioitunut vaijeri voi aiheuttaa toimintahäiriön, josta voi olla seurauksena vaarallinen käyttötilanne.**

UHKAN VÄLTTÄMINEN
- **Älä venytä tai vaurioita vaijereita tai jätä niitä puristuksiin.**
- **Käsittele vaijereita varoen, kun taitat kahvaa kokoon tai käyttöasentoon.**
- **Älä käytä ruohonleikkuria, jos yksi tai useampi vaijereista on jäänyt puristuksiin, venynyt tai vaurioitunut. Ota yhteys valtuutettuun huoltoon.**

TÄRKEÄÄ: Älä irrota tai löysää ruuvien vastakappaleita, joilla alakahva on kiinnitetty kääntyvään kannattimeen. Älä taita yläkahvaa taaksepäin.

1. Löysää yläkahvan kiinnityksen vastakappaleita.
2. Käännä yläkahvaa varovasti eteenpäin, kunnes se lepää moottorin päällä (kuva 33).

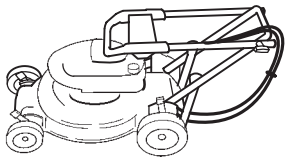

m-4217

Kuva 33

Käyttöönotto varastoinnin jälkeen

VAROITUS

MAHDOLLINEN UHKA
- **Kahvan varomaton taittaminen kokoon tai käyttöasentoon voi venyttää tai vaurioittaa vaijereita tai jättää ne puristuksiin.**

MITÄ VOI TAPAHTUA
- **Puristuksiin jäänyt, venynyt tai vaurioitunut vaijeri voi aiheuttaa toimintahäiriön, josta voi olla seurauksena vaarallinen käyttötilanne.**

UHKAN VÄLTTÄMINEN
- **Älä venytä tai vaurioita vaijereita tai jätä niitä puristuksiin.**
- **Käsittele vaijereita varoen, kun taitat kahvaa kokoon tai käyttöasentoon.**
- **Älä käytä ruohonleikkuria, jos yksi tai useampi vaijereista on jäänyt puristuksiin, venynyt tai vaurioitunut. Ota yhteys valtuutettuun huoltoon.**

1. Nosta yläkahva varovasti ylös, kunnes se menee sisäkkäin alakahvan kanssa ja kiristä ruuvien vastakappaleet.
2. Tarkasta ja kiristä kaikki kiinnittimet.
3. Irrota sytytystulppa (kuva 31) ja pyöritä moottoria nopeasti käynnistinnarusta, jotta ylimääräinen öljy poistuu sylinteristä.
4. Puhdista sytytystulppa tai vaihda se, jos se on säröillä, rikki tai jos elektrodit ovat kuluneet.
5. Asenna sytytystulppa ja kiristä se 20 N·m:iin (15 ft-lbs).
6. Tee suositellut kunnossapitotoimet; katso *Kunnossapito* sivulta 14.
7. Täytä bensiinitankki (kuva 7) tuoreella, puhtaalla bensiinillä.

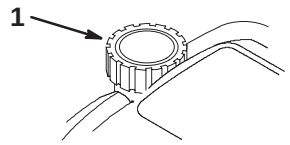

1626

Kuva 34

1. Polttoainetankin korkki

8. Tarkasta moottorin öljynpinta. Katso *Moottorin öljynpinnan tarkastus* sivulta 16.

9. Liitä sytytystulpan johto paikalleen.

Lisävarusteet

Ruohonleikkurin mukana saattaa olla toimitettu lisävarusteita tai niitä on saatavissa valtuutetulta jälleenmyyjältä. Noudata näitä asennusohjeita.

Ruohonkokoojan asennus taakse

1. Pysäytä moottori ja odota, että kaikki liikkuvat osat pysähtyvät.

2. Varmista, että heittoluukun kahva on täysin edessä (luukku suljettuna) (kuva 35).

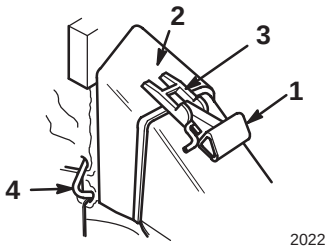

2022

Kuva 35

1. Kahva täysin edessä
2. Ruohonkokoojan luukku
3. Ruohonkokoojan luukun salpa
4. Ruohonkokoojan tangon koukku kahvan kannattimen edessä

Huomaa: Kuvassa 35 ei näy harjasuojusta selkeyden vuoksi.

VAARA

MAHDOLLINEN UHKA
- **Esineitä voi sinkoutua ulos, jos heittoluukku ei sulkeudu kunnolla.**

MITÄ VOI TAPAHTUA
- **Sinkoutuneet esineet voivat aiheuttaa vakavan tapaturman tai hengenvaaran käyttäjälle tai sivullisille.**

UHKAN VÄLTTÄMINEN
- **Jos heittoluukkua ei voida sulkea, koska ruohosilppu tukkii heittokanavan, pysäytä moottori ja siirrä heittoluukun kahvaa varovasti edestakaisin, kunnes luukku sulkeutuu kunnolla. Jos luukku ei vieläkään sulkeudu, poista tukos tikulla äläkä kädellä.**

3. Sovita ruohonkokoojan luukun aukko heittokanavan aukkoon kuvan 35 mukaisesti.

Huomaa: Ruohonkokoojan luukun salvan tulee olla luukun kahvan päällä ja ruohonkokoojan tangon koukun tulee olla kahvan kannattimen edessä.

4. Aseta ruohonkokoojan takaosa alakahvan päälle.

5. Vedä kahvaa taaksepäin, kunnes kahvan salpa lukittuu ruohonkokoojan luukun salvassa olevaan loveen (kuva 36).

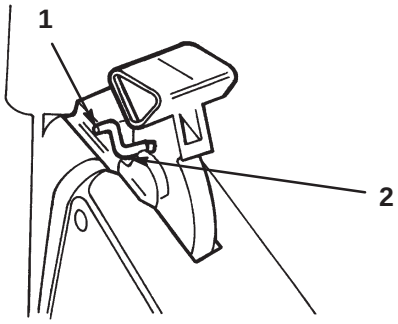

548

Kuva 36

1. Kahvan salpa lukittuna ruohonkokoojan loveen
2. Lovi ruohonkokoojan luukun salvassa

Huomaa: Kuvassa 36 ei näy harjasuojusta selkeyden vuoksi.

Ruohonleikkurin kotelon heittoluukku on nyt auki ja ruohonkokooja lukittuna paikalleen. Salvan tulee olla loven pohjassa.

VAARA

MAHDOLLINEN UHKA
- **Avoimesta heittokanavasta voi lentää ruohosilppua ja muita esineitä.**

MITÄ VOI TAPAHTUA
- **Riittävällä voimalla sinkoutuvat esineet voivat aiheuttaa vakavan tapaturman tai hengenvaaran käyttäjälle tai sivullisille.**

UHKAN VÄLTTÄMINEN
- **Älä koskaan avaa heittokanavan luukkua moottorin käydessä.**

VAARA

MAHDOLLINEN UHKA
- **Kulunut ruohonkokooja voi saada pienet kivet ja muut roskat lentämään käyttäjän tai sivullisten suuntaan.**

MITÄ VOI TAPAHTUA
- **Sinkoutuneet esineet voivat aiheuttaa vakavan tapaturman tai hengenvaaran käyttäjälle tai sivullisille.**

UHKAN VÄLTTÄMINEN
- **Tarkasta ruohonkokooja säännöllisesti. Jos se vaurioituu, asenna uusi, alkuperäinen Toron varaosa, jossa on tämä tai samanlainen varoitus.**

Ruohonkokoojan tyhjennys

1. Pysäytä moottori ja odota, että kaikki liikkuvat osat pysähtyvät.
2. Nosta luukun salpaa, kunnes se irtoaa ruohonkokoojan lovesta, ja siirrä heittoluukun kahvaa eteenpäin (kuva 35).
3. Tartu ruohonkokoojan rungon kahvaan ja ruohonkokoojan takaosaan ja nosta kokooja pois ruohonleikkurista.
4. Kallista kokoojaa vähitellen eteenpäin, jotta ruohosilppu tyhjenee siitä.

Sivuunheittosuppilon asennus

1. Pysäytä moottori ja odota, että kaikki liikkuvat osat pysähtyvät.
2. Irrota sytytystulpan johto (kuva 31).
3. Jos ruohonkokooja on asennettuna, irrota se.
4. Irrota pultti ja sivukannen pidin, ja laita pultti takaisin reikään ja säästä pidin vastaisen varalle (kuva 37).

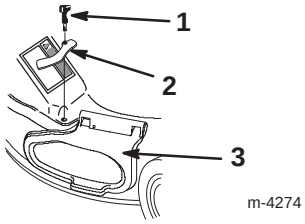

Kuva 37

1. Pultti
2. Sivukannen pidin
3. Sivuaukon kansi

5. Nosta sivuaukon kantta (kuva 37).
6. Työnnä suppilo aukon päälle siten, että suppilon lovet menevät kannen alle oleviin ulokkeisiin (kuva 38).

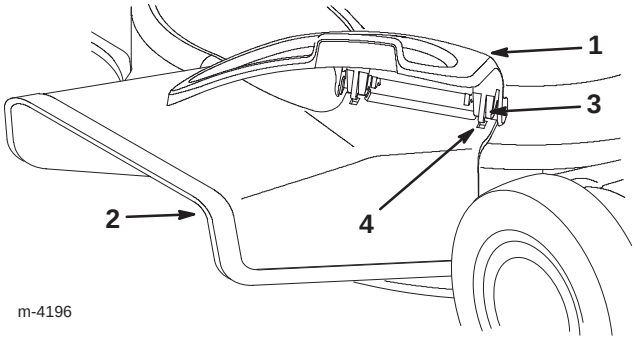

Kuva 38

1. Sivuaukon kansi
2. Heittosuppilo
3. Uloke
4. Lovi

7. Sulje kansi.

Sivuunheittosuppilon irrotus

1. Pysäytä moottori ja odota, että kaikki liikkuvat osat pysähtyvät.
2. Irrota sytytystulpan johto (kuva 31).
3. Avaa sivuaukon kansi ja irrota heittosuppilo (kuva 38).
4. Sulje kansi.
5. Irrota nuppi.
6. Asenna sivukannen pidin ja nuppi, joilla sivuaukon kansi kiinnitetään (kuvat 37 ja 39).

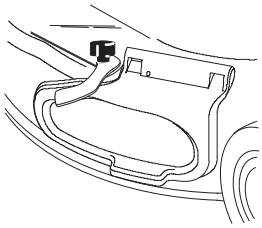

m-4279

Kuva 39

VAARA

MAHDOLLINEN UHKA

- **Jos sivuaukon kantta ei ole kiinnitetty kunnolla paikoilleen, sivuaukosta voi lentää roskia.**

MITÄ VOI TAPAHTUA

- **Sinkoutuneet roskat voivat aiheuttaa vakavan tapaturman tai hengenvaaran käyttäjälle tai sivullisille.**

UHKAN VÄLTTÄMINEN

- **Varmista aina, että joko sivuaukon kansi on kiinni ja lukittu paikalleen sivuaukon pidikkeellä tai että heittosuppilo on kunnolla paikoillaan ennen ruohonleikkurin käynnistämistä.**

Vianetsintä

Toro on suunnitellut ja valmistanut ruohonleikkurin siten, että se toimisi moitteettomasti. Tarkasta seuraavat osat ja kohdat huolellisesti. Jos ongelma jatkuu, ota yhteys valtuutettuun huoltoon.

ONGELMA	KORJAUSTOIMI
Moottori ei käynnisty	1. Täytä bensiinitankki tuoreella bensiinillä. 2. Paina käsisyöttöpumppua kolme kertaa. 3. Liitä sytytystulpan johto paikalleen. 4. Tarkista sytytystulppa, tarkasta sen kärkiväli ja vaihda tulppa, jos se on vaurioitunut.
Moottori käynnistyy vaikeasti tai menettää tehoa	1. Tyhjennä bensiinitankki ja täytä se tuoreella bensiinillä. 2. Puhdista bensiinitankin korkin tuuletusreikä. 3. Puhdista ilmansuodatin. 4. Puhdista ruohonleikkurin heittosuppilo. 5. Puhdista ruohonleikkurin kotelon alapuoli. 6. Tarkista sytytystulppa, tarkasta sen kärkiväli ja vaihda tulppa, jos se on vaurioitunut. 7. Tarkasta moottoriöljy.
Moottori käy epätasaisesti	1. Liitä sytytystulpan johto paikalleen. 2. Tarkista sytytystulppa, tarkasta sen kärkiväli ja vaihda tulppa, jos se on vaurioitunut. 3. Puhdista ilmansuodatin.

ONGELMA	KORJAUSTOIMI
Ruohonleikkuri tai moottori tärisee liikaa	1. Tasapainota terä. 2. Kiristä terän kiinnitysmutteri. 3. Puhdista ruohonleikkurin heittosuppilo. 4. Puhdista ruohonleikkurin kotelon alapuoli. 5. Kiristä moottorin kiinnityspultit.
Leikkuujälki on epätasaista	1. Aseta kaikki neljä pyörää samalle korkeudelle. 2. Teroita ja tasapainota terä. 3. Vaihda ruohonleikkuun suuntaa. 4. Puhdista ruohonleikkurin kotelon alapuoli.
Heittokanava tukkeutuu	1. Nosta leikkuukorkeutta. 2. Anna ruohon kuivua ennen leikkausta. 3. Puhdista ruohonleikkurin kotelon alapuoli.
Ruohonleikkuri ei vedä eteenpäin	1. Säädä vetolaitteen vaijeria. 2. Puhdista roskat hihnakannen alta.


TORO®