Form No. 3453-312 Rev A

# 55 cm:n Recycler®-ruohonleikkuri ja SmartStow®

**Mallinro: 21774—Sarjanro: 400000000 tai suurempi**

**Käyttöopas**

# Johdanto

Tämä työnnettävä vaakatasoleikkuri on tarkoitettu kotikäyttöön. Se on tarkoitettu pääasiassa asuinkiinteistöjen viheralueiden ruohonleikkuuseen. Tuotteen käyttäminen muuhun kuin sen aiottuun käyttötarkoitukseen voi olla vaarallista käyttäjälle ja sivullisille.

Lue nämä tiedot huolellisesti, jotta opit käyttämään ja huoltamaan laitetta asianmukaisesti sekä välttämään tapaturmia ja tuotevaurioita. Olet itse vastuussa tuotteen asianmukaisesta ja turvallisesta käytöstä.

Osoitteessa www.Toro.com on lisätietoja, jos tarvitset esimerkiksi turvallisuuteen liittyviä vinkkejä, käyttökoulutukseen liittyviä materiaaleja, tietoja lisävarusteista tai lähimmästä jälleenmyyjästä tai jos haluat rekisteröidä tuotteesi.

Aina kun tarvitset huoltoa, alkuperäisiä Toro-varaosia tai lisätietoja, ota yhteys valtuutettuun huoltoliikkeeseen tai Toron asiakaspalveluun. Ota tällöin tuotteesi malli- ja sarjanumerot valmiiksi esiin. Kuva 1 osoittaa laitteen malli- ja sarjanumeron sijainnin. Kirjoita numerot annettuun tilaan.

***Tärkeää:*** **Skannaa sarjanumerokilvessä (jos varusteena) oleva QR-koodi mobiililaitteella, niin saat tuotetietoja sekä takuu- ja varaosatietoja.**

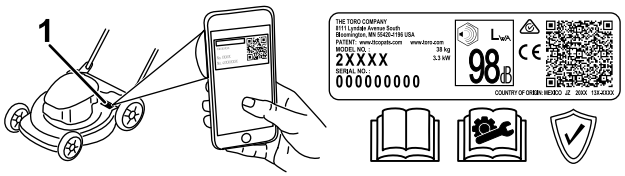


**Kuva 1**

1. Malli- ja sarjanumeron sijainti

**Mallinro:** _____

**Sarjanro:** _____

Tässä käyttöoppaassa esiintyvä varoitusmerkintä (Kuva 2) ilmaisee vaaratilannetta, josta saattaa olla seurauksena vakava tapaturma tai jopa kuolema, jos suositellut varotoimenpiteet laiminlyödään.

g000502

**Kuva 2**

Varoitusmerkintä

Tässä käyttöoppaassa käytetään kahta termiä tietojen korostamiseksi. **Tärkeää** kiinnittää huomiota mekaanisiin erikoistietoihin ja **Huomautus** korostaa erityishuomion ansaitsevia yleistietoja.

Tämä tuote on asiaankuuluvien eurooppalaisten direktiivien mukainen. Lisätietoja on erillisessä tuotekohtaisessa vaatimustenmukaisuusvakuutuksessa.

**Brutto- tai nettoääntö:** Moottorin valmistaja on mitannut tämän moottorin brutto- tai nettoäännön laboratoriossa SAE J1940:n tai J2723:n mukaisesti. Tämän luokan leikkurin moottorin todellinen vääntö on huomattavasti alhaisempi, koska se on säädetty turvallisuuteen, päästöihin ja käyttöön liittyvien vaatimusten mukaisesti. Tutustu koneen mukana toimitettuihin moottorin valmistajan tietoihin.

Älä kajoa koneen turvalaitteisiin tai poista niitä käytöstä ja tarkista säännöllisesti, että ne toimivat asianmukaisesti. Älä yritä säätää tai muuttaa moottorin kierrosnopeuden säädintä, sillä tämä saattaa heikentää käyttöturvallisuutta ja aiheuttaa henkilövahinkoja.

# Sisältö

Johdanto ..... 1
Turvaohjeet ..... 2
Yleinen turvallisuus ..... 2
Turva- ja ohjetarrat ..... 3
Käyttöönotto ..... 5
1 Kahvan suoristaminen ..... 5
2 Terän ohjaustangon asennus ..... 6
3 Narukäynnistimen asennus naruohjaimeen ..... 6
4 Öljyn lisääminen moottoriin ..... 7
5 Ruohonkeräimen kokoaminen ..... 7
Laitteen yleiskatsaus ..... 9
Tekniset tiedot ..... 9
Lisälaitteet/lisävarusteet ..... 9
Käyttö ..... 10
Ennen käyttöä ..... 10

© 2021—The Toro® Company
8111 Lyndale Avenue South
Bloomington, MN 55420

Rekisteröi tuotteesi osoitteessa www.Toro.com.

Käännös alkuperäisestä tekstistä (FI)
Painettu Meksikossa
Kaikki oikeudet pidätetään

*3453-312*

Turvallisuus ennen käyttöä ..... 10
Polttoainesäiliön täyttö..... 10
Moottorin öljymäärän tarkistus.....11
Kahvan korkeuden säätö.....11
Leikkuukorkeuden säätö..... 12
Käytön aikana ..... 13
Turvallisuus käytön aikana..... 13
Moottorin käynnistys..... 13
Itsevetolaitteiston käyttö ..... 14
Moottorin sammutus..... 14
Leikkuujätteiden kierrättäminen..... 14
Leikkuujätteiden kerääminen ruohonkeräimeen..... 15
Keräimen valitsimen vivun käyttö..... 16
Käyttövihjeitä ..... 16
Käytön jälkeen ..... 17
Turvallisuus käytön jälkeen..... 17
Koneen alaosan puhdistaminen ..... 17
Kahvan taittaminen..... 17
Laitteen varastointi pystysuoraan varastointiasentoon..... 18
Kunnossapito ..... 20
Kunnossapitotaulukko ..... 20
Turvallisuus huollon aikana..... 20
Valmistelu huoltoa varten..... 20
Ilmansuodattimen huolto ..... 21
Moottoriöljyn vaihto..... 21
Terän vaihto..... 22
Itsevetolaitteiston säätö..... 23
Varastointi ..... 24
Turvallisuus varastoinnin aikana..... 24
Laitteen valmistelu varastointia varten ..... 24
Laitteen käyttöönotto varastoinnin jälkeen ..... 24

# Turvaohjeet

Tämä kone on suunniteltu standardin EN ISO 5395 mukaisesti.

## Yleinen turvallisuus

Tämä tuote voi katkaista jalan tai käden sekä singota esineitä. Noudata aina kaikkia turvallisuusohjeita vakavan loukkaantumisen tai kuoleman välttämiseksi.

- Lue ja sisäistä kaikki tämän *käyttöoppaan* ohjeet ja varoitukset sekä laitteessa ja lisälaitteissa olevat merkinnät ennen moottorin käynnistämistä ja noudata niitä.
- Älä laita käsiä tai jalkoja koneen liikkuvien osien lähelle tai koneen alle. Älä mene heittoaukkojen eteen.
- Älä käytä konetta ilman paikallaan olevia ja asianmukaisesti toimivia suojuksia ja muita suojalaitteita.
- Älä päästä sivullisia ja lapsia käyttöalueelle. Lapset eivät saa käyttää konetta. Anna vain vastuullisten, koulutettujen, ohjeisiin perehtyneiden ja fyysisesti konetta käyttämään kykenevien aikuisten käyttää konetta.
- Pysäytä kone, sammuta moottori ja odota, että kaikki liikkuvat osat ovat pysähtyneet, ennen koneen huoltoa, polttoaineen lisäystä tai tukosten poistamista.

Laitteen asiaton käyttö tai huolto voi aiheuttaa tapaturman. Vähennä loukkaantumisriskiä noudattamalla näitä turvallisuusohjeita ja huomioimalla aina varoitusmerkki ⚠, joka tarkoittaa varoitusta, vaaraa tai hengenvaaraa – henkilöturvallisuusohjeet. Ohjeiden laiminlyönti saattaa johtaa henkilövahinkoon tai kuolemaan.

# Turva- ja ohjetarrat

Turva- ja ohjetarrat on sijoitettu hyvin näkyville paikoille mahdollisten vaara-alueiden lähettyville. Korvaa vioittuneet tai kadonneet tarrat uusilla.

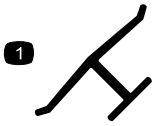


decaloemmarkt

**Valmistajan merkki**

1. Tämä merkki osoittaa, että terän on valmistanut alkuperäinen laitevalmistaja.

---

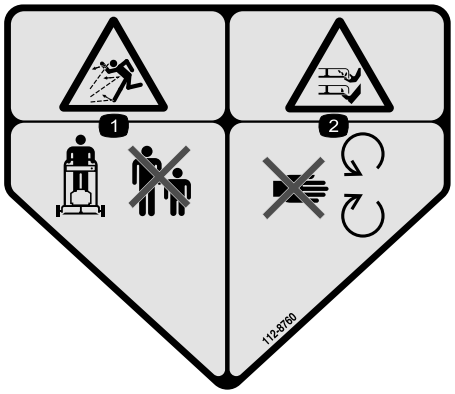


decal112-8760

**112-8760**

1. Esineiden sinkoutumisvaara: pidä sivulliset loitolla.
2. Jalkojen ja käsien loukkaantumisvaara, leikkuuterä: pysy etäällä liikkuvista osista.

---

decal125-5026

**125-5026**

1. Kierrätysasento
2. Keräysasento

---

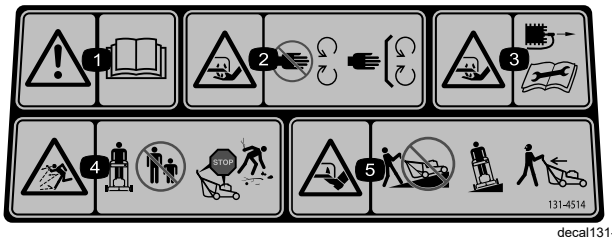


decal131-4514b

**131-4514**

1. Vaara – lue *käyttöopas*.
2. Käsien loukkaantumisvaara, leikkuuterä: Pysy etäällä liikkuvista osista. Pidä kaikki suojukset ja suojalevyt paikoillaan.
3. Käsien loukkaantumisvaara, leikkuuterä: irrota sytytystulpan johto ennen huoltoa.
4. Esineiden sinkoutumisvaara: pidä sivulliset loitolla, sammuta moottori ennen käyttäjän paikalta poistumista ja kerää mahdolliset roskat ennen ruohonleikkuuta.
5. Jalkojen loukkaantumisvaara, leikkuuterä: älä käytä konetta rinteessä ylös- tai alaspäin vaan sivuttaissuunnassa ja katso taaksepäin peruuttaessasi.

---

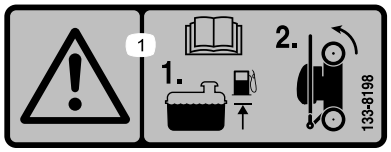


decal133-8198

**133-8198**

1. Vaara: Lue *käyttöopas*. Lisää polttoainetta merkkiin asti. Kallista kone takapyörien varaan varastointia varten.

# Käyttöönotto

***Tärkeää:*** **Irrota ja hävitä moottorin muovisuojus ja muut konetta suojaavat muovit ja kääreet.**

**1**

## Kahvan suoristaminen

**Mitään osia ei tarvita**

### Ohjeet

**Huomaa:** Varmista, että kaapelit on viety kahvan ulkopuolelta ja että ne eivät jää puristuksiin (ruutu D, Kuva 3).

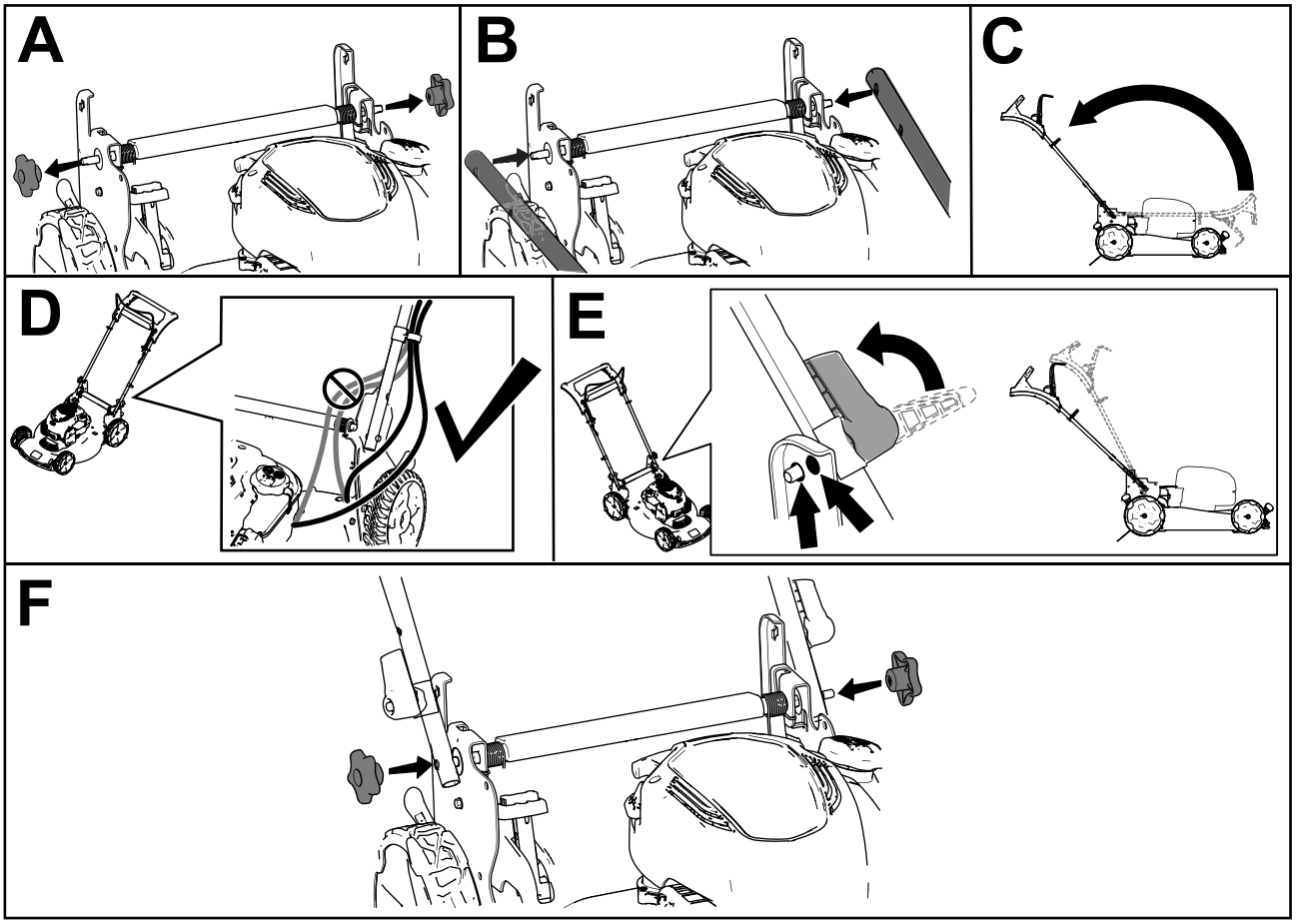


g334364

**Kuva 3**

# 2

# Terän ohjaustangon asennus

**Mitään osia ei tarvita**

## Ohjeet

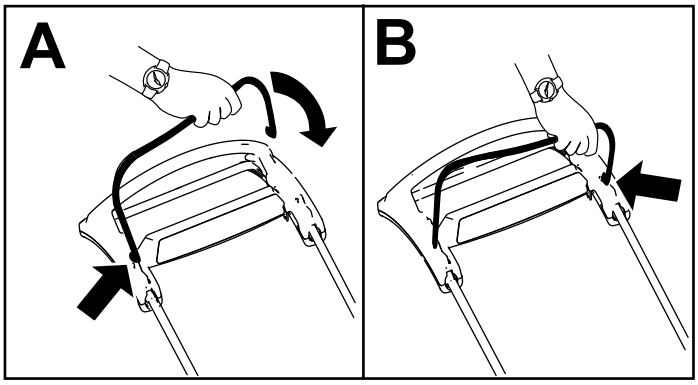


g344378

**Kuva 4**

---

# 3

# Narukäynnistimen asennus naruohjaimeen

**Mitään osia ei tarvita**

## Ohjeet

***Tärkeää:*** **Asenna narukäynnistin naruohjaimeen, jotta moottori voidaan käynnistää turvallisesti ja helposti aina laitetta käytettäessä.**

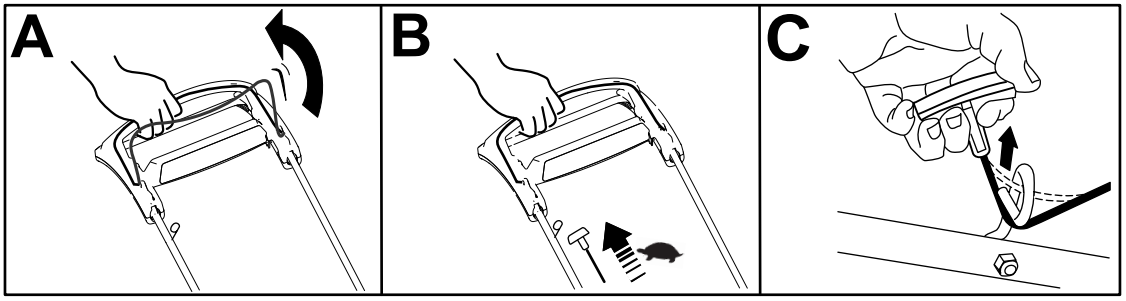


g334093

**Kuva 5**

---

# 4

# Öljyn lisääminen moottoriin

**Mitään osia ei tarvita**

## Ohjeet

***Tärkeää:*** **Jos moottorissa on liikaa tai liian vähän öljyä moottoria käytettäessä, moottori voi vaurioitua.**

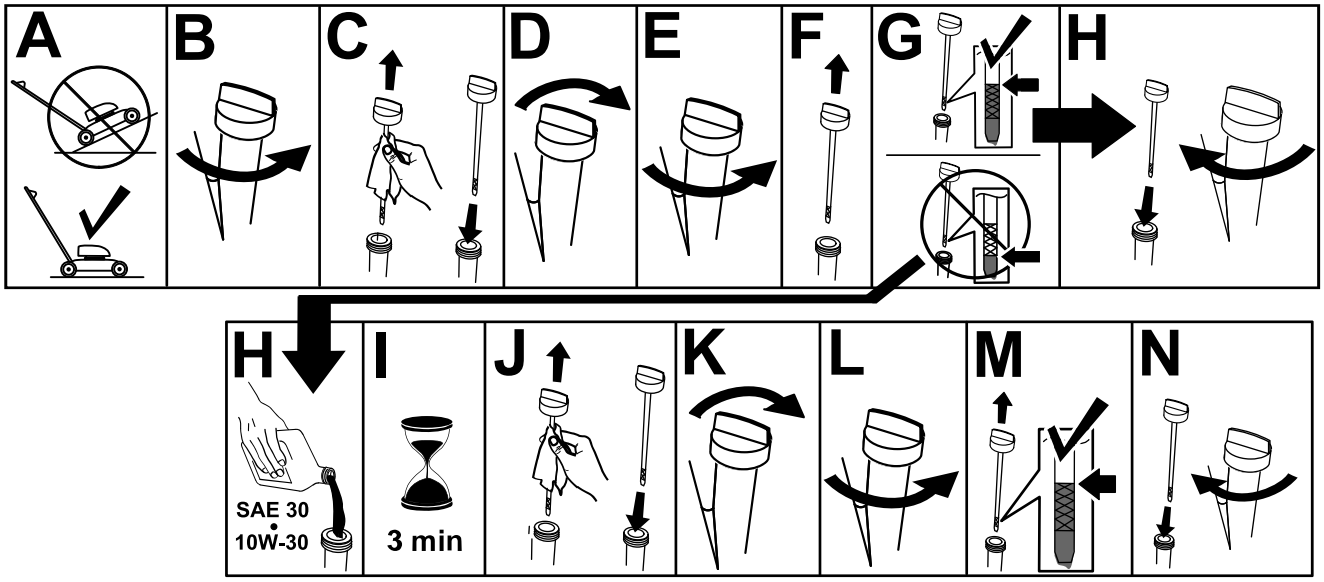


g222533

**Kuva 6**

# 5

# Ruohonkeräimen kokoaminen

**Mitään osia ei tarvita**

## Ohjeet

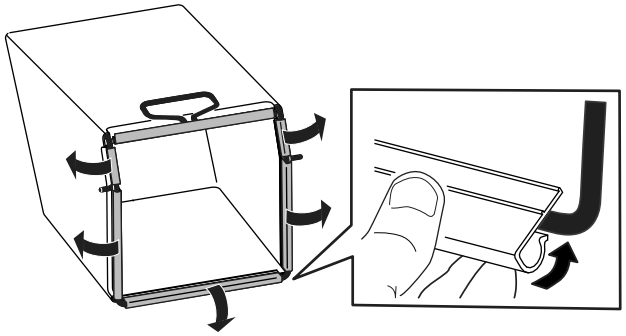

g334351

**Kuva 7**

# Laitteen yleiskatsaus

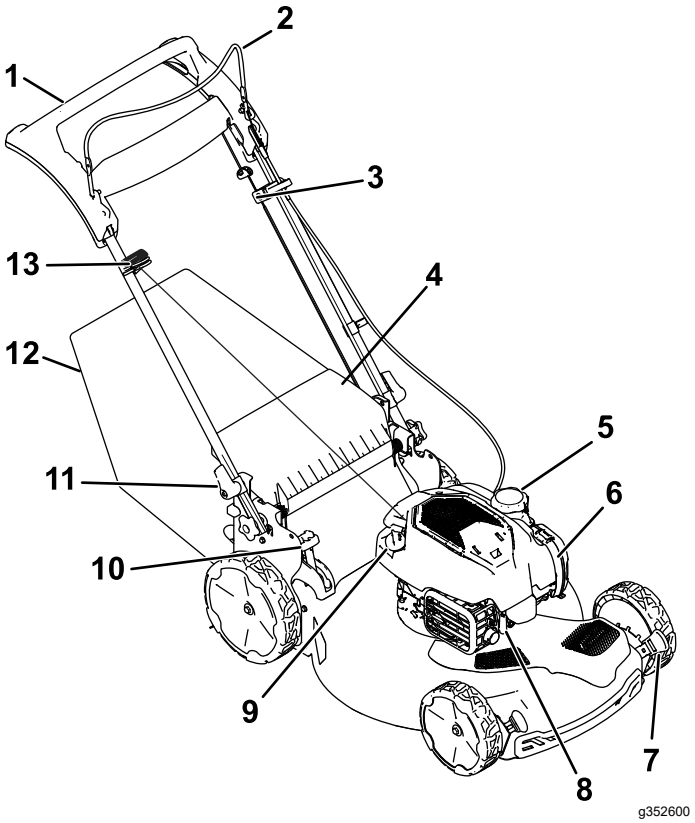


**Kuva 8**

1. Kahva
2. Terän ohjaustanko
3. Itsevetolaitteiston säätö
4. Takasuuntain
5. Polttoainesäiliön korkki
6. Ilmanpuhdistin
7. Leikkuukorkeusvipu (4)
8. Sytytystulppa
9. Öljyntäyttö/mittatikku
10. Keräimen valitsimen vipu
11. Kahvan lukko (2)
12. Ruohonkeräin
13. Narukäynnistimen kahva

# Tekniset tiedot

| Malli | Paino | Pituus | Leveys | Korkeus |
|---|---|---|---|---|
| 21774 | 37 kg | 151 cm | 59 cm | 109 cm |

## Lisälaitteet/lisävarusteet

Koneeseen on saatavana valikoima Toron hyväksymiä lisälaitteita ja -varusteita, joiden avulla voidaan parantaa ja laajentaa sen ominaisuuksia. Ota yhteys valtuutettuun huoltoliikkeeseen tai valtuutettuun Toro-jälleenmyyjään tai siirry osoitteeseen www.Toro.com, jossa on luettelo hyväksytyistä lisälaitteista ja -varusteista.

Käytä vain aitoja Toro-varaosia ja -lisävarusteita, jotta kone toimisi parhaalla mahdollisella tavalla ja sen turvasertifiointi pysyisi voimassa. Muiden valmistajien varaosat ja lisävarusteet voivat osoittautua vaarallisiksi, ja niiden käyttö voi johtaa tuotteen takuun raukeamiseen.

# Käyttö

**Huomaa:** Koneen vasen ja oikea puoli määritellään normaalista käyttöasennosta käsin.

# *Ennen käyttöä*

## Turvallisuus ennen käyttöä

### Yleinen turvallisuus

- Sammuta kone, odota, kunnes kaikki liikkuvat osat ovat pysähtyneet, ja anna koneen jäähtyä aina ennen sen säätöä, huoltoa, puhdistusta tai varastointia.
- Tutustu laitteen turvallisen käytön ohjeisiin, ohjauslaitteisiin ja turvamerkintöihin.
- Varmista, että kaikki suojukset ja turvalaitteet, kuten suuntaimet tai ruohonkerääjät, ovat paikoillaan ja että ne toimivat oikein.
- Tarkasta aina, että terät ja teräpultit eivät ole kuluneet tai vaurioituneet.
- Tarkasta koneen käyttöalue ja poista siltä kaikki esineet, jotka voivat haitata koneen käyttöä tai joita kone voi singota.
- Liikkuvan terän koskettamisesta on seurauksena vakava tapaturma. Älä laita sormia kotelon alle.

### Polttoaineturvallisuus

- Polttoaine on hyvin tulenarkaa ja räjähdysherkkää. Polttoaineen aiheuttama tulipalo tai räjähdys voi aiheuttaa palovammoja ja omaisuusvahinkoja.
  - Aseta säiliö tai laite suoraan maahan ennen polttoaineen lisäystä. Älä aseta niitä ajoneuvoon tai minkään esineen päälle. Muutoin staattinen purkaus voi sytyttää polttoaineen.
  - Täytä polttoainesäiliö ulkona avoimessa tilassa, kun moottori on jäähtynyt. Pyyhi läikkynyt polttoaine pois.
  - Älä käsittele polttoainetta tupakoidessasi tai avotulen tai kipinöiden lähellä.
  - Älä irrota polttoainesäiliön korkkia tai lisää polttoainetta säiliöön moottorin ollessa käynnissä tai kuuma.
  - Jos polttoainetta läikkyy, älä yritä käynnistä moottoria. Vältä luomasta kipinälähteitä, ennen kuin polttoainehöyryt ovat hälvenneet.
  - Polttoainetta tulee säilyttää hyväksytyssä polttoaineastiassa, joka tulee pitää poissa lasten ulottuvilta.
- Polttoaine on haitallista tai tappavaa nieltynä. Pitkäaikainen altistuminen höyryille voi aiheuttaa vakavan tapaturman ja sairauksia.
  - Vältä höyryjen hengittämistä.
  - Pidä kasvot ja kädet etäällä jakelupistoolista ja polttoainesäiliöstä.
  - Älä päästä polttoainetta silmiin tai iholle.

## Polttoainesäiliön täyttö

| | |
|---|---|
| Tyyppi | Lyijytön bensiini |
| Vähimmäisoktaaniluku | 87 (USA) tai 91 (tutkimusoktaani [RON]; Yhdysvaltojen ulkopuolella) |
| Etanoli | Enintään 10 % tilavuudesta |
| Metanoli | Ei mitään |
| MTBE (metyylitertiääributyy-lieetteri) | Alle 15 % tilavuudesta |
| Öljy | Älä lisää polttoaineeseen |

Käytä vain puhdasta ja uutta, korkeintaan 30 päivää vanhaa polttoainetta, joka on peräisin luotettavalta toimittajalta.

***Tärkeää:*** **Vähennä käynnistysongelmia lisäämällä uuteen polttoaineeseen stabilointi-/lisäainetta stabilointi-/lisäaineen valmistajan ohjeiden mukaisesti.**

Lisätietoja on moottorin käyttöoppaassa.

Täytä polttoainesäiliö kuvan mukaisesti (Kuva 9).

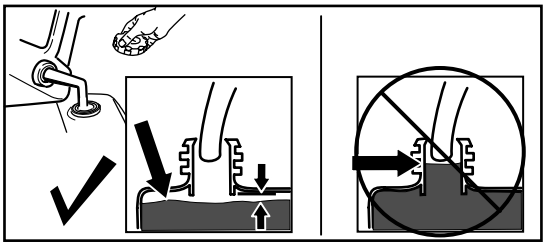


**Kuva 9**

# Moottorin öljymäärän tarkistus

**Huoltoväli:** Aina ennen käyttöä tai päivittäin

***Tärkeää:*** **Jos kampikammiossa on liikaa tai liian vähän öljyä moottoria käytettäessä, moottori voi vaurioitua.**

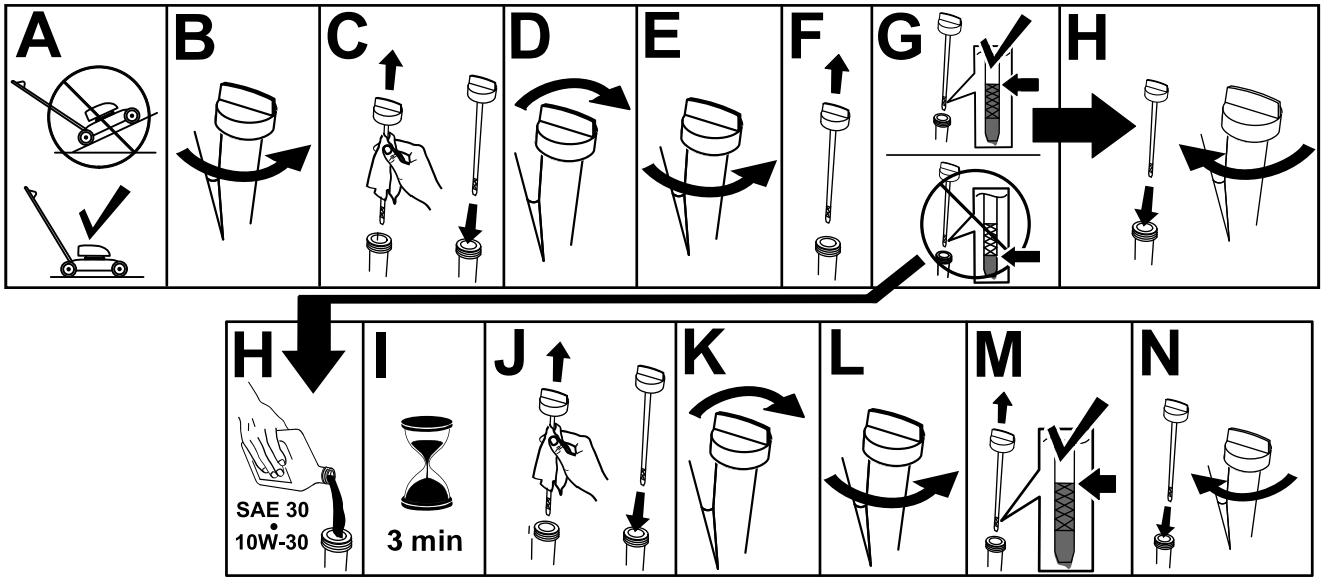


g222533

**Kuva 10**

# Kahvan korkeuden säätö

Kahvaa voidaan nostaa ja laskea käyttäjälle mukavimpaan asentoon.

Käännä kahvan lukkoa, siirrä kahvaa (käytettävissä on kaksi asentoa) ja lukitse kahva paikalleen (Kuva 11).

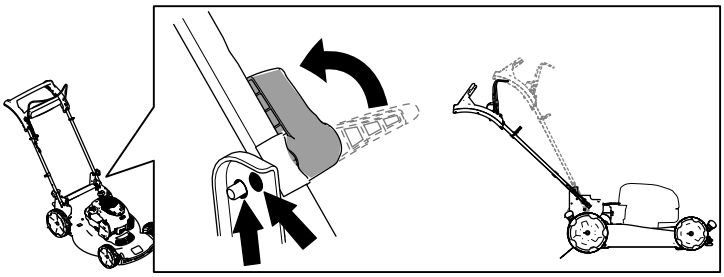

g334366

**Kuva 11**

# Leikkuukorkeuden säätö

**⚠ HENGENVAARA**

**Leikkuukorkeussäätimiä käsiteltäessä kätesi saattaa joutua kosketuksiin liikkuvan terän kanssa, mikä voi aiheuttaa vakavia vammoja.**

- **Sammuta moottori ja odota, että kaikki liikkuvat osat ovat pysähtyneet, ennen kuin säädät leikkuukorkeutta.**
- **Älä laita sormia kotelon alle säätäessäsi leikkuukorkeutta.**

**⚠ VAROITUS**

**Jos moottori on juuri sammutettu, äänenvaimennin on kuuma ja voi aiheuttaa palovammoja.**

**Pysy etäällä kuumasta äänenvaimentimesta.**

Säädä leikkuukorkeus halutuksi. Aseta kaikki pyörät samalle leikkuukorkeudelle (Kuva 12).

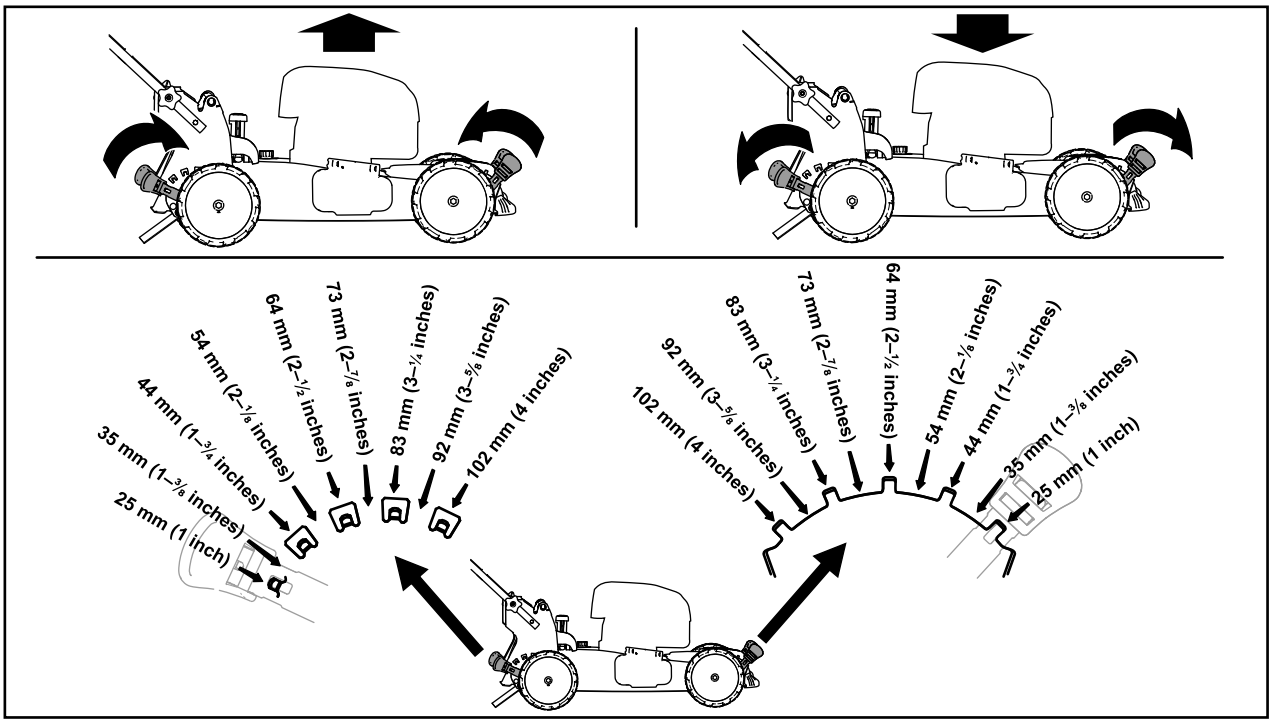


g254131

**Kuva 12**

# *Käytön aikana*

## Turvallisuus käytön aikana

### Yleinen turvallisuus

- Pukeudu asianmukaisesti. Käytä silmäsuojaimia, pitkälahkeisia housuja, tukevia liukastumisen estäviä kenkiä ja kuulosuojaimia. Sido pitkät hiukset. Älä käytä löysiä vaatteita tai riippuvia koruja.
- Koneen käyttö vaatii käyttäjän täyden huomion. Jos käyttäjän huomio keskittyy muualle, saattaa seurata henkilö- tai omaisuusvahinko.
- Älä käytä konetta sairaana, väsyneenä tai alkoholin tai huumaavien aineiden vaikutuksen alaisena.
- Terä on terävä, ja sen koskettaminen voi aiheuttaa vakavia henkilövahinkoja. Sammuta moottori ja odota, että kaikki liikkuvat osat ovat pysähtyneet, ennen kuin poistut käyttäjän paikalta.
- Kun vapautat terän ohjaustangon, moottorin täytyy sammua ja terän pysähtyä kolmen sekunnin kuluessa. Jos näin ei tapahdu, lopeta laitteen käyttö välittömästi ja ota yhteys valtuutettuun huoltoliikkeeseen.
- Älä päästä sivullisia käyttöalueelle. Pienten lasten on oltava konetta käyttämättömän aikuisen vastuuhenkilön valvonnassa ja pysyteltävä pois käyttöalueelta. Pysäytä kone, jos alueelle tulee ihmisiä.
- Katso alas ja taakse aina ennen kuin konetta liikutetaan taaksepäin.
- Käytä laitetta vain, kun näkyvyys on hyvä ja kun sääolosuhteet ovat hyvät. Älä käytä konetta ukonilman aikana.
- Kostea ruoho tai lehdet voivat aiheuttaa vakavan loukkaantumisen, jos liukastut ja kosketat terää. Vältä leikkaamasta ruohoa märissä olosuhteissa.
- Ole erityisen varovainen lähestyessäsi kulmia, joissa on huono näkyvyys, pensaita, puita tai muita esteitä, jotka voivat haitata näkyvyyttä.
- Älä suuntaa materiaalin poistoa ihmisiä kohti. Vältä materiaalin poistamista seinää tai muuta estettä kohti. Materiaali voi kimmota takaisin käyttäjää kohti. Kytke terät pois päältä ennen sorapinnan ylittämistä.
- Varo kuoppia, uria, töyssyjä, kiviä ja muita piileviä vaaroja. Epätasainen maasto voi aiheuttaa tasapainon tai jalansijan menettämisen.
- Jos laite törmää esteeseen tai alkaa täristä, sammuta moottori välittömästi, odota, kunnes kaikki liikkuvat osat ovat pysähtyneet, irrota sytytystulpan johto ja tarkasta laite vaurioiden varalta. Suorita tarvittavat korjaukset ennen koneen käytön jatkamista.
- Ennen kuin poistut käyttäjän paikalta, sammuta moottori ja odota, että kaikki liikkuvat osat ovat pysähtyneet.
- Jos moottori on juuri sammutettu, se on kuuma ja voi aiheuttaa vakavia palovammoja. Pysy etäällä kuumasta moottorista.
- Käytä moottoria ainoastaan tiloissa, joissa on hyvä ilmanvaihto. Pakokaasut sisältävät hiilimonoksidia, joka on hajuton ja tappava myrkky.
- Tarkista ruohonkerääjän osat ja heittosuppilo säännöllisesti kulumisen ja vikojen varalta ja vaihda ne tarvittaessa alkuperäisiin Toro-osiin.

### Turvallisuus rinteissä

- Leikkaa rinteet poikittaissuunnassa – ei ylös ja alas. Ole erittäin varovainen vaihtaessasi suuntaa rinteillä.
- Älä yritä leikata ruohoa jyrkissä rinteissä. Epävakaalla alustalla on helppo liukastua ja kaatua.
- Ole varovainen leikatessasi ruohoa pudotusten, ojien tai vallien lähettyvillä.

## Moottorin käynnistys

1. Pidä terän ohjaustankoa kahvaa vasten (ruutu A, Kuva 13).
2. Vedä narukäynnistimen kahvaa hieman, kunnes tunnet vastuksen. Vetäise sitten voimakkaasti ja anna sen palata hitaasti takaisin kahvassa olevaan naruohjaimeen (ruutu B, Kuva 13).

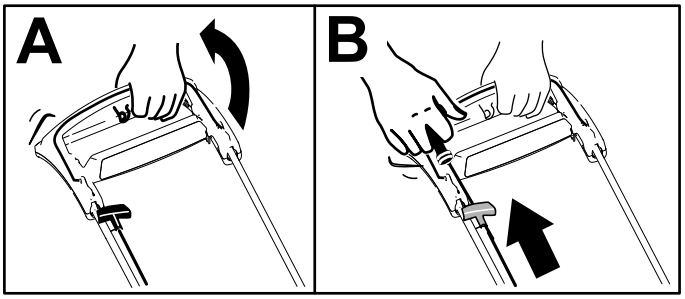


g334135

**Kuva 13**

**Huomaa:** Jos laite ei käynnisty usean yrityksen jälkeen, ota yhteys valtuutettuun huoltoliikkeeseen.

# Itsevetolaitteiston käyttö

Itsevetolaitteistoa käytetään kävelemällä ja pitämällä käsiä yläkahvan päällä ja kyynärpäitä sivuilla, jolloin laite liikkuu automaattisesti oikeaa vauhtia (Kuva 14).

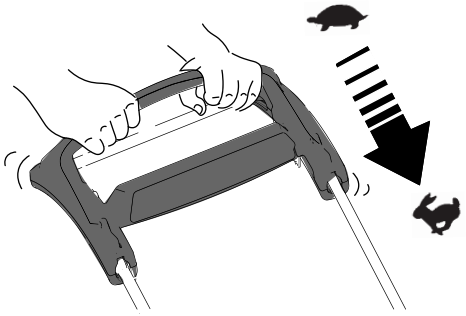


**Kuva 14**

---

**Huomaa:** Jos kone ei kulje vapaasti taaksepäin itsevetolaitteiston käytön jälkeen, pysähdy, pidä kädet samassa asennossa ja anna koneen siirtyä muutaman sentin eteenpäin, jotta pyöräveto vapautuisi. Voit myös koettaa ulottua yläkahvan alapuolella olevaan metallikahvaan ja työntää konetta muutaman sentin eteenpäin. Jos laite ei vieläkään liiku vapaasti taaksepäin, ota yhteys valtuutettuun huoltoliikkeeseen.

# Moottorin sammutus

**Huoltoväli:** Aina ennen käyttöä tai päivittäin—Varmista, että moottori sammuu kolmen sekunnin kuluessa terän ohjaustangon vapauttamisesta.

Sammuta moottori vapauttamalla terän ohjaustanko.

***Tärkeää:*** **Kun vapautat terän ohjaustangon, moottorin ja terän pitäisi pysähtyä 3 sekunnin kuluessa. Jos ne eivät pysähdy, lopeta laitteen käyttö välittömästi ja ota yhteys valtuutettuun huoltoliikkeeseen.**

# Leikkuujätteiden kierrättäminen

Laitteessa on valmiina ominaisuus kierrättää ruoho- ja lehtijäte takaisin nurmelle.

Jos ruohonkeräin on koneessa ja keräimen valitsimen vipu on keruuasennossa, siirrä vipu kierrätysasentoon. Katso kohta Keräimen valitsimen vivun käyttö (sivu 16).

# Leikkuujätteiden kerääminen ruohonkeräimeen

Käytä ruohonkeräintä, jos haluat kerätä ruoho- ja lehtijätteet nurmikolta.

Jos keräimen valitsimen vipu on kierrätysasennossa, siirrä vipu keruuasentoon. Katso kohta Keräimen valitsimen vivun käyttö (sivu 16).

## Ruohonkeräimen asennus

1. Nosta takasuuntain ylös ja pidä sitä ylhäällä (ruutu A, Kuva 15).
2. Asenna ruohonkeräin. Varmista, että keräimen tapit ovat kahvan tuen lovissa (ruutu B, Kuva 15).
3. Laske takasuuntain alas.

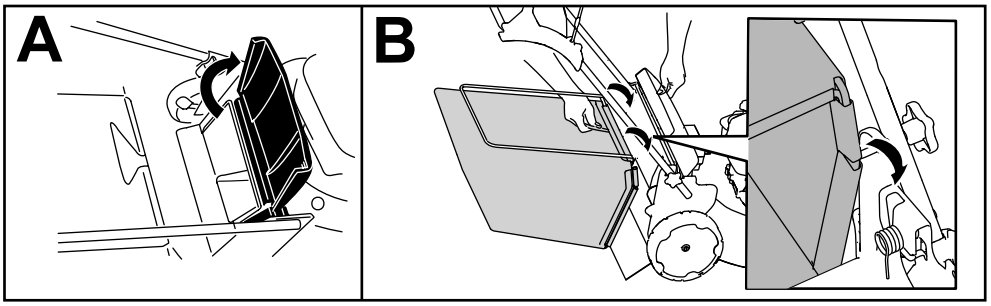


g334207

**Kuva 15**

## Ruohonkeräimen irrotus

Ruohonkeräin irrotetaan tekemällä kohdan Ruohonkeräimen asennus (sivu 15) vaiheet käänteisessä järjestyksessä.

# Keräimen valitsimen vivun käyttö

Keräimen valitsin mahdollistaa ruoho- ja lehtijätteiden keruun tai kierrätyksen valinnan mukaan, kun ruohonkeräin on asennettuna laitteeseen.

- **Jos haluat kerätä ruoho- ja lehtijätteet**, paina keräimen valitsimen vivussa olevaa painiketta ja siirrä vipua eteenpäin, kunnes vivussa oleva painike ponnahtaa ylös (Kuva 16).

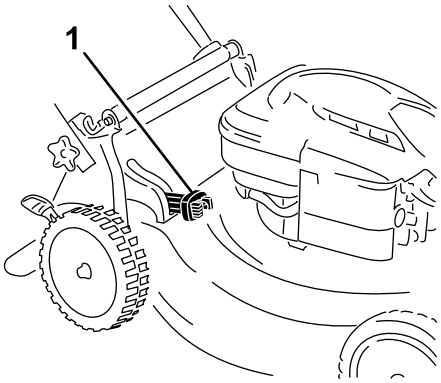


g334148

**Kuva 16**

1. Keräimen valitsimen vipu (keruuasennossa)

- **Jos haluat kierrättää ruoho- ja lehtijätteet**, paina vivussa olevaa painiketta ja siirrä vipua taaksepäin, kunnes vivussa oleva painike ponnahtaa ylös.

  ***Tärkeää:*** **Oikean toiminnan varmistamiseksi sammuta moottori, odota kaikkien liikkuvien osien pysähtymistä ja poista sitten ruoho ja muut jätteet keräimen valitsimen luukusta ja ympäröivästä aukosta (Kuva 17), ennen kuin siirrät keräimen valitsimen vivun asennosta toiseen.**

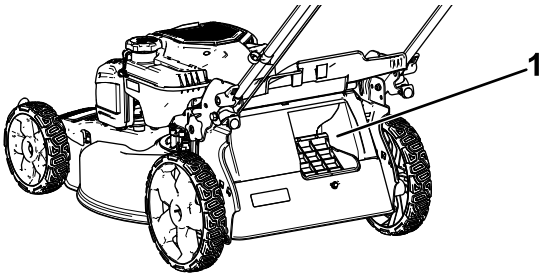


g234643

**Kuva 17**

1. Puhdista tästä

# Käyttövihjeitä

## Yleisiä leikkuuvinkkejä

- Tarkasta laitteen käyttöalue ja poista siltä kaikki esineet, joita kone voi singota.
- Älä iske terää kiinteisiin esineisiin. Älä koskaan aja ruohonleikkurilla tahallasi minkään esteen yli.
- Jos laite törmää esteeseen tai alkaa täristä, sammuta moottori välittömästi, odota, kunnes kaikki liikkuvat osat ovat pysähtyneet, irrota sytytystulpan johto ja tarkasta laite vaurioiden varalta.
- Jotta ruohonleikkuri toimisi parhaalla mahdollisella tavalla, asenna uusi Toro-terä ennen leikkuukauden alkamista tai aina tarvittaessa.

## Ruohon leikkaaminen

- Leikkaa vain noin kolmasosa ruohon pituudesta kerrallaan. Älä leikkaa ruohoa 51 mm:n asetusta lyhyemmäksi, paitsi jos ruoho on harvaa tai on myöhäinen syksy, jolloin ruohon kasvu alkaa hidastua.
- Leikattaessa yli 15 cm korkeaa ruohoa leikkaa ensin korkeimmalla leikkuukorkeuden asetuksella ja kävele hitaasti. Leikkaa sen jälkeen matalammalla asetuksella, jotta nurmikosta tulee hyvän näköinen. Jos ruoho on liian pitkää, laite saattaa tukkeutua ja moottori pysähtyä.
- Kostea ruoho ja lehdet paakkuuntuvat nurmikolle ja voivat tukkia laitteen tai pysäyttää moottorin. Vältä leikkaamasta ruohoa märissä olosuhteissa.
- Huomioi palovaara erittäin kuivissa olosuhteissa, noudata kaikkia paikallisia palovaroituksia ja pidä laite puhtaana kuivasta ruohosta ja lehdistä.
- Vaihda leikkuusuuntaa. Tällöin leikkuujätteet hajaantuvat ruohikolle tasaisesti ja lannoittavat hyvin.
- Jos leikattu nurmikko ei näytä hyvältä, kokeile yhtä tai useampaa seuraavista toimenpiteistä:
  - Vaihda terä tai teroita se.
  - Kävele hitaammin leikatessasi.
  - Nosta laitteen leikkuukorkeutta.
  - Leikkaa ruoho useammin.
  - Kulje aina osaksi edellisen leikkuukaistan päällä; älä leikkaa kokonaan uutta kaistaa.

## Lehtien leikkaaminen

- Kun nurmikko on leikattu, tarkista, että puolet ruohosta näkyy lehtikerroksen läpi. Joudut ehkä leikkaamaan lehdet vielä kerran tai useamminkin.

- Jos nurmikolla on lehtiä yli 13 cm:n kerros, leikkaa ensin korkeammalla leikkuukorkeudella ja sitten uudestaan halutulla leikkuukorkeudella.
- Hidasta leikkuunopeutta, jos laite ei leikkaa lehtiä tarpeeksi hienoksi.

# *Käytön jälkeen*

## Turvallisuus käytön jälkeen

### Yleinen turvallisuus

- Sammuta kone, odota, kunnes kaikki liikkuvat osat ovat pysähtyneet, ja anna koneen jäähtyä aina ennen sen säätöä, huoltoa, puhdistusta tai varastointia.
- Ehkäise tulipalovaara puhdistamalla kone ruohosta ja leikkuujätteistä. Puhdista öljy- ja polttoaineroiskeet.
- Älä säilytä konetta tai polttoainesäiliötä tilassa, jossa on avotuli, kipinöitä tai varmistusliekki (esimerkiksi vedenlämmitin tai muu vastaava laite).

### Kuljetusturvallisuus

- Ole varovainen lastatessasi konetta.
- Kiinnitä kone niin, ettei se liiku.

## Koneen alaosan puhdistaminen

**Huoltoväli:** Jokaisen käytön jälkeen

Parhaat tulokset saadaan puhdistamalla koneen alapuoli pian leikkuun lopettamisen jälkeen.

### Koneen alapuolen puhdistaminen käyttöasennossa

1. Laske laite alimpaan leikkuukorkeusasetukseen.
2. Siirrä laite tasaiselle päällystetylle alustalle.
3. Käytä moottoria, kytke terä ja ruiskuta vettä **oikean** takapyörän eteen (Kuva 18).

   **Huomaa:** Vesi roiskuu terän reitille ja poistaa leikkuujätteet.

g002600

**Kuva 18**

4. Kun leikkuujätettä ei enää tule ulos, lopeta ruiskutus ja siirrä laite kuivalle alueelle.
5. Käynnistä moottori ja anna sen käydä muutaman minuutin ajan, jotta koneen alapuoli kuivuu. Näin se ei pääse ruostumaan.
6. Sammuta moottori, irrota sähkökäynnistyspainike (jos varusteena) ja anna koneen jäähtyä, ennen kuin varastoit sen suljettuun tilaan.

### Laitteen alapuolen puhdistaminen pystysuorassa varastointiasennossa

1. Aseta laite pystysuoraan varastointiasentoon. Katso kohta Laitteen varastointi pystysuoraan varastointiasentoon (sivu 18).
2. Puhdista laitteen alapuoli leikkuujätteistä

## Kahvan taittaminen

**⚠ VAARA**

**Jos kahva taitetaan tai suoristetaan väärin, kaapelit saattavat vahingoittua. Tällöin ruohonleikkuria ei ole turvallista käyttää.**

- **Älä vahingoita kaapeleita, kun taitat tai suoristat kahvaa.**
- **Jos kaapeli on vaurioitunut, ota yhteyttä valtuutettuun huoltoliikkeeseen.**

1. Pidä kahvasta kiinni kahvan lukkojen vapautuksen aikana, jotta kädet eivät jää väliin.
2. Vapauta kahvan lukot siten, että yläkahva liikkuu vapaasti (ruutu A, Kuva 19).
3. Taita kahva kokonaan eteen (ruutu B, Kuva 19).

   ***Tärkeää:*** **Vie kaapelit kahvan lukkojen ulkopuolelle, kun taitat kahvaa.**

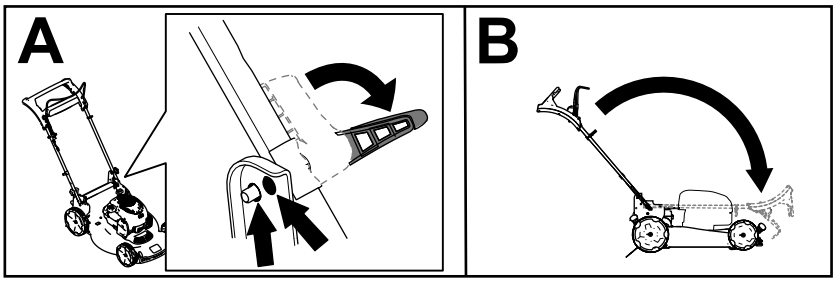


g334367

**Kuva 19**

4. Suorista kahva kohdan 1 Kahvan suoristaminen (sivu 5) mukaisesti.

# Laitteen varastointi pystysuoraan varastointiasentoon

Laite voidaan varastoida leikkuukaudella tai muulloin pystysuoraan asentoon, jotta se veisi mahdollisimman vähän tilaa.

**⚠ HENGENVAARA**

**Polttoaine on hyvin tulenarkaa ja räjähdysherkkää. Polttoaineen aiheuttama tulipalo tai räjähdys voi aiheuttaa palovammoja.**

- **Jos polttoainesäiliössä on liikaa polttoainetta, kun laite varastoidaan pystysuoraan asentoon, polttoainetta voi vuotaa polttoainesäiliöstä. Polttoaine on hyvin tulenarkaa ja räjähdysherkkää. Polttoaineen aiheuttama tulipalo tai räjähdys voi aiheuttaa palovammoja.**
- **Varastoi laite pystysuoraan asentoon vain, kun polttoaineen määrä polttoainesäiliössä ei ylitä tässä *käyttöoppaassa* suositeltua määrää.**
- **Älä varastoi konetta pystysuoran asennon (90 °) ylittävään asentoon, koska muutoin polttoainesäiliöstä voi valua polttoainetta.**
- **Älä kuljeta laitetta pystysuorassa varastointiasennossa.**
- **Älä yritä käynnistää laitetta pystysuorassa varastointiasennossa.**
- **Älä yritä varastoida sellaista polttoainetta ja öljyä sisältävää laitetta pystysuoraan asentoon, jota ei ole suunniteltu tähän tarkoitukseen.**

**⚠ VAARA**

**Jos kahva taitetaan tai suoristetaan väärin, kaapelit saattavat vahingoittua. Tällöin ruohonleikkuria ei ole turvallista käyttää.**

- **Älä vahingoita kaapeleita, kun taitat tai suoristat kahvaa.**
- **Jos kaapeli on vaurioitunut, ota yhteyttä valtuutettuun huoltoliikkeeseen.**

1. Varmista, että polttoaineen määrä polttoainesäiliössä ei ylitä moottorin valmistajan suositusta. Lisätietoja on moottorissa olevassa moottorin valmistajan tarrassa (Kuva 20).

   **Huomaa:** Jos polttoainesäiliössä on liikaa polttoainetta, valuta sitä hyväksyttyyn polttoaineastiaan, kunnes polttoaineen määrä on moottorin valmistajan suosituksen mukainen tai sen alle.

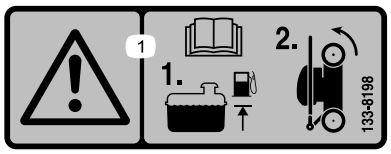


decal133-8198

**Kuva 20**

2. Varmista, että laitteen leikkuukorkeusasetus on enintään 92 mm. Laske sitä tarvittaessa. Katso kohta Kahvan korkeuden säätö (sivu 11).
3. Vapauta kahvan lukot (Kuva 21).

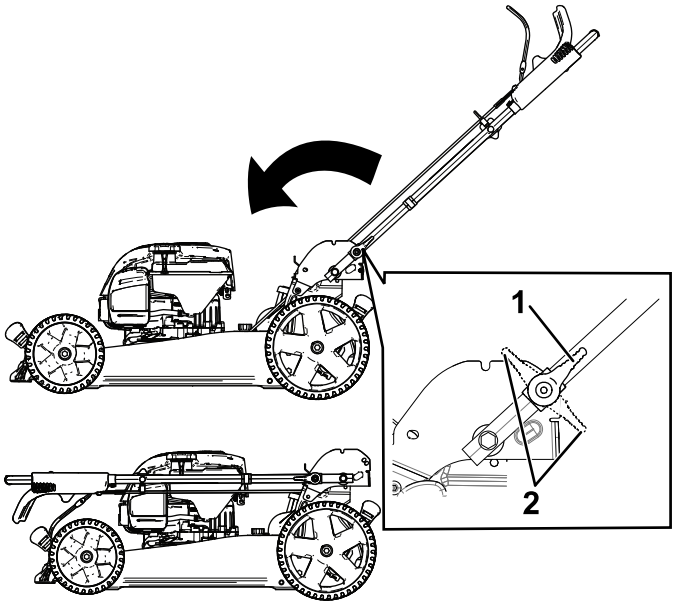


g186012

**Kuva 21**

1. Kahvan lukko vapautettuna
2. Kahvan lukko kytkettynä

4. Taita kahva kokonaan eteen (Kuva 21).

   ***Tärkeää:*** **Vie kaapelit kahvan nuppien ulkopuolelle, kun taitat kahvaa.**
5. Kytke kahvan lukot.
6. Nosta laitteen etuosaa kahvasta ja siirrä se varastointitilaan (Kuva 22).

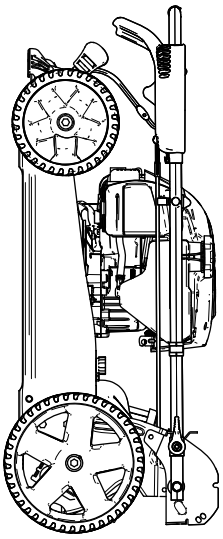

g186013

**Kuva 22**

# Kunnossapito

## Kunnossapitotaulukko

| Huoltoväli | Huoltotoimenpide |
|---|---|
| Aina ennen käyttöä tai päivittäin | • Tarkista moottoriöljyn määrä ja lisää öljyä tarvittaessa.<br>• Varmista, että moottori sammuu kolmen sekunnin kuluessa terän ohjaustangon vapauttamisesta. |
| Jokaisen käytön jälkeen | • Poista leikkuujätteet ja lika koneen alapuolelta. |
| 25 käyttötunnin välein | • Huolla ilmansuodatin. Huolla ilmansuodatin useammin, jos käyttöolosuhteet ovat pölyiset. |
| Vuosittain | • Vaihda ilmansuodatin. Vaihda ilmansuodatin useammin, jos käyttöolosuhteet ovat pölyiset.<br>• Vaihda moottoriöljy (tarvittaessa).<br>• Vaihda terä tai teroituta se (useammin, jos terä tylsyy nopeasti).<br>• Puhdista moottori poistamalla lika ja roskat sen päältä ja sivuilta. Puhdista se useammin, jos käyttöolosuhteet ovat pölyiset. |
| Vuosittain tai ennen varastointia | • Tyhjennä polttoainesäiliö ennen korjauksia ohjeiden mukaan ja ennen vuosittaista varastointia. |

***Tärkeää:*** **Lisää huoltotoimenpiteitä on moottorin käyttöoppaassa.**

# Turvallisuus huollon aikana

- Sammuta kone, odota, kunnes kaikki liikkuvat osat ovat pysähtyneet, ja anna koneen jäähtyä aina ennen sen säätöä, huoltoa, puhdistusta tai varastointia.
- Irrota sytytystulpan johto sytytystulpasta ennen huoltotöiden suorittamista.
- Käytä käsineitä ja silmäsuojaimia konetta huoltaessasi.
- Terä on terävä, ja sen koskettaminen voi aiheuttaa vakavia henkilövahinkoja. Käytä käsineitä, kun huollat terää. Älä korjaa tai muuta teriä.
- Älä koskaan peukaloi turvalaitteita. Tarkista säännöllisesti, että ne toimivat asianmukaisesti.
- Konetta kallistettaessa saattaa valua polttoainetta. Polttoaine on tulenarkaa ja räjähdysherkkää ja voi aiheuttaa henkilövahingon. Käytä moottoria, kunnes polttoaine loppuu, tai poista polttoaine käsipumpulla, älä koskaan lapolla.
- Käytä vain Toro-alkuperäisvaraosia ja -lisävarusteita, jotta kone toimii parhaalla mahdollisella tavalla. Muiden valmistajien varaosat ja lisävarusteet voivat osoittautua vaarallisiksi, ja niiden käyttö voi johtaa tuotteen takuun raukeamiseen.

# Valmistelu huoltoa varten

1. Sammuta moottori ja odota, kunnes kaikki liikkuvat osat ovat pysähtyneet.
2. Irrota sytytystulpan johto sytytystulpasta (Kuva 23).

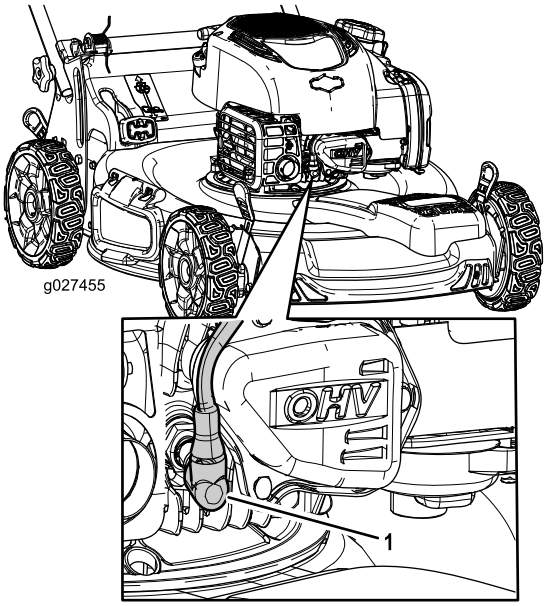


g027455

**Kuva 23**

1. Sytytystulpan johto

3. Kytke sytytystulpan johto sytytystulppaan huoltotöiden jälkeen.

   ***Tärkeää:*** **Ennen kuin kallistat laitetta öljyn tai terän vaihtoa varten, anna polttoainesäiliön käydä tyhjäksi normaalissa käytössä. Jos laitetta on kallistettava ennen**

**polttoaineen loppumista, poista polttoaine käsipumpulla. Kallista laite kyljelleen aina siten, että mittatikku osoittaa alaspäin.**

# Ilmansuodattimen huolto

**Huoltoväli:** 25 käyttötunnin välein

Vuosittain

1. Avaa ilmansuodattimen kannen yläosan pidike (Kuva 24).

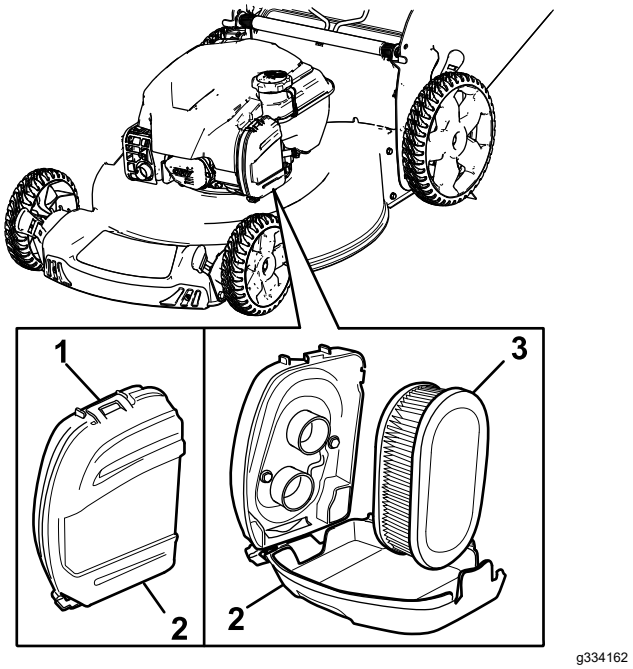


**Kuva 24**

1. Pidike
2. Ilmansuodattimen kansi
3. Ilmansuodatin

2. Irrota ilmansuodatin (Kuva 24).
3. Tarkista ilmansuodatin.

   **Huomaa:** Jos ilmansuodatin on hyvin likainen, vaihda se uuteen suodattimeen. Muussa tapauksessa irrota lika napauttamalla ilmansuodatinta kovaa pintaa vasten.
4. Asenna ilmansuodatin.
5. Kiinnitä ilmansuodattimen kansi pidikkeellä.

# Moottoriöljyn vaihto

**Huoltoväli:** Vuosittain

**Moottoriöljyn vaihto ei ole tarpeen, mutta jos öljy halutaan vaihtaa, toimi seuraavasti.**

**Huomaa:** Lämmitä öljy ennen vaihtoa käyttämällä moottoria muutaman minuutin ajan. Lämmin öljy juoksee paremmin ja kuljettaa enemmän epäpuhtauksia.

## Moottoriöljyn laatuvaatimukset

| | |
|---|---|
| **Moottorin öljytilavuus** | 0,44 l* |
| **Öljyn viskositeetti** | Puhdistava SAE 30- tai SAE 10W-30 -öljy |
| **API-huoltoluokitus** | SJ tai korkeampi |

* Kampikammioon on jäänyt öljyä öljyn tyhjennyksen jälkeen. Älä kaada kaikkea öljyä kampikammioon. Täytä kampikammio öljyllä seuraavien ohjeiden mukaisesti.

1. Siirrä laite tasaiselle alustalle.
2. Katso kohta Valmistelu huoltoa varten (sivu 20).
3. Irrota mittatikku pyörittämällä korkkia vastapäivään ja vetämällä mittatikku ulos (Kuva 25).

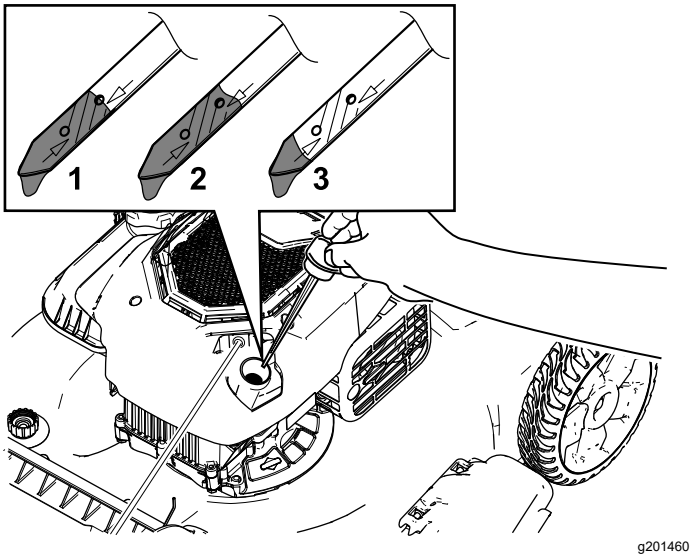


**Kuva 25**

1. Full (täysi)
2. Korkea
3. Matala

4. Valuta käytetty öljy öljyntäyttöputkesta kallistamalla leikkuri kyljelleen siten, että ilmansuodatin osoittaa ylöspäin (Kuva 26).

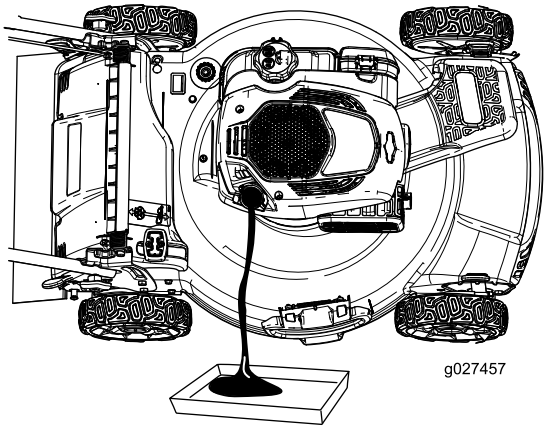


g027457

**Kuva 26**

5. Kun öljy on tyhjentynyt, palauta laite käyttöasentoon.
6. Kaada öljyä öljyntäyttöputkeen varovasti noin kolmen neljäsosan verran moottorin tilavuudesta.
7. Anna öljyn asettua moottorissa kolmen minuutin ajan.
8. Pyyhi mittatikku puhtaalla rievulla.
9. Aseta mittatikku öljyntäyttöputkeen, ruuvaa se kiinni ja poista sitten mittatikku.
10. Katso öljymäärä mittatikusta (Kuva 25).
    - Jos mittatikku näyttää liian alhaisen öljymäärän, lisää öljyntäyttöputkeen varovasti pieni määrä öljyä, odota kolme minuuttia ja toista sitten vaiheet 8–10, kunnes öljyn määrä on mittatikun mukaan oikea.
    - Jos öljyä on mittatikun mukaan liikaa, valuta ylimääräistä öljyä, kunnes öljyn määrä on mittatikun mukaan oikea.

    ***Tärkeää:*** **Jos moottorissa on liikaa tai liian vähän öljyä moottoria käytettäessä, moottori voi vaurioitua.**
11. Asenna mittatikku öljyntäyttöputkeen tukevasti.
12. Kierrätä käytetty öljy asianmukaisesti.

# Terän vaihto

**Huoltoväli:** Vuosittain

***Tärkeää: Terän asentamiseen tarvitaan momenttiavain.*** **Jos sinulla ei ole momenttiavainta tai et halua suorittaa toimenpidettä itse, ota yhteys valtuutettuun huoltoliikkeeseen.**

Tarkista terä aina polttoaineen loppuessa. Jos terä vaurioituu tai murtuu, vaihda se heti. Jos terä on tylsä tai uurteinen, teroituta ja tasapainotuta terä tai vaihda se uuteen.

**⚠ VAARA**

**Terä on terävä, ja sen koskettaminen voi aiheuttaa vakavia henkilövahinkoja.**

**Käytä käsineitä, kun huollat terää.**

1. Katso kohta Valmistelu huoltoa varten (sivu 20).
2. Kallista laite kyljelleen siten, että ilmansuodatin osoittaa ylöspäin.
3. Tue terä puun kappaleella (Kuva 27).

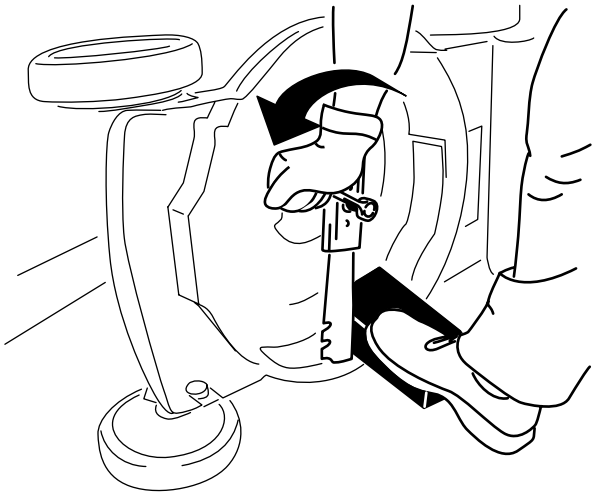

g231389

**Kuva 27**

4. Irrota terä ja säästä kaikki kiinnitystarvikkeet (Kuva 27).
5. Asenna uusi terä ja kaikki kiinnitystarvikkeet (Kuva 28).

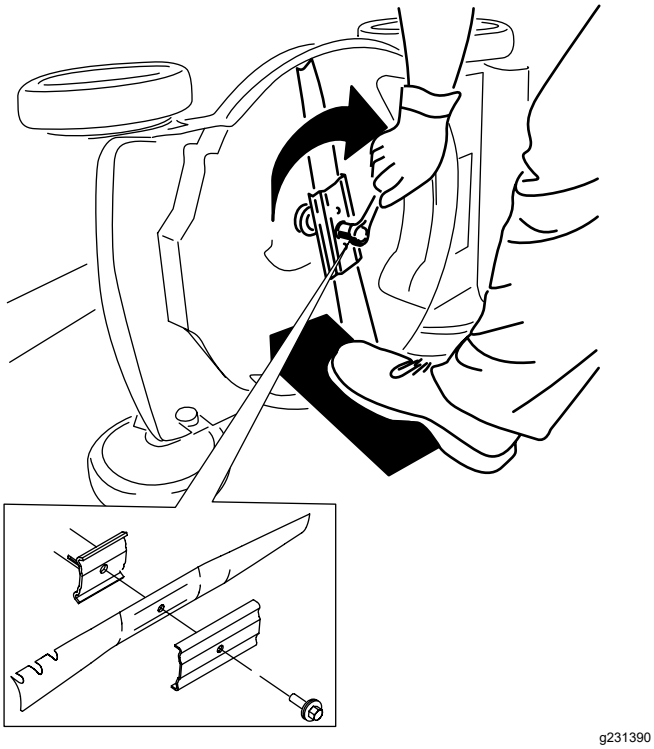


**Kuva 28**

***Tärkeää:*** **Suuntaa terän käyrät päät laitteen koteloa kohti.**

6. **Kiristä teräpultti momenttiavaimella 82 N·m:n momenttiin.**

# Itsevetolaitteiston säätö

## Vain itsevetolaitteistolla varustetut mallit

Säädä itsevetolaitteisto aina, kun asennat uuden itsevetolaitteiston kaapelin tai jos itsevetolaitteiston säädössä tuntuu olevan vikaa.

1. Löysää kaapelien säätöä kääntämällä säätömutteria vastapäivään (Kuva 29).

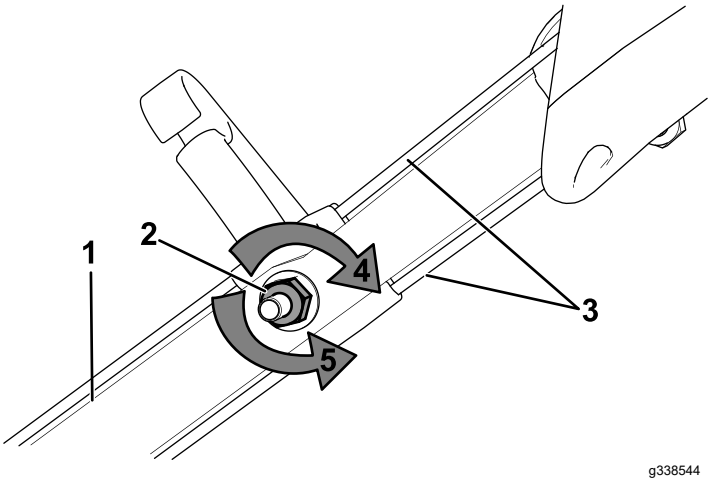


**Kuva 29**

1. Kahva (vasemmanpuoleinen)
2. Säätömutteri
3. Itsevetolaitteiston kaapelit
4. Kiristä säätöä kääntämällä mutteria myötäpäivään.
5. Löysää säätöä kääntämällä mutteria vastapäivään.

2. Säädä kaapelien jännitystä (Kuva 29) vetämällä niitä taaksepäin tai työntämällä niitä eteenpäin ja pitämällä kyseisessä asennossa.

   **Huomaa:** Lisää vetoa työntämällä kaapeleita moottoria kohti. Pienennä vetoa vetämällä kaapeleita poispäin moottorista.

3. Kiristä kaapelien säätöä kääntämällä säätömutteria myötäpäivään.

   **Huomaa:** Kiristä mutteri tiukkaan hylsyavaimella tai kiintoavaimella.

# Varastointi

Varastoi laite viileään, puhtaaseen ja kuivaan paikkaan.

## Turvallisuus varastoinnin aikana

Sammuta kone, odota, kunnes kaikki liikkuvat osat ovat pysähtyneet, ja anna koneen jäähtyä aina ennen sen säätöä, huoltoa, puhdistusta tai varastointia.

## Laitteen valmistelu varastointia varten

1. Lisää polttoaineeseen stabilointiainetta (esim. Toro Premium Fuel Treatment) vuoden viimeisellä polttoainesäiliön täyttökerralla pakkauksen ohjeiden mukaan.
2. Hävitä käyttämätön polttoaine asianmukaisesti. Kierrätä se paikallisten säädösten mukaan tai käytä sitä autossasi.

   ***Tärkeää:*** **Polttoainesäiliössä oleva vanha polttoaine on suurin syy käynnistyson-gelmiin. Älä varastoi stabilointiaineetonta polttoainetta yli 30 päivää kauempaa äläkä varastoi lisäaineistettua polttoainetta stabilointiaineen valmistajan suositusta kauempaa.**
3. Käytä laitetta, kunnes moottori sammuu polttoaineen loppumisen vuoksi.
4. Käynnistä moottori uudelleen ja anna sen käydä, kunnes se sammuu. Kun et enää saa moottoria käyntiin, se on tarpeeksi kuiva.
5. Irrota johto sytytystulpasta ja kiinnitä johto kiinnitystolppaan (jos varusteena).
6. Irrota sytytystulppa, lisää 30 ml moottoriöljyä sytytystulpan aukkoon ja vedä narukäynnistintä hitaasti useita kertoja, jotta öljy leviää kaikkialle sylinteriin ja estää sylinterin ruostumisen varastoinnin aikana.
7. Aseta sytytystulppa löysästi paikalleen.
8. Kiristä kaikki mutterit, pultit ja ruuvit.

## Laitteen käyttöönotto varastoinnin jälkeen

1. Tarkista ja kiristä kaikki kiinnikkeet.
2. Poista ylimääräinen öljy sylinteristä irrottamalla sytytystulppa ja vetämällä narukäynnistimen kahvasta, jolloin moottori pyörii nopeasti.
3. Asenna sytytystulppa ja väännä se momenttiin 20 N·m.
4. Tee tarvittavat huoltotoimenpiteet. Katso kohta Kunnossapito (sivu 20).
5. Tarkista moottorin öljymäärä. Katso kohta Moottorin öljymäärän tarkistus (sivu 11).
6. Täytä polttoainesäiliö uudella polttoaineella. Katso kohta Polttoainesäiliön täyttö (sivu 10).
7. Kytke johto sytytystulppaan.

# Huomautuksia:

# Huomautuksia:

# Euroopan talousalueen / Yhdistyneen kuningaskunnan tietosuojailmoitus

**Miten Toro käyttää henkilötietoja**

The Toro Company (”Toro”) huolehtii asiakkaiden tietosuojasta. Kun asiakas ostaa Toro-tuotteita, Toro saattaa kerätä tiettyjä henkilötietoja asiakkaasta joko suoraan asiakkaalta tai paikalliselta Toro-yritykseltä tai -jälleenmyyjältä. Toro käyttää näitä tietoja sopimusvelvoitteidensa täyttämiseen, esimerkiksi takuun rekisteröintiin, takuuvaatimusten käsittelyyn tai yhteydenottoihin mahdollisissa tuotteiden takaisinvedoissa, sekä oikeutettuihin liiketoimintatarkoituksiin, esimerkiksi asiakastyytyväisyysmittauksiin, tuoteparannuksiin tai asiakasta mahdollisesti kiinnostavien tuotetietojen lähettämiseen. Toro voi jakaa asiakkaan tietoja tytär- ja sisaryhtiöilleen, jälleenmyyjilleen ja muille liiketoimintakumppaneilleen näiden toimien yhteydessä. Voimme luovuttaa henkilötietoja myös lakisääteisten vaatimusten mukaisesti sekä liiketoiminnan myynnin, oston tai fuusion yhteydessä. Emme koskaan myy asiakkaiden henkilötietoja muille yrityksille markkinointitarkoituksiin.

**Henkilötietojen säilytys**

Toro säilyttää asiakkaiden henkilötietoja niin kauan kuin niitä tarvitaan edellä mainittuihin tarkoituksiin sekä lakisääteisten vaatimusten mukaisesti. Lisätietoja sovellettavista säilytysajoista saa lähettämällä sähköpostia osoitteeseen legal@toro.com.

**Toron tietosuojavakuutus**

Asiakkaiden henkilötietoja voidaan käsitellä Yhdysvalloissa tai muussa maassa, jossa tietosuojalainsäädäntö on alemmalla tasolla kuin asiakkaan asuinmaassa. Kun siirrämme asiakkaan tietoja hänen asuinmaansa ulkopuolelle, varmistamme lainsäädännön vaatimilla toimenpiteillä, että käytössä on asianmukaiset tietojen suojauskäytännöt ja että tietoja käsitellään turvallisesti.

**Tietoihin pääsy ja niiden korjaaminen**

Asiakkaalla voi olla oikeus korjata tai tarkastella henkilötietojaan tai vastustaa tai rajoittaa tietojensa käsittelyä. Tämä on mahdollista lähettämällä sähköpostia osoitteeseen legal@toro.com. Jos Toron suorittama henkilötietojen käsittely huolettaa, pyydämme ottamaan meihin suoraan yhteyttä. Euroopassa asuvilla henkilöillä on oikeus valittaa tietosuojaviranomaiselle.

TORO®

Count on it.