Form No. 3326-837

TORO®

Recycler®

Manuel motordrevet plæneklipper

Modelnr. 20652—200000001 og op

Betjeningsvejledning

CE

Dansk (DK)

Indhold

	Side
Indledning	2
Sikkerhed	3
Generelt om sikkerhed i forbindelse med plæneklipperen	3
Lydtryksniveau	5
Lydeffektniveau	5
Vibrationsniveau	5
Sikkerheds- og instruktionsmærkater	5
Samling	7
Udpakning af plæneklipperen	7
Montering af håndtaget	7
Før start	8
Opfyldning af krumtaphuset med olie	8
Opfyldning af brændstoftanken med benzin	9
Betjening	10
Betjeningsgreb	10
Start af motoren	10
Standsning af motoren	11
Brug af selvkørselsdrev	11
Justering af klippehøjden	11
Brug af udblæsningsskaktens prop	11
Tip vedrørende betjening	12
Justering af håndtagets højde	14
Vedligeholdelse	14
Skema over anbefalet vedligeholdelse	14
Kontrol af motoroliestanden	15
Skift af motorolien	15
Rengøring af plæneklipperhusets underside	16
Serviceeftersyn af luftfilter	17
Vedligeholdelse af kniven	18
Justering af kablet til selvkørselsdrev	20
Smøring af selvkørselsdrevet	20
Rengøring under remskærmen	21
Vedligeholdelse af tændrøret	21
Tømning af brændstoftanken	21
Opbevaring	22
Klargøring af brændstofsystemet	22
Klargøring af motoren	22
Generelle oplysninger	22
Sammenfoldning af håndtaget	22
Fremtagning efter opbevaring	23
Tilbehør	23
Montering af det bageste græsfang	23
Tømning af græsposen	24
Montering af sideudblæsningsslisken	24
Afmontering af sideudblæsningsslisken	25
Fejlfinding	26

©2001 The Toro Company
Alle rettigheder forbeholdes

Indledning

Tak fordi du har købt et Toro-produkt. Det er vort ønske, at du er fuldstændig tilfreds med dit nye indkøb.

Læs denne vejledning omhyggeligt, så du kan lære at betjene og vedligeholde produktet korrekt. Oplysningerne i denne betjeningsvejledning kan hjælpe dig og andre til at undgå personskader og produktskader. Selvom Toro udvikler og fremstiller sikre produkter, er du ansvarlig for korrekt og sikker betjening af produktet.

Når som helst du kontakter den autoriserede serviceforhandler eller fabrikken for at få hjælp med service, ægte Toro-reservedele eller yderligere oplysninger, beder vi dig have produktets model- og serienummer parat. Du finder model- og serienummer-mærkaten på produktet som vist i Figur 1.

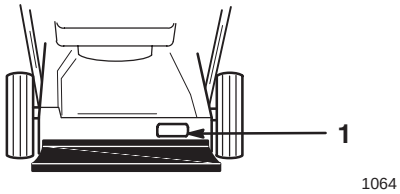

Figur 1

1. Model- og serienummermærkat

Skriv produktets model- og serienummer på linierne herunder.

Modelnr. _____

Serienr. _____

Denne betjeningsvejledning advarer dig om mulige farer og giver dig særlige sikkerhedsoplysninger, som hjælper dig og andre med at undgå personskade og endda død. Ordene FARE, ADVARSEL og FORSIGTIG anvendes til at angive risikoniveauet.

FARE angiver en ekstremt stor farekilde, der vil medføre alvorlig personskade eller død, hvis du ikke følger de anbefalede forholdsregler.

ADVARSEL angiver en farekilde, der muligvis vil medføre alvorlig personskade eller død, hvis du ikke følger de anbefalede forholdsregler.

FORSIGTIG angiver en farekilde, der muligvis vil medføre mindre eller moderate personskader, hvis du ikke følger de anbefalede forholdsregler.

I denne manual benyttes to andre ord til at fremhæve oplysninger. **VIGTIGT:** gør opmærksom på særlige mekaniske oplysninger, og **Bemærk:** understreger generelle oplysninger, der fortjener særlig opmærksomhed.

Trykt i USA

Sikkerhed

Toro har udviklet denne plæneklipper til klipning og findeling af græs, eller, når maskinen er udstyret med en græspose, til opsamling af afklippet græs. Enhver anden brug end det rette formål kan vise sig at være farlig for operatøren eller for omkringstående.

ADVARSEL

FARE
- **Motorens udstødning indeholder kulilte, som er en lugtfri, dødbringende gift.**

HVAD KAN DER SKE
- **Kulilte kan slå dig ihjel.**

SÅDAN UNDGÅS FAREN
- **Lad ikke motoren køre inden døre eller i et indelukket område.**

Med henblik på at sikre maksimal sikkerhed, bedste ydeevne og opnå viden om produktet er det af afgørende betydning, at du og enhver anden, der betjener plæneklipperen, læser og forstår indholdet i denne vejledning, før motoren overhovedet startes. Vær særlig opmærksom på advarselssymbolet ⚠, som betyder FORSIGTIG, ADVARSEL eller FARE — "personlig sikkerhedsanvisning". Læs og forstå instruktionen, da den omhandler sikkerhed. Hvis sikkerhedsanvisningerne ikke overholdes, kan det medføre personskade.

Generelt om sikkerhed i forbindelse med plæneklipperen

Følgende instruktioner er tilpasset fra ANSI/OPEI-standard B71.1 – 1998 og ISO-standard 5395:1990(E). Oplysninger eller terminologi, der er specifik for Toro-plæneklippere, er medtaget i parentes.

Denne plæneklipper er i stand til at afskære hænder og fødder samt at udslynge genstande. Hvis ikke følgende sikkerhedsanvisninger følges, kan det medføre alvorlig personskade eller død.

Uddannelse

- Læs anvisningerne omhyggeligt. Lær betjenings-anordningerne og udstyrets korrekte brug at kende, før du starter maskinen.
- Se producentens anvisninger med hensyn til korrekt betjening og montering af tilbehør. Brug kun tilbehør, som er godkendt af producenten.
- Lad aldrig børn eller andre personer, der ikke kender denne vejledning, bruge plæneklipperen. Lokale regler kan sætte begrænsninger for operatørens alder.
- Klip aldrig græs, når der er mennesker, især børn, eller kæledyr i nærheden. Stop plæneklipperen, hvis nogen kommer ind i området.

Der kan ske tragiske ulykker, hvis operatøren ikke er klar over børns tilstedeværelse. Børn bliver ofte tiltrukket af plæneklipperen og klippeaktiviteten. Gå **aldrig** ud fra, at børn vil blive på det samme sted, hvor du sidst så dem.

- Hold børn væk fra klippeområdet, og lad dem være under en ansvarlig voksens årvågne opsyn.
- Vær årvågen, og sluk plæneklipperen, hvis der kommer børn ind i området.
- Vær ekstra forsigtig, når du nærmer dig blinde hjørner, buske, træer eller andre genstande, der kan blokere for udsynet.
- Husk på, at operatøren eller brugeren er ansvarlig for ulykker eller risici, der måtte ramme andre mennesker eller deres ejendom.

Forberedelser

- Bær altid svært fodtøj og lange benklæder, når du klipper græs.
- Betjen ikke udstyret, når du går med bare fødder eller med åbne sandaler.
- Bær altid sikkerhedsbriller eller beskyttelsesbriller med sideafskærmninger, når du betjener plæne-klipperen.
- Undersøg omhyggeligt det område, hvor udstyret skal bruges, og fjern alle sten, pinde, ståltråd, knogler og andre fremmedlegemer.
- **Advarsel: Benzin er meget brandfarlig.** Træf følgende forholdsregler:
  - Opbevar brændstof i beholdere, der er designet til formålet.
  - Påfyld kun brændstof uden døre, og ryg aldrig under påfyldningen.
  - Påfyld brændstof, før du starter motoren. Fjern aldrig dækslet til brændstoftanken, og påfyld aldrig benzin, mens motoren kører, eller når motoren er varm.
  - Hvis du spilder benzin, skal du ikke forsøge at starte motoren, men flytte maskinen væk fra det sted, hvor brændstoffet er spildt. Foretag dig ikke noget, der kan antænde benzinen, før dampene er spredt.
  - Sæt alle dæksler til brændstoftank og beholdere forsvarligt på igen.
  - Hvis brændstoftanken skal tømmes, skal dette foregå uden døre.

- Udskift defekte lydpotter.
- Før brug, skal du altid se efter, at knivene, knivboltene og skæreknivsamlingen ikke er slidte eller beskadigede. Udskift slidte eller beskadigede skæreknive og bolte sætvis for at opretholde afbalanceringen.
- På maskiner med mange knive skal du være meget forsigtig, da én knivs rotation kan få andre knive til at rotere.

Betjening

- Betjen ikke motoren i et indelukket område, hvor der kan samle sig farlige kuliltedampe.
- Klip kun græs i dagslys eller i godt, kunstigt lys.
- Vær altid sikker på, at du har et godt fodfæste på skråninger.
- Gå; løb aldrig.
- Hold altid godt fast i håndtaget.
- Klip på tværs af skråninger, aldrig op og ned, med rotormaskiner på hjul.
- Vær yderst forsigtig, når du skifter retning på bakker.
- Klip ikke alt for stejle bakker.
- Vær yderst forsigtig, når du bakker eller trækker plæneklipperen hen imod dig selv.
- Se bagud og nedad, før og mens du går baglæns med plæneklipperen, så du kan se, om der er småbørn i farezonen.
- Stop kniven(e), hvis plæneklipperen skal tippes med henblik på transport, når du kører over andre overflader end græs, og når du transporterer plæneklipperen til og fra det område, der skal klippes.
- Betjen aldrig plæneklipperen med beskadigede eller manglende afskærmninger eller skjolde eller uden sikkerhedsanordninger (f.eks. deflektorafskærmninger og/eller græsfang) på plads.
- Lav ikke om på motorens regulatorindstillinger, og kør ikke motoren ved for høj hastighed.
- Udkobl alle kniv- og drivkoblinger, før du starter motoren.
- Start motoren forsigtigt i overensstemmelse med anvisningerne og med fødderne langt væk fra kniven(e).
- Må ikke tippes, når motoren startes, medmindre plæneklipperen skal tippes for at kunne startes. I så fald må du ikke tippe den mere end absolut nødvendigt, og du skal kun løfte den del, der er væk fra operatøren.
- Start ikke motoren, når du står foran udblæsningsslisken.
- Anbring ikke hænder og fødder i nærheden af eller under roterende dele. Hold dig på afstand af udblæsningsåbningen til enhver tid.
- Saml aldrig en plæneklipper op, og bær den ikke med motoren kørende.
- Stop motoren, og frakobl tændrørskablet
  - før du fjerner tilstopninger eller renser en tilstoppet udblæsning;
  - før du efterser, rengør eller arbejder på plæneklipperen;
  - efter at du har ramt et fremmedlegeme. Efterse plæneklipperen for skader, og foretag de nødvendige reparationer, før du starter og bruger plæneklipperen igen;
  - hvis plæneklipperen begynder at ryste unormalt (undersøg årsagen med det samme).
- Stop motoren
  - når som helst du forlader plæneklipperen;
  - før du fylder brændstof på.
- Du skal nedsætte motorens omdrejningstal, når motoren er ved at standse, og hvis motoren er udstyret med en brændstofhane, skal du lukke for brændstof-tilførslen, når du er færdig med at slå græs.
- Stop kniven(e), når du krydser grusveje, fortove eller veje.
- Sluk motoren, og vent, indtil kniven standser helt, før du fjerner græsfanget.
- Betjen ikke plæneklipperen, mens du er påvirket af alkohol eller medicin.
- Hvis udstyret skulle begynde at ryste unormalt, skal du standse motoren og omgående undersøge årsagen. Rystelser er generelt en advarsel om, at der er opstået problemer.

Skråninger er en væsentlig faktor i forbindelse med udskridnings- og faldulykker, som kan medføre alvorlig personskade. Klip ikke en skråning, hvis du føler dig usikker.

- Hold øje med huller, hjulspor eller ujævnheder. Højt græs kan skjule forhindringer.
- **Klip ikke** i nærheden af lodrette sider, grøfter eller dæmninger. Operatøren kan miste fodfæstet eller balancen.
- **Klip ikke** på vådt græs. Reduceret fodfæste kan forårsage udskridning.

Vedligeholdelse og opbevaring

- Hold alle møtrikker, bolte (især bolte til fastspænding af knive) og skruer forsvarligt tilspændte for at sikre, at udstyret er i sikker driftsmæssig stand.
- Opbevar aldrig udstyret med benzin i tanken inde i en bygning, hvor røggasser kan nå åben ild eller gnister.
- Lad motoren køle af, før du opbevarer maskinen på et lukket sted.
- Mindsk brandfaren: Hold motoren, lydpotten, batterirummet og benzinopbevaringsområdet fri for græs, blade eller for meget fedt.
- Efterse ofte græsfanget for slid eller forringelser.
- Udskift slidte eller beskadigede dele af sikkerheds-mæssige årsager.
- Vær ekstra forsigtig, når du håndterer benzin; dampene er eksplosive.
- Rør aldrig ved sikkerhedsanordningerne. Efterse regelmæssigt, at de fungerer korrekt.
- Hold plæneklipperen fri for græs, blade og andet snavs, der kan samle sig. Tør spildt olie eller brændstof op.
- Stop, og efterse udstyret, hvis du rammer en genstand. Reparer om nødvendigt, før du starter maskinen igen.
- Forsøg aldrig at foretage hjulhøjdejusteringer, mens motoren kører.
- Frakobl altid elektriske plæneklippere (der betjenes med strøm), før du udfører rengøring, reparationer eller justeringer.
- Græsfangets komponenter udsættes for slid, beskadigelse og forringelser, hvilket kan blotlægge bevægelige dele eller muliggøre udslyngning af genstande. Efterse hyppigt komponenterne, og udskift dem med producentens anbefalede dele, når det er nødvendigt.
- Plæneklipperknive er skarpe og kan skære. Pak kniven(e) ind, eller bær handsker, og vær ekstra forsigtig, når du servicerer dem.
- Lav ikke om på motorens regulatorindstilling, og kør ikke motoren ved for høj hastighed.
- Køb kun ægte Toro-reservedele og -tilbehør for at sikre den bedste ydeevne og sikkerhed. **Anvend ikke "passer til" dele og tilbehør; de kan udgøre en sikkerhedsrisiko.**

Lydtryksniveau

Denne enhed har et lydtryk ved brugerens øre på 86 dB(A), baseret på målinger foretaget på tilsvarende maskiner i henhold til Direktiv 84/538/EØF.

Lydeffektniveau

Denne enhed har et lydeffektniveau på 100 LwA baseret på målinger af identiske maskiner i henhold til Direktiv 84/538/EØF.

Vibrationsniveau

Denne enhed har et maksimalt vibrationsniveau på 7,3 m/s^2 ved hænder-/arme baseret på måling af identiske maskiner i henhold til EN 1033.

Sikkerheds- og instruktionsmærkater



93-4105

1. Fare – læs og forstå betjeningsvejledningen
2. Fare for udslyngede genstande – hold omkringstående på afstand
3. Fare for udslyngede genstande fra plæne-klipperen – hold deflektor-afskærmningen på plads
4. Fare for skæring/amputation af hænder og fødder – hold afstand til roterende knive og bevægelige dele
5. Advarsel – stop motoren, når plæneklipperen forlades

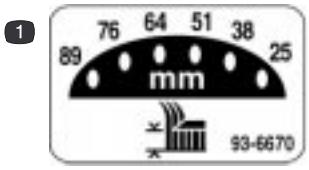

93-6670

1. Justering af klippehøjde (venstre hjul)

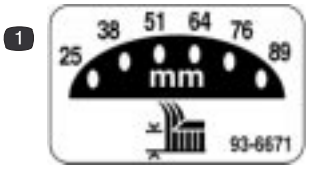

93-6671

1. Justering af klippehøjde (højre hjul)

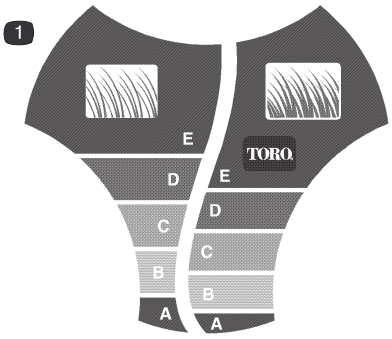

100-1519

1. *Smart Wheel ™* klippehøjdeskala

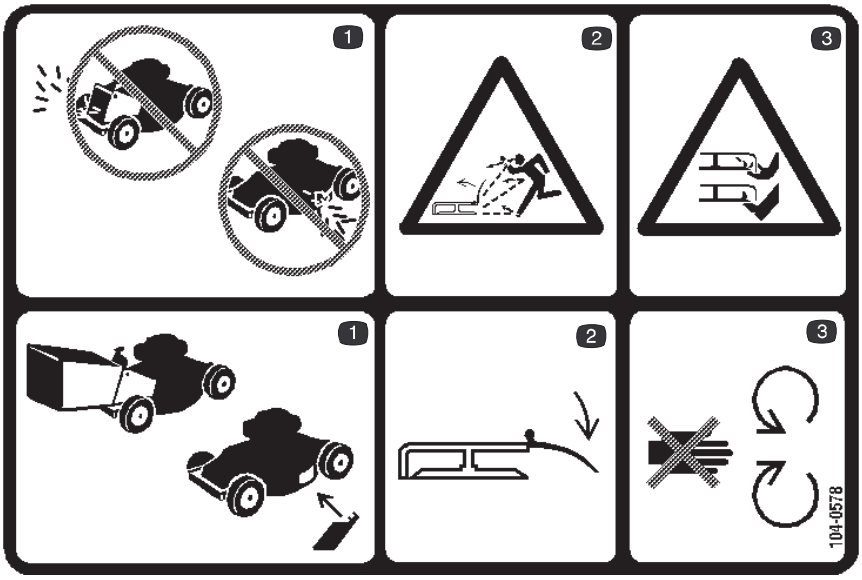

104-0578

1. Betjen ikke plæneklipperen, uden at posen, sideudblæsningsslisken eller sidedækslet er monteret. Monter altid posen, sideudblæsningsslisken eller sidedækslet, før plæneklipperen bruges
2. Fare for udslyngede genstande fra plæneklipperen – hold deflektorafskærmningen på plads
3. Fare for skæring/amputation af hænder og fødder – hold afstand til roterende knive og bevægelige dele



105-2699

1. Mærkat for lydeffektniveau

Samling

Bemærk: Bestem plæneklipperens venstre og højre side ved at stå på operatørens betjeningsplads.

Udpakning af plæneklipperen

ADVARSEL

FARE
- **Hvis du sammen- eller udfolder håndtaget forkert, kan et eller flere af kablerne blive klemt, strakt eller beskadiget.**

HVAD KAN DER SKE
- **Ethvert klemt, strakt eller beskadiget kabel kan forårsage driftsfejl, hvilket medfører en usikker driftstilstand.**

SÅDAN UNDGÅS FAREN
- **Sørg for, at kablerne ikke bliver klemt, strakt eller beskadiget.**
- **Håndter kablerne med omhu, når du folder håndtaget sammen eller ud.**
- **Brug ikke plæneklipperen, hvis et eller flere af kablerne er klemt, strakt eller beskadiget. Kontakt den autoriserede serviceforhandler.**

1. Åbn kassen ovenfra.
2. Tag den nederste del af håndtaget ud af kassen.
3. Tag pakningsmaterialet ud af kassen, idet du lader den øverste del af håndtaget hvile oven på plæneklipperen.
4. Tag plæneklipperen ud af kassen.
5. Læg den øverste del af håndtaget på jorden bag plæneklipperen med håndtagsmærkaten opad og kontrolkablerne ledt ind mellem monteringsbeslagene til håndtaget (Fig. 2).

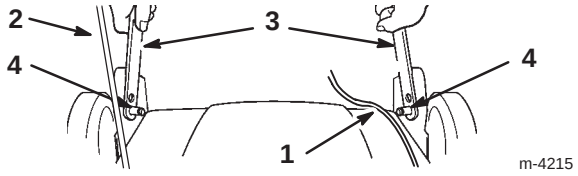

Figur 2

1. Kabel
2. Startsnor
3. Nederste del af håndtaget
4. Monteringskonsolpinde til håndtaget

Montering af håndtaget

1. Klem de nederste håndtagsdele sammen, anbring hullerne i håndtagene oven over pindene på håndtagskonsollerne, og slip håndtaget (Fig. 2).

VIGTIGT: Før kablerne inden i den nederste del af håndtaget og startsnoren uden for håndtaget.

2. Fjern de fire håndtagsbolte og -knapper, der er monteret på den nederste del af håndtaget.

   Bemærk: To af boltene har flade toppe, og to har konturtoppe, der passer til håndtaget.

3. Sving den nederste del af håndtaget bagud og støttebeslagene opad for at anbringe beslagene på linie med hullerne i håndtaget (Fig. 3).

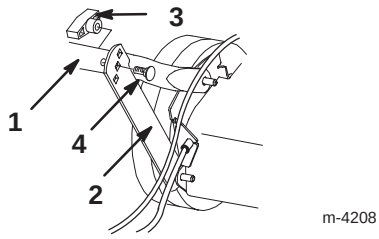

Figur 3

1. Nederste håndtag
2. Støttebeslag
3. Knap
4. Flad håndtagsbolt

4. Fastgør håndtaget til støttebeslagene med de to flade håndtagsbolte og to knapper, og brug de højdejusteringshuller på beslagene, som passer bedst til din højde (Fig. 3).

ADVARSEL

FARE
- **Hvis du sammen- eller udfolder håndtaget forkert, kan et eller flere af kablerne blive klemt, strakt eller beskadiget.**

HVAD KAN DER SKE
- **Ethvert klemt, strakt eller beskadiget kabel kan forårsage driftsfejl, som medfører en usikker driftstilstand.**

SÅDAN UNDGÅS FAREN
- **Sørg for, at kablerne ikke bliver klemt, strakt eller beskadiget.**
- **Håndter kablerne med omhu, når du folder håndtaget sammen eller ud.**
- **Brug ikke plæneklipperen, hvis et eller flere af kablerne er klemt, strakt eller beskadiget. Kontakt den autoriserede serviceforhandler.**

5. Skub enderne af den øverste del af håndtaget ind over den nederste del af håndtaget, således at de ligger over hinanden (Fig. 4).

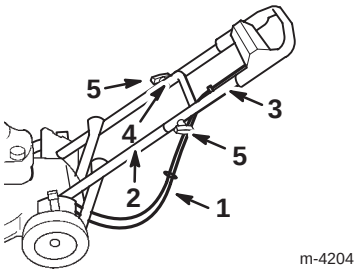

Figur 4

1. Kabler
2. Nederste håndtag
3. Øverste håndtag
4. Konturhåndtagsbolt (kun én vist)
5. Knapper

6. Sørg for, at kablerne føres under og bag om den nederste del af håndtaget som vist i Figur 4.

7. Fastgør den øverste del af håndtaget til den nederste del af håndtaget ved hjælp af to konturhåndtagsbolte og to knapper (Fig. 4).

Før start

Opfyldning af krumtaphuset med olie

Krumtaphuset kan rumme 0,59 liter olie. Brug kun selvrensende olie af høj kvalitet, SAE 30 eller 10W30 vægt, som bærer American Petroleum Institutes (API) "serviceklassifikation"—SF, SG, SH eller SJ.

Før hver brug skal du sikre dig, at oliestanden står mellem *Add*- og *Full*-mærket på oliemålepinden (Fig. 5).

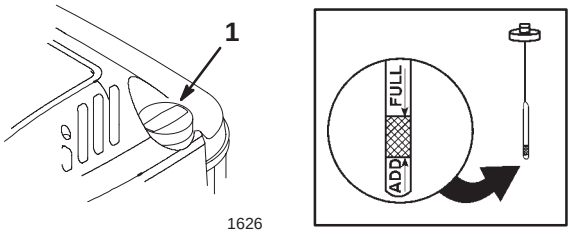

Figur 5

1. Oliemålepind

Sådan påfyldes olie:

1. Flyt plæneklipperen til en plan flade.

2. Rengør området rundt om oliemålepinden (Fig. 5).

3. Fjern oliepinden fra oliepåfyldningsrøret ved at dreje dækslet mod uret 1/4 omgang og trække det ud.

4. Tør oliemålepinden af med en ren klud.

5. Stik oliepinden helt ned i oliepåfyldningsrøret, og tag den ud igen.

Bemærk: Du skal sætte oliemålepinden helt i for at opnå en nøjagtig aflæsning af oliestanden.

6. Aflæs oliestanden på oliemålepinden (Fig. 5).

7. Hvis oliestanden er under *Add*-mærket på oliepinden, skal du **langsomt** hælde kun nok olie i påfyldningsrøret til at hæve oliestanden til *Full*- mærket på oliepinden.

VIGTIGT: Overfyld ikke krumtaphuset med olie og kør motoren. Dette kan forårsage motorskade. Aftap den overskydende olie, indtil oliestanden på oliemålepinden viser *Full*.

8. Indsæt oliemålepinden i påfyldningsstudsen, og drej dækslet med uret 1/4 omgang.

Opfyldning af brændstoftanken med benzin

For at opnå de bedste resultater skal du bruge ren, frisk, blyfri benzin, herunder *oxideret benzin* eller *benzin med en anden kemisk sammensætning* med et oktantal på 87 eller derover. Køb kun den mængde benzin, du regner med at skulle bruge på 30 dage, for at sikre, at du bruger frisk benzin. Blyfri benzin brænder renere, forlænger motorens levetid og fremmer en god startprocedure. Du kan bruge blyholdig benzin, hvis blyfri benzin ikke kan skaffes.

VIGTIGT: Fyld ikke olie i benzinen.

VIGTIGT: Brug ikke methanol, benzin der indeholder methanol, gasohol der indeholder over 10% ethanol, superbenzin eller hvid gas. Brug af disse brændstoffer kan beskadige motorens brændstofsystem.

VIGTIGT: Brug ikke benzin, der har været opbevaret siden sidste klippesæson eller længere.

FARE

FARE
- **Under visse forhold kan benzin være meget brandfarligt og yderst eksplosivt.**

HVAD KAN DER SKE
- **En brand eller eksplosion forårsaget af benzin kan give forbrændinger samt medføre tingskade.**

SÅDAN UNDGÅS FAREN
- **Anvend en tragt, og fyld tanken uden døre på et åbent område, når motoren er kold. Tør eventuelt spildt benzin op.**
- **Undgå at fylde brændstoftanken helt. Fyld benzin på brændstoftanken, indtil niveauet er 6 til 13 mm under bunden af påfyldningsstudsen. Dette giver benzinen i brændstoftanken plads til at udvide sig.**
- **Ryg aldrig, når du håndterer benzin, og hold dig på afstand af åben ild eller steder, hvor benzindampe kan antændes af en gnist.**
- **Opbevar benzin i en godkendt beholder, og hold det uden for børns rækkevidde.**
- **Køb aldrig benzin til mere end 30 dages forbrug.**

FARE

FARE
- **Under visse omstændigheder kan der under påfyldning af brændstof udvikle sig en statisk ladning, der kan antænde benzinen.**

HVAD KAN DER SKE
- **En brand eller eksplosion forårsaget af benzin kan give forbrændinger samt forårsage tingskade.**

SÅDAN UNDGÅS FAREN
- **Anbring altid benzindunke på jorden et stykke fra køretøjet, før påfyldning påbegyndes.**
- **Fyld ikke benzindunke inde i et køretøj, på en lastbil eller en anhænger, da indvendige tæpper eller plastikforinger i lastbiler kan isolere dunken og forsinke tabet af statisk elektricitet.**
- **Når det er praktisk muligt, skal benzindrevet udstyr fjernes fra lastbilen eller anhængeren og fyldes op, mens hjulene står frå jorden.**
- **Hvis dette ikke er muligt, skal påfyldningen af udstyret på en lastbil eller anhænger foretages med en løs dunk i stedet for direkte fra benzinstanderen.**
- **Hvis det er nødvendigt at benytte benzinstanderen, skal mundstykket hele tiden være i kontakt med kanten af åbningen i benzintanken eller -dunken, indtil påfyldningen afsluttes.**

Brug en brændstofstabilisator regelmæssigt under betjening og opbevaring. En stabilisator renser motoren under drift og forhindrer dannelser af gummiagtige lakaflejringer i motoren i opbevaringsperioder.

VIGTIGT: Brug ikke andre brændstofadditiver end en brændstofstabilisator. Brug ikke alkoholbaserede brændstofstabilisatorer som f.eks. ethanol, methanol eller isopropanol.

1. Kobl tændrørskablet fra tændrøret (Fig. 6).

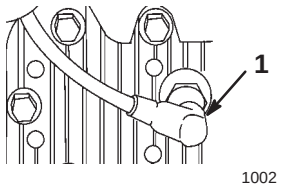

Figur 6

1. Tændrørskabel

---

2. Rengør området rundt om brændstoftankens dæksel (Fig. 7).



Figur 7

1. Dæksel til brændstoftanken

---

3. Fjern dækslet til brændstoftanken.

4. Fyld brændstoftanken op med blyfri benzin til inden for 6 til 13 mm fra tankens top. **Fyld ikke påfyldningsstudsen.**

5. Monter dækslet til brændstoftanken, og tør eventuelt spildt benzin op.

6. Sæt tændrørskablet på tændrøret.

Betjening

Før du klipper, skal du hver gang sikre dig, at selvkørselsdrevet og bøjlen til skæreknivenes kraftudtag fungerer korrekt. Når du løsner bøjlen til skæreknivenes kraftudtag, bør motoren og knivene standse. Kontakt en autoriseret serviceforhandler, hvis de ikke standser.

Betjeningsgreb

Starthåndtaget og bøjlen til skæreknivenes kraftudtag sidder på det øverste håndtag som vist i Figur 8.

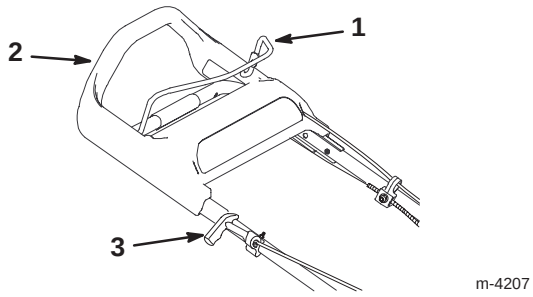

Figur 8

1. Bøjle til skæreknivenes kraftudtag
2. Øverste håndtag
3. Starthåndtag

Start af motoren

1. Sørg for, at tændrørskablet er monteret på tændrøret.

2. Tryk spædepumpen ind tre gange, idet du venter to sekunder mellem hvert tryk (Fig. 9).

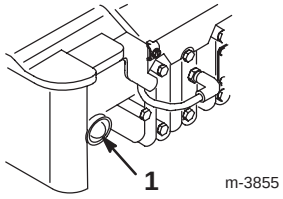

Figur 9

1. Spædepumpe

Bemærk: Hvis temperaturen er 13°C eller derunder, skal du trykke spædepumpen ind fem gange, idet du venter to sekunder mellem hvert tryk.

Bemærk: Brug ikke spædepumpen til at starte en varm motor efter en kortvarig afbrydelse af motoren. Imidlertid kan det være, at du er nødt til at spæde motoren igen på grund af køligt vejr.

3. Hold bøjlen til skæreknivenes kraftudtag imod det øverste håndtag (Fig. 8).

4. Træk let i starthåndtaget, indtil du mærker modstand, og træk dernæst hårdt i det (Fig. 8). Lad snoren vende langsomt tilbage til håndtaget.

Bemærk: Hvis motoren ikke starter efter tre træk, skal du gentage trin 2 til og med 4.

Standsning af motoren

Løsn bøjlen til skæreknivenes kraftudtag. Både motoren og knivene bør standse. Kontakt den autoriserede service-forhandler, hvis de ikke standser helt.

Brug af selvkørselsdrev

Du skal blot gå fremad med hænderne på det øverste håndtag for at betjene selvkørselsdrevet. Idet du bevæger dig fremad, vil det øverste håndtag glide hen imod plæne-klipperen og aktivere selvkørselsdrevet. Jo hurtigere du går, jo længere glider håndtaget fremad, og jo hurtigere drives plæneklipperen frem (Fig. 10).

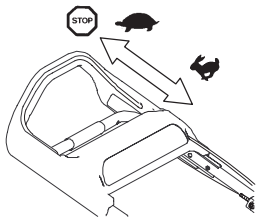

m-4206

Figur 10

Bemærk: Plæneklipperen drives fremad ved maksimal hastighed, når du skubber det øverste håndtag så langt ind og fremad som muligt.

Du skal blot gå langsommere for at sænke drevets fart og selv stoppe helt op for at standse drevet (Fig. 10).

Bemærk: Hvis plæneklipperen, når du bakker efter selvkørende fremdrift, ikke ruller frit tilbage, skal du skubbe plæneklipperen lidt fremad, ca. 2,5 cm, uden at aktivere selvkørselsdrevet og dernæst trække plæneklipperen bagud.

Justering af klippehøjden

Hvert hjul kan justeres individuelt med et håndtag til justering af hjulhøjden. Klippehøjder er 25 mm; 38 mm; 51 mm; 64 mm; 74 mm; og 86 mm.

FARE

FARE
- **Når du justerer håndtagene til klippehøjden, kan dine hænder komme i berøring med den roterende kniv.**

HVAD KAN DER SKE
- **Kontakt med en roterende kniv kan forårsage alvorlig personskade.**

SÅDAN UNDGÅS FAREN
- **Stop motoren, og vent på, at al bevægelse holder op, før klippehøjden justeres.**
- **Placer ikke dine fingre under plæneklipper-huset, mens du justerer klippehøjden.**

1. Træk håndtaget til justering af hjulhøjden hen mod hjulet, og flyt det til den ønskede position (Fig. 11).

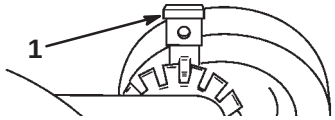

1021

Figur 11

1. Håndtag til justering af hjulhøjden

2. Frigør håndtaget til justering af hjulhøjden, og sæt det forsvarligt fast i hakket.

Bemærk: Indstil alle fire hjul til samme højde.

Brug af udblæsningsskaktens prop

1. Sluk motoren, og vent på, at alle bevægelige dele standser.

2. Åbn udblæsningsdøren ved at flytte håndtaget til udblæsningsdøren bagud (Fig. 12).

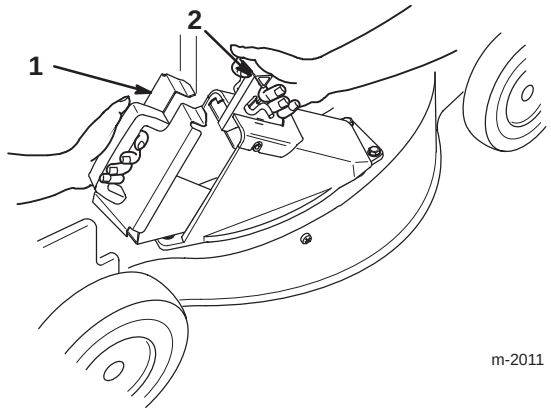

Figur 12

1. Prop
2. Udblæsningsdørens håndtag

3. Hold udblæsningsdøren helt åben, og sæt proppen i (Fig. 13).

Bemærk: Sæt den nederste del af proppen i åbningen først.

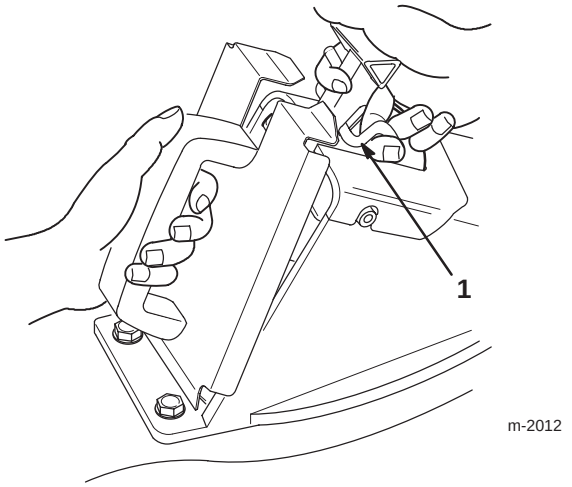

Figur 13

1. Dørlås

4. Løft dørlåsen på dørhåndtaget (Fig. 13), og skub det øverste af proppen helt ind, samtidig med at du flytter dørhåndtaget bagud.

5. Løsn dørlåsen, så den kommer i indgreb med tapperne på proppen (Fig. 14).

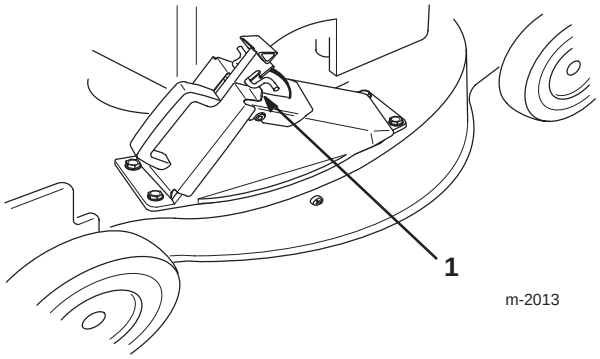

Figur 14

1. Tap (2)

6. Sådan fjernes proppen:

A. Træk op i dørlåsen, og hold udblæsningsdøren helt åben.

B. Når proppens lås er åbnet, skal den trækkes ud af udblæsningsskakten.

Bemærk: For at gøre det nemmere at montere og afmontere proppen skal du holde døren helt åben, så den ikke griber ind i den nederste del af proppen.

Tip vedrørende betjening

- Gennemgå sikkerhedsinstruktionerne igen, og læs denne vejledning omhyggeligt, før du betjener plæneklipperen.
- Ryd området for pinde, sten, ståltråd, grene og andet materiale, som plæneklipperen kan samle op, eller kniven kan ramme og udslynge.
- Hold alle, især børn og kæledyr, væk fra arbejdsområdet.
- Undgå at ramme træer, mure, kantsten eller andre faste genstande. Klip aldrig med vilje hen over en genstand.
- Hvis plæneklipperen rammer en genstand eller begynder at ryste, skal du omgående standse motoren, koble kablet fra tændrøret og efterse plæneklipperen for skader.
- Hold **kniven skarptslebet** i hele klippesæsonen. Fil jævnligt hak i kniven ned.
- Udskift kniven, når det er nødvendigt, med en original Toro-kniv.

- Klip kun tørt græs eller blade. Vådt græs og blade har en tendens til at klumpe sig sammen i haven og kan forårsage, at plæneklipperen tilstoppes, eller at motoren sætter ud.

ADVARSEL

FARE
- **Vådt græs eller blade kan være årsag til, at du glider og kommer i berøring med kniven.**

HVAD KAN DER SKE
- **Du kan komme alvorligt til skade, hvis du kommer i kontakt med kniven.**

SÅDAN UNDGÅS FAREN
- **Klip kun under tørre forhold.**

- Fjern afklippet græs og blade fra plæneklipperskjoldets underside efter hver klipning. Se *Rengøring af plæneklipperhusets underside* på side 16.
- Hold motoren i god driftsmæssig stand.

ADVARSEL

FARE
- **Betjening af en plæneklipper med motoren kørende ved en hastighed, der er større end den fabriksindstillede hastighed, kan forårsage usikre driftsforhold.**

HVAD KAN DER SKE
- **Plæneklipperen kan udslynge en del af kniven eller motoren til operatørens eller omkringstående område og forårsage alvorlig personskade eller død.**

SÅDAN UNDGÅS FAREN
- **Lav ikke om på indstillingen af motorens hastighed.**
- **Kontakt den autoriserede serviceforhandler, hvis du har mistanke om, at motorens hastighed er hurtigere end normalt.**

- Rengør luftfilteret hyppigt. Hvis det afklippede græs kværnes, hvirvles mere græsaffald og støv op, som tilstopper luftfilteret og mindsker motorens ydeevne.

Klipning af græs

- Græs vokser med forskellig hastighed på forskellige tider af året. I sommervarmen er det bedst at klippe græs ved klippehøjdeindstillingerne 51 mm, 64 mm eller 74 mm. Klip kun omkring en tredjedel af græsstrået ad gangen. Klip ikke under indstillingen 51 mm, medmindre græsset vokser sparsomt, eller det er sent på efteråret, hvor græsset begynder at vokse langsommere.
- Når du klipper græs, der er over 15 cm højt, skal du først klippe ved hjælp af den højeste klippehøjde-indstilling og gå langsommere, og dernæst skal du klippe igen ved en lavere indstilling, så plænen kommer til at se pænere ud. Hvis græsset er for langt, og bladene klumper sig sammen oven på græsplænen, kan plæneklipperen stoppe til og forårsage, at motoren sætter ud.
- Skift klipperetning. Dette hjælper med at sprede det afklippede græs over plænen, så den gødes jævnt.

Hvis den færdige plæne ikke ser tilfredsstillende ud, kan du forsøge en eller flere af følgende ting:

- Slib kniven.
- Gå langsommere, mens du klipper.
- Hæv klippehøjdeindstillingen på plæneklipperen.
- Klip græsset hyppigere.
- Overlap banerne i stedet for at klippe en fuld bane for hver omgang.
- Klip randområderne en ekstra gang.
- Indstil klippehøjden for forhjulene til en position lavere end baghjulene.

Klipning af blade

- Efter at du har slået græsplænen, skal du sikre dig, at halvdelen af plænen kan ses gennem dækket af de klippede blade. Du er muligvis nødt til at køre hen over bladene mere end én gang.
- Ved et let lag blade skal alle hjulene indstilles til den samme klippehøjde.
- Hvis der er mere end 12,7 cm blade på plænen, skal forhjulene indstilles til en eller to positioner højere end baghjulene. Dette gør det lettere at få bladene ind under plæneklipperskjoldet.
- Sænk klippehastigheden, hvis plæneklipperen ikke klipper bladene tilstrækkelig fint.
- Hvis du klipper hen over en masse egeblade, kan du give græsset kalk om foråret for at mindske egebladenes surhed.

Justering af håndtagets højde

Håndtaget har tre højdeindstillinger: Høj, mellem og lav (Fig. 15). Vælg den indstilling af håndtagshøjden, der passer dig bedst.

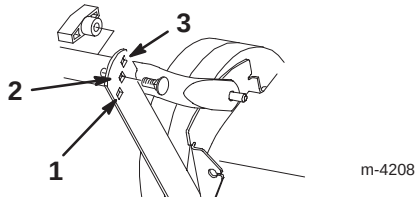

Figur 15

1. Lav indstilling
2. Mellemindstilling
3. Høj indstilling

1. Fjern håndtagsboltene og -knapperne fra den nederste del af håndtaget og støttebeslagene (Fig. 15).
2. Fastgør håndtaget til støttebeslaget med to håndtagsbolte, der er monteret fra ydersiden, og to knapper, og brug de højdejusteringshuller på beslagene, som passer bedst til din højde (Fig. 15).

Vedligeholdelse

Skema over anbefalet vedligeholdelse

Servicepunkt	Eftersynsarbejde	Hver brug	5 timer	25 timer	50 timer	100 timer
Motorolie—kontrol	Kontroller motorolien før hver anvendelse.	X				
Motorolie—udskiftning	Aftap motorens krumtaphus, og fyld det op igen med frisk olie efter de første fem arbejdstimer. Skift derefter olien for hver 50 driftstimer (25 driftstimer under støvede forhold eller ved høje temperaturer) eller årligt.				X	
Hus	Fjern ophobet græsaffald og snavs.	X				
Monteringsbeslag	Efterse knivens og motorens monteringsbeslag. Stram løse monteringsbeslag.		X			
Luftfilter	Rengør eller udskift filteret for hver 25 driftstimer eller hver klippesæson. Udskift det hyppigere under støvede eller snavsede forhold.			X		
Kniv	Slib eller udskift kniven; vedligehold den hyppigere, hvis kanten hurtigt bliver sløv under ujævne eller sandede forhold.				X	
Knivbremse	Kontroller standsningstiden for hver 50 driftstimer eller før hver klippesæson. Kniven skal standse inden for tre sekunder efter, at bøjlen er sluppet. Hvis den ikke gør det, skal du få den repareret hos den autoriserede serviceforhandler.				X	
Selvkørende drev	Juster kablet, og indfedt de bageste højdeindstillingsbeslag.				X	

Servicepunkt	Eftersynsarbejde	Hver brug	5 timer	25 timer	50 timer	100 timer
Brændstof-system	Efterse for lækager og/eller forringelser af brændstofslangen. Udskift dele om nødvendigt.				X	
Remskærm	Fjern græsaffald og snavs fra rem-skærmens underside.				X	
Tændrør	Efterse og rengør. Udskift tændrøret om nødvendigt.					X
Kølesystem	Fjern snavs fra motorens luftkøleribber og startmotoren. Rengør oftere under snavsede forhold.					X
Brændstoftank	Tøm brændstoftanken før reparation som anvist eller før opbevaring.					

FORSIGTIG

FARE
- **Hvis du efterlader tændrørskablet på tændrøret, kan en anden person starte motoren.**

HVAD KAN DER SKE
- **Hvis nogen utilsigtet starter motoren, kan dette forårsage alvorlig skade på dig eller andre personer i nærheden.**

SÅDAN UNDGÅS FAREN
- **Fjern kablet fra tændrøret, før du udfører nogen form for vedligeholdelse. Flyt tændrørs-kablet til side, så det ikke kommer i berøring med tændrøret ved et uheld.**

Kontrol af motoroliestanden

Før du bruger plæneklipperen, skal du sørge for, at oliestanden står mellem *Add*- og *Full*-mærket som vist på oliemålepinden (Fig. 5). Påfyld olie, hvis oliestanden er under *Add*-mærket. Se *Opfyldning af krumtaphuset med olie* på side 8.

Skift af motorolien

Skift olie efter de første fem driftstimer og derefter efter hver 50 driftstimer eller hver sæson. Kør motoren, lige inden du skifter olien, for at varme olien op. Varm olie flyder lettere og bærer flere kontaminanter.

Bemærk: Skift olie efter hver 25 driftstimer, når du arbejder med tung belastning eller ved høje temperaturer.

ADVARSEL

FARE
- **Når plæneklipperen tippes, kan der lække brændstof fra karburatoren eller brændstof-tanken.**

HVAD KAN DER SKE
- **Benzin er ekstremt brændbart, stærkt eksplosivt og kan, under visse forhold, forårsage personskader eller tingskader.**

SÅDAN UNDGÅS FAREN
- **Spild af brændstof kan undgås ved at lade motoren køre tør eller fjerne benzinen vha. en håndpumpe. Tøm aldrig tanken vha. en hævert.**

Tømning af olien over plæneklipper-skjoldet

1. Tap benzinen af brændstoftanken. Se afnittet *Tømning af brændstoftanken* på side 21.

2. Start motoren, og lad den køre, indtil den løber tør for brændstof.
3. Kobl tændrørskablet fra tændrøret (Fig. 6).
4. Fjern oliemålepinden.
5. Tip plæneklipperen over på dens venstre side, så olien kan løbe ned i en passende beholder (Fig. 16).

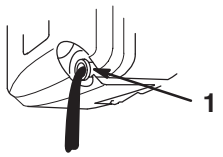

m-1782

Figur 16

1. Oliepåfyldningsrør

6. Genbrug den brugte olie i overensstemmelse med gældende retningslinier.
7. Vip plæneklipperen til opretstående stilling.
8. Fyld krumtaphuset op med frisk olie til *Full*-mærket på oliemålepinden. Se *Opfyldning af krumtaphuset med olie* på side 8.
9. Monter oliemålepinden.
10. Aftør eventuelt spildt olie.
11. Sæt tændrørskablet på tændrøret.

Tømning af olien under plæneklipper-skjoldet

Bemærk: Du skal bruge en 3/8" skraldehjulsforlænger til at udføre denne procedure.

ADVARSEL

FARE
- **Kniven er skarp.**

HVAD KAN DER SKE
- **Kontakt med en skarp kniv kan forårsage alvorlig personskade.**

SÅDAN UNDGÅS FAREN
- **Bær handsker, eller pak knivens skarpe kanter ind i en klud.**

1. Kobl tændrørskablet fra tændrøret (Fig. 6).
2. Tap benzinen af brændstoftanken; se trin 3 og 4 i *Tømning af brændstoftanken* på side 21.
3. Tip plæneklipperen over på dens **venstre** side, og fastgør den for at forhindre den i at falde ned.
4. Anbring en dræningsbakke under plæneklipperen.
5. Fjern olieaftapningsproppen, vend plæneklipperen, så den står i køreklar position igen, og lad olien løbe ned i dræningsbakken (Fig. 17).

VIGTIGT: Undgå at spilde olie på remmen.

VIGTIGT: Du skal muligvis bevæge kniven for at få adgang til olieaftapningsproppen. Bevæg kniven så lidt som muligt for at undgå fremtidige startproblemer.

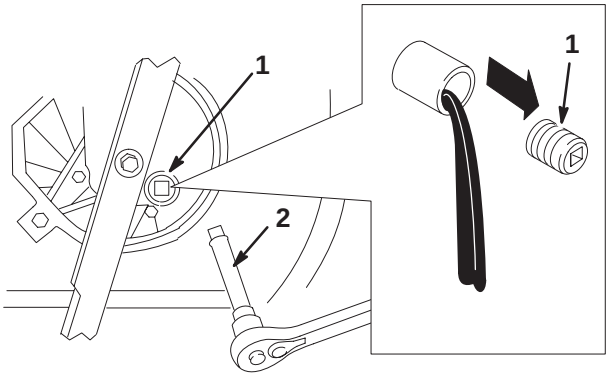

Figur 17

1. Olieaftapningsprop
2. 3/8" skraldehjulsforlænger

6. Tip plæneklipperen over på dens **venstre** side, og monter olieaftapningsproppen.
7. Fyld krumtaphuset op med frisk olie til *Full*-mærket på oliemålepinden. Se *Opfyldning af krumtaphuset med olie* på side 8**.**
8. Aftør eventuelt spildt olie.
9. Sæt tændrørskablet på tændrøret.
10. Genbrug den brugte olie i overensstemmelse med gældende retningslinier.

Rengøring af plæneklipperhusets underside

For at sikre den bedste ydeevne skal undersiden af plæneklipperhuset holdes ren. Vær særlig opmærksom på at holde 'udsparkerne' fri for snavs (Fig. 18).

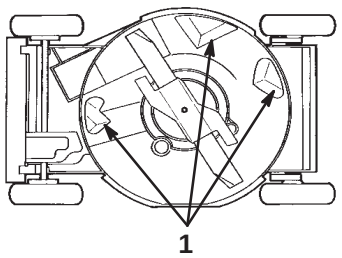

757

Figur 18

1. Udsparkere

Vaskemetode

1. Placer plæneklipperen på en flad beton- eller asfaltoverflade i nærheden af en haveslange.
2. Start motoren.
3. Hold den løbende haveslange i niveau med håndtaget, og lad vandet strømme ud på jorden lige foran højre baghjul (Fig. 19).

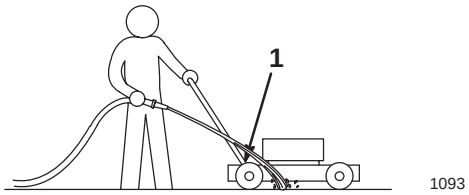

Figur 19

1. Højre baghjul

Bemærk: Kniven trækker vand ind og vasker græsaffaldet ud. Lad vandet løbe, indtil du ikke længere kan se, at der vaskes græsaffald ud under huset.

4. Stop motoren, og vent på, at alle bevægelige dele standser.
5. Sluk for haveslangen.
6. Start plæneklipperen, og lad den køre et par minutter, så fugten på plæneklipperen og dens komponenter tørrer.
7. Mens motoren kører, skal du indkoble og udkoble traktionsdrevet adskillige gange for at tørre det.

Skrabemetode

Hvis alt snavs ikke forsvinder fra plæneklipperens underside under vask, skal du tippe plæneklipperen og skrabe den ren.

1. Kobl tændrørskablet fra tændrøret (Fig. 6).
2. Aftap benzinen fra brændstoftanken. Se *Tømning af brændstoftanken* på side 21.

ADVARSEL

FARE
- **Benzin er ekstremt brændbart, stærkt eksplosivt og kan, under visse forhold, forårsage personskader eller tingskader.**

HVAD KAN DER SKE
- **Når plæneklipperen tippes, kan der lække brændstof fra karburatoren eller brændstoftanken.**

SÅDAN UNDGÅS FAREN
- **Spild af brændstof kan undgås ved at lade motoren køre tør eller fjerne benzinen vha. en håndpumpe. Tøm aldrig tanken vha. en hævert.**

3. Tip plæneklipperen over på dens venstre side (Fig. 18).
4. Fjern snavs og græsaffald med en skraber af hårdt træ. Undgå grater og skarpe kanter.

VIGTIGT: Bevæg kniven så lidt som muligt for at undgå startproblemer.

5. Vip plæneklipperen til opretstående stilling.
6. Fyld benzintanken op.
7. Sæt tændrørskablet på.

Serviceeftersyn af luftfilter

Udskift luftfilteret én gang hver sæson eller for hver 25 driftstimer; udskift det hyppigere under støvede driftsforhold.

VIGTIGT: Betjen ikke motoren uden luftfilterindsatsen; dette vil medføre ekstrem motorskade.

1. Stop motoren, og vent på, at alle bevægelige dele standser.
2. Kobl tændrørskablet fra tændrøret (Fig. 6).
3. Løsn skruen, der holder luftfilterdækslet fast på motoren (Fig. 20).

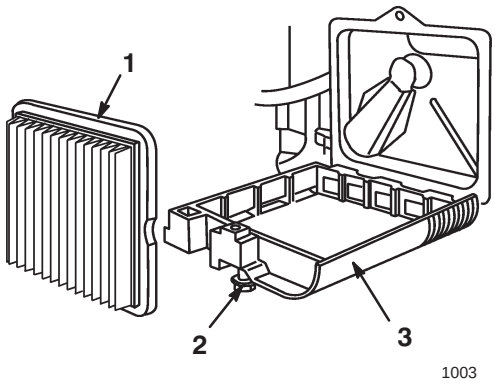

Figur 20

1. Luftfilter
2. Skrue
3. Dæksel

4. Vip luftfilterdækslet ned, og rengør dækslet grundigt (Fig. 20).

5. Fjern og bortskaf papirluftfilteret (Fig. 20).

VIGTIGT: Forsøg ikke at rengøre et papirfilter.

6. Indsæt et nyt papirluftfilter.

7. Monter luftfilterdækslet, og fastgør det med en skrue.

VIGTIGT: Betjen ikke motoren uden luftfilter-indsatsen. Dette kan medføre ekstremt slid på motoren, og der kan opstå skader.

Vedligeholdelse af kniven

En lige, skarp kniv giver den bedste klippeydeevne. Efterse og slib kniven regelmæssigt.

ADVARSEL

FARE
- **Kniven er skarp.**

HVAD KAN DER SKE
- **Kontakt med en skarp kniv kan forårsage alvorlig personskade.**

SÅDAN UNDGÅS FAREN
- **Bær handsker, eller pak knivens skarpe kanter ind i en klud.**

1. Stop motoren, og vent på, at alle bevægelige dele standser.

2. Kobl tændrørskablet fra tændrøret (Fig. 6).

ADVARSEL

FARE
- **Benzin er ekstremt brændbart, stærkt eksplosivt og kan, under visse forhold, forårsage personskader eller tingskader.**

HVAD KAN DER SKE
- **Når plæneklipperen tippes, kan der lække brændstof fra karburatoren eller brændstof-tanken.**

SÅDAN UNDGÅS FAREN
- **Spild af brændstof kan undgås ved at lade motoren køre tør eller fjerne benzinen vha. en håndpumpe. Tøm aldrig tanken vha. en hævert.**

3. Aftap benzinen fra brændstoftanken. Se *Tømning af brændstoftanken* på side 21.

4. Tip plæneklipperen over på dens venstre side (Fig. 21).

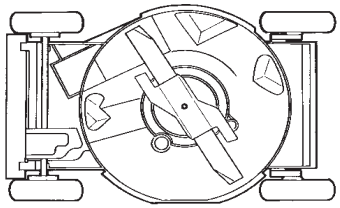

Figur 21

VIGTIGT: Bevæg kniven så lidt som muligt for at undgå fremtidige startproblemer.

Eftersyn af kniven

Undersøg omhyggeligt kniven for skarphed og slid, især dér, hvor de flade dele mødes med de buede (Fig. 22A). Da sand og slibematerialer kan slide det metal, der forbinder den flade og den buede del af kniven, væk, skal klingen kontrolleres, før plæneklipperen anvendes. Hvis du bemærker en revne eller slid (Fig. 22B og 22C), skal knivenudskiftes; se *Afmontering af kniven* på side 19.

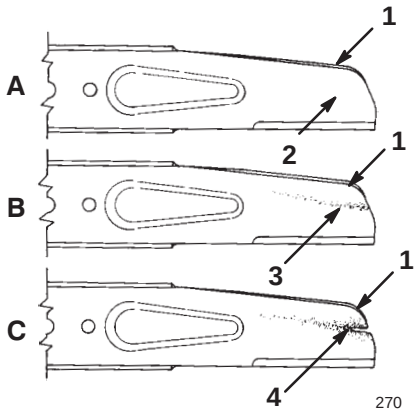

Figur 22

1. Sejl
2. Den flade del af kniven
3. Slid
4. Revnedannelse

Bemærk: Monter en ny kniv før klippesæsonens start for at opnå den bedst mulige ydeevne. Fil alle små hak ned i årets løb for at holde skæret skarpt.

FARE

FARE
- **En slidt eller beskadiget kniv kan brække, og et stykke af kniven kan blive slynget ud i operatørens eller omkringstående område.**

HVAD KAN DER SKE
- **Et stykke af kniven, der kastes med stor kraft, kan forårsage alvorlige personskader eller død for føreren eller omkringstående personer.**

SÅDAN UNDGÅS FAREN
- **Efterse jævnligt kniven for slid eller skader.**
- **Udskift en slidt eller beskadiget kniv.**

Afmontering af kniven

1. Tag fat i enden af kniven med en klud eller en tykt foret handske.

2. Fjern klingebolten, låseringen, knivens speeder og kniven (Fig. 23).

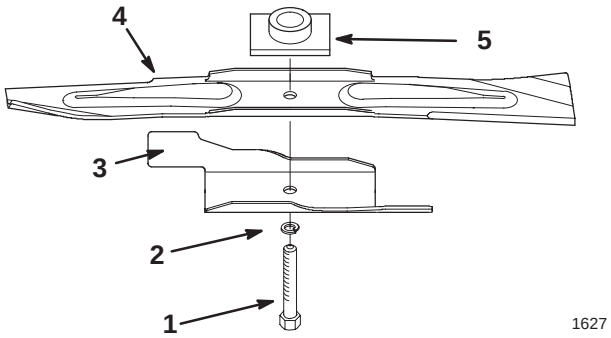

Figur 23

1. Klingebolt
2. Låseskive
3. Speeder
4. Kniv
5. Knivdrev

Slibning af kniven

Fil den øverste side af kniven for at vedligeholde dens oprindelige skærevinkel (Fig. 24A) og inderste skærs radius (Fig. 24B).

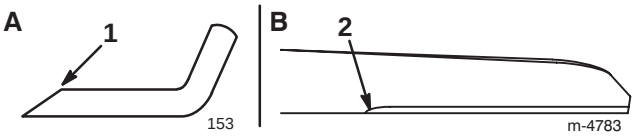

Figur 24

1. Slib kun i denne vinkel
2. Bibehold den oprindelige radius her

Bemærk: Kniven forbliver afbalanceret, hvis du fjerner den samme mængde materiale fra begge skær.

Afbalancering af kniven

1. Kontroller knivens afbalancering ved at anbringe knivens midterste hul over et søm eller skaftet på en skruetrækker, der er fastspændt vandret i en skruestik (Fig. 25).

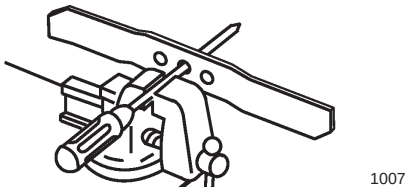

Figur 25

Bemærk: Du kan også kontrollere afbalanceringen ved hjælp af en kommercielt fremstillet knivafbalanceringsenhed.

2. Hvis den ene ende af kniven roterer nedad, skal du file denne ende (ikke skæret eller enden nær skæret). Kniven er korrekt afbalanceret, når ingen af enderne falder ned.

Montering af kniven

1. Anbring kniven på spindlen og knivdrevet, således at de buede knivspidser peger imod plæneklipperen, og knivdrevet hviler i knivens fordybning (Fig. 23).

2. Monter speederen, låseskiven og klingebolten (Fig. 23).

3. Spænd klingebolten til 68 Nm.

ADVARSEL

FARE
- **Hvis plæneklipperen betjenes, uden at speederen er på plads, kan kniven blive bøjet, buet eller brække.**

HVAD KAN DER SKE
- **En knækket klinge kan udsætte operatøren eller omkringstående for alvorlig personskade eller død.**

SÅDAN UNDGÅS FAREN
- **Betjen ikke plæneklipperen uden speederen.**

Justering af kablet til selvkørselsdrev

Juster kablet til selvkørselsdrevet, hvis tophastigheden begynder at mindskes på plæneklipperen.

1. Fjern bolten, som holder remskærmen (Fig. 26), mens motoren er slukket, og fjern skærmen.

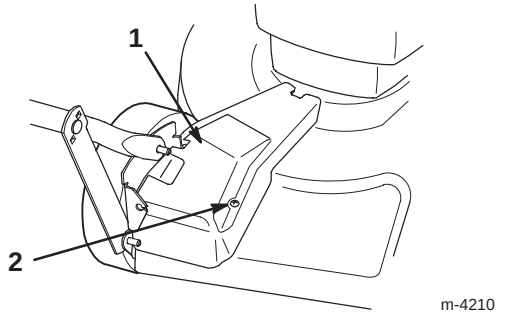

Figur 26

1. Remskærm
2. Bolt

2. Løsn møtrikken til kabelunderstøtningen (Fig. 27).

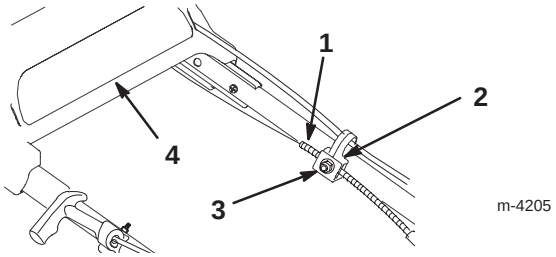

Figur 27

1. Kabelkappe
2. Kabelunderstøtning
3. Møtrik
4. Øverste håndtag

3. Tryk drivkonsollen ned, indtil den berører plæneklipperen, og hold den dernæst på plads (Fig. 28).

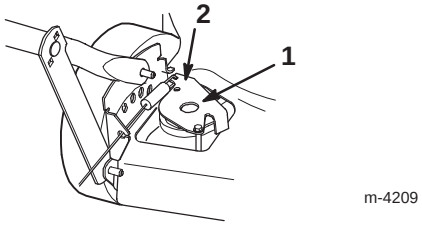

Figur 28

1. Drivkonsol
2. Tryk her

4. Træk kabelkappen ned (mod plæneklipperen) med det øverste håndtag skubbet så langt tilbage som muligt, og samtidig med at du holder drivkonsollen nede, indtil der ikke er noget slæk i kablet (Fig. 27).

5. Stram møtrikken på kabelunderstøtningen (Fig. 27).

6. Løsn drivkonsollen.

7. Monter remskærmen.

Smøring af selvkørselsdrevet

1. Aftør fedtfittingerne på de bageste hjulhøjde-reguleringsgreb (Fig. 29) med en ren klud.

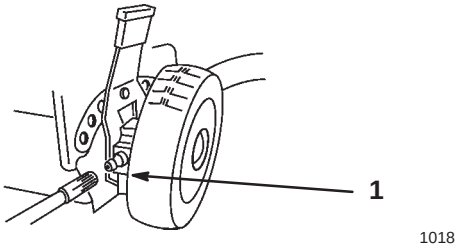

Figur 29

1. Fedtfitting

2. Monter en fedtpistol på hver fitting én ad gangen, og påfør forsigtigt to eller tre pump lithiumbaseret universal-fedt nr. 2 på hver.

VIGTIGT: For meget fedt kan beskadige forseglingerne og forhindre hjulkoblingen i at fungere rigtigt.

Rengøring under remskærmen

Hold området under remskærmen fri for snavs.

1. Fjern bolten, som holder remskærmen (Fig. 30) fast på plæneklipperhuset, mens motoren er slukket.

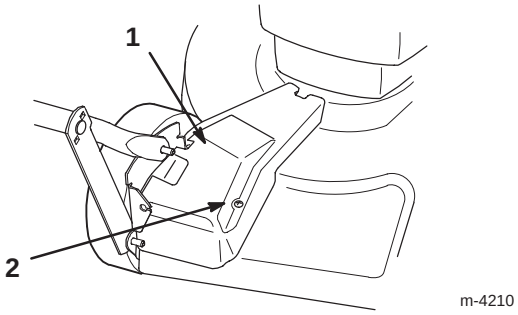

Figur 30

1. Remskærm 2. Bolt

2. Løft skærmen af, og børst alt snavset væk fra rem-området.
3. Monter remskærmen.

Vedligeholdelse af tændrøret

Brug et *Champion RJ19LM*-tændrør eller tilsvarende. Indstil gnistgabet til 0,76 mm. Afmonter tændrøret, og kontroller dets tilstand efter hver 25 driftstimer.

1. Stop motoren, og vent på, at alle bevægelige dele standser.
2. Kobl tændrørskablet fra tændrøret (Fig. 31).

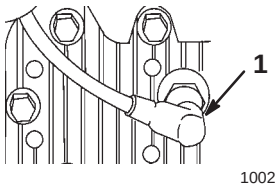

Figur 31

1. Tændrørskabel

3. Rengør området rundt om tændrøret, og fjern det fra topstykket.

VIGTIGT: Udskift tændrøret, hvis det er revnet, beskadiget eller snavset. Rengør ikke elektroderne, da motoren kan blive beskadiget af partikler, som trænger ind i cylinderen.

4. Indstil gnistgabet på det nye tændrør som vist i Figur 32.

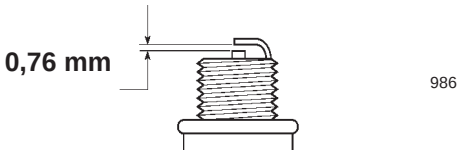

Figur 32

5. Monter tændrøret og pakningsforseglingen. Spænd tændrøret til 20 Nm.
6. Sæt tændrørskablet på tændrøret.

Tømning af brændstoftanken

1. Stop motoren, og vent, til den er kølet af.

VIGTIGT: Aftap kun benzin fra en kold motor.

2. Kobl tændrørskablet fra tændrøret (Fig. 31).
3. Fjern dækslet fra brændstoftanken (Fig. 7).
4. Brug en håndpumpe til at lede benzinen over i en ren, godkendt benzindunk.
5. Sæt tændrørskablet på tændrøret.
6. Kør motoren, indtil den standser.
7. Start motoren igen for at sikre, at al benzinen er ude af karburatoren.

Opbevaring

Udfør de anbefalede vedligeholdelsesprocedurer for at gøre plæneklipperen klar til opbevaring, når sæsonen er slut. Se *Vedligeholdelse* på side 14.

Opbevar plæneklipperen på et køligt, rent, tørt sted. Tildæk plæneklipperen, så den holdes ren og beskyttet.

Klargøring af brændstofsystemet

ADVARSEL

FARE
- **Benzin kan fordampe, hvis du opbevarer det i længere tid.**

HVAD KAN DER SKE
- **Fordampet brændstof kan eksplodere, hvis det kommer i kontakt med åben ild.**

SÅDAN UNDGÅS FAREN
- **Opbevar ikke benzin (brændstof) i længere tid.**
- **Opbevar ikke plæneklipperen med brændstof i tanken på et lukket sted med åben ild. (Eksempel: En ovn eller et fyr eller en vandvarmers vågeblus.)**
- **Lad motoren køle af, før du opbevarer maskinen på et lukket sted.**

Tøm brændstoftanken, når du klipper sidste gang, før du opbevarer plæneklipperen.

1. Kør plæneklipperen, indtil motoren standser på grund af brændstofmangel.
2. Spæd motoren, og start den igen.
3. Lad motoren køre, indtil den standser. Når du ikke længere kan starte motoren, er den tilstrækkeligt tør.

Klargøring af motoren

1. Skift olien i krumtaphuset, mens motoren stadig er varm. Se *Skift af motorolien* på side 15.
2. Fjern tændrøret (Fig. 31).
3. Brug en smørekande, og påfyld ca. en spiseskefuld olie gennem tændrørshullet.
4. Drej motoren langsomt rundt flere gange ved hjælp af startsnoren for at fordele olien.
5. Monter tændrøret, men **sæt ikke** tændrørskablet på tændrøret.

Generelle oplysninger

1. Rengør plæneklipperhuset. Se *Rengøring af plæneklipperhusets underside* på side 16.
2. Fjern al snavs og avner fra cylinderen, køleribberne og blæserhuset.
3. Fjern græsaffald og snavs fra motorens ydre dele, beklædningen og toppen af plæneklipperhuset.
4. Efterse knivens tilstand. Se *Vedligeholdelse af kniven* på side 18.
5. Tilspænd alle møtrikker, bolte og skruer.
6. Smøring af selvkørselsdrevet. Se afsnittet *Smøring af selvkørselsdrevet* på side 20.
7. Alle rustne eller skårede malingsoverflader pletmales med maling, som fås hos en autoriseret serviceforhandler.

Sammenfoldning af håndtaget

ADVARSEL

FARE
- **Hvis du sammen- eller udfolder håndtaget forkert, kan et eller flere af kablerne blive klemt, strakt eller beskadiget.**

HVAD KAN DER SKE
- **Ethvert klemt, strakt eller beskadiget kabel kan forårsage driftsfejl, som medfører en usikker driftstilstand.**

SÅDAN UNDGÅS FAREN
- **Sørg for, at kablerne ikke bliver klemt, strakt eller beskadiget.**
- **Håndter kablerne med omhu, når du folder håndtaget sammen eller ud.**
- **Brug ikke plæneklipperen, hvis et eller flere af kablerne er klemt, strakt eller beskadiget. Kontakt den autoriserede serviceforhandler.**

VIGTIGT: Flyt eller løsn ikke knapperne, der holder den nederste del af håndtaget fast til svingbeslaget. Fold ikke den øverste del af håndtaget bagud.

1. Løsn knapperne, der holder den øverste del af håndtaget på plads.
2. Sving forsigtigt det øverste håndtag fremad, indtil det hviler på motoren (Fig. 33).

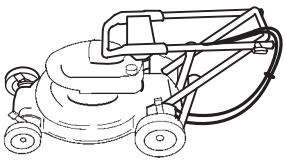

m-4217

Figur 33

Fremtagning efter opbevaring

ADVARSEL

FARE
- **Hvis du sammen- eller udfolder håndtaget forkert, kan et eller flere af kablerne blive klemt, strakt eller beskadiget.**

HVAD KAN DER SKE
- **Ethvert klemt, strakt eller beskadiget kabel kan forårsage driftsfejl, som medfører en usikker driftstilstand.**

SÅDAN UNDGÅS FAREN
- **Sørg for, at kablerne ikke bliver klemt, strakt eller beskadiget.**
- **Håndter kablerne med omhu, når du folder håndtaget sammen eller ud.**
- **Brug ikke plæneklipperen, hvis et eller flere af kablerne er klemt, strakt eller beskadiget. Kontakt den autoriserede serviceforhandler.**

1. Fold forsigtigt det øverste håndtag ud, indtil det hviler pænt ved det nederste håndtag, og stram dernæst knapperne.
2. Efterse og tilspænd alle beslag.
3. Fjern tændrøret (Fig. 31), og drej motoren hurtigt rundt ved hjælp af startmotoren for at blæse den overskydende olie væk fra cylinderen.
4. Rengør tændrøret, eller udskift det, hvis det er revnet, brækket, eller hvis elektroderne er slidte.
5. Monter tændrøret, og spænd det til 20 Nm.
6. Udfør de anbefalede vedligeholdelsesprocedurer; se *Vedligeholdelse* på side 14.
7. Fyld brændstoftanken op (Fig. 7) med frisk, ren benzin.

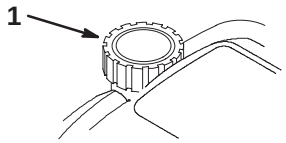

1626

Figur 34

1. Dæksel til brændstoftanken

8. Kontroller oliestanden i motoren. Se *Kontrol af motoroliestand* en på side 15.
9. Sæt tændrørskablet på tændrøret.

Tilbehør

Tilbehør er muligvis afskibet sammen med plæneklipperen eller fås hos den autoriserede serviceforhandler. Følg disse anvisninger med henblik på korrekt montering.

Montering af det bageste græsfang

1. Stop motoren, og vent på, at alle bevægelige dele standser.
2. Sørg for, at håndtaget til udblæsningsdøren er helt fremme (døren lukket) (Fig. 35).

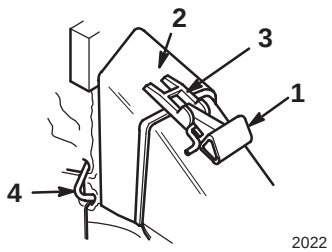

2022

Figur 35

1. Håndtaget helt fremme
2. Posedør
3. Lås til posedøren
4. Posestangens krog foran håndtagskonsollen

Bemærk: I Figur 35 er børsteafskærmningen ikke vist af klarhedshensyn.

FARE

FARE
- **Udslyngede genstande kan blive følgen, hvis udblæsningsdøren ikke lukkes helt.**

HVAD KAN DER SKE
- **Udslyngede genstande kan forårsage alvorlige personskader eller død for operatøren eller omkringstående personer.**

SÅDAN UNDGÅS FAREN
- **Hvis udblæsningsdøren ikke kan lukkes, fordi græsaffald har tilstoppet udblæsningsområdet, skal du standse motoren og forsigtigt skubbe udblæsningsdørens håndtag frem og tilbage, indtil døren kan lukkes helt. Hvis døren stadig ikke kan lukkes, skal du flytte det fastklemte materiale med en pind, ikke med hånden.**

3. Monter posedørens åbning ind over udblæsningsskaktens åbning som vist i Figur 35.

   Bemærk: Låsen til posedøren skal gå ned over begge sider af dørhåndtaget, og posestangens krog skal sidde foran håndtagskonsollen.

4. Placer den bageste del af poserammen på den nederste del af håndtaget.

5. Træk håndtaget bagud, indtil håndtagets lås låses fast i hakket i posedørens lås (Fig. 36).

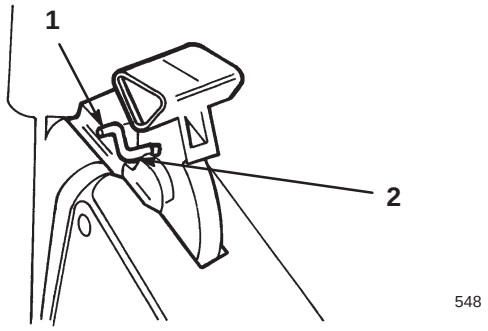

Figur 36

1. Håndtagslås låst i posens hak
2. Hak i posedørens lås

Bemærk: I Figur 36 er børsteafskærmningen ikke vist af klarhedshensyn.

Udblæsningsdøren i plæneklipperhuset står nu åben, og posen er låst fast. Låsen skal sidde i bunden af hakket.

FARE

FARE
- **Afklippet græs og andre genstande kan udslynges fra en åben udblæsningsskakt.**

HVAD KAN DER SKE
- **Genstande, der kastes med tilstrækkelig stor kraft, kan forårsage alvorlige personskader eller død for føreren eller omkringstående personer.**

SÅDAN UNDGÅS FAREN
- **Åbn aldrig udblæsningsskaktens dør, mens motoren kører.**

FARE

FARE
- **En slidt græspose kan forårsage, at småsten og andre lignende genstande slynges i retning af operatøren eller omkringstående personer.**

HVAD KAN DER SKE
- **Udslyngede genstande kan forårsage alvorlige personskader eller død for operatøren eller omkringstående personer.**

SÅDAN UNDGÅS FAREN
- **Kontroller hyppigt græsposen. Hvis den er beskadiget, skal en ny, ægte Toro-pose monteres, som er udstyret med denne eller en lignende advarsel.**

Tømning af græsposen

1. Stop motoren, og vent på, at alle bevægelige dele standser.

2. Løft dørlåsen, indtil den går fri af posehakket, og skub udblæsningsdørhåndtaget fremad (Fig. 35).

3. Grib fat i poserammens håndtag og den bageste del af græsposen, og løft posen af plæneklipperen.

4. Tip gradvist posen fremad for at hælde det afklippede græs ud.

Montering af sideudblæsningsslisken

1. Stop motoren, og vent på, at alle bevægelige dele standser.

2. Kobl tændrørskablet fra tændrøret (Fig. 31).

3. Hvis græsposen er monteret, skal den fjernes.

4. Fjern bolten og sidedækselklemmen; sæt dernæst bolten i hullet igen, og gem klemmen til fremtidig brug (Fig. 37).

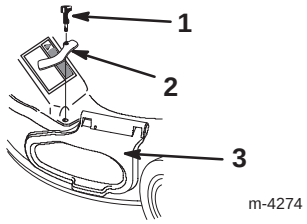

Figur 37

1. Bolt
2. Sidedækselklemme
3. Sideåbningsdæksel

5. Løft op i sideåbningsdækslet (Fig. 37).

6. Skub slisken ind over åbningen, således at rillerne i slisken er rettet ind efter tapperne under dækslet (Fig. 38).

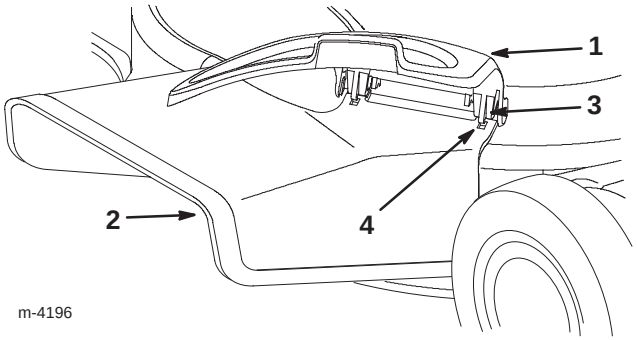

Figur 38

1. Sideåbningsdæksel
2. Sideudblæsningssliske
3. Tap
4. Rille

7. Luk dækslet.

Afmontering af sideudblæsningsslisken

1. Stop motoren, og vent på, at alle bevægelige dele standser.
2. Kobl tændrørskablet fra tændrøret (Fig. 31).
3. Åbn sideåbningsdækslet, og fjern sideudblæsningsslisken (Fig. 38).
4. Luk dækslet.
5. Fjern knappen.
6. Monter sidedækselklemmen og knappen, således at sideåbningsdækslet fastgøres forsvarligt (Fig. 37 og 39).

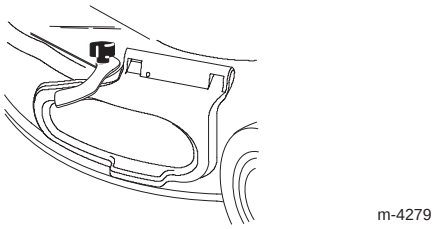

Figur 39

FARE

FARE
- **Hvis sideåbningsdækslet ikke er forsvarligt fastgjort på det rette sted med klemmen, kan snavs udslynges gennem sideåbningen.**

HVAD KAN DER SKE
- **Udslynget snavs kan forårsage alvorlige personskader eller død for operatøren eller omkringstående personer.**

SÅDAN UNDGÅS FAREN
- **Sørg altid for følgende: Enten skal sideåbningsdækslet være lukket og låst på plads med sidedækselklemmen, eller sideudblæsningsslisken skal være forsvarligt fastgjort på det rette sted, før plæneklipperen startes.**

Fejlfinding

Toro har udviklet og bygget din plæneklipper med henblik på problemfri drift. Kontroller følgende komponenter og dele omhyggeligt. Kontakt den autoriserede serviceforhandler, hvis et problem varer ved.

PROBLEM	AFHJÆLPNING
Motoren vil ikke starte	1. Fyld frisk benzin på brændstoftanken. 2. Tryk spædepumpen ind tre gange. 3. Sæt tændrørskablet på tændrøret. 4. Efterse tændrøret, kontroller gnistgabet, og udskift tændrøret, hvis det er beskadiget.
Motoren er svær at starte eller mister kraft	1. Aftap og fyld brændstoftanken med frisk benzin. 2. Rengør udluftningshullet i benzindækslet. 3. Rengør luftfilteret. 4. Rengør plæneklipperens udblæsningsliske. 5. Rengør undersiden af plæneklipperskjoldet. 6. Efterse tændrøret, kontroller gnistgabet, og udskift tændrøret, hvis det er beskadiget. 7. Kontroller motorolien.
Motoren kører ujævnt	1. Sæt tændrørskablet på. 2. Efterse tændrøret, kontroller gnistgabet, og udskift tændrøret, hvis det er beskadiget. 3. Rengør luftfilteret.
Plæneklipperen eller motoren ryster for meget	1. Afbalancer kniven. 2. Tilspænd skæreknivens monteringsmøtrik. 3. Rengør plæneklipperens udblæsningsliske. 4. Rengør undersiden af plæneklipperskjoldet. 5. Spænd motorens monteringsbolte.
Ujævnt klippemønster	1. Indstil alle fire hjul til samme højde. 2. Slib og afbalancer kniven. 3. Skift klippemønster. 4. Rengør undersiden af plæneklipperskjoldet.
Udblæsningsslisken tilstoppet	1. Hæv klippehøjden. 2. Lad græsset tørre, før du klipper. 3. Rengør undersiden af plæneklipperskjoldet.
Plæneklipperen kører ikke af sig selv	1. Juster kablet til selvkørselsdrevet. 2. Fjern snavset under remskærmen.


TORO®