Form No. 3453-331 Rev A

TORO®

Count on it.

Εγχειρίδιο χειρισμού και συντήρησης

Ελκυστήρας Groundsmaster® 3300, 3310 και 3200 με κίνηση στους 2 ή στους 4 τροχούς

Αρ. μοντέλου 31900—Αρ. σειράς 407970823 και άνω
Αρ. μοντέλου 31901—Αρ. σειράς 407970000 και άνω
Αρ. μοντέλου 31907—Αρ. σειράς 407900000 και άνω
Αρ. μοντέλου 31909—Αρ. σειράς 407900000 και άνω

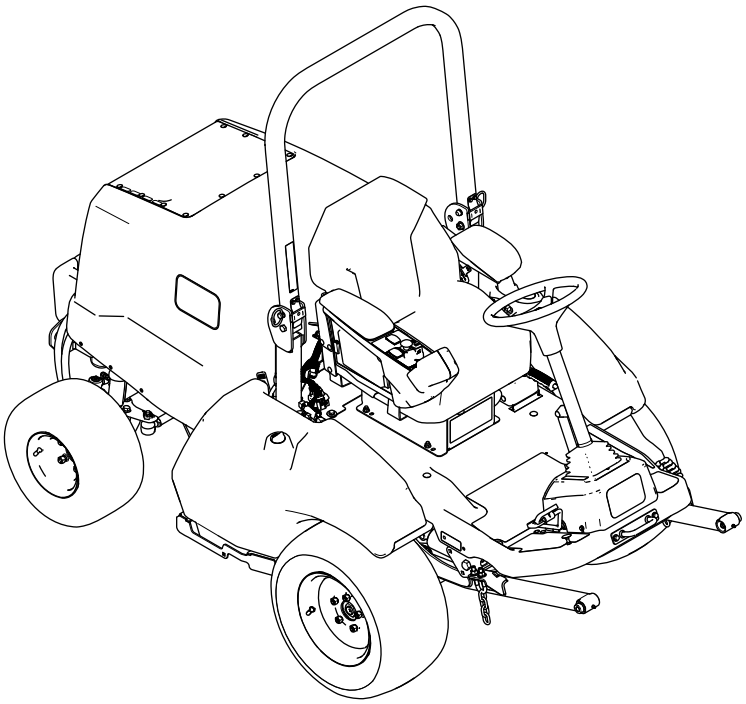

Εγγράψτε το προϊόν σας στη διεύθυνση www.Toro.com.
Μετάφραση του πρωτότυπου (EL)

CE UK CA

3453-331

Τα μοντέλα 31900 και 31901 είναι σε συμμόρφωση με όλες τις σχετικές Ευρωπαϊκές οδηγίες. Για λεπτομέρειες, ανατρέξτε στη Δήλωση Συμμόρφωσης κάθε προϊόντος.

Τα μοντέλα 31907 και 31909 δεν είναι σε συμμόρφωση με σχετικές Ευρωπαϊκές οδηγίες.

Η χρήση ή λειτουργία του κινητήρα σε εκτάσεις που καλύπτονται από δασική, θαμνώδη ή λιβαδική βλάστηση συνιστά παράβαση του άρθρου 4442 ή 4443 του Κώδικα Δημόσιων Πόρων (Public Resource Code) της Πολιτείας της Καλιφόρνιας, εκτός αν ο κινητήρας διαθέτει φλογοπαγίδα, κατά τα οριζόμενα στο άρθρο 4442, η οποία διατηρείται σε καλή κατάσταση λειτουργίας, ή αν ο κινητήρας είναι ειδικά κατασκευασμένος, εξοπλισμένος και συντηρούμενος για την πρόληψη πυρκαγιάς.

Το συνημμένο εγχειρίδιο χρήστη του κινητήρα παρέχεται με σκοπό την ενημέρωση σχετικά με την Αρχή Προστασίας του Περιβάλλοντος των ΗΠΑ (EPA) και τον κανονισμό για τον έλεγχο των εκπομπών (Emission Control Regulation) της Πολιτείας της Καλιφόρνιας που διέπει τα συστήματα εκπομπών, τη συντήρηση και τους όρους εγγύησης. Σε περίπτωση απώλειας, μπορείτε να το παραγγείλετε μέσω του κατασκευαστή του κινητήρα.

⚠ ΠΡΟΕΙΔΟΠΟΊΗΣΗ

ΚΑΛΙΦΟΡΝΙΑ
Προειδοποίηση Πρότασης 65

Τα καυσαέρια των πετρελαιοκινητήρων και ορισμένα από τα συστατικά τους είναι γνωστό στην Πολιτεία της Καλιφόρνια ότι προκαλούν καρκίνο, γενετικές ανωμαλίες και άλλες βλάβες στο αναπαραγωγικό σύστημα.

Οι ακροδέκτες, οι πόλοι και άλλα εξαρτήματα των μπαταριών περιέχουν μόλυβδο και ενώσεις του μολύβδου, χημικές ουσίες οι οποίες είναι γνωστό στην Πολιτεία της Καλιφόρνια ότι προκαλούν καρκίνο και βλάβες στο αναπαραγωγικό σύστημα. Πλένετε τα χέρια σας μετά τον χειρισμό.

Η χρήση του προϊόντος αυτού μπορεί να σας εκθέσει σε χημικές ουσίες οι οποίες, σύμφωνα με την Πολιτεία της Καλιφόρνια, είναι γνωστό ότι προκαλούν καρκίνο, γενετικές ανωμαλίες ή άλλες βλάβες στη διαδικασία αναπαραγωγής.

Εισαγωγή

Το παρόν μηχάνημα είναι ένα πολλαπλών χρήσεων μηχάνημα επιβαίνοντα χειριστή, που προορίζεται για χρήση από επαγγελματίες χειριστές σε εμπορικές εφαρμογές. Είναι σχεδιασμένο κυρίως για συντήρηση γρασιδιού σε καλά συντηρημένο γκαζόν σε πάρκα, γήπεδα και σε εμπορικές εφαρμογές. Η χρήση αυτού του προϊόντος για άλλους σκοπούς πέραν του προβλεπόμενου ενδέχεται να ενέχει κινδύνους για εσάς και για τους διερχομένους.

Διαβάστε αυτές τις πληροφορίες προσεκτικά για να ενημερωθείτε για τη σωστή λειτουργία και συντήρηση του προϊόντος σας, καθώς και για την αποφυγή τραυματισμών και πρόκλησης ζημιών στο προϊόν. Είστε υπεύθυνοι για τη σωστή και ασφαλή λειτουργία του προϊόντος.

Επισκεφτείτε τη διεύθυνση www.Toro.com για εκπαιδευτικό υλικό σχετικά με την ασφάλεια και τη λειτουργία των προϊόντων ή πληροφορίες για παρελκόμενα, ή για να βρείτε τον πλησιέστερο αντιπρόσωπο και να καταχωρίσετε το προϊόν σας.

Για σέρβις, γνήσια ανταλλακτικά Toro ή πρόσθετες πληροφορίες μπορείτε να επικοινωνείτε με έναν εξουσιοδοτημένο αντιπρόσωπο σέρβις ή την Εξυπηρέτηση Πελατών της Toro αναφέροντας τον αριθμό μοντέλου και τον σειριακό αριθμό του προϊόντος σας. Στο Σχήμα 1 παρουσιάζεται η θέση στην οποία θα βρείτε την ετικέτα με το μοντέλο και τον σειριακό αριθμό του προϊόντος. Αναγράψτε τους αριθμούς στο παρεχόμενο πεδίο.

Σημαντικό: **Με την κινητή σας συσκευή, μπορείτε να σαρώσετε τον κωδικό QR (αν υπάρχει) στην ετικέτα με τον σειριακό αριθμό, για να δείτε πληροφορίες για την εγγύηση, τα ανταλλακτικά, καθώς και άλλες πληροφορίες για το προϊόν.**

© 2021—The Toro® Company
8111 Lyndale Avenue South
Bloomington, MN 55420

Επικοινωνήστε μαζί μας στη διεύθυνση www.Toro.com.
Τυπώθηκε στις ΗΠΑ
Με επιφύλαξη όλων των δικαιωμάτων

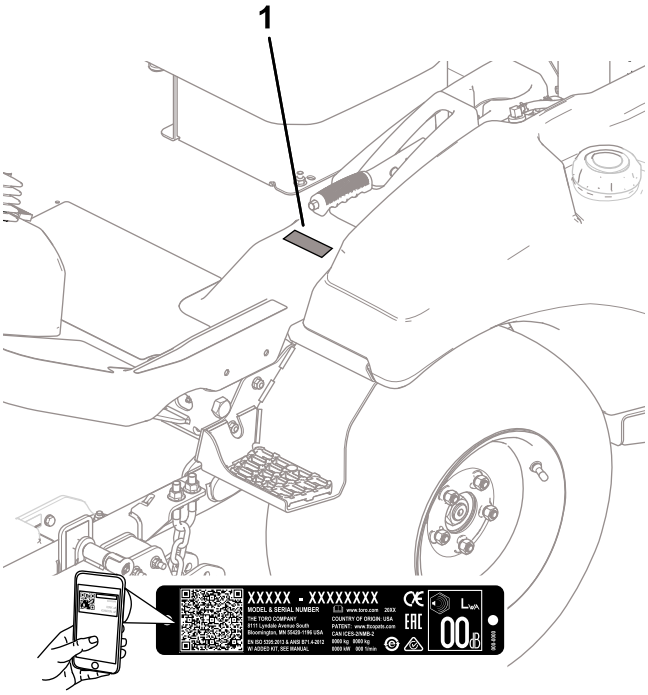

Σχήμα 1

Αρ. μοντέλου _____
Αρ. σειράς _____

Στο παρόν εγχειρίδιο προσδιορίζονται οι πιθανοί κίνδυνοι και παρατίθενται μηνύματα ασφάλειας. Τα μηνύματα αυτά αναγνωρίζονται από το προειδοποιητικό σύμβολο (Σχήμα 2), το οποίο δηλώνει έναν κίνδυνο που ενδέχεται να προκαλέσει σοβαρό τραυματισμό ή θάνατο εάν δεν ληφθούν οι συνιστώμενες προφυλάξεις.

g000502

Σχήμα 2

Προειδοποιητικό σύμβολο

Στο παρόν εγχειρίδιο χρησιμοποιούνται οι εξής 2 λέξεις για την επισήμανση συγκεκριμένων πληροφοριών. **Σημαντικό** εφιστά την προσοχή σε σημαντικές πληροφορίες μηχανολογικού ενδιαφέροντος και **Σημείωση** υπογραμμίζει πληροφορίες γενικού ενδιαφέροντος που χρήζουν ιδιαίτερης προσοχής.

Περιεχόμενα

Ασφάλεια 5
Γενικές πληροφορίες ασφαλείας 5
Αυτοκόλλητα ασφαλείας και οδηγιών 6
Συναρμολόγηση 13
1 Αφαίρεση του μηχανήματος από το κιβώτιο μεταφοράς 14
2 Εγκατάσταση των πίσω ελαστικών 14
3 Αφαίρεση των εμπρός ελαστικών 15
4 Εγκατάσταση του συγκροτήματος βραχιόνων ανύψωσης 16
5 Εγκατάσταση των εμπρός ελαστικών 18
6 Εγκατάσταση της βάσης πρόσδεσης 18
7 Εγκατάσταση του καθίσματος 19
8 Εγκατάσταση του τιμονιού 19
9 Εγκατάσταση της ετικέτας θορύβου 20
10 Εγκατάσταση του προφυλακτήρα 20
11 Ρύθμιση της θέσης της αψίδας ασφαλείας 21
12 Σύνδεση της μπαταρίας 22
13 Εγκατάσταση του παρελκομένου 22
14 Έλεγχος στάθμης υγρών 24
15 Έλεγχος πίεσης ελαστικών 24
16 Εγκατάσταση του Κιτ CE 24
17 Προσθήκη πίσω αντίβαρων 25
18 Ρύθμιση της μεταφοράς βάρους του παρελκομένου 31
Γενική επισκόπηση προϊόντος 32
Χειριστήρια 32
Κονσόλα 33
Χειριστήρια καμπίνας 34
Τεχνικά χαρακτηριστικά 36
Προδιαγραφές πλάτους 37
Παρελκόμενα/Εξαρτήματα 37
Πριν από τη λειτουργία 38
Ασφάλεια πριν από τη λειτουργία 38
Καθημερινός έλεγχος του μηχανήματος 38
Έλεγχος πίεσης αέρα ελαστικών 38
Ανεφοδιασμός καυσίμου 39
Έλεγχος του συστήματος ενδοασφάλισης 40
Ρύθμιση της αψίδας ασφαλείας 41
Επεξήγηση των πληροφοριών στην οθόνη ενδείξεων 42
Κατά τη λειτουργία 44
Ασφάλεια κατά τη λειτουργία 44
Θέση του κινητήρα σε λειτουργία 46
Επαναφορά της λειτουργίας του PTO 46
Επεξήγηση της λειτουργίας αναστροφής 47
Θέση του κινητήρα εκτός λειτουργίας 47
Μετά τη λειτουργία 47
Ασφάλεια μετά τη λειτουργία 47
Σέρβις της μονάδας κοπής 47
Ρυμούλκηση του μηχανήματος 50
Μεταφορά του μηχανήματος 50
Συντήρηση 51
Ασφάλεια συντήρησης 51
Συνιστώμενο χρονοδιάγραμμα συντήρησης 51

Λίστα ελέγχου για την καθημερινή συντήρηση 52
Διαδικασίες πριν από τη συντήρηση 54
Ανύψωση του μηχανήματος 54
Ανύψωση του καπό 55
Λίπανση 55
Γρασάρισμα των ρουλεμάν και των δακτυλίων τριβής 55
Συντήρηση κινητήρα 57
Ασφάλεια κινητήρα 57
Σέρβις του λαδιού κινητήρα 57
Σέρβις του φίλτρου αέρα 59
Συντήρηση συστήματος καυσίμου 60
Αποστράγγιση νερού από τον διαχωριστή καυσίμου/νερού 60
Σέρβις του διαχωριστή καυσίμου/νερού 61
Σέρβις του φίλτρου καυσίμου 61
Καθαρισμός του ρεζερβουάρ καυσίμου 62
Επιθεώρηση σωλήνων και συνδέσεων καυσίμου 62
Συντήρηση ηλεκτρικού συστήματος 62
Ασφάλεια ηλεκτρικού συστήματος 62
Πρόσβαση στην μπαταρία 62
Αποσύνδεση της μπαταρίας 63
Σύνδεση της μπαταρίας 63
Αφαίρεση ή τοποθέτηση της μπαταρίας 64
Έλεγχος της κατάστασης της μπαταρίας 64
Εντοπισμός των ασφαλειών 65
Συντήρηση συστήματος μετάδοσης κίνησης 66
Σύσφιξη των παξιμαδιών τροχών 66
Ευθυγράμμιση του άξονα κίνησης PTO 67
Συντήρηση συστήματος ψύξης 68
Ασφάλεια συστήματος ψύξης 68
Προδιαγραφές ψυκτικού υγρού 68
Έλεγχος του συστήματος ψύξης και της στάθμης του ψυκτικού 68
Έλεγχος της σήτας εισαγωγής αέρα του καπό 69
Έλεγχος των πτερυγίων ψύξης 69
Επιθεώρηση εύκαμπτων σωλήνων συστήματος ψύξης 70
Συντήρηση φρένων 70
Έλεγχος και ρύθμιση του χειρόφρενου 70
Συντήρηση ιμάντων 71
Έλεγχος της τάνυσης του ιμάντα του εναλλάκτη 71
Σέρβις του ιμάντα κίνησης 71
Συντήρηση συστήματος χειριστηρίων 73
Ρύθμιση διάκενου συμπλέκτη του PTO 73
Ρύθμιση αναστολέα του πεντάλ γκαζιού 74
Συντήρηση υδραυλικού συστήματος 75
Ασφάλεια υδραυλικού συστήματος 75
Προδιαγραφές υδραυλικού υγρού 75
Έλεγχος της στάθμης του υδραυλικού υγρού 75
Αλλαγή του υδραυλικού υγρού και του υδραυλικού φίλτρου 76
Έλεγχος των υδραυλικών σωληνώσεων και εύκαμπτων σωλήνων 77
Συντήρηση καμπίνας 78
Καθαρισμός της καμπίνας 78
Καθαρισμός των φίλτρων αέρα της καμπίνας 78
Καθαρισμός του φίλτρου συμπυκνωτή της καμπίνας 78
Αντικατάσταση φωτός οροφής 79
Πλήρωση του δοχείου υαλοκαθαριστήρων 79
Αποθήκευση 80
Ασφάλεια αποθήκευσης 80
Προετοιμασία του μηχανήματος 80

Ασφάλεια

Τα μοντέλα 31900 και 31901 σχεδιάστηκαν σύμφωνα με το πρότυπο ANSI B71.4-2017 και EN ISO 5395 όταν ολοκληρώσετε τις διαδικασίες εγκατάστασης και τοποθετήσετε το κιτ CE, σύμφωνα με τη Δήλωση Συμμόρφωσης.

Τα μοντέλα 31907 και 31909 σχεδιάστηκαν σύμφωνα με το πρότυπο ANSI B71.4-2017.

Γενικές πληροφορίες ασφαλείας

Αυτό το προϊόν είναι ικανό να ακρωτηριάσει άκρα και να εκτοξεύσει αντικείμενα. Να ακολουθείτε πάντοτε όλες τις οδηγίες ασφαλείας για να αποφύγετε σοβαρό τραυματισμό.

- Διαβάστε και κατανοήστε τα περιεχόμενα του παρόντος *Εγχειριδίου Χειριστή* πριν θέσετε τον κινητήρα σε λειτουργία.
- Ο χειρισμός του μηχανήματος απαιτεί την πλήρη προσοχή σας. Μην ασχολείστε με δραστηριότητες που σας αποσπούν την προσοχή, καθώς αυτό θα μπορούσε να οδηγήσει σε τραυματισμό ή υλικές βλάβες.
- Μη θέτετε το μηχάνημα σε λειτουργία αν όλα τα προστατευτικά καλύμματα και οι άλλες προστατευτικές διατάξεις ασφαλείας δεν είναι στη θέση τους ή δεν λειτουργούν σωστά.
- Κρατάτε τα χέρια και τα πόδια σας μακριά από περιστρεφόμενα μέρη. Μείνετε μακριά από το άνοιγμα απόρριψης.
- Κρατήστε τους διερχομένους και τα παιδιά μακριά από τον χώρο λειτουργίας του μηχανήματος. Μην επιτρέπετε ποτέ τον χειρισμό του μηχανήματος από παιδιά.
- Σβήστε τον κινητήρα, αφαιρέστε το κλειδί και περιμένετε να ακινητοποιηθούν όλα τα κινούμενα μέρη προτού απομακρυνθείτε από τη θέση χειριστή. Πριν προβείτε σε ρύθμιση, σέρβις, καθαρισμό ή αποθήκευση του μηχανήματος, αφήστε το μηχάνημα να κρυώσει.

Η ακατάλληλη χρήση ή συντήρηση του μηχανήματος μπορεί να οδηγήσει σε τραυματισμό. Για να μειώσετε τις πιθανότητες τραυματισμού, ακολουθείτε τις παρούσες οδηγίες για την ασφάλεια και δίνετε πάντα προσοχή στο προειδοποιητικό σύμβολο ⚠, το οποίο συνοδεύει οδηγίες για την προσωπική ασφάλεια με τις ενδείξεις Προσοχή, Προειδοποίηση ή Κίνδυνος. Η μη συμμόρφωση με αυτές τις οδηγίες μπορεί να προκαλέσει σωματικές βλάβες ή θάνατο.

Αυτοκόλλητα ασφαλείας και οδηγιών

Οι ετικέτες προειδοποίησης και οδηγιών ασφάλειας είναι εύκολα αναγνώσιμες από τον χειριστή και βρίσκονται κοντά σε κάθε πηγή δυνητικού κινδύνου. Αντικαθιστάτε τις τυχόν φθαρμένες ή αποκολλημένες ετικέτες.

decalbatterysymbols

Σύμβολα μπαταρίας

Πάνω στη μπαταρία σας βρίσκονται όλα τα παραπάνω σύμβολα ή κάποια από αυτά.

1. Κίνδυνος έκρηξης
2. Διατηρείτε μακριά από φωτιά και γυμνές φλόγες και μην καπνίζετε
3. Κίνδυνος καυστικού υγρού/χημικού εγκαύματος
4. Χρησιμοποιείτε προστατευτικά για τα μάτια.
5. Διαβάστε το *Εγχειρίδιο Χειριστή*.
6. Φροντίστε ώστε οι διερχόμενοι να μην πλησιάζουν στο μηχάνημα.
7. Χρησιμοποιείτε προστατευτικά για τα μάτια—τα εκρηκτικά αέρια μπορούν να προκαλέσουν τύφλωση και άλλες σωματικές βλάβες.
8. Τα οξέα της μπαταρίας μπορούν να προκαλέσουν σοβαρά εγκαύματα.
9. Ξεπλύνετε αμέσως τα μάτια με νερό και ζητήστε γρήγορα ιατρική βοήθεια.
10. Περιέχει μόλυβδο· μην την απορρίπτετε.

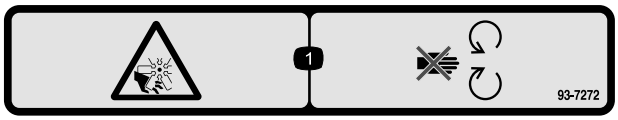

decal93-7272

93-7272

1. Κίνδυνος κοψίματος/ακρωτηριασμού από τον ανεμιστήρα—μην πλησιάζετε στα κινούμενα μέρη.

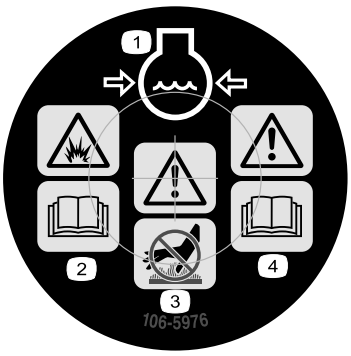

decal106-5976

106-5976

1. Υπό πίεση ψυκτικό υγρό κινητήρα
2. Κίνδυνος έκρηξης—διαβάστε το *Εγχειρίδιο Χειριστή*.
3. Προειδοποίηση—μην αγγίζετε τη θερμή επιφάνεια.
4. Προειδοποίηση—διαβάστε το *Εγχειρίδιο Χειριστή*.

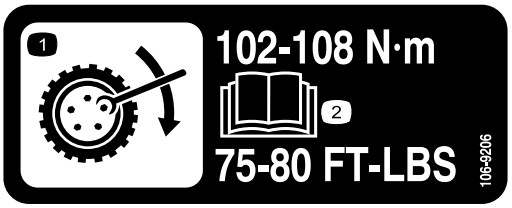

decal106-9206

106-9206

1. Προδιαγραφές ροπής σύσφιξης τροχών
2. Διαβάστε το *Εγχειρίδιο Χειριστή*.

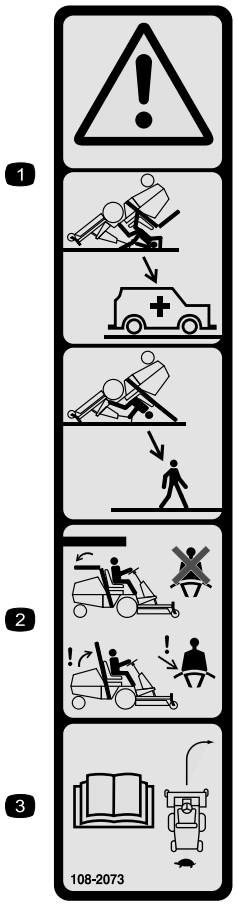

decal108-2073

108-2073

1. Προειδοποίηση—δεν παρέχεται προστασία από ανατροπή όταν η αψίδα ασφαλείας είναι κατεβασμένη.
2. Για να αποφύγετε τραυματισμό ή θάνατο σε περίπτωση ανατροπής, διατηρείτε την αψίδα ασφαλείας ανυψωμένη και ασφαλισμένη στη θέση της και φοράτε τη ζώνη ασφαλείας. Μην κατεβάζετε την αψίδα ασφαλείας παρά μόνο αν είναι απολύτως απαραίτητο. Μη χρησιμοποιείτε τη ζώνη ασφαλείας όταν η αψίδα ασφαλείας είναι κατεβασμένη.
3. Διαβάστε το *Εγχειρίδιο Χειριστή*. Οδηγείτε αργά και προσεκτικά.

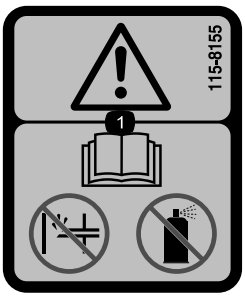

decal115-8155

115-8155

1. Προειδοποίηση—διαβάστε το *Εγχειρίδιο Χειριστή*. Μη γεμίσετε ή ψεκάσετε με υγρό έναυσης/εκκίνησης.

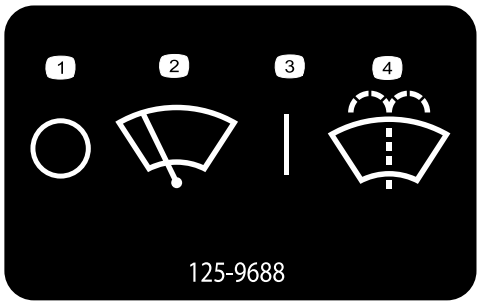

decal125-9688

125-9688

1. Εκτός λειτουργίας
2. Υαλοκαθαριστήρες παρμπρίζ
3. Σε λειτουργία
4. Ψεκασμός υγρού πλύσης παρμπρίζ.

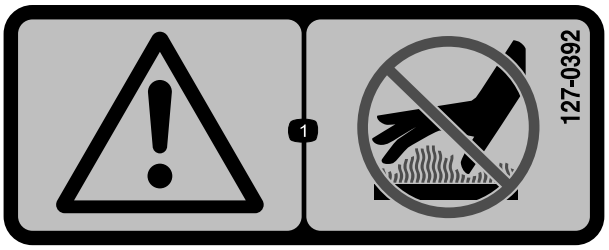

decal127-0392

127-0392

1. Προειδοποίηση—μην πλησιάζετε στις θερμές επιφάνειες.

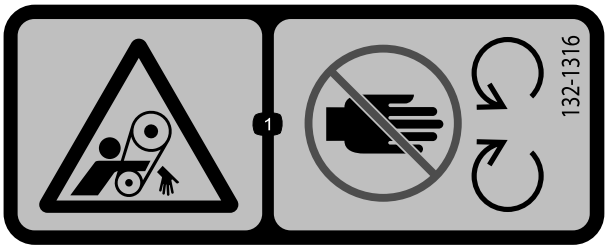

decal132-1316

132-1316

1. Κίνδυνος εμπλοκής από τον ιμάντα—μην πλησιάζετε στα κινούμενα μέρη.

decal133-8062

133-8062

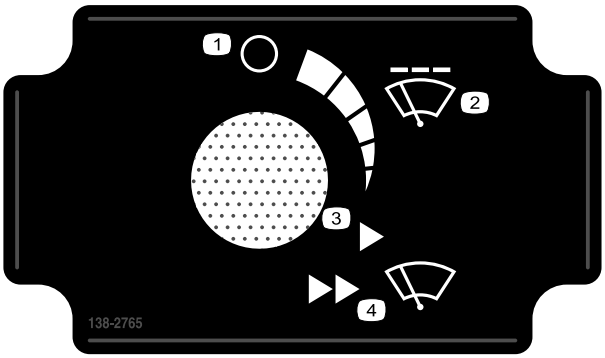

decal138-2765

138-2765

1. Εκτός λειτουργίας
2. Διακοπτόμενη λειτουργία υαλοκαθαριστήρα παρμπρίζ
3. Σταθερή ταχύτητα—αργά
4. Σταθερή ταχύτητα—γρήγορα

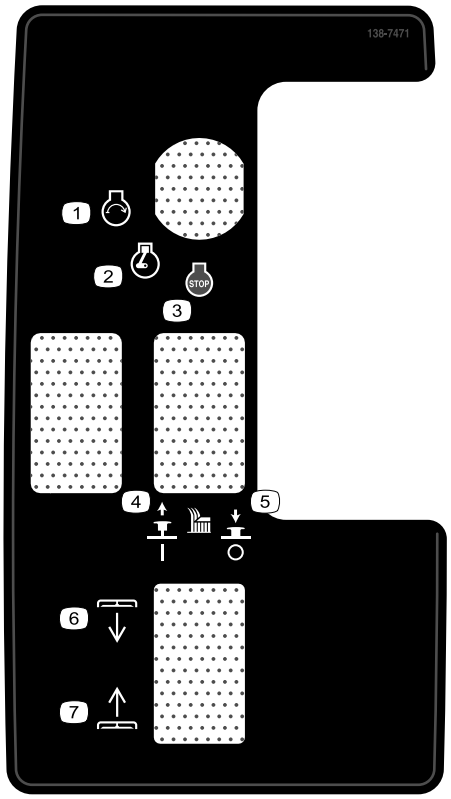

decal138-7471

138-7471

1. Κινητήρας—εκκίνηση
2. Κινητήρας—σε λειτουργία
3. Κινητήρας—σταμάτημα
4. Τραβήξτε προς τα πάνω για να ενεργοποιήσετε τη λεπίδα κοπής.
5. Πιέστε προς τα κάτω για να απενεργοποιήσετε τη λεπίδα κοπής.
6. Πλατφόρμα—χαμήλωμα
7. Πλατφόρμα—ανύψωση

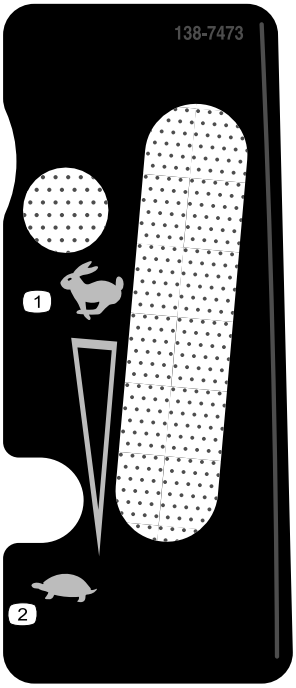

decal138-7473

138-7473

1. Γρήγορα
2. Αργά

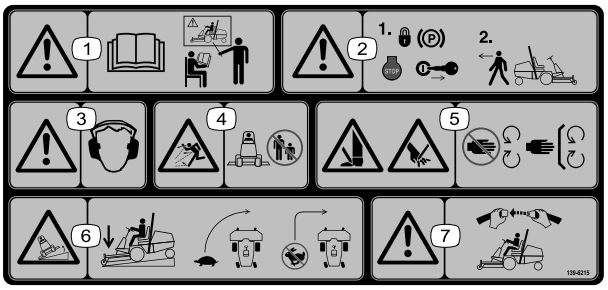

decal139-6215

139-6215

1. Προειδοποίηση—διαβάστε το *Εγχειρίδιο Χειριστή*. Όλοι οι χειριστές πρέπει να έχουν εκπαιδευτεί προτού χρησιμοποιήσουν το μηχάνημα.
2. Προειδοποίηση—βάλτε χειρόφρενο, σβήστε τον κινητήρα και αφαιρέστε το κλειδί προτού απομακρυνθείτε από το μηχάνημα.
3. Προειδοποίηση—χρησιμοποιείτε προστατευτικά ακοής.
4. Κίνδυνος εκτόξευσης αντικειμένων—φροντίστε ώστε οι διερχόμενοι να παραμένουν μακριά.
5. Κίνδυνος κοψίματος/ακρωτηριασμού άνω ή κάτω άκρων—μην πλησιάζετε στα κινούμενα μέρη. Βεβαιωθείτε ότι όλα τα προστατευτικά καλύμματα και οι υπόλοιπες προστατευτικές διατάξεις είναι στη θέση τους.
6. Κίνδυνος ανατροπής—χαμηλώνετε τις μονάδες κοπής όταν κινείστε σε κατωφέρεια. Οδηγείτε με χαμηλή ταχύτητα στις στροφές. Μην στρίβετε απότομα όταν κινείστε με μεγάλη ταχύτητα.
7. Προειδοποίηση—φοράτε πάντα τη ζώνη ασφαλείας όταν χειρίζεστε το μηχάνημα.

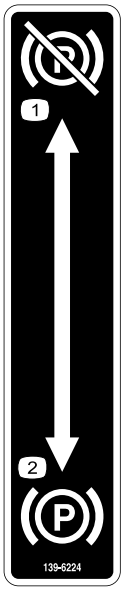

decal139-6224

139-6224

1. Χειρόφρενο—απενεργοποιημένο
2. Χειρόφρενο—ενεργοποιημένο

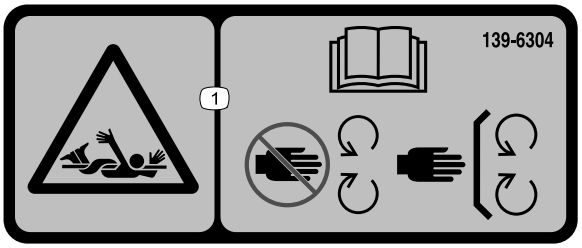

decal139-6304

139-6304

1. Κίνδυνος εμπλοκής—διαβάστε το *Εγχειρίδιο Χειριστή*. Μην πλησιάζετε στα κινούμενα μέρη. Βεβαιωθείτε ότι όλα τα προστατευτικά καλύμματα και οι υπόλοιπες προστατευτικές διατάξεις είναι στη θέση τους.

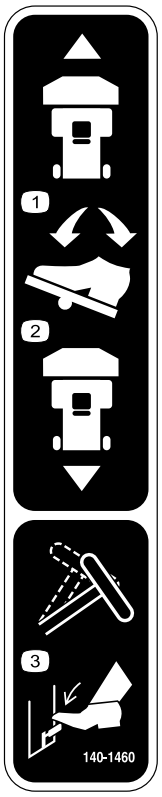

decal140-1460

140-1460

1. Για να κινήσετε το μηχάνημα προς τα εμπρός πατήστε το μπροστινό μέρος του πεντάλ.
2. Για να κινήσετε το μηχάνημα προς τα πίσω, πατήστε το πίσω μέρος του πεντάλ.
3. Για να ρυθμίσετε το τιμόνι, πιέστε τον μοχλό κλίσης.

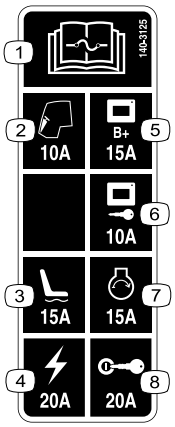

decal140-3125

140-3125

1. Διαβάστε το *Εγχειρίδιο Χειριστή* για πληροφορίες σχετικά με τις ασφάλειες.
2. Καμπίνα—10 A
3. Ηλεκτρικά ρυθμιζόμενο κάθισμα—15 A
4. Τροφοδοσία—20 A
5. Τροφοδοσία οθόνης—15 A
6. Κλειδί εκκίνησης οθόνης—10 A
7. Εκκίνηση κινητήρα—15 A
8. Ανάφλεξη—20 A

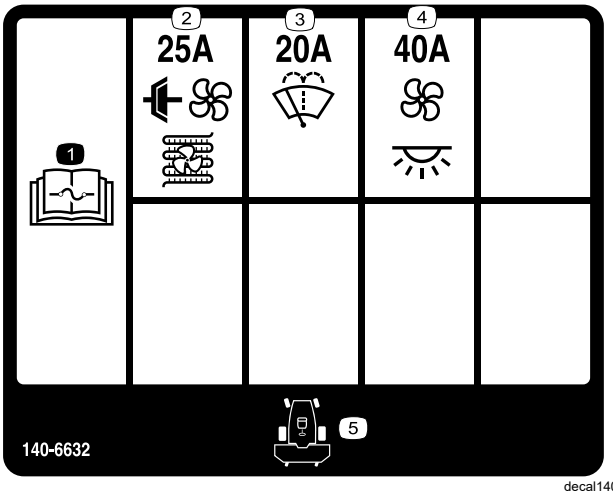

decal140-6632

140-6632

1. Διαβάστε το *Εγχειρίδιο Χειριστή* για πληροφορίες σχετικά με τις ασφάλειες.
2. Συμπλέκτης και ανεμιστήρας συμπυκνωτή A/C (25 A)
3. Σύστημα πλύσης παρμπρίζ (20 A)
4. Ανεμιστήρας και εσωτερικό φως (40 A)
5. Εμπρός τμήμα μηχανήματος

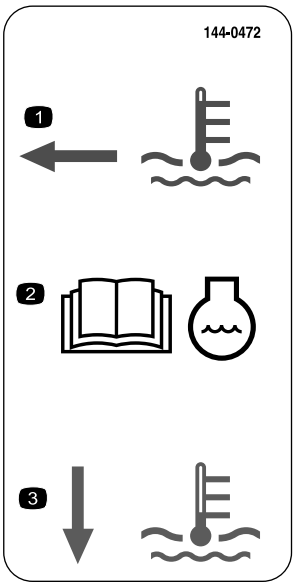

decal144-0472

144-0472

1. Πολύ υψηλή θερμοκρασία ψυκτικού υγρού.
2. Διαβάστε το *Εγχειρίδιο Χειριστή* για πληροφορίες σχετικά με το ψυκτικό υγρό.
3. Χαμηλή θερμοκρασία ψυκτικού υγρού.

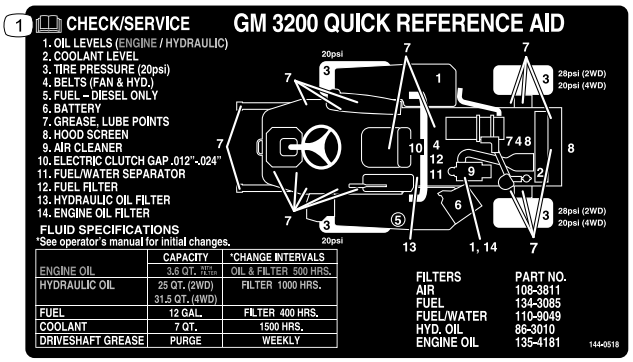

decal144-0518

144-0518

1. Διαβάστε το *Εγχειρίδιο Χειριστή* για περισσότερες πληροφορίες σχετικά με τις εργασίες σέρβις του μηχανήματος.

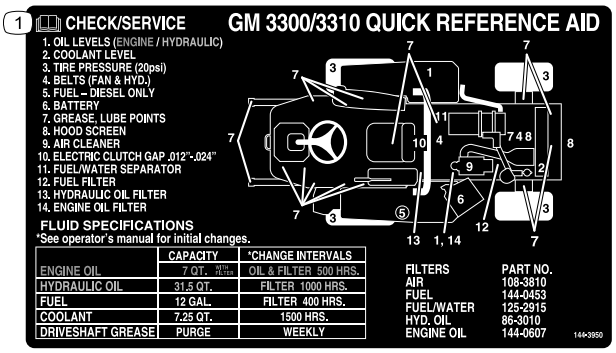

decal144-3950

144-3950

1. Διαβάστε το *Εγχειρίδιο Χειριστή* για περισσότερες πληροφορίες σχετικά με τις εργασίες σέρβις του μηχανήματος.

Ετικέτα 144-3952: Κολλήστε πάνω από την ετικέτα 139-6215 (όπως φαίνεται στις οδηγίες εγκατάστασης του κιτ CE) για χρήση σε χώρες που συμμορφώνονται με τα πρότυπα CE (μόνο τα μοντέλα 31900 και 31901).

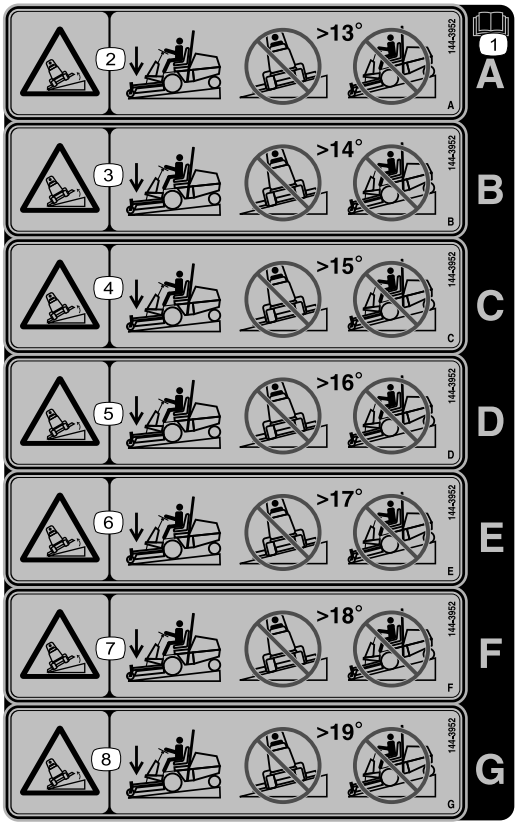

decal144-3952

144-3952

Σημείωση: Το παρόν μηχάνημα είναι σε συμμόρφωση με τη δοκιμή ευστάθειας κατά το πρότυπο του κλάδου όσον αφορά τις δοκιμές εγκάρσιας και διαμήκους στατικής ευστάθειας, και η μέγιστη συνιστώμενη κλίση εδάφους αναγράφεται στην ετικέτα. Μελετήστε τις οδηγίες σχετικά με τον χειρισμό του μηχανήματος σε επικλινή εδάφη στο *Εγχειρίδιο Χειριστή*, καθώς και τις συνθήκες στις οποίες πρέπει να χειρίζεστε το μηχάνημα, για να κρίνετε αν μπορείτε να χειριστείτε το μηχάνημα τη συγκεκριμένη χρονική στιγμή και στη συγκεκριμένη περιοχή. Οι αλλαγές στο ανάγλυφο του εδάφους μπορεί να προκαλέσουν διαφορετική συμπεριφορά του μηχανήματος σε επικλινή εδάφη.

1. Διαβάστε το *Εγχειρίδιο Χειριστή*.
2. Κίνδυνος ανατροπής—μην χρησιμοποιείτε το μηχάνημα ούτε εγκάρσια (κατά πλάτος) ούτε ανηφορικά και κατηφορικά (κατά μήκος) σε επικλινή εδάφη με κλίση πάνω από 13 μοίρες.
3. Κίνδυνος ανατροπής—μην χρησιμοποιείτε το μηχάνημα ούτε εγκάρσια (κατά πλάτος) ούτε ανηφορικά και κατηφορικά (κατά μήκος) σε επικλινή εδάφη με κλίση πάνω από 14 μοίρες.
4. Κίνδυνος ανατροπής—μην χρησιμοποιείτε το μηχάνημα ούτε εγκάρσια (κατά πλάτος) ούτε ανηφορικά και κατηφορικά (κατά μήκος) σε επικλινή εδάφη με κλίση πάνω από 15 μοίρες.
5. Κίνδυνος ανατροπής—μην χρησιμοποιείτε το μηχάνημα ούτε εγκάρσια (κατά πλάτος) ούτε ανηφορικά και κατηφορικά (κατά μήκος) σε επικλινή εδάφη με κλίση πάνω από 16 μοίρες.
6. Κίνδυνος ανατροπής—μην χρησιμοποιείτε το μηχάνημα ούτε εγκάρσια (κατά πλάτος) ούτε ανηφορικά και κατηφορικά (κατά μήκος) σε επικλινή εδάφη με κλίση πάνω από 17 μοίρες.
7. Κίνδυνος ανατροπής—μην χρησιμοποιείτε το μηχάνημα ούτε εγκάρσια (κατά πλάτος) ούτε ανηφορικά και κατηφορικά (κατά μήκος) σε επικλινή εδάφη με κλίση πάνω από 18 μοίρες.
8. Κίνδυνος ανατροπής—μην χρησιμοποιείτε το μηχάνημα ούτε εγκάρσια (κατά πλάτος) ούτε ανηφορικά και κατηφορικά (κατά μήκος) σε επικλινή εδάφη με κλίση πάνω από 19 μοίρες.

Συναρμολόγηση

Μη συναρμολογημένα εξαρτήματα

Χρησιμοποιήστε τον παρακάτω πίνακα για να επαληθεύσετε ότι όλα τα εξαρτήματα έχουν αποσταλεί.

Διαδικασία	Περιγραφή	Ποσ.	Χρήση
1	Δεν απαιτούνται εξαρτήματα	–	Αφαιρέστε το μηχάνημα από το κιβώτιο μεταφοράς (μόνο για τα μοντέλα 31900, 31901 και 31907).
2	Πίσω τροχός Μικρή ροδέλα (μόνο κίνηση στους 2 τροχούς) Μεγάλη ροδέλα (μόνο κίνηση στους 2 τροχούς) Μπουλόνι (5/8" x 1-1/4") (μόνο κίνηση στους 2 τροχούς) Προστατευτικό πώμα κατά της σκόνης (μόνο κίνηση στους 2 τροχούς) Παξιμάδι τροχού (μόνο κίνηση στους 4 τροχούς) Κόλλα σπειρωμάτων	2 2 2 2 2 8	Εγκαταστήστε τα πίσω ελαστικά (μόνο για τα μοντέλα 31900, 31901 και 31907).
3	Δεν απαιτούνται εξαρτήματα	–	Αφαιρέστε τα εμπρός ελαστικά (μόνο για τα μοντέλα 31900, 31901 και 31907).
4	Δεξιός βραχίονας ανύψωσης Αριστερός βραχίονας ανύψωσης Μεγάλος πείρος Μπουλόνι (⅜" x 2-¾") Παξιμάδι (⅜") Μικρός πείρος Βάση αισθητήρα Καρόβιδα Μπουλόνι (⅜" x 1-¼") Γρασαδοράκι	1 1 2 2 6 2 1 2 2 2	Εγκαταστήστε το συγκρότημα βραχιόνων ανύψωσης (μόνο για τα μοντέλα 31900, 31901 και 31907).
5	Δεν απαιτούνται εξαρτήματα	–	Εγκαταστήστε τα εμπρός ελαστικά (μόνο για τα μοντέλα 31900, 31901 και 31907)
6	Βάση πρόσδεσης Μπουλόνι (⅜ x 3-¼") Παξιμάδι (3/8")	1 2 2	Εγκαταστήστε τη βάση πρόσδεσης (μόνο για τα μοντέλα 31900, 31901 και 31907).
7	Κιτ καθίσματος (παραγγέλνεται ξεχωριστά, επικοινωνήστε με τον εξουσιοδοτημένο αντιπρόσωπο της Toro)	1	Εγκαταστήστε το κάθισμα (μόνο για τα μοντέλα 31900, 31901 και 31907).
8	Τιμόνι Κάλυμμα	1 1	Εγκαταστήστε το τιμόνι (μόνο για τα μοντέλα 31900, 31901 και 31907).
9	Ετικέτα θορύβου (κωδ.: 144-0512)	1	Εγκαταστήστε την ετικέτα θορύβου (μόνο για τα μοντέλα 31907 και 31909).
10	Προφυλακτήρας Μπουλόνι (⅜" x 2-¾") Μπουλόνι (⅜" x 3-¼") Παξιμάδι (⅜")	1 2 4 6	Εγκαταστήστε τον προφυλακτήρα (μόνο για τα μοντέλα 31900, 31901 και 31907).

Διαδικασία	Περιγραφή	Ποσ.	Χρήση
11	Δεν απαιτούνται εξαρτήματα	–	Ρυθμίστε τη θέση της αψίδας ασφαλείας (μόνο για τα μοντέλα 31900, 31901 και 31907).
12	Δεν απαιτούνται εξαρτήματα	–	Σύνδεση της μπαταρίας (μόνο για τα μοντέλα 31900, 31901 και 31907).
13	Προαιρετικό παρελκόμενο (παραγγέλνεται ξεχωριστά, επικοινωνήστε με τον εξουσιοδοτημένο αντιπρόσωπο της Toro) Μπουλόνι άλλεν (⅜") Ροδέλα(⅜") Παξιμάδι ασφάλισης φλαντζωτής κεφαλής (⅜")	1 2 2 2	Εγκαταστήστε το παρελκόμενο.
14	Δεν απαιτούνται εξαρτήματα	–	Ελέγξτε τις στάθμες των υγρών.
15	Δεν απαιτούνται εξαρτήματα	–	Ελέγξτε την πίεση των ελαστικών.
16	Κιτ CE (παραγγέλνεται ξεχωριστά, επικοινωνήστε με τον εξουσιοδοτημένο αντιπρόσωπο της Toro)	1	Εγκατάσταση του Κιτ CE (για χρήση σε χώρες που συμμορφώνονται με τα πρότυπα CE).
17	Αντίβαρο—19 kg [ο αριθμός εξαρτάται από το μοντέλο] Αντίβαρο—6 kg [ο αριθμός εξαρτάται από το μοντέλο] Κιτ βάσης αντίβαρων (εάν είναι απαραίτητο) Αντίβαρο—11 kg [ο αριθμός εξαρτάται από το μοντέλο]	1	Προσθέστε πίσω αντίβαρο (εάν είναι απαραίτητο).
18	Δεν απαιτούνται εξαρτήματα	–	Ρυθμίστε την πίεση μεταφοράς βάρους (εάν απαιτείται).

1

Αφαίρεση του μηχανήματος από το κιβώτιο μεταφοράς

Μόνο για τα μοντέλα 31900, 31901 και 31907

Δεν απαιτούνται εξαρτήματα

Διαδικασία

1. Αφαιρέστε τις βίδες που συγκρατούν τις πλήμνες των πίσω τροχών στην παλέτα.
2. Κόψτε το δεματικό καλωδίων που συγκρατεί τον άξονα κίνησης στους πίσω τροχούς.
3. Αφαιρέστε τους πίσω τροχούς από το τελάρο μεταφοράς.
4. Ανυψώστε την αψίδα ασφαλείας· ανατρέξτε στην ενότητα Ανύψωση της αψίδας ασφαλείας (σελίδα 41).
5. Συνδέστε ένα ανυψωτικό στην άνω, κεντρική περιοχή της αψίδας ασφαλείας και ανυψώστε το μηχάνημα.
6. Αφαιρέστε το τελάρο μεταφοράς από τη κάτω πλευρά του μηχανήματος.
7. Τοποθετήστε 2 τρίποδες στήριξης κάτω από την πίσω πλευρά του μηχανήματος, όπως φαίνεται στην ενότητα Ανύψωση πίσω πλευράς του μηχανήματος (σελίδα 54).
8. Χαμηλώστε το μηχάνημα στους τρίποδες.

2

Εγκατάσταση των πίσω ελαστικών

Μόνο για τα μοντέλα 31900, 31901 και 31907

Εξαρτήματα που απαιτούνται για αυτή τη διαδικασία:

2	Πίσω τροχός
2	Μικρή ροδέλα (μόνο κίνηση στους 2 τροχούς)
2	Μεγάλη ροδέλα (μόνο κίνηση στους 2 τροχούς)
2	Μπουλόνι (5/8" x 1-1/4") (μόνο κίνηση στους 2 τροχούς)
2	Προστατευτικό πώμα κατά της σκόνης (μόνο κίνηση στους 2 τροχούς)
8	Παξιμάδι τροχού (μόνο κίνηση στους 4 τροχούς)
	Κόλλα σπειρωμάτων

Διαδικασία

1. Αφαιρέστε τη βάση μεταφοράς από τον πείρο του άξονα ή την πλήμνη του τροχού και απορρίψτε τη βάση.
2. Αφαιρέστε τα ελαστικά από το κιβώτιο μεταφοράς και κρατήστε τα 2 μπουλόνια (5/8" x 1-1/4") και τις μεγάλες ροδέλες που στερεώνουν τα ελαστικά στο κιβώτιο.
3. Τοποθετήστε κάθε ελαστικό ως εξής:
   - **Μηχανήματα με κίνηση στους 2 τροχούς:**
     A. Απλώστε κόλλα σπειρωμάτων στο μπουλόνι (5/8" x 1-1/4").
     B. Χρησιμοποιήστε μια μικρή ροδέλα, μια μεγάλη ροδέλα και το μπουλόνι (5/8" x 1-1/4") και στερεώστε τον τροχό στον πείρο του άξονα (Σχήμα 3).

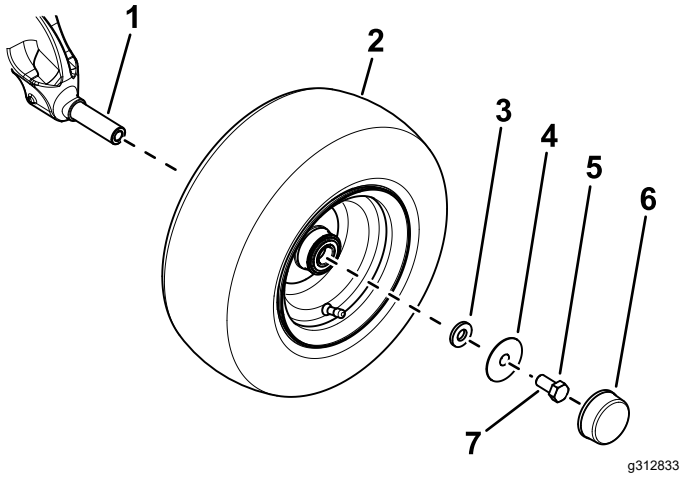

Σχήμα 3

1. Πείρος άξονα
2. Ελαστικό
3. Μικρή ροδέλα
4. Μεγάλη ροδέλα
5. Μπουλόνι (5/8 x 1-1/4")
6. Προστατευτικό πώμα κατά της σκόνης
7. Απλώστε κόλλα σπειρωμάτων στο μπουλόνι.

C. Σφίξτε το μπουλόνι με ροπή 203 N·m.

D. Τοποθετήστε στον τροχό το προστατευτικό πώμα κατά της σκόνης (Σχήμα 3).

- **Μηχανήματα με κίνηση στους 4 τροχούς:** Χρησιμοποιήστε 4 παξιμάδια τροχού για να στερεώσετε τον τροχό στην πλήμνη (Σχήμα 4).

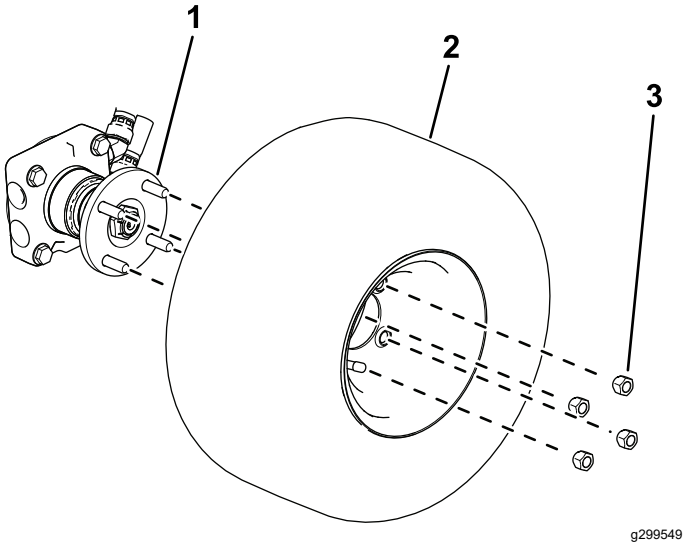

Σχήμα 4

1. Πλήμνη τροχού
2. Ελαστικό
3. Παξιμάδι τροχού

4. Σφίξτε με την κατάλληλη ροπή τα παξιμάδια τροχών· ανατρέξτε στην ενότητα Σύσφιξη των παξιμαδιών τροχών (σελίδα 66).

3

Αφαίρεση των εμπρός ελαστικών

Μόνο για τα μοντέλα 31900, 31901 και 31907

Δεν απαιτούνται εξαρτήματα

Διαδικασία

Σημείωση: Αυτή η διαδικασία είναι απαραίτητη για να εγκαταστήσετε σωστά τους βραχίονες ανύψωσης.

1. Ξεσφίξτε και αφαιρέστε τα παξιμάδια του τροχού (Σχήμα 12).

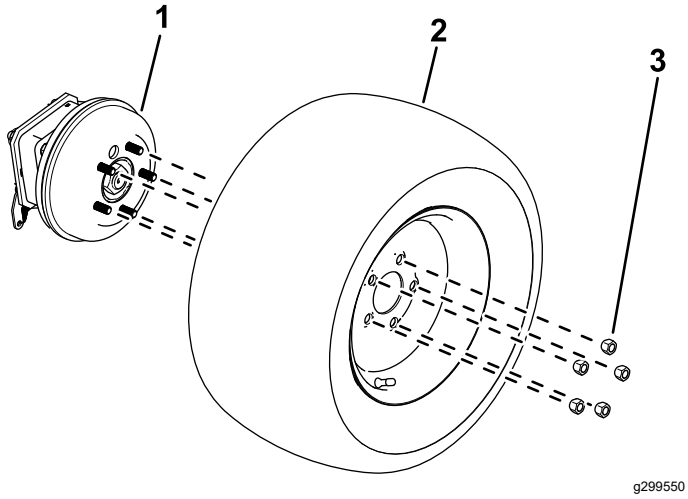

Σχήμα 5

1. Πλήμνη τροχού
2. Ελαστικό
3. Παξιμάδι τροχού

2. Αφαιρέστε τους τροχούς από τις πλήμνες (Σχήμα 12).

4

Εγκατάσταση του συγκροτήματος βραχιόνων ανύψωσης

Μόνο για τα μοντέλα 31900, 31901 και 31907

Εξαρτήματα που απαιτούνται για αυτή τη διαδικασία:

1	Δεξιός βραχίονας ανύψωσης
1	Αριστερός βραχίονας ανύψωσης
2	Μεγάλος πείρος
2	Μπουλόνι (⅜" x 2-¾")
6	Παξιμάδι (⅜")
2	Μικρός πείρος
1	Βάση αισθητήρα
2	Καρόβιδα
2	Μπουλόνι (⅜" x 1-¼")
2	Γρασαδοράκι

Διαδικασία

Σημείωση: Ζητήστε τη βοήθεια και άλλου προσώπου για να εγκαταστήσετε τους βραχίονες ανύψωσης, όταν χρειαστεί.

1. Αφαιρέστε τους βραχίονες ανύψωσης από το τελάρο μεταφοράς.
2. Χρησιμοποιήστε τους 2 μεγάλους πείρους για να εγκαταστήσετε τους βραχίονες ανύψωσης στο πλαίσιο του μηχανήματος (Σχήμα 6).

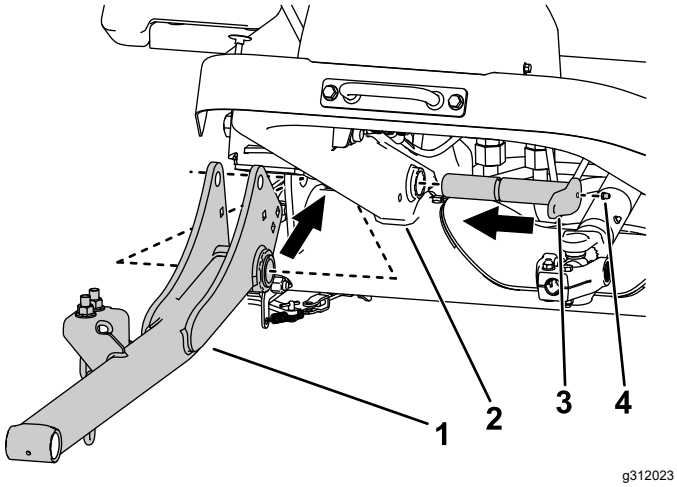

Σχήμα 6
Δεξιά πλευρά.

1. Βραχίονας ανύψωσης
2. Πλαίσιο μηχανήματος,
3. Μεγάλος πείρος
4. Γρασαδοράκι

3. Εγκαταστήστε τα γρασαδοράκια στους μεγάλους πείρους (Σχήμα 6).
4. Χρησιμοποιήστε 2 παξιμάδια (⅜") και 2 μπουλόνια (⅜" x 2-¾") για να στερεώσετε τους μεγάλους πείρους στο πλαίσιο (Σχήμα 7).

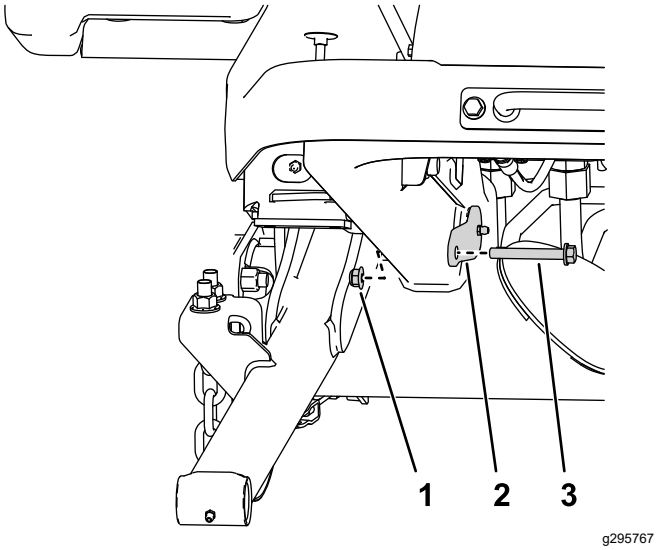

Σχήμα 7
Δεξιά πλευρά.

1. Παξιμάδι
2. Μεγάλος πείρος
3. Μπουλόνι

5. Χρησιμοποιήστε 2 καρόβιδες και 2 παξιμάδια (⅜") για να στερεώσετε τη βάση του αισθητήρα στον δεξιό βραχίονα ανύψωσης (Σχήμα 8).

Σημείωση: Βεβαιωθείτε ότι η βάση του αισθητήρα δεν εμποδίζει τον αισθητήρα.

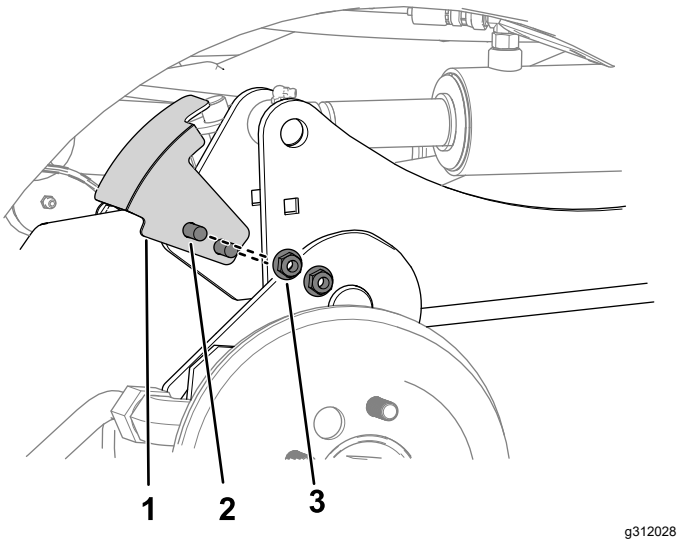

Σχήμα 8
Δεξιά πλευρά.

1. Βάση αισθητήρα
2. Καρόβιδα
3. Παξιμάδι(⅜")

6. Εκτελέστε τα παρακάτω βήματα για να στερεώσετε τους υδραυλικούς κυλίνδρους στους βραχίονες ανύψωσης:
   A. Τοποθετήστε ένα δοχείο συλλογής κάτω από τον υδραυλικό κατανομέα (απεικονίζεται στο Σχήμα 9).

      Σημείωση: Για να μπορέσετε να συμπτύξετε χειροκίνητα τους κυλίνδρους ανύψωσης πρέπει να αφαιρέσετε μικρή ποσότητα υδραυλικού υγρού.

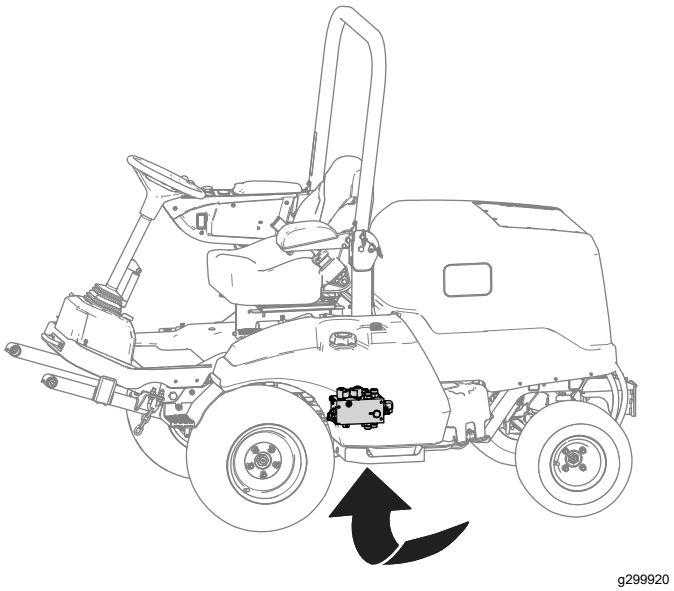

Σχήμα 9

   B. Ξεσφίξτε το παξιμάδι ρακόρ του εύκαμπτου σωλήνα που είναι συνδεδεμένο στη θύρα C1 του υδραυλικού κατανομέα (Σχήμα 10).

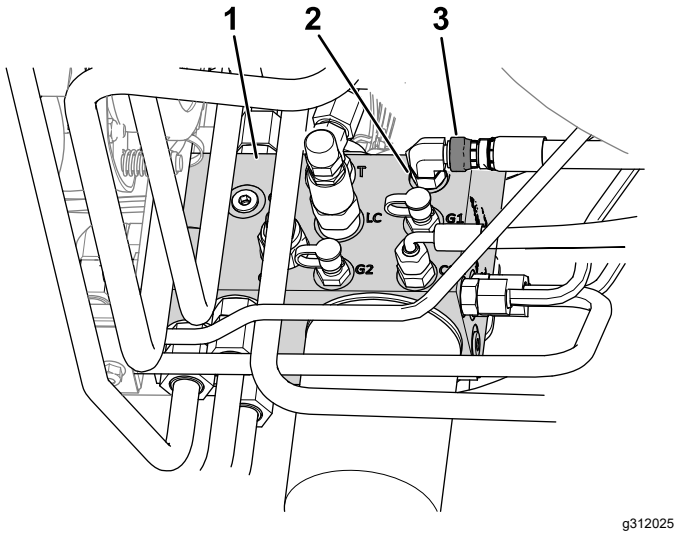

Σχήμα 10

1. Κατανομέας
2. Θύρα C1
3. Παξιμάδι ρακόρ εύκαμπτου σωλήνα

C. Χρησιμοποιήστε μια πόντα για να ευθυγραμμίσετε τις οπές στον άξονα του κυλίνδρου με αυτές στον βραχίονα ανύψωσης (Σχήμα 11).

Σημείωση: Ανυψώστε εντελώς τον βραχίονα ανύψωσης για να διευκολύνετε την ευθυγράμμιση.

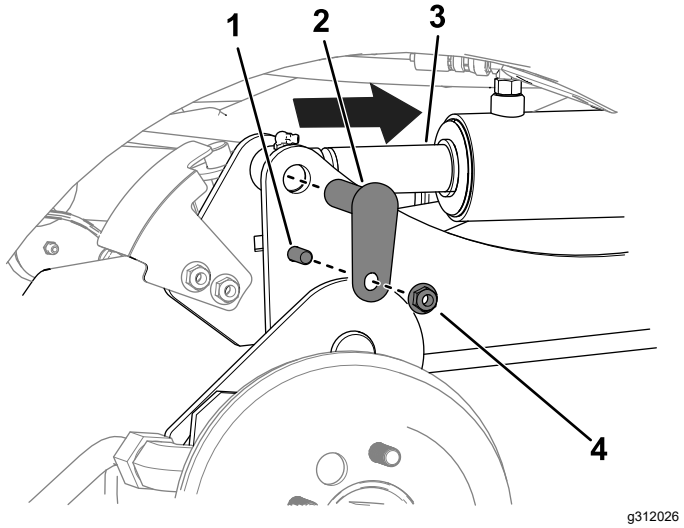

Σχήμα 11

1. Μπουλόνι (⅜" x 1-¼")
2. Μικρός πείρος
3. Άξονας κυλίνδρου
4. Παξιμάδι (⅜")

D. Χρησιμοποιήστε 2 μπουλόνια (⅜" x 1-¼"), 2 παξιμάδια (⅜") και 2 μικρούς πείρους για να στερεώσετε τους βραχίονες ανύψωσης στους κυλίνδρους (Σχήμα 11).

E. Σφίξτε το παξιμάδι ρακόρ του εύκαμπτου σωλήνα στη θύρα C1 με ροπή 41 N·m.

Σημείωση: Για να αποφύγετε τη συστροφή του εύκαμπτου σωλήνα σταθεροποιήστε τον με ένα κλειδί.

7. Λιπάνετε τα σημεία άρθρωσης των πείρων του παρελκομένου και των βραχιόνων ανύψωσης· ανατρέξτε στην ενότητα Γρασάρισμα των ρουλεμάν και των δακτυλίων τριβής (σελίδα 55).

5

Εγκατάσταση των εμπρός ελαστικών

Μόνο για τα μοντέλα 31900, 31901 και 31907

Δεν απαιτούνται εξαρτήματα

Διαδικασία

1. Χρησιμοποιήστε τα παξιμάδια τροχού που αφαιρέσατε προηγουμένως για να στερεώσετε τα ελαστικά στις πλήμνες (Σχήμα 12).

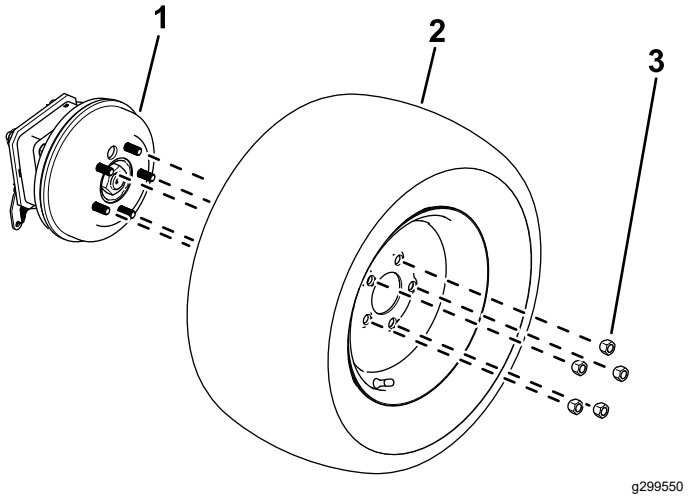

Σχήμα 12

1. Πλήμνη τροχού
2. Ελαστικό
3. Παξιμάδι τροχού

2. Σφίξτε με την κατάλληλη ροπή τα παξιμάδια τροχών· ανατρέξτε στην ενότητα Σύσφιξη των παξιμαδιών τροχών (σελίδα 66).

6

Εγκατάσταση της βάσης πρόσδεσης

Μόνο για τα μοντέλα 31900, 31901 και 31907

Εξαρτήματα που απαιτούνται για αυτή τη διαδικασία:

1	Βάση πρόσδεσης
2	Μπουλόνι (⅜ x 3-¼")
2	Παξιμάδι (3/8")

Διαδικασία

Χρησιμοποιήστε 2 μπουλόνια (⅜" x 3-¼") και 2 παξιμάδια (⅜") για να στερεώσετε τη βάση πρόσδεσης στην πλατφόρμα (Σχήμα 13).

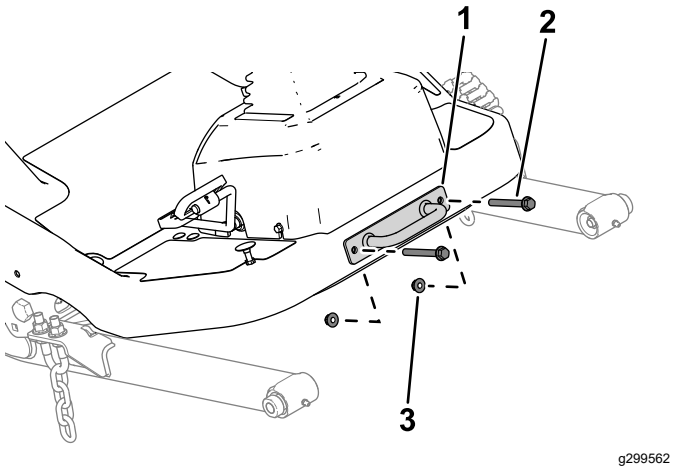

Σχήμα 13

1. Βάση πρόσδεσης
2. Μπουλόνι
3. Παξιμάδι

7

Εγκατάσταση του καθίσματος

Μόνο για τα μοντέλα 31900, 31901 και 31907

Εξαρτήματα που απαιτούνται για αυτή τη διαδικασία:

1	Κιτ καθίσματος (παραγγέλνεται ξεχωριστά, επικοινωνήστε με τον εξουσιοδοτημένο αντιπρόσωπο της Toro)

Διαδικασία

Εγκαταστήστε το κάθισμα· ανατρέξτε στις *Οδηγίες εγκατάστασης* του κιτ καθίσματος.

8

Εγκατάσταση του τιμονιού

Μόνο για τα μοντέλα 31900, 31901 και 31907

Εξαρτήματα που απαιτούνται για αυτή τη διαδικασία:

1	Τιμόνι
1	Κάλυμμα

Διαδικασία

1. Αφαιρέστε το τιμόνι από το τελάρο μεταφοράς (Σχήμα 14).

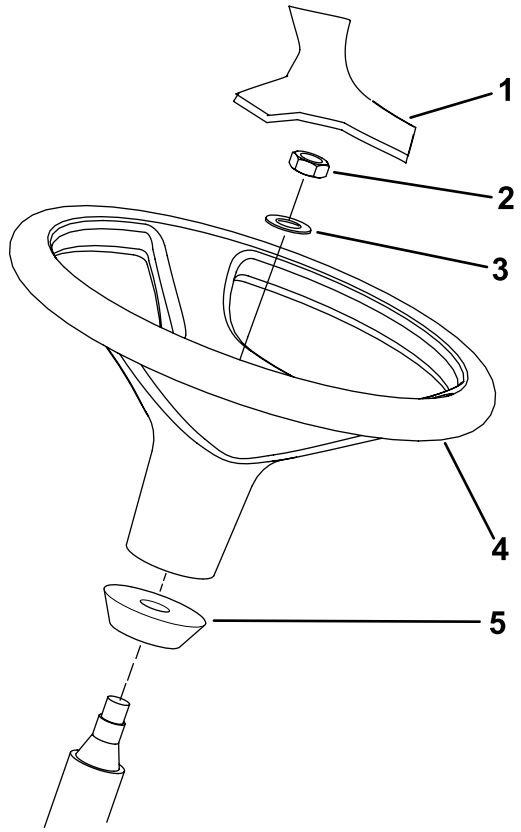

g307379

Σχήμα 14

1. Κάλυμμα
2. Παξιμάδι nylock (ασφάλισης)
3. Ροδέλα
4. Τιμόνι
5. Αφρώδες κολλάρο

2. Αφαιρέστε το παξιμάδι nylock και τη ροδέλα από τον άξονα του τιμονιού.

   Σημείωση: Βεβαιωθείτε ότι το αφρώδες κολλάρο έχει παραμείνει στην κολόνα του τιμονιού (Σχήμα 14).

3. Περάστε το τιμόνι και τη ροδέλα στον άξονα του τιμονιού (Σχήμα 14).
4. Χρησιμοποιήστε το παξιμάδι nylock για να ασφαλίσετε το τιμόνι στον άξονα. Σφίξτε το παξιμάδι nylock με ροπή 27 έως 35 N·m.
5. Τοποθετήστε το κάλυμμα στο τιμόνι (Σχήμα 14).

9

Εγκατάσταση της ετικέτας θορύβου

Μοντέλα 31907 και 31909

Εξαρτήματα που απαιτούνται για αυτή τη διαδικασία:

1	Ετικέτα θορύβου (κωδ.: 144-0512)

Διαδικασία

Στα μοντέλα 31907 και 31909, εγκαταστήστε την ετικέτα θορύβου (κωδ.: 144-0512) κοντά στην ετικέτα χρονολογίας μοντέλου, όπως φαίνεται στο Σχήμα 15.

Βεβαιωθείτε ότι η επιφάνεια είναι καθαρή και στεγνή.

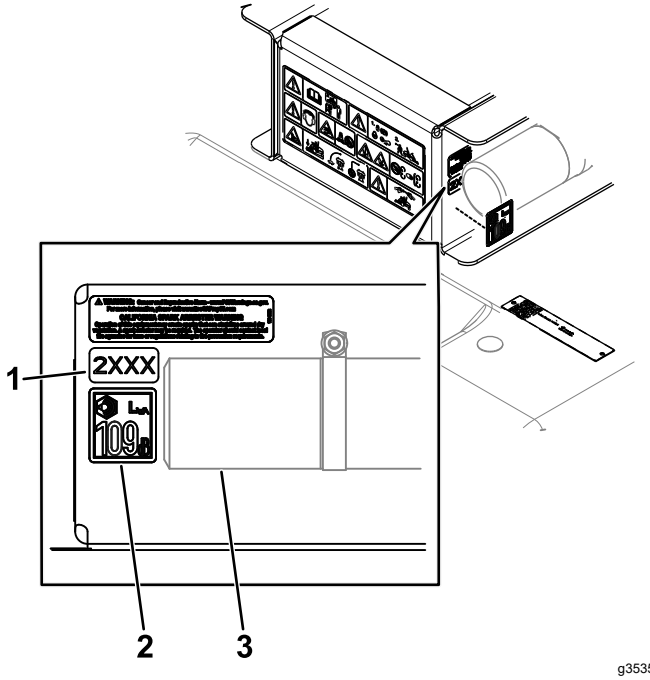

g353549

Σχήμα 15

1. Ετικέτα χρονολογίας μοντέλου
2. Ετικέτα θορύβου
3. Θήκη φύλαξης εγχειριδίου

10

Εγκατάσταση του προφυλακτήρα

Μόνο για τα μοντέλα 31900, 31901 και 31907

Εξαρτήματα που απαιτούνται για αυτή τη διαδικασία:

1	Προφυλακτήρας
2	Μπουλόνι (⅜" x 2-¾")
4	Μπουλόνι (⅜" x 3-¼")
6	Παξιμάδι (⅜")

Διαδικασία

1. Αφαιρέστε τον προφυλακτήρα από το τελάρο μεταφοράς.
2. Στερεώστε το άνω τμήμα του προφυλακτήρα στο πλαίσιο του μηχανήματος με 4 μπουλόνια (⅜" x 3-¼") και 4 παξιμάδια (⅜"), όπως φαίνεται στο Σχήμα 16, χωρίς να τα σφίξετε.

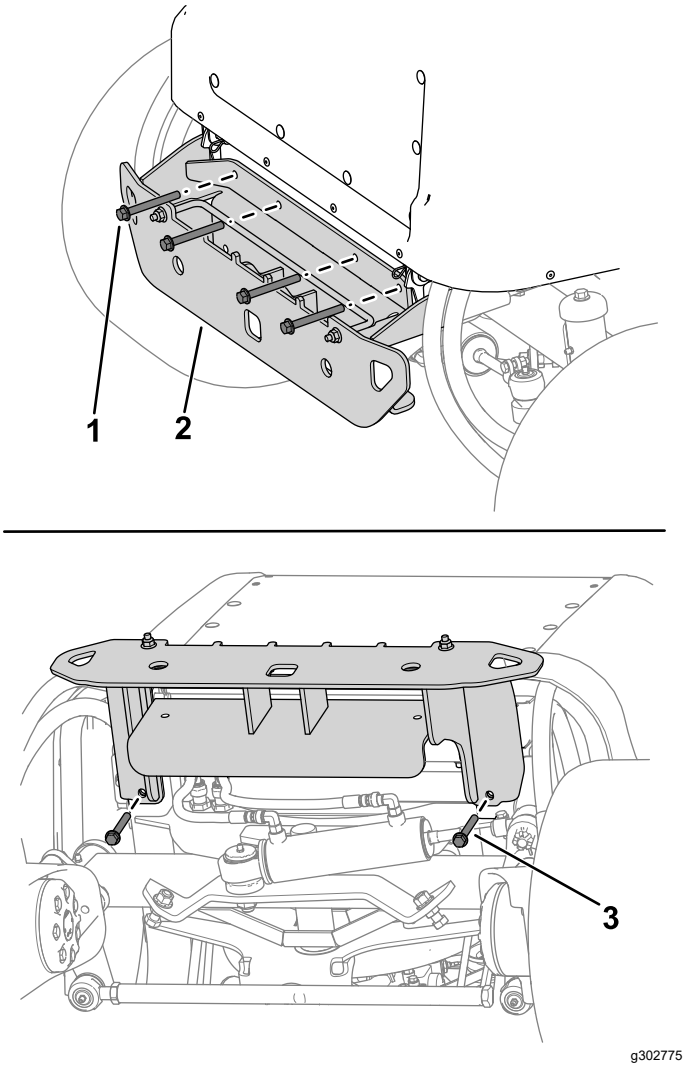

Σχήμα 16

1. Μπουλόνι (⅜" x 3-¼")
2. Προφυλακτήρας
3. Μπουλόνι (⅜" x 2-¾")

3. Στερεώστε τον προφυλακτήρα κάτω από το πλαίσιο του μηχανήματος με 2 μπουλόνια (⅜" x 3-3/2") και 2 παξιμάδια (⅜"), όπως φαίνεται στο Σχήμα 16, χωρίς να τα σφίξετε.
4. Σφίξτε τα εξαρτήματα σύνδεσης.

11

Ρύθμιση της θέσης της αψίδας ασφαλείας

Μόνο για τα μοντέλα 31900, 31901 και 31907

Δεν απαιτούνται εξαρτήματα

Διαδικασία

Ανυψώστε την αψίδα ασφαλείας· ανατρέξτε στην ενότητα Ανύψωση της αψίδας ασφαλείας (σελίδα 41).

12

Σύνδεση της μπαταρίας

Μόνο για τα μοντέλα 31900, 31901 και 31907

Δεν απαιτούνται εξαρτήματα

Διαδικασία

Συνδέστε την μπαταρία· ανατρέξτε στην ενότητα Σύνδεση της μπαταρίας (σελίδα 63).

13

Εγκατάσταση του παρελκομένου

Εξαρτήματα που απαιτούνται για αυτή τη διαδικασία:

1	Προαιρετικό παρελκόμενο (παραγγέλνεται ξεχωριστά, επικοινωνήστε με τον εξουσιοδοτημένο αντιπρόσωπο της Toro)
2	Μπουλόνι άλλεν (⅜")
2	Ροδέλα(⅜")
2	Παξιμάδι ασφάλισης φλαντζωτής κεφαλής (⅜")

Διαδικασία

Σημαντικό: **Όταν αλλάζεται παρελκόμενο, απευθυνθείτε στον εξουσιοδοτημένο αντιπρόσωπο της Toro για να σας επιβεβαιώσει τον σωστό αριθμό των πίσω αντίβαρων για το συγκεκριμένο παρελκόμενο.**

Εγκαταστήστε το εμπρός παρελκόμενο (π.χ. μονάδα κοπής, χλοοκοπτικό αρθρωτού τύπου, εκχιονιστικό μηχάνημα ή απορροφητήρα). Εκτελέστε τα παρακάτω βήματα και ανατρέξτε στο *Εγχειρίδιο Χειριστή* του παρελκομένου σας για περαιτέρω οδηγίες εγκατάστασης.

1. Στηρίζοντας τον άξονα κίνησης, αφαιρέστε το μπουλόνι και το παξιμάδι ασφάλισης που στερεώνουν το δίχαλο του άξονα κίνησης στη βάση της βαλβίδας του συστήματος διεύθυνσης (Σχήμα 17) και χαμηλώστε προσεκτικά τον άξονα κίνησης.

   Σημείωση: Απορρίψτε το μπουλόνι και το παξιμάδι ασφάλισης.

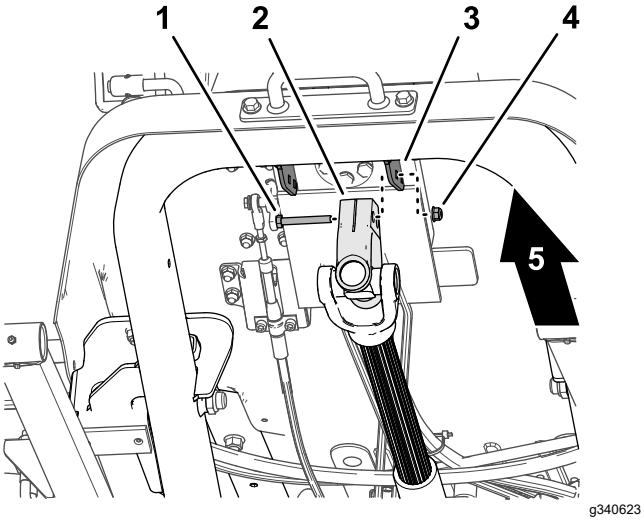

Σχήμα 17

1. Μπουλόνι
2. Δίχαλο άξονα κίνησης
3. Βάση βαλβίδας συστήματος διεύθυνσης
4. Παξιμάδι ασφάλισης
5. Εμπρός πλευρά του μηχανήματος

2. Βεβαιωθείτε ότι ο άξονας PTO είναι ευθυγραμμισμένος· ανατρέξτε στην ενότητα Ευθυγράμμιση του άξονα κίνησης PTO (σελίδα 67).
3. Ζητήστε από τον βοηθό σας να καθίσει στον κάθισμα, γυρίστε το κλειδί στη θέση ON (Σε λειτουργία) και χρησιμοποιήστε τον διακόπτη ανύψωσης παρελκομένου για να χαμηλώσουν οι βραχίονες ανύψωσης ενώ τους πιέζετε προς τα κάτω.
4. Ευθυγραμμίστε τις οπές στον βραχίονα ανύψωσης με τις οπές στον βραχίονα παρελκομένου, όπως περιγράφεται στις *Οδηγίες εγκατάστασης* του παρελκομένου.
5. Ευθυγραμμίστε το πολύσφηνο του δίχαλου του άξονα κίνησης με το πολύσφηνο στον άξονα εισόδου του παρελκομένου (Σχήμα 18) και εφαρμόστε το δίχαλο στον άξονα.

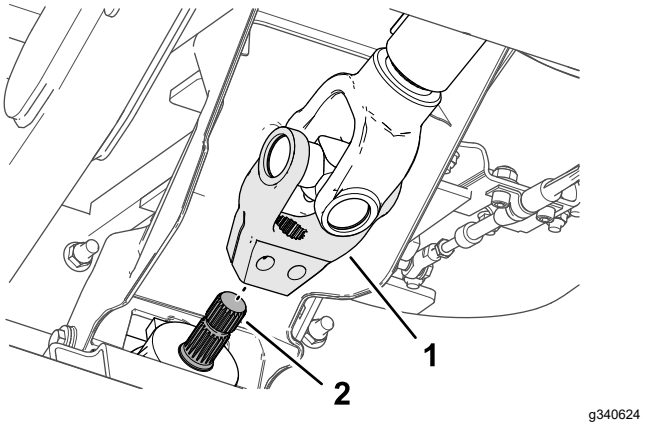

Σχήμα 18

1. Δίχαλο άξονα κίνησης
2. Άξονας εισόδου

6. Περάστε ένα μπουλόνι άλλεν (⅜" x 2-¼") μέσα από μια ροδέλα (⅜") και την οπή του δίχαλου του άξονα κίνησης (Σχήμα 19) και στερεώστε το με το παξιμάδι ασφάλισης φλαντζωτής κεφαλής (⅜").

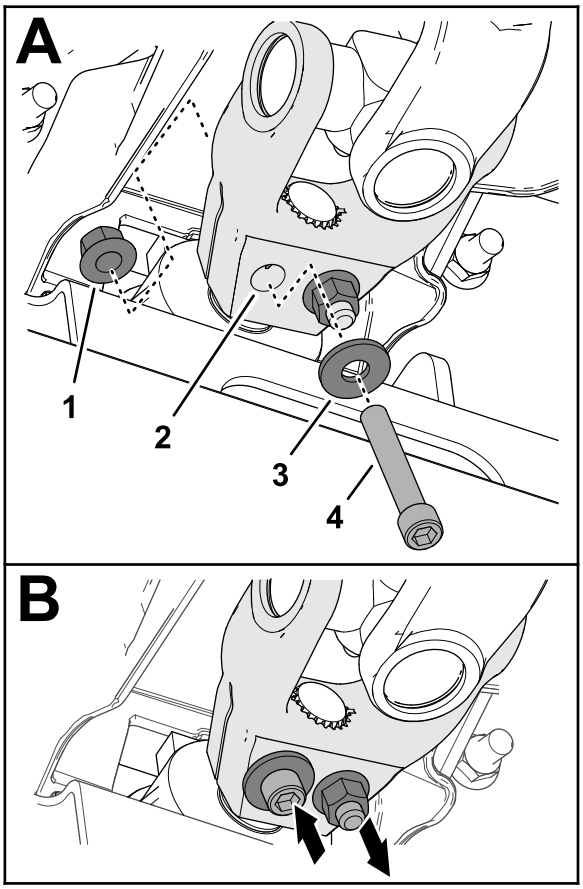

Σχήμα 19

1. Παξιμάδι ασφάλισης φλαντζωτής κεφαλής (⅜")
2. Δίχαλο άξονα κίνησης
3. Ροδέλα (⅜")
4. Μπουλόνι άλλεν (⅜" x 2-¼")

7. Περάστε ένα μπουλόνι άλλεν (⅜" x 2-¼") μέσα από μια ροδέλα (⅜") και, με αντίθετη φορά, την οπή του δίχαλου του άξονα κίνησης (Σχήμα 19) και στερεώστε το με το παξιμάδι ασφάλισης φλαντζωτής κεφαλής (⅜").
8. Σφίξτε σταδιακά και εναλλάξ τα παξιμάδια ασφάλισης με ροπή 61 N·m.

14

Έλεγχος στάθμης υγρών

Δεν απαιτούνται εξαρτήματα

Διαδικασία

Προτού θέσετε τον κινητήρα σε λειτουργία για πρώτη φορά, ελέγξετε τις παρακάτω στάθμες υγρών:

- Ελέγξτε τη στάθμη του λαδιού κινητήρα· ανατρέξτε στην ενότητα Έλεγχος στάθμης λαδιού κινητήρα (σελίδα 57).
- Ελέγξτε τη στάθμη του ψυκτικού υγρού· ανατρέξτε στην ενότητα Έλεγχος του συστήματος ψύξης και της στάθμης του ψυκτικού (σελίδα 68).
- Ελέγξτε τη στάθμη του υδραυλικού υγρού· ανατρέξτε στην ενότητα Έλεγχος της στάθμης του υδραυλικού υγρού (σελίδα 75).

15

Έλεγχος πίεσης ελαστικών

Δεν απαιτούνται εξαρτήματα

Διαδικασία

Ελέγξτε την πίεση των ελαστικών· ανατρέξτε στην ενότητα Έλεγχος πίεσης αέρα ελαστικών (σελίδα 38).

Σημαντικό: **Διατηρείτε πάντοτε τη σωστή πίεση σε όλα τα ελαστικά για να εξασφαλίζετε την καλή ποιότητα κοπής και τη σωστή απόδοση του μηχανήματος. Μην εφαρμόζετε μικρότερη πίεση από την ενδεδειγμένη στα ελαστικά.**

16

Εγκατάσταση του Κιτ CE

Εξαρτήματα που απαιτούνται για αυτή τη διαδικασία:

1	Κιτ CE (παραγγέλνεται ξεχωριστά, επικοινωνήστε με τον εξουσιοδοτημένο αντιπρόσωπο της Toro)

Διαδικασία

Εάν πρόκειται να χρησιμοποιήσετε το μηχάνημα σε χώρα που συμμορφώνεται με τα πρότυπα CE, εγκαταστήστε το Κιτ CE· ανατρέξτε στις *Οδηγίες εγκατάστασης* του κιτ.

17

Προσθήκη πίσω αντίβαρων

Εξαρτήματα που απαιτούνται για αυτή τη διαδικασία:

	Αντίβαρο—19 kg [ο αριθμός εξαρτάται από το μοντέλο]
	Αντίβαρο—6 kg [ο αριθμός εξαρτάται από το μοντέλο]
1	Κιτ βάσης αντίβαρων (εάν είναι απαραίτητο)
	Αντίβαρο—11 kg [ο αριθμός εξαρτάται από το μοντέλο]

Ανατρέξτε στον παρακάτω πίνακα για τα αντίβαρα που συνοδεύουν κάθε μηχάνημα:

Μοντέλο	**Συνοδευτικά πίσω αντίβαρα**
31900	2 αντίβαρα (19 kg έκαστο)
31901	1 αντίβαρο (19 kg)
31907	0 αντίβαρα
31909	5 αντίβαρα (19 kg έκαστο) και 2 αντίβαρα (6 kg έκαστο)

Καθορισμός των απαιτούμενων πίσω αντίβαρων

Βεβαιωθείτε ότι το μηχάνημά σας φέρει τον ελάχιστο αριθμό πίσω αντίβαρων, ανάλογα με τον συνδυασμό ελκυστήρα και παρελκομένου. Στα μοντέλα 31900, 31901 και 31907, μπορείτε να προσθέσετε πίσω αντίβαρα για καλύτερη απόδοση σε επικλινείς επιφάνειες.

- Για να καθορίσετε τον ελάχιστο αριθμό απαιτούμενων αντίβαρων, ανατρέξτε στον πίνακα Ελάχιστα απαιτούμενα πίσω αντίβαρα (σελίδα 26).
- Για καλύτερη απόδοση σε επικλινείς επιφάνειες, προσθέστε τον αριθμό κάθε τύπου αντίβαρου που αναγράφεται στον πίνακα Απαιτούμενα πίσω αντίβαρα για καλύτερη απόδοση σε επικλινείς επιφάνειες (σελίδα 28).

  Για τη σωστή απόδοση του συστήματος ROPS, μην προσθέσετε περισσότερο βάρος από όσο αναγράφεται στον συγκεκριμένο πίνακα.

Σημείωση: Εάν διαθέτετε το Κιτ CE, ανατρέξτε στις *Οδηγίες εγκατάστασης* του κιτ για την κατάλληλη ετικέτα κλίσης εδάφους που αντιστοιχεί στο συνδυασμό του ελκυστήρα και του παρελκομένου σας. Βεβαιωθείτε ότι εγκαταστήσατε τον σωστό αριθμό πίσω αντίβαρων (δηλ. το βάρος που καλύπτει τις απαιτούμενες προδιαγραφές κλίσης ή το βάρος για βελτιωμένη απόδοση σε επικλινείς επιφάνειες).

Ελάχιστα απαιτούμενα πίσω αντίβαρα

Αριθμός μοντέλου ελκυστήρα	Αριθμός(-οί) μοντέλου ή ονομασία παρελκομένου	Αριθμός απαιτούμενων αντίβαρων			
		19 kg	6 kg	11 kg	Σύνολο
		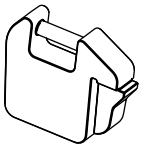	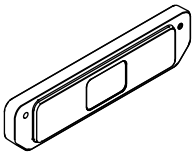	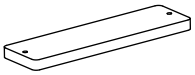	
31900	31970, 31971, 31974	2	0	0	2
	31970, 31971, 31974 και Καλύπτρα	3	0	0	3
	31972, 31973, 31975	3	0	0	3
	31972, 31973, 31975 και Καλύπτρα	4	0	0	4
	02835	4	0	0	4
	02835 και Καλύπτρα	5	0	0	5
	Περιστρεφόμενη σκούπα M-B	4	0	0	4
	MSC23345 και 31990*	5	2	0	7
	Περιστρεφόμενη σκούπα M-B και 31990*	5	2	3	10
	Εκχιονιστικό μηχάνημα Erskine και 31990*	5	2	2	9
31901	31970, 31971, 31974	1	0	0	1
	31970, 31971, 31974 και Καλύπτρα	2	0	0	2
	31972, 31973, 31975	2	0	0	2
	31972, 31973, 31975 και Καλύπτρα	3	0	0	3
	02835	3	0	0	3
	02835 και Καλύπτρα	3	0	0	3
	Περιστρεφόμενη σκούπα M-B	4	0	0	4
	MSC23345 και 31990*	5	0	0	5
	Περιστρεφόμενη σκούπα M-B και 31990*	5	2	3	10
	Εκχιονιστικό μηχάνημα Erskine και 31990*	5	2	2	9

Ελάχιστα απαιτούμενα πίσω αντίβαρα (cont'd.)

Αριθμός μοντέλου ελκυστήρα	Αριθμός(-οί) μοντέλου ή ονομασία παρελκομένου	Αριθμός απαιτούμενων αντίβαρων			
		19 kg	6 kg	11 kg	Σύνολο
		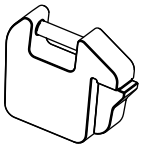	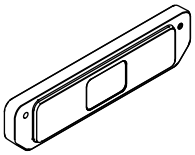	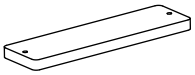	
31907	31970, 31971	0	0	0	0
	31970, 31971 και Καλύπτρα	0	0	0	0
	31972, 31973	1	0	0	1
	31972, 31973 και Καλύπτρα	2	0	0	2
	02835	1	0	0	1
	02835 και Καλύπτρα	2	0	0	2
	Περιστρεφόμενη σκούπα M-B	1	0	0	1
	MSC23345 και 31990*	5	2	0	7
	Περιστρεφόμενη σκούπα M-B και 31990*				
	Εκχιονιστικό μηχάνημα Erskine και 31990*				
31909	31970, 31971	5	2	0	7
	31972, 31973				
	02835				
	MSC23345				
	Περιστρεφόμενη σκούπα M-B				
	Εκχιονιστικό μηχάνημα Erskine				
*το μοντέλο 31990 είναι το Χειμερινό κουβούκλιο. Τα αναγραφόμενα απαιτούμενα αντίβαρα αφορούν ταυτόχρονα εγκατεστημένο χειμερινό κουβούκλιο και παρελκόμενο (π.χ. εκχιονιστικό μηχάνημα ή περιστρεφόμενη σκούπα).					

Απαιτούμενα πίσω αντίβαρα για καλύτερη απόδοση σε επικλινείς επιφάνειες

Αριθμός μοντέλου ελκυστήρα	Αριθμός(-οί) μοντέλου ή ονομασία παρελκομένου	Αριθμός απαιτούμενων αντίβαρων			Σύνολο
		19 kg	6 kg	11 kg	
		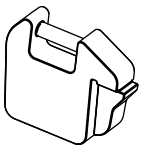	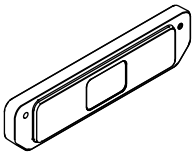	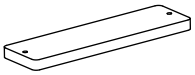	
31900	31970, 31971, 31974	5	0	0	5
	31970, 31971, 31974 και Καλύπτρα	5	0		5
	31972, 31973, 31975	5	0		5
	31972, 31973, 31975 και Καλύπτρα	5	0		5
	02835	5	0		5
	02835 και Καλύπτρα	5	2		7
31901	31970, 31971, 31974	5	2	0	7
	31970, 31971, 31974 και Καλύπτρα	5	0		5
	31972	5	0		5
	31973, 31975	5	2		7
	31972, 31973, 31975 και Καλύπτρα	5	0		5
	02835	5	2		7
	02835 και Καλύπτρα	5	2		7
31907	31970, 31971	5	2	0	7
	31970, 31971 και Καλύπτρα	4	0		4
	31972, 31973	5	0		5
	31972, 31973 και Καλύπτρα	3	0		3
	02835	3	2		5
	02835 και Καλύπτρα	2	0		2

Εάν χρειάζεται να προσθέσετε πίσω αντίβαρα, προμηθευτείτε τα από τον εξουσιοδοτημένο αντιπρόσωπο της Toro και ανατρέξτε στις παρακάτω διαδικασίες εγκατάστασης:

Προσθήκη αντίβαρων 19 kg

1. Ξεσφίξτε τα εξαρτήματα σύνδεσης που στερεώνουν τη ράβδο ασφάλισης αντίβαρων στον προφυλακτήρα.

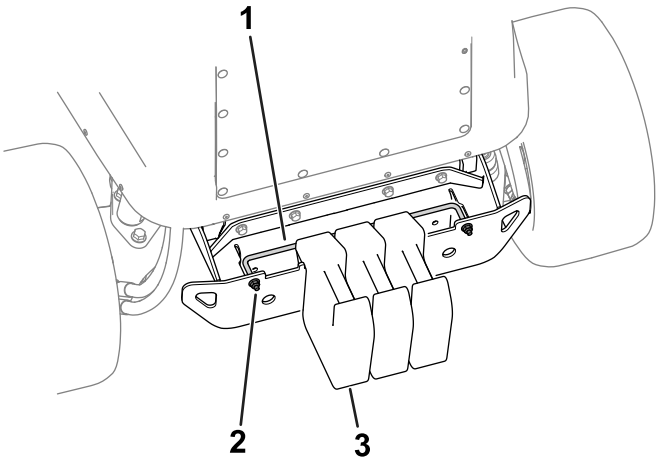

g299565

Σχήμα 20

1. Ράβδος ασφάλισης αντίβαρων
2. Παξιμάδι
3. Αντίβαρο—19 kg

2. Προσθέστε τα αντίβαρα που απαιτούνται.
3. Σφίξτε τα εξαρτήματα στερέωσης της ράβδου ασφάλισης αντίβαρων στον προφυλακτήρα.

Προσθήκη αντίβαρων 6 kg

1. Απευθυνθείτε στον εξουσιοδοτημένο αντιπρόσωπο της Toro για παραγγελία των παρακάτω εξαρτημάτων:

Ονομασία εξαρτήματος	Ποσότητα	Κωδ. εξαρτ.
Βίδα (⅜" x 3-½")	2	116-4701
Ροδέλα	2	125-9676
Παξιμάδι (⅜")	2	104-8301

2. Χρησιμοποιήστε τα εξαρτήματα στερέωσης των αντίβαρων στον προφυλακτήρα (Σχήμα 21).

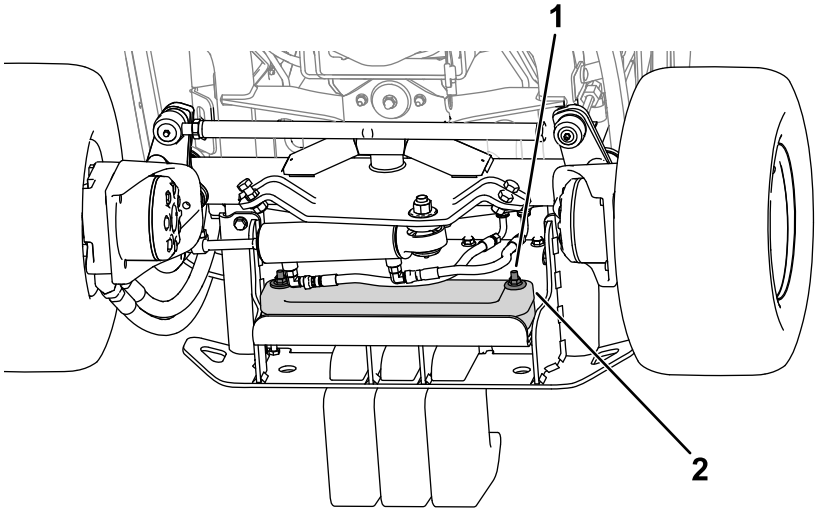

g324822

Σχήμα 21

1. Εξαρτήματα στερέωσης
2. Αντίβαρο—6 kg

Προσθήκη αντίβαρων 11 kg

Για διαμορφώσεις ελκυστήρα/παρελκομένου που απαιτούν *έως και* 2 αντίβαρα (11 kg έκαστο):

1. Απευθυνθείτε στον εξουσιοδοτημένο αντιπρόσωπο της Toro για παραγγελία του Κιτ βάσης αντίβαρων (κωδ. εξαρτ.: 144-0480).
2. Εγκαταστήστε το Κιτ βάσης αντίβαρων· ανατρέξτε στις *Οδηγίες εγκατάστασης* του κιτ.

Για διαμορφώσεις ελκυστήρα/παρελκομένου που απαιτούν *πάνω από* 2 αντίβαρα (11 kg έκαστο): [π.χ. μοντέλο ελκυστήρα 31900 εξοπλισμένο με το MSC23345 και 31990]

1. Απευθυνθείτε στον εξουσιοδοτημένο αντιπρόσωπο της Toro για παραγγελία των παρακάτω εξαρτημάτων:

Ονομασία εξαρτήματος	Ποσότητα	Κωδ. εξαρτ.
Μπουλόνι (⅜" x 4")	2	323-16
Παξιμάδι (3/8")	2	3256-3
Αντίβαρο (11 kg)	1	144-0484-03
Κιτ βάσης αντίβαρων (περιλαμβάνει εξαρτήματα στερέωσης και 2 αντίβαρα)	1	144-0480

2. Εκτελέστε τα παρακάτω βήματα, ανάλογα με την περίπτωσή σας:

   Σημείωση: Για τα βήματα, ανατρέξτε στο Σχήμα 22.

   - **Για Κιτ βάσης αντίβαρων προς εγκατάσταση:**
     A. Χρησιμοποιήστε τα μπουλόνια (3/8" x 4") και τα παξιμάδια (3/8") για να στερεώσετε τα 3 αντίβαρα στη βάση (Σχήμα 22).
     B. Χρησιμοποιήστε τα εξαγωνικά μπουλόνια και τα παξιμάδια (περιλαμβάνονται στο κιτ) για να στερεώσετε τη βάση των αντίβαρων στο μηχάνημα (Σχήμα 22).
   - **Για ήδη εγκατεστημένα Κιτ βάσης αντίβαρων:**

   A. Αφαιρέστε τη βάση των αντίβαρων από το μηχάνημα (Σχήμα 22).

      Φυλάξτε τα εξαρτήματα.

   B. Αφαιρέστε τα υπάρχοντα εξαρτήματα που στερεώνουν τα αντίβαρα στη βάση.

   C. Χρησιμοποιήστε τα μπουλόνια (3/8" x 4") και τα παξιμάδια (3/8") για να στερεώσετε τα 3 αντίβαρα στη βάση (Σχήμα 22).

   D. Χρησιμοποιήστε τα εξαρτήματα που αφαιρέσατε για να στερεώσετε τη βάση των αντίβαρων στο μηχάνημα (Σχήμα 22).

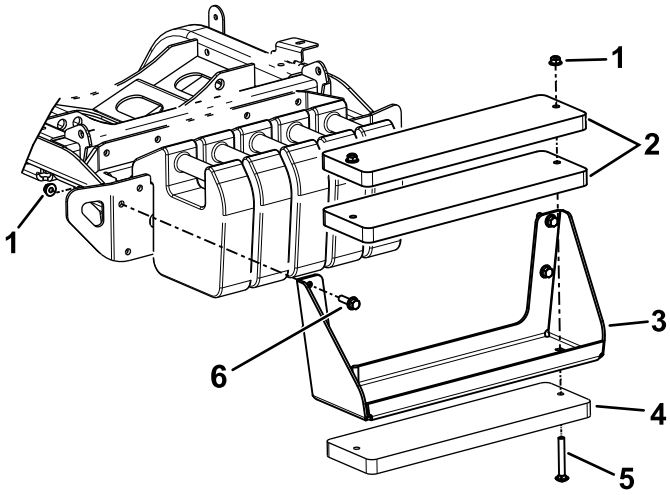

Σχήμα 22

1. Παξιμάδι (κωδ. εξαρτ.: 3256-3)
2. Αντίβαρα (περιλαμβάνονται στο κιτ)
3. Βάση αντίβαρων
4. Πρόσθετα αντίβαρα
5. Μπουλόνι (κωδ. εξαρτ.: 323-16)
6. Εξαγωνικό μπουλόνι (περιλαμβάνεται στο κιτ)

18

Ρύθμιση της μεταφοράς βάρους του παρελκομένου

Δεν απαιτούνται εξαρτήματα

Διαδικασία

Εκτελέστε αυτή τη διαδικασία μόνο εάν πρόκειται να εγκαταστήσετε παρελκόμενο διαφορετικό από τις τυπικές, περιστρεφόμενες μονάδες κοπής (π.χ. εκχιονιστικό μηχάνημα, εκχιονιστικό μαχαίρι ή χλοοκοπτικό αρθρωτού τύπου).

Μπορείτε να αλλάξετε την υδραυλική πίεση που χρησιμοποιείται για τη μεταφορά του βάρους του παρελκομένου στον ελκυστήρα, ρυθμίζοντας τη βαλβίδα μεταφοράς βάρους του υδραυλικού κατανομέα. Για βέλτιστη απόδοση, ρυθμίστε τη βαλβίδα μεταφοράς βάρους έτσι ώστε οι αναπηδήσεις του παρελκομένου να ελαχιστοποιούνται σε ανώμαλο έδαφος, φροντίζοντας παράλληλα το παρελκόμενο να μην «κινείται βαριά» σε ομαλό έδαφος ούτε να χαμηλώνει υπερβολικά γρήγορα.

- Για να βελτιωθεί η ικανότητα του παρελκομένου να «παρακολουθεί» το ανάγλυφο του εδάφους καθώς κινείστε με το μηχάνημα σε ανώμαλο έδαφος, **μειώστε** την (υδραυλική) πίεση μεταφοράς βάρους στον υδραυλικό κατανομέα.

  Σημείωση: Εάν οι τροχοί του παρελκομένου ή το εμπρόσθιο χείλος του εκχιονιστικού μηχανήματος αιωρούνται πάνω από το έδαφος, τότε η υδραυλική πίεση της βαλβίδας μεταφοράς βάρους είναι υπερβολικά υψηλή.
- Εάν εργάζεστε σε επίπεδο έδαφος, εάν η μονάδα κοπής «ξύνει» το γρασίδι, εάν η ποιότητα κοπής είναι ανόμοια κατά πλάτος ή εάν το εμπρόσθιο χείλος του εκχιονιστικού μηχανήματος «ξύνει» πολύ έντονα, τότε **αυξήστε** την πίεση μεταφοράς βάρους στον υδραυλικό κατανομέα.

  Σημείωση: Επίσης, η αύξηση της πίεσης μεταφοράς βάρους μεταφέρει το βάρος από το παρελκόμενο στους τροχούς του ελκυστήρα, με αποτέλεσμα να βελτιώνεται η πρόσφυση του ελκυστήρα.

Ρυθμίστε την πίεση μεταφοράς βάρους ως εξής:

1. Λειτουργήστε το μηχάνημα επί 10 λεπτά.

   Σημείωση: Έτσι, θα θερμανθεί το υδραυλικό υγρό.
2. Σταθμεύστε το μηχάνημα σε επίπεδο έδαφος, χαμηλώστε το παρελκόμενο, βάλτε χειρόφρενο, σβήστε τον κινητήρα και αφαιρέστε το κλειδί από τον διακόπτη της μίζας.
3. Εντοπίστε τον κατανομέα ανύψωσης στην κάτω πλευρά του μηχανήματος (Σχήμα 23).

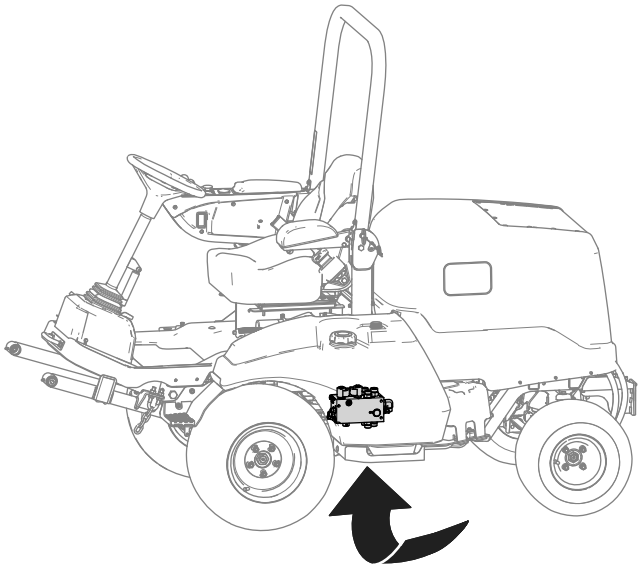

Σχήμα 23

4. Συνδέστε ένα μανόμετρο στη θύρα δοκιμής (επισημαίνεται ως G1· ανατρέξτε στο Σχήμα 24).

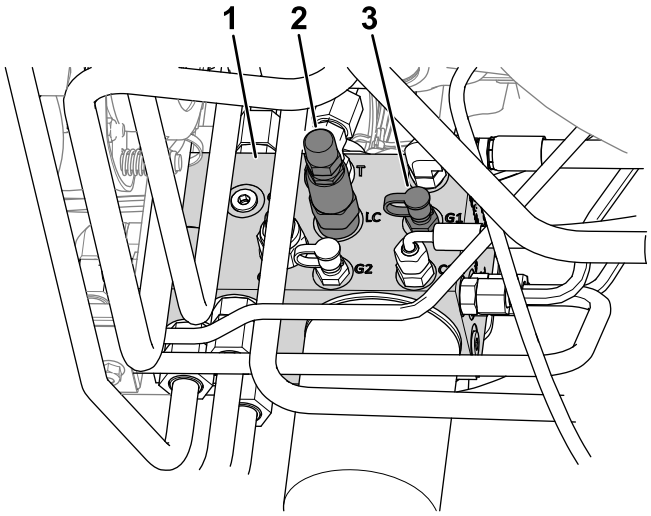

Σχήμα 24

1. Υδραυλικός κατανομέας
2. Βαλβίδα μεταφοράς βάρους (LC)
3. Θύρα δοκιμής (G1)

5. Στο πλάι του κατανομέα ανύψωσης, αφαιρέστε το πώμα από τη θύρα δοκιμής (επισημαίνεται ως G1· ανατρέξτε στο Σχήμα 24).
6. Ξεσφίξτε το ασφαλιστικό παξιμάδι που υπάρχει στο άκρο της βαλβίδας μεταφοράς βάρους (επισημαίνεται ως LC· ανατρέξτε στο Σχήμα 24).

7. Βάλτε μπροστά τον κινητήρα και ρυθμίστε τον μοχλό ελέγχου γκαζιού στις ΥΨΗΛΈΣ ΣΤΡΟΦΈΣ ΡΕΛΑΝΤΊ.
8. Χρησιμοποιήστε ένα εξάγωνο καρυδάκι για να ρυθμίσετε τη βαλβίδα εξισορρόπησης της βαλβίδας μεταφοράς βάρους μέχρι ο μετρητής να δείξει την πίεση που θέλετε· ανατρέξτε στον ακόλουθο πίνακα για την προτεινόμενη ρύθμιση πίεσης, ανάλογα με το παρελκόμενο.
   - Για να αυξήσετε την πίεση περιστρέψτε τη βίδα ρύθμισης δεξιόστροφα.
   - Για να μειώσετε την πίεση περιστρέψτε τη βίδα ρύθμισης αριστερόστροφα.

Παρελκόμενο	Πίεση μεταφοράς βάρους
Περιστρεφόμενη μονάδα κοπής	1.724 kPa (250 psi)
Χλοοκοπτικό αρθρωτού τύπου (κωδ. μοντέλου 02835)	1.379 kPa (200 psi)
Εκχιονιστικό μηχάνημα	1.724 kPa (250 psi)
Εκχιονιστικό μαχαίρι (κωδ. μοντέλου MSC23345)	1.379 kPa (200 psi)
Περιστρεφόμενη σκούπα (1,5 m ή 5')	1.724 kPa (250 psi)

9. Σβήστε τον κινητήρα και αφαιρέστε το κλειδί.
10. Σφίξτε το ασφαλιστικό παξιμάδι που υπάρχει στο άκρο της βαλβίδας μεταφοράς βάρους και σφίξτε το παξιμάδι με ροπή 13 έως 16 N·m.
11. Τοποθετήστε το πώμα στη θύρα δοκιμής.
12. Αφαιρέστε το μανόμετρο από τη θύρα δοκιμής.

Γενική επισκόπηση προϊόντος

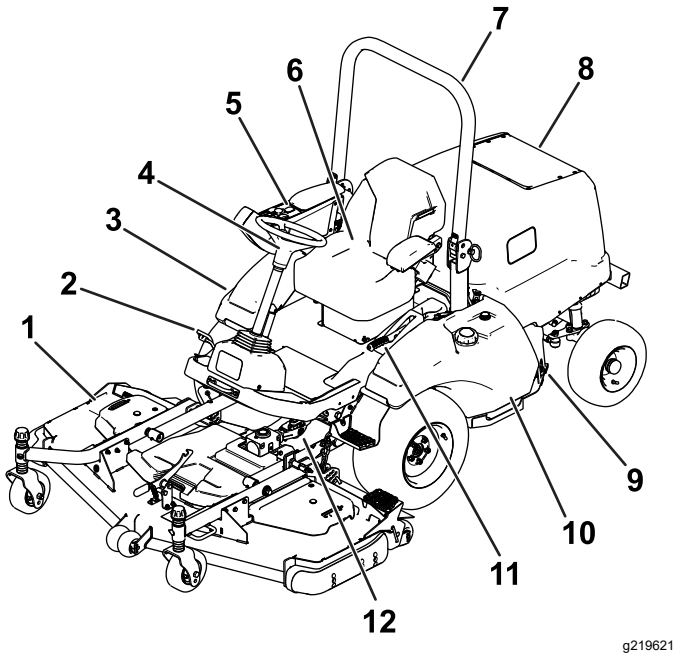

Σχήμα 25

1. Μονάδα κοπής
2. Πεντάλ γκαζιού
3. Δεξαμενή υδραυλικού υγρού
4. Τιμόνι
5. Κονσόλα
6. Κάθισμα χειριστή
7. Αψίδα ασφαλείας
8. Καπό/διαμέρισμα κινητήρα
9. Μπαταρία
10. Ρεζερβουάρ καυσίμου
11. Χειρόφρενο
12. Άξονας PTO

Χειριστήρια

Πεντάλ γκαζιού

Σημείωση: Πριν από τον χειρισμό του μηχανήματος πρέπει να ρυθμίζετε τη θέση του καθίσματος. Για τις οδηγίες ρύθμισης του καθίσματος ανατρέξτε στις *Οδηγίες εγκατάστασης* του κιτ καθίσματος.

Χρησιμοποιήστε το πεντάλ γκαζιού (Σχήμα 26) για να κινήσετε το μηχάνημα προς τα εμπρός ή πίσω.

- **Μετακίνηση μηχανήματος προς τα εμπρός:** Πιέστε το άνω μέρος του πεντάλ με τα δάχτυλα του ποδιού.
- **Μετακίνηση μηχανήματος προς τα πίσω:** Πιέστε το κάτω μέρος του πεντάλ με τα δάχτυλα του ποδιού.

Σημείωση: Μπορείτε να επιτύχετε ομαλή λειτουργία έχοντας τη φτέρνα στην πλατφόρμα και πιέζοντας το πεντάλ με τα δάκτυλα του ποδιού σας.

Η ταχύτητα πορείας είναι ανάλογη της διαδρομής του πεντάλ. Για τη μέγιστη ταχύτητα πορείας, πρέπει να πατήσετε τέρμα το πεντάλ του γκαζιού με τον μοχλό ελέγχου γκαζιού στη θέση ΓΡΉΓΟΡΑ. Η μέγιστη ταχύτητα εμπροσθοπορείας είναι η εξής:

- Μοντέλα 31900 και 31901: 21 km/h
- Μοντέλα 31907 και 31909: 24 km/h

Για να έχετε μέγιστη ισχύ υπό υψηλό φορτίο ή όταν ανεβαίνετε έναν λόφο, μετακινήστε τον μοχλό ελέγχου γκαζιού στη θέση ΓΡΉΓΟΡΑ, πατώντας ταυτόχρονα το πεντάλ του γκαζιού ελαφρά για να διατηρήσετε ψηλά τις στροφές του κινητήρα. Εάν οι στροφές του κινητήρα μειωθούν απότομα, αφήστε ελαφρά το πεντάλ του γκαζιού ώστε να αυξηθούν οι στροφές του κινητήρα.

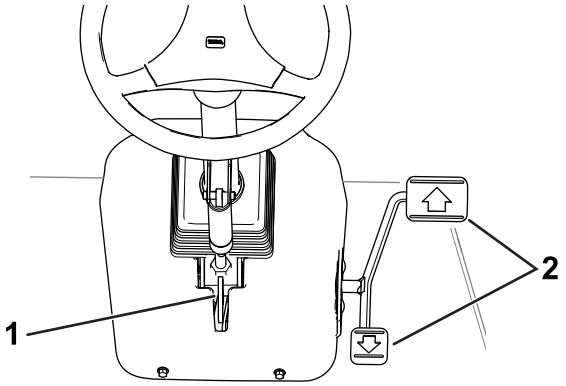

g219608

Σχήμα 26

1. Μοχλός κλίσης τιμονιού
2. Πεντάλ γκαζιού

Μοχλός κλίσης τιμονιού

Για να φέρετε το τιμόνι πιο κοντά σας πιέστε τον μοχλό κλίσης τιμονιού (Σχήμα 26) προς τα κάτω και τραβήξτε την κολόνα του τιμονιού προς το μέρος σας. Ελευθερώστε τον μοχλό μόλις η κολόνα έρθει στη θέση που σας επιτρέπει να χειρίζεστε άνετα το τιμόνι.

Χειρόφρενο

Κάθε φορά που σβήνετε τον κινητήρα, βάζετε χειρόφρενο (Σχήμα 16) ώστε να αποτρέπεται η τυχαία μετακίνηση του μηχανήματος.

- **Βάλτε χειρόφρενο:** Τραβήξτε επάνω τη λαβή, στη θέση ΕΝΕΡΓΟΠΟΙΗΜΈΝΟ.

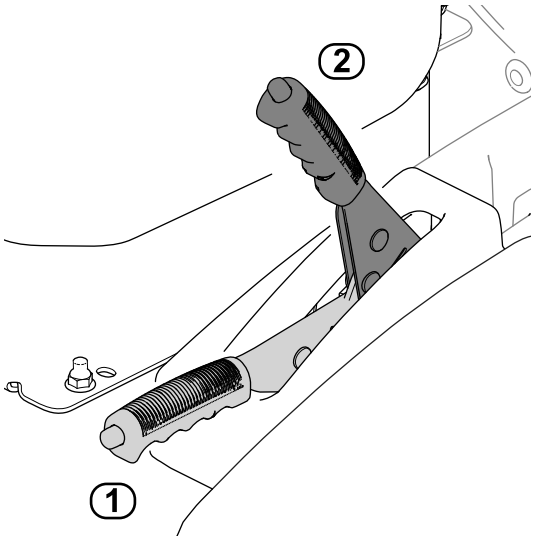

g219574

Σχήμα 27

1. Θέση ΑΠΕΝΕΡΓΟΠΟΙΗΜΈΝΟ
2. Θέση ΕΝΕΡΓΟΠΟΙΗΜΈΝΟ

- **Λύστε το χειρόφρενο:** Πιέστε με τον αντίχειρά σας το κουμπί στην άκρη του μοχλού και κατεβάστε τη λαβή στη θέση ΑΠΕΝΕΡΓΟΠΟΙΗΜΈΝΟ.

  Σημείωση: Εάν η λαβή δεν είναι εντελώς κατεβασμένη, το μηχάνημα θα απενεργοποιηθεί μόλις πατήσετε το πεντάλ του γκαζιού.

Κονσόλα

Για την περιγραφή των χειριστηρίων της κονσόλας (Σχήμα 28), ανατρέξτε στις ενότητες που ακολουθούν.

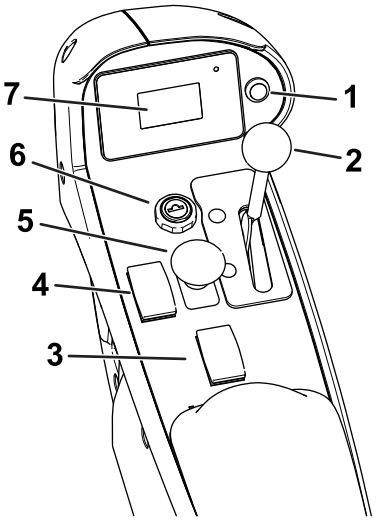

g300409

Σχήμα 28

1. Κουμπί οθόνης ενδείξεων
2. Μοχλός ελέγχου γκαζιού
3. Διακόπτης ανύψωσης μονάδας κοπής
4. Διακόπτης προθερμαντήρα
5. Διακόπτης PTO
6. Διακόπτης μίζας
7. Οθόνη ενδείξεων

Διακόπτης ανύψωσης παρελκομένου

Ο διακόπτης ανύψωσης παρελκομένου ανυψώνει το παρελκόμενο στην υψηλότερη θέση (δηλ. τη θέση ΜΕΤΑΦΟΡΆΣ) και χαμηλώνει το παρελκόμενο στη χαμηλότερη θέση (δηλ. τη θέση ΛΕΙΤΟΥΡΓΊΑΣ).

- **Ανυψώστε το παρελκόμενο:** Πιέστε το πίσω τμήμα του διακόπτη.
- **Χαμηλώστε το παρελκόμενο:** Πιέστε το εμπρός τμήμα του διακόπτη.

Ανυψώστε το παρελκόμενο στη θέση ΜΕΤΑΦΟΡΆΣ όταν θέλετε να μετακινηθείτε με το μηχάνημα μεταξύ τοποθεσιών. Χαμηλώστε το παρελκόμενο στη θέση ΛΕΙΤΟΥΡΓΊΑΣ όταν δεν χρησιμοποιείτε το μηχάνημα.

Διακόπτης PTO

- **Συμπλέξτε τον PTO:** Τραβήξτε τον διακόπτη προς τα επάνω.
- **Αποσυμπλέξτε τον PTO:** Πιέστε τον διακόπτη προς τα κάτω.

Θα πρέπει να συμπλέκετε τον PTO μόνο όταν το παρελκόμενο του PTO βρίσκεται στη θέση ΛΕΙΤΟΥΡΓΊΑΣ (χαμηλωμένο στο έδαφος με συνδεδεμένο τον άξονα κίνησης) και είστε έτοιμοι να ξεκινήσετε την εργασία.

Σημείωση: Εάν απομακρυνθείτε από το κάθισμα του χειριστή με τον διακόπτη PTO στη θέση ON (σύμπλεξη), το μηχάνημα θα σβήσει αυτόματα τον κινητήρα· ανατρέξτε στην ενότητα Επαναφορά της λειτουργίας του PTO (σελίδα 46).

Διακόπτης μίζας

Ο διακόπτης μίζας έχει 3 θέσεις: OFF (Εκτός λειτουργίας), ON/PREHEAT (Σε λειτουργία/Προθέρμανση) και START (Εκκίνηση).

Χρησιμοποιήστε τον διακόπτη για να βάλετε μπροστά ή να σβήσετε τον κινητήρα [ανατρέξτε στην ενότητα Θέση του κινητήρα σε λειτουργία (σελίδα 46) ή Θέση του κινητήρα εκτός λειτουργίας (σελίδα 47)] ή για να δείτε τις πληροφορίες στην οθόνη ενδείξεων [ανατρέξτε στην ενότητα Επεξήγηση των πληροφοριών στην οθόνη ενδείξεων (σελίδα 42)].

Μοχλός ελέγχου γκαζιού

Ο μοχλός ελέγχου γκαζιού ρυθμίζει τις στροφές του κινητήρα.

- **Για να αυξήσετε τις στροφές του κινητήρα:** Μετακινήστε τον μοχλό προς τα μπροστά.
- **Για να μειώσετε τις στροφές του κινητήρα:** Μετακινήστε τον μοχλό προς τα πίσω.

Διακόπτης προθερμαντήρα

Χρησιμοποιήστε τον διακόπτη του προθερμαντήρα για ευκολότερη εκκίνηση του κρύου κινητήρα.

Οθόνη ενδείξεων

Η οθόνη ενδείξεων εμφανίζει πληροφορίες για το μηχάνημά σας, όπως κατάσταση λειτουργίας, διάφορα διαγνωστικές ενδείξεις και άλλες πληροφορίες.

Για περισσότερες πληροφορίες σχετικά με την οθόνη ενδείξεων ανατρέξτε στην ενότητα Επεξήγηση των πληροφοριών στην οθόνη ενδείξεων (σελίδα 42).

Κουμπί οθόνης ενδείξεων

Ανατρέξτε στην ενότητα Χρήση του κουμπιού της οθόνης ενδείξεων (σελίδα 42).

Χειριστήρια καμπίνας

Μηχανήματα εξοπλισμένα με καμπίνα

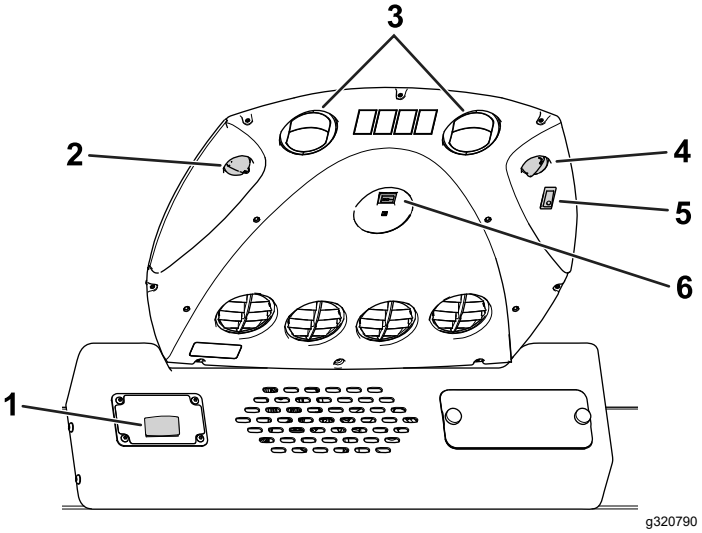

Σχήμα 29

1.	Διακόπτης υαλοκαθαριστήρων	4.	Διακόπτης φώτων
2.	Χειριστήριο ανεμιστήρα	5.	Χειριστήριο θερμοκρασίας
3.	Αεραγωγοί ανακυκλοφορίας	6.	Διακόπτης συστήματος κλιματισμού

Διακόπτης υαλοκαθαριστήρων

Χρησιμοποιήστε τον διακόπτη (Σχήμα 29) για ενεργοποίηση και απενεργοποίηση των υαλοκαθαριστήρων.

Χειριστήριο ανεμιστήρα

Περιστρέψτε το χειριστήριο του ανεμιστήρα (Σχήμα 29) για να ρυθμίσετε την ταχύτητα του ανεμιστήρα.

Διακόπτης φώτων

Πιέστε τον διακόπτη (Σχήμα 29) για να ανάψετε και να σβήσετε το φως οροφής.

Χειριστήριο θερμοκρασίας

Περιστρέψτε το χειριστήριο θερμοκρασίας (Σχήμα 29) για να ρυθμίσετε τη θερμοκρασία του αέρα μέσα στην καμπίνα.

Διακόπτης συστήματος κλιματισμού

Χρησιμοποιήστε αυτόν τον διακόπτη (Σχήμα 29) για ενεργοποίηση και απενεργοποίηση του συστήματος κλιματισμού. Χρησιμοποιήστε το χειριστήριο του ανεμιστήρα για να ελέγξετε τον κλιματισμό.

Ανοίξτε τους αεραγωγούς ανακυκλοφορίας (Σχήμα 29) όταν ο κλιματισμός λειτουργεί.

Τεχνικά χαρακτηριστικά

Σημείωση: Οι προδιαγραφές και ο σχεδιασμός μπορεί να αλλάξουν απροειδοποίητα.

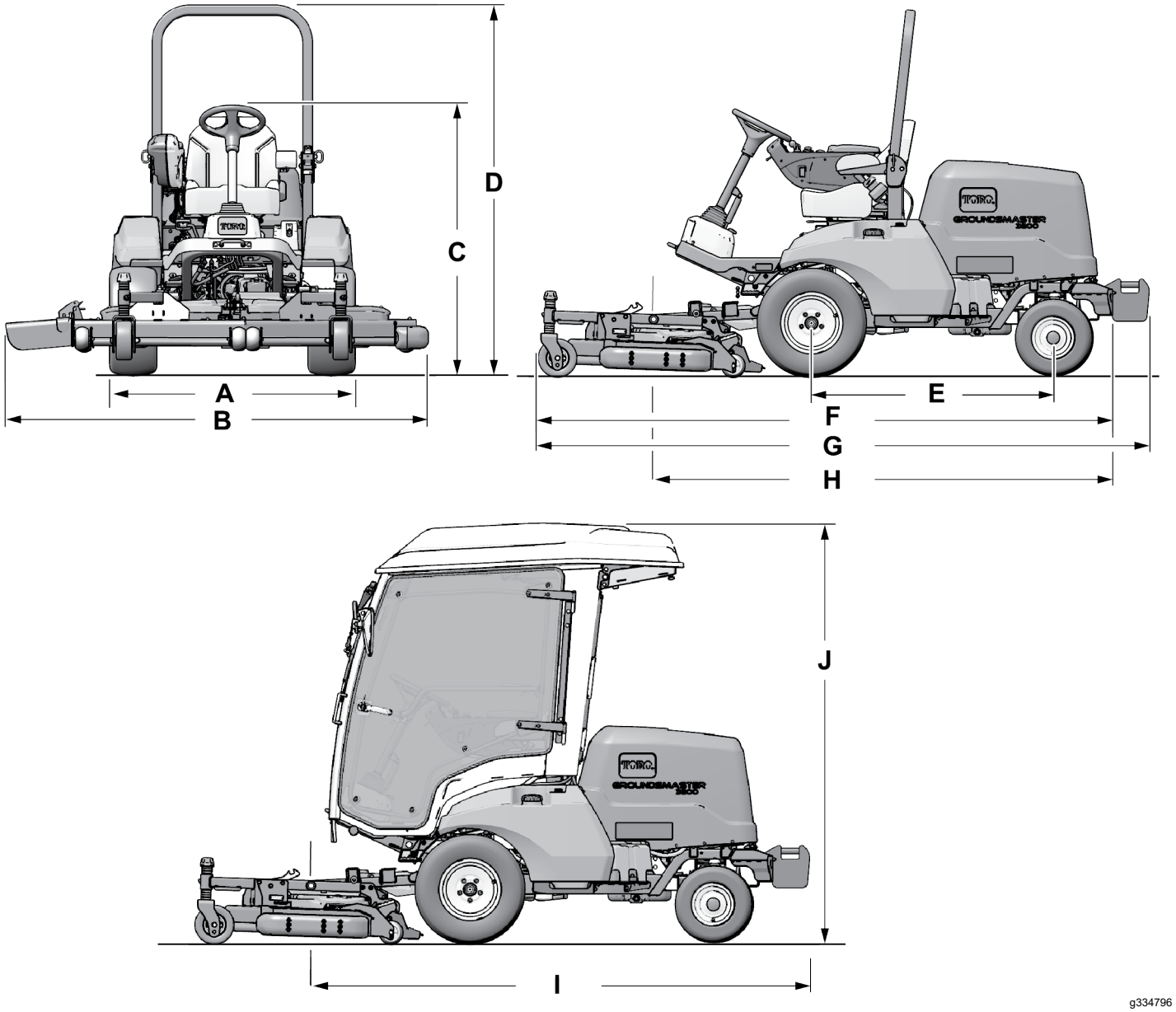

Σχήμα 30

Περιγραφή		Στοιχείο στο Σχήμα 30	Διάσταση ή βάρος
Ύψος με ανυψωμένη αψίδα ασφαλείας		D	200 cm (79")
Ύψος με κατεβασμένη αψίδα ασφαλείας		C	111 cm (44")
Ύψος με καμπίνα (μοντέλο 31909)		J	226 cm (89")
Συνολικό μήκος (με πίσω αντίβαρα) [μοντέλα 31900, 31901 και 31909]	Με παρελκόμενο	G	Μέγιστο 332 cm (131")
	Μόνο ο ελκυστήρας	I	Μέγιστο 272 cm (107")
Συνολικό μήκος (χωρίς πίσω αντίβαρα) [μοντέλο 31907]	Με παρελκόμενο	F	Μέγιστο 312 cm (123")
	Μόνο ο ελκυστήρας	H	Μέγιστο 253 cm (99,5")
Συνολικό πλάτος (με παρελκόμενο)		B	Ανατρέξτε στην ενότητα Προδιαγραφές πλάτους (σελίδα 37).
Μεταξόνιο		E	132 cm (52")
Εμπρός μετατρόχιο	Μοντέλα 31900 και 31901	A	132 cm (52")
	Μοντέλα 31907 και 31909		136 cm (53,5")
Πίσω μετατρόχιο	Μοντέλο 31900		122 cm (48")
	Μοντέλα 31901, 31907 και 31909		128 cm (50")
Απόσταση από το έδαφος	Μοντέλα 31900 και 31901		20 cm (7,9")
	Μοντέλα 31907 και 31909		21 cm (8-5/16")
Καθαρό βάρος	Μοντέλο 31900		794 kg
	Μοντέλο 31901		792 kg
	Μοντέλο 31907		836 kg
	Μοντέλο 31909		1.106 kg

Προδιαγραφές πλάτους

Ανατρέξτε στον ακόλουθο πίνακα για διαστάσεις πλάτους ανάλογα με τη μονάδα κοπής:

Μονάδα κοπής	Πλάτος
Μοντέλο 31970	198 cm (78")
Μοντέλο 31971	168 cm (66")
Μοντέλο 31972	228 cm (90")
Μοντέλο 31973	198 cm (78")
Μοντέλο 31974	158 cm (62")
Μοντέλο 31975	188 cm (74")
Μοντέλο 02835 (χλοοκοπτικό αρθρωτού τύπου)	218 cm (86")

Παρελκόμενα/Εξαρτήματα

Για τη βελτίωση και διεύρυνση των δυνατοτήτων του μηχανήματός σας διατίθενται επιλεγμένα παρελκόμενα και εξαρτήματα που είναι εγκεκριμένα από την Toro. Για τον πλήρη κατάλογο όλων των εγκεκριμένων παρελκομένων και εξαρτημάτων, επικοινωνήστε με έναν εξουσιοδοτημένο αντιπρόσωπο σέρβις ή εξουσιοδοτημένο διανομέα της Toro ή επισκεφτείτε τη διεύθυνση www.Toro.com.

Για να εξασφαλίσετε τις μέγιστες δυνατές επιδόσεις, χρησιμοποιείτε μόνο γνήσια ανταλλακτικά και εξαρτήματα Toro. Τα ανταλλακτικά και τα εξαρτήματα άλλων κατασκευαστών ενδέχεται να αποβούν επικίνδυνα και η χρήση τους να ακυρώσει την εγγύηση του προϊόντος σας.

Χειρισμός

Πριν από τη λειτουργία

Ασφάλεια πριν από τη λειτουργία

Γενικές πληροφορίες ασφαλείας

- Μην επιτρέπετε ποτέ τον χειρισμό ή το σέρβις του μηχανήματος από παιδιά ή μη εκπαιδευμένα άτομα. Βάσει του εθνικού κανονιστικού πλαισίου ενδέχεται να τίθενται περιορισμοί όσον αφορά την ηλικία του χειριστή. Ο ιδιοκτήτης είναι υπεύθυνος για την εκπαίδευση όλων των χειριστών και μηχανικών.
- Εξοικειωθείτε με τον ασφαλή χειρισμό του εξοπλισμού, τα χειριστήρια, καθώς και τα σήματα ασφαλείας.
- Σβήστε τον κινητήρα, αφαιρέστε το κλειδί και περιμένετε να ακινητοποιηθούν όλα τα κινούμενα μέρη προτού απομακρυνθείτε από τη θέση χειριστή. Πριν προβείτε σε ρύθμιση, σέρβις, καθαρισμό ή αποθήκευση του μηχανήματος, αφήστε το μηχάνημα να κρυώσει.
- Μάθετε πώς να ακινητοποιείτε το μηχάνημα και πώς να σβήνετε τον κινητήρα με γρήγορες κινήσεις.
- Βεβαιωθείτε ότι όλα τα χειριστήρια που απαιτούν παρουσία χειριστή, οι διακόπτες ασφαλείας και τα προστατευτικά καλύμματα είναι στη θέση τους και λειτουργούν κανονικά. Αν δεν λειτουργούν κανονικά, μη θέτετε το μηχάνημα σε λειτουργία.
- Προτού ξεκινήσετε την κοπή, επιθεωρείτε πάντα το μηχάνημα για να βεβαιώνεστε ότι οι λεπίδες, τα μπουλόνια λεπίδων και τα συγκροτήματα κοπής βρίσκονται σε καλή κατάσταση λειτουργίας. Σε περίπτωση φθοράς ή βλάβης να αντικαθιστάτε όλες τις λεπίδες και τα μπουλόνια, ώστε να διατηρείται η ζυγοστάθμιση.
- Επιθεωρήστε τον χώρο όπου πρόκειται να χρησιμοποιήσετε το μηχάνημα και απομακρύνετε όλα τα αντικείμενα που θα μπορούσε να εκτοξεύσει το μηχάνημα.

Ασφάλεια καυσίμων

- Δείξτε ιδιαίτερη προσοχή όταν χειρίζεστε καύσιμα. Είναι εύφλεκτα και οι ατμοί τους είναι εκρηκτικοί.
- Σβήνετε τσιγάρα, πούρα, πίπες και κάθε άλλη πηγή ανάφλεξης.
- Χρησιμοποιείτε μόνο εγκεκριμένο δοχείο καυσίμων.
- Μην αφαιρείτε την τάπα και μην γεμίζετε το ρεζερβουάρ καυσίμου ενώ ο κινητήρας είναι σε λειτουργία ή δεν έχει κρυώσει.
- Μην κάνετε ανεφοδιασμό ή αποστράγγιση καυσίμου σε κλειστό χώρο.
- Μην αποθηκεύετε το μηχάνημα ή τα δοχεία καυσίμων σε χώρους με γυμνές φλόγες, σπινθήρες ή φλόγα-πιλότο (π.χ. σε καυστήρα, λέβητα ή άλλη συσκευή).
- Αν χυθεί καύσιμο, μην επιχειρήσετε να θέσετε τον κινητήρα σε λειτουργία. Αποφύγετε τη δημιουργία κάθε πηγής ανάφλεξης μέχρι να εξατμιστούν οι ατμοί του καυσίμου.

Καθημερινός έλεγχος του μηχανήματος

Καθημερινά, προτού χρησιμοποιήσετε το μηχάνημα, ελέγχετε τα παρακάτω συστήματά του:

- **Δείκτης φίλτρου αέρα**· ανατρέξτε στην ενότητα Σέρβις του φίλτρου αέρα (σελίδα 59)
- **Λάδι κινητήρα**· ανατρέξτε στην ενότητα Έλεγχος στάθμης λαδιού κινητήρα (σελίδα 57)
- **Σύστημα ψυκτικού**· ανατρέξτε στην ενότητα Έλεγχος του συστήματος ψύξης και της στάθμης του ψυκτικού (σελίδα 68)
- **Σήτα καπό και ψυγείο**· ανατρέξτε στην ενότητα Έλεγχος των πτερυγίων ψύξης (σελίδα 69)
- **Υδραυλικό σύστημα**· ανατρέξτε στην ενότητα Έλεγχος της στάθμης του υδραυλικού υγρού (σελίδα 75)
- **Σημεία λίπανσης άξονα PTO**· ανατρέξτε στην ενότητα Γρασάρισμα των ρουλεμάν και των δακτυλίων τριβής (σελίδα 55)

Έλεγχος πίεσης αέρα ελαστικών

Περιοδικότητα εργασιών σέρβις: Πριν από κάθε χρήση ή καθημερινά

- **Προδιαγραφές πίεσης αέρα ελαστικών (μηχανήματα με κίνηση στους 2 τροχούς):**
  - Εμπρός ελαστικά: 138 kPa (20 psi)
  - Πίσω ελαστικά: 193 kPa (28 psi)
- **Προδιαγραφές πίεσης αέρα ελαστικών (μηχανήματα με κίνηση στους 4 τροχούς):** 138 kPa (20 psi)

⚠ ΚΊΝΔΥΝΟΣ

Η χαμηλή πίεση στα ελαστικά περιορίζει την ευστάθεια του μηχανήματος κατά την πλευρική κίνηση σε επικλινή εδάφη. Αυτό μπορεί να προκαλέσει ανατροπή, η οποία ενδέχεται να οδηγήσει σε τραυματισμό ή θάνατο.

Μην εφαρμόζετε μικρότερη πίεση από την ενδεδειγμένη στα ελαστικά.

Ελέγξτε την πίεση αέρα των εμπρός και των πίσω ελαστικών. Αυξήστε ή μειώστε την πίεση αέρα στα ελαστικά, σύμφωνα με την προδιαγραφή.

Σημαντικό: **Διατηρείτε πάντοτε τη σωστή πίεση σε όλα τα ελαστικά για να εξασφαλίζετε την καλή ποιότητα κοπής και τη σωστή απόδοση του μηχανήματος.**

Ελέγχετε την πίεση αέρα σε όλα τα ελαστικά προτού χρησιμοποιήσετε το μηχάνημα.

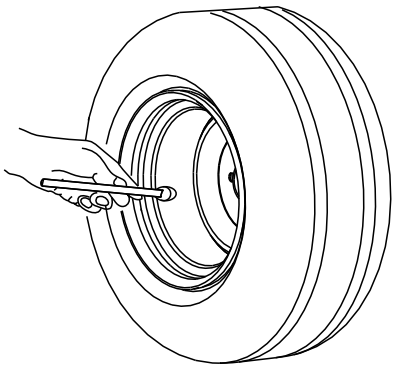

g001055

Σχήμα 31

Ανεφοδιασμός καυσίμου

Προδιαγραφές καυσίμου

Σημαντικό: **Χρησιμοποιείτε αποκλειστικά πετρέλαιο ντίζελ με χαμηλή ή εξαιρετικά χαμηλή περιεκτικότητα σε θείο.**

Η μη τήρηση των παρακάτω προειδοποιήσεων μπορεί να προκαλέσει ζημιά στον κινητήρα.

- Μην χρησιμοποιείτε ποτέ κηροζίνη ή βενζίνη αντί για πετρέλαιο ντίζελ.
- Μην αναμιγνύετε ποτέ κηροζίνη ή χρησιμοποιημένο λάδι κινητήρα με πετρέλαιο ντίζελ.
- Μην αποθηκεύετε ποτέ καύσιμο σε δοχεία με εσωτερική επίστρωση ψευδαργύρου.
- Μη χρησιμοποιείτε πρόσθετα καυσίμου.
- Χρησιμοποιείτε μόνο καθαρό, φρέσκο ντίζελ ή βιοντίζελ.
- Προμηθεύεστε καύσιμο σε ποσότητες που μπορούν να χρησιμοποιηθούν εντός 180 ημερών ώστε να διασφαλίζετε ότι χρησιμοποιείτε φρέσκο καύσιμο.

Πετρελαϊκό ντίζελ

Αριθμός κετανίων: 40 ή υψηλότερος

Περιεκτικότητα σε θείο: Χαμηλή (<500 ppm) ή εξαιρετικά χαμηλή (<15 ppm)

Χρησιμοποιείτε θερινό καύσιμο ντίζελ (No. 2-D) σε θερμοκρασίες υψηλότερες από -7°C και χειμερινό καύσιμο ντίζελ (No. 1-D ή μείγμα No. 1-D/2-D) σε χαμηλότερες θερμοκρασίες.

Σημείωση: Η χρήση χειμερινού καυσίμου σε χαμηλότερες θερμοκρασίες παρέχει χαμηλότερο σημείο ανάφλεξης και χαρακτηριστικά ψυχρής ροής, με αποτέλεσμα να διευκολύνεται η εκκίνηση και να μειώνεται η έμφραξη του φίλτρου καυσίμου.

Η χρήση θερινού καυσίμου σε θερμοκρασίες υψηλότερες των -7°C συμβάλλει στην αύξηση του χρόνου ζωής της αντλίας καυσίμου και σε αυξημένη ισχύ σε σύγκριση με το χειμερινό καύσιμο.

Βιοντίζελ

Το μηχάνημα μπορεί επίσης να δέχεται μεικτό καύσιμο βιοντίζελ, βαθμού έως B20 (20% βιοντίζελ, 80% πετρελαϊκό ντίζελ).

Περιεκτικότητα σε θείο: Εξαιρετικά χαμηλή (<15 ppm)

Προδιαγραφές βιοντίζελ: ASTM D6751 ή EN14214

Προδιαγραφές μεικτού καυσίμου: ASTM D975, EN590 ή JIS K2204

Σημαντικό: **Το πετρελαϊκό ντίζελ του μείγματος πρέπει να έχει εξαιρετικά χαμηλή περιεκτικότητα σε θείο.**

Τηρείτε τις ακόλουθες προφυλάξεις:

- Το μείγμα βιοντίζελ μπορεί να προκαλέσει ζημιά στις βαμμένες επιφάνειες.
- Κατά τους χειμερινούς μήνες, χρησιμοποιείτε B5 (5% περιεκτικότητα σε βιοντίζελ) ή χαμηλότερου επιπέδου μείγματα.
- Παρακολουθείτε τα παρεμβύσματα, τους σωλήνες και τις τσιμούχες που έρχονται σε επαφή με το καύσιμο, καθώς ενδέχεται να υποβαθμιστούν με την πάροδο του χρόνου.

- Μπορεί να σημειωθεί έμφραξη του φίλτρου καυσίμου για κάποιο διάστημα μετά τη μετάβαση σε μείγμα βιοντίζελ.
- Για περισσότερες πληροφορίες σχετικά με το βιοντίζελ, επικοινωνήστε με τον εξουσιοδοτημένο αντιπρόσωπο της Toro.

Ανεφοδιασμός του ρεζερβουάρ καυσίμου

Χωρητικότητα δεξαμενής καυσίμου: 45 l (12 γαλόνια ΗΠΑ)

Σημείωση: Εάν είναι δυνατόν, γεμίζετε το ρεζερβουάρ μετά από κάθε χρήση. Έτσι ελαχιστοποιείται η συμπύκνωση υδρατμών στο εσωτερικό του ρεζερβουάρ καυσίμου.

1. Σταθμεύστε το μηχάνημα σε επίπεδο έδαφος (Σχήμα 32), βάλτε χειρόφρενο, σβήστε τον κινητήρα και αφαιρέστε το κλειδί.
2. Ξεβιδώστε την τάπα του ρεζερβουάρ καυσίμου.
3. Γεμίστε το ρεζερβουάρ καυσίμου με το προβλεπόμενο καύσιμο μέχρι ο δείκτης καυσίμου να δείχνει το ρεζερβουάρ γεμάτο.
4. Βιδώστε την τάπα του ρεζερβουάρ καυσίμου.

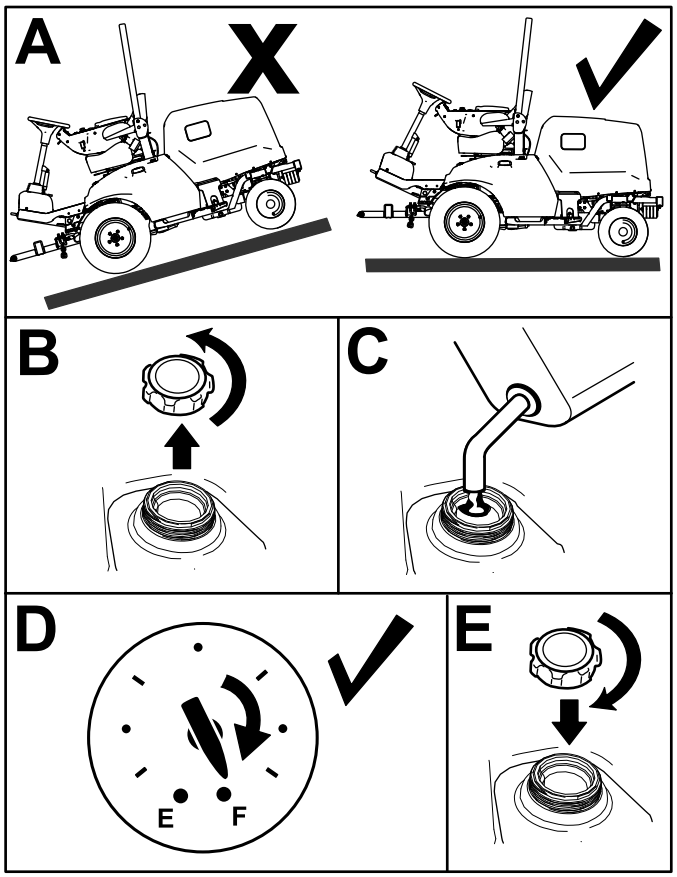

g287495

Σχήμα 32

Έλεγχος του συστήματος ενδοασφάλισης

Περιοδικότητα εργασιών σέρβις: Πριν από κάθε χρήση ή καθημερινά

Σκοπός του συστήματος ενδοασφάλισης είναι να επιτρέπει την εκκίνηση του κινητήρα μόνο όταν το πεντάλ του γκαζιού είναι στη θέση νεκράς (δηλ. όχι πατημένο) και ο διακόπτης PTO είναι στη θέση OFF (δηλ. αποσύμπλεξης). Επιπλέον, διακόπτει τη λειτουργία του κινητήρα στις εξής περιπτώσεις:

- Εάν ο διακόπτης PTO μετακινηθεί στη θέση ON (σύμπλεξη) χωρίς τον χειριστή στο κάθισμα.
- Εάν το πεντάλ του γκαζιού πατηθεί χωρίς τον χειριστή στο κάθισμα.
- Εάν το πεντάλ του γκαζιού πατηθεί με το χειρόφρενο ενεργοποιημένο (δεμένο).

⚠ ΠΡΟΣΟΧΉ

Εάν οι διακόπτες ενδοασφάλισης είναι αποσυνδεδεμένοι ή έχουν υποστεί ζημιά, το μηχάνημα θα μπορούσε να λειτουργεί απροσδόκητα με αποτέλεσμα να επέλθει τραυματισμός.

- **Μην πειράζετε τους διακόπτες ενδοασφάλισης.**
- **Ελέγχετε τη λειτουργία των διακοπτών ενδοασφάλισης καθημερινά και αντικαθιστάτε τυχόν κατεστραμμένους διακόπτες πριν από τον χειρισμό του μηχανήματος.**

1. Μετακινήστε τον διακόπτη PTO στη θέση OFF και τραβήξτε το πόδι σας από το πεντάλ του γκαζιού.
2. Γυρίστε το κλειδί στη θέση START (Εκκίνηση). Εάν ο κινητήρας γυρίζει, προχωρήστε στο βήμα 3.

   Σημείωση: Εάν ο κινητήρας δεν γυρίζει, ίσως υπάρχει βλάβη στο σύστημα ενδοασφάλισης.
3. Με τον κινητήρα σε λειτουργία, σηκωθείτε από το κάθισμα και μετακινήστε τον διακόπτη PTO στη θέση ON. Ο κινητήρας πρέπει να σβήσει εντός 2 δευτερολέπτων. Εάν ο κινητήρας σβήσει, προχωρήστε στο βήμα 4.

   Σημαντικό: **Εάν ο κινητήρας δεν σβήσει, υπάρχει βλάβη στο σύστημα ενδοασφάλισης. Επικοινωνήστε με τον εξουσιοδοτημένο αντιπρόσωπο της Toro.**

4. Με τον κινητήρα σε λειτουργία και τον διακόπτη PTO στη θέση OFF, σηκωθείτε από το κάθισμα και πατήστε το πεντάλ του γκαζιού. Ο κινητήρας πρέπει να σβήσει εντός 2 δευτερολέπτων. Εάν ο κινητήρας σβήσει, προχωρήστε στο βήμα 5.

   Σημαντικό: **Εάν ο κινητήρας δεν σβήσει, υπάρχει βλάβη στο σύστημα ενδοασφάλισης. Επικοινωνήστε με τον εξουσιοδοτημένο αντιπρόσωπο της Toro.**

5. Βάλτε χειρόφρενο. Με τον κινητήρα σε λειτουργία και τον διακόπτη PTO στη θέση ON, πατήστε το πεντάλ του γκαζιού. Ο κινητήρας πρέπει να σβήσει εντός 2 δευτερολέπτων. Εάν ο κινητήρας σβήσει, ο διακόπτης λειτουργεί σωστά. Το σύστημα ενδοασφάλισης είναι έτοιμο για χρήση του μηχανήματος.

   Σημαντικό: **Εάν ο κινητήρας δεν σβήσει, υπάρχει βλάβη στο σύστημα ενδοασφάλισης. Επικοινωνήστε με τον εξουσιοδοτημένο αντιπρόσωπο της Toro.**

Ρύθμιση της αψίδας ασφαλείας

⚠ ΠΡΟΕΙΔΟΠΟΊΗΣΗ

Η ανατροπή μπορεί να προκαλέσει τραυματισμό ή θάνατο.

- **Διατηρείτε την αψίδα ασφαλείας ανυψωμένη και ασφαλισμένη στη θέση της.**
- **Χρησιμοποιείτε τη ζώνη ασφαλείας.**

⚠ ΠΡΟΕΙΔΟΠΟΊΗΣΗ

Δεν παρέχεται προστασία από ανατροπή όταν η αψίδα ασφαλείας είναι κατεβασμένη.

- **Μη χρησιμοποιείτε το μηχάνημα σε ανώμαλα ή επικλινή εδάφη με κατεβασμένη την αψίδα ασφαλείας.**
- **Μην κατεβάζετε την αψίδα ασφαλείας παρά μόνο αν είναι απολύτως απαραίτητο.**
- **Μη φοράτε τη ζώνη ασφαλείας όταν η αψίδα ασφαλείας είναι κατεβασμένη.**
- **Οδηγείτε αργά και προσεκτικά.**
- **Ανυψώστε την αψίδα ασφαλείας αμέσως μόλις το επιτρέψουν οι συνθήκες.**
- **Πριν οδηγήσετε κάτω από υπερκείμενα αντικείμενα (π.χ. ηλεκτρικά σύρματα, κλαδιά, πόρτες) θα πρέπει να ελέγχετε προσεκτικά αν υπάρχει επαρκές διάκενο και να μην έρχεστε σε επαφή με τα αντικείμενα αυτά.**

Κατέβασμα της αψίδας ασφαλείας

Σημαντικό: **Μην κατεβάζετε την αψίδα ασφαλείας παρά μόνο αν είναι απολύτως απαραίτητο.**

1. Σταθμεύστε το μηχάνημα σε επίπεδο έδαφος, βάλτε χειρόφρενο, χαμηλώστε τη μονάδα κοπής, σβήστε τον κινητήρα και αφαιρέστε το κλειδί.
2. Αφαιρέστε τις κοπίλιες και τους πείρους από την αψίδα ασφαλείας (Σχήμα 33).
3. Κατεβάστε την αψίδα ασφαλείας και ασφαλίστε τη στη θέση της με τους πείρους και τις κοπίλιες (Σχήμα 33).

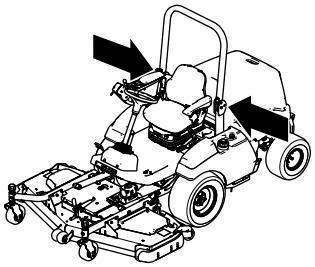

g257846

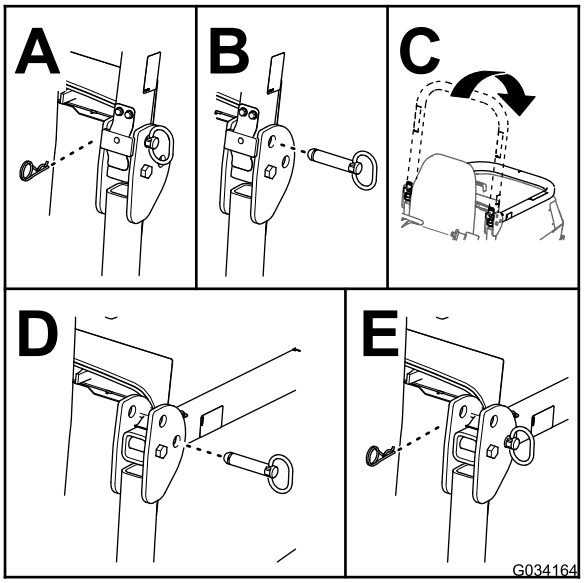

g034164

Σχήμα 33

Ανύψωση της αψίδας ασφαλείας

1. Σταθμεύστε το μηχάνημα σε επίπεδο έδαφος, βάλτε χειρόφρενο, χαμηλώστε τη μονάδα κοπής, σβήστε τον κινητήρα και αφαιρέστε το κλειδί από τον διακόπτη της μίζας.
2. Αφαιρέστε τις κοπίλιες και τους πείρους από την αψίδα ασφαλείας (Σχήμα 34).
3. Ανυψώστε την αψίδα ασφαλείας και ασφαλίστε τη στη θέση της με τους πείρους και τις κοπίλιες (Σχήμα 34).

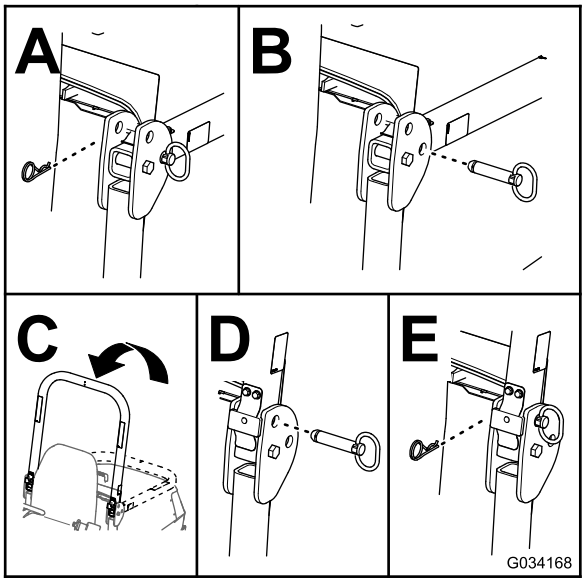

g034168

Σχήμα 34

Επεξήγηση των πληροφοριών στην οθόνη ενδείξεων

Η οθόνη ενδείξεων εμφανίζει πληροφορίες για το μηχάνημά σας, όπως κατάσταση λειτουργίας, διάφορες διαγνωστικές ενδείξεις και άλλες πληροφορίες. Υπάρχουν 2 οθόνες βασικών πληροφοριών (Σχήμα 35) και μία οθόνη του κύριου μενού.

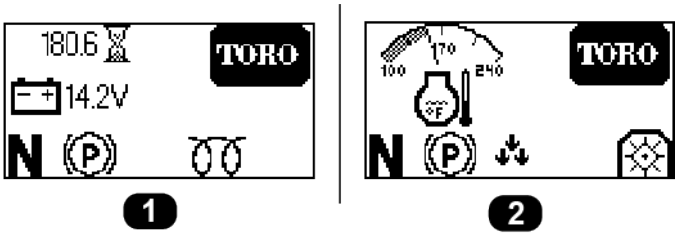

g308751

Σχήμα 35

1. Οθόνη στάθμης μπαταρίας και ωρομετρητή
2. Οθόνη θερμοκρασίας κινητήρα

Χρήση του κουμπιού της οθόνης ενδείξεων

Χρησιμοποιήστε το κουμπί της οθόνης ενδείξεων (απεικονίζεται στο Σχήμα 36) για εναλλαγή μεταξύ των 2 οθονών βασικών πληροφοριών, καθώς και για πρόσβαση στο κύριο μενού.

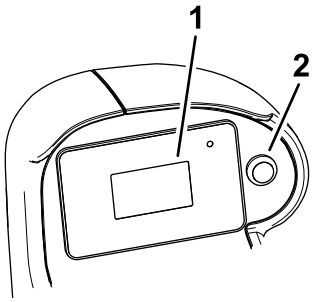

g297898

Σχήμα 36

1. Οθόνη ενδείξεων
2. Κουμπί οθόνης ενδείξεων

- **Για πρόσβαση στο κύριο μενού:** Κρατήστε πατημένο το κουμπί της οθόνης ενδείξεων μέχρι να εμφανιστούν οι επιλογές του μενού.
- **Για να επιλέξετε μια επιλογή του μενού:** Πατήστε γρήγορα δύο φορές το κουμπί της οθόνης ενδείξεων.

  Επίσης, μπορείτε να κάνετε το ίδιο για εναλλαγή μεταξύ των επιλογών (π.χ. εναλλαγή μεταξύ Αγγλοσαξωνικών ή Μετρικών μονάδων μέτρησης στην οθόνη SETTINGS (Ρυθμίσεις)).
- **Για να επιστρέψετε στην προηγούμενη οθόνη** (π.χ. επιστροφή στην οθόνη MAIN MENU (Κύριο μενού) από την οθόνη SETTINGS (Ρυθμίσεις) ή για επιστροφή στις οθόνες βασικών πληροφοριών από την οθόνη MAIN MENU (Κύριο μενού)): Κρατήστε πατημένο το κουμπί της οθόνης ενδείξεων μέχρι να εμφανιστεί η προηγούμενη οθόνη.
- **Για να μετακινηθείτε στην επόμενη επιλογή του μενού:** Πατήστε μία φορά το κουμπί της οθόνης ενδείξεων.

Επεξήγηση των επιλογών του μενού

Main Menu (Κύριο μενού)

Επιλογή μενού	Περιγραφή
FAULTS (Βλάβες)	Περιέχει μια λίστα των πρόσφατων βλαβών του μηχανήματος. Για περισσότερες πληροφορίες σχετικά με αυτό το μενού, συμβουλευθείτε το *Εγχειρίδιο σέρβις* ή τον εξουσιοδοτημένο αντιπρόσωπο της Toro.
SERVICE (ΣΈΡΒΙΣ)	Περιέχει πληροφορίες σχετικά με το μηχάνημα, όπως ώρες χρήσης και άλλες μετρήσεις. Ανατρέξτε στον πίνακα Service (Σέρβις) (σελίδα 43).

DIAGNOSTICS (ΔΙΑΓΝΩΣΤΙΚΆ)	Περιέχει πληροφορίες για την κατάσταση λειτουργίας και άλλα στοιχεία που διαθέτει το μηχάνημα τη δεδομένη στιγμή. Μπορείτε να χρησιμοποιήσετε αυτές τις πληροφορίες για την αντιμετώπιση προβλημάτων σε συγκεκριμένα θέματα, καθώς σας επιτρέπει να βλέπετε αμέσως ποια χειριστήρια του μηχανήματος βρίσκονται σε λειτουργία και ποια όχι, καθώς και άλλες παραμέτρους (π.χ. τιμές αισθητήρων).
SETTINGS (ΡΥΘΜΊΣΕΙΣ)	Σάς επιτρέπει να προσαρμόσετε και να τροποποιήσετε τις μεταβλητές διαμόρφωσης της οθόνης InfoCenter. Ανατρέξτε στον πίνακα Settings (Ρυθμίσεις) (σελίδα 43).
ABOUT (ΣΧΕΤΙΚΆ)	Εμφανίζει τον αριθμό μοντέλου, τον σειριακό αριθμό, καθώς και την έκδοση λογισμικού του μηχανήματός σας. Ανατρέξτε στον πίνακα About (Σχετικά) (σελίδα 43).

Service (Σέρβις)

Επιλογή μενού	Περιγραφή
HOURS (Ώρες)	Εμφανίζει τον συνολικό αριθμό ωρών λειτουργίας του μηχανήματος, του κινητήρα και του PTO.
COUNTS (Μετρητές)	Εμφανίζει τον αριθμό των εκκινήσεων του κινητήρα και του PTO.

Settings (Ρυθμίσεις)

Επιλογή μενού	Περιγραφή
UNITS (Μονάδες μέτρησης)	Ρυθμίζει τις μονάδες μέτρησης που χρησιμοποιούνται στην οθόνη ενδείξεων. Οι επιλογές του μενού είναι Αγγλοσαξωνικό ή Μετρικό σύστημα.
LANGUAGE (Γλώσσα)	Ρυθμίζει τη γλώσσα που χρησιμοποιείται στην οθόνη ενδείξεων.
BACKLIGHT (Οπίσθιος φωτισμός)	Ρυθμίζει τη φωτεινότητα της οθόνης ενδείξεων.
CONTRAST (Αντίθεση)	Ρυθμίζει την αντίθεση της οθόνης ενδείξεων.

PROTECTED MENUS (Προστατευμένα μενού)	Επιτρέπει σε πρόσωπο εξουσιοδοτημένο από την εταιρεία σας να έχει πρόσβαση, με χρήση κωδικού PIN, σε προστατευμένα μενού (π.χ. ρύθμιση αισθητήρα κλίσης).
PROTECT SETTINGS (Προστασία ρυθμίσεων)	Όταν η ρύθμιση αυτή είναι απενεργοποιημένη, έχετε πρόσβαση στις προστατευμένες ρυθμίσεις χωρίς κωδικό PIN.
TURNAROUND (Αναστροφή)🔒	Ενεργοποιεί και απενεργοποιεί τη λειτουργία «Turnaround» (αναστροφής).
SLOPE SENSOR INSTALLED (Εγκατεστημένος αισθητήρας κλίσης)🔒	Εμφανίζει αν έχει εγκατασταθεί αισθητήρας κλίσης εδάφους. Εάν ο αισθητήρας κλίσης εδάφους αφαιρεθεί από το μηχάνημα, μπορείτε να απενεργοποιήσετε αυτή τη ρύθμιση ώστε να μην εμφανίζεται σφάλμα επικοινωνίας με τον αισθητήρα κλίσης εδάφους.

🔒 Με προστασία μέσω των προστατευμένων μενού—πρόσβαση μόνο με κωδικό PIN

Diagnostics (Διαγνωστικά)

Επιλογή μενού	Περιγραφή
DECK (Πλατφόρμα)	Δείχνει αν είναι ενεργά τα σήματα εισόδου/εξόδου της μονάδας κοπής.
PTO (Δυναμοδότης)	Δείχνει αν είναι ενεργό το PTO.
ENGINE (Κινητήρας)	Δείχνει αν είναι ενεργά τα σήματα εισόδου/εξόδου του κινητήρα.

About (Σχετικά)

Επιλογή μενού	Περιγραφή
MODEL (Μοντέλο)	Αναγράφει τον αριθμό μοντέλου του μηχανήματος.
SN (Σειρ. αριθμός)	Αναγράφει τον σειριακό αριθμό του μηχανήματος.
S/W REV (Έκδ. λογισμ.)	Αναγράφει την έκδοση λογισμικού του κεντρικού ελεγκτή.

Επεξήγηση των εικονιδίων στην οθόνη ενδείξεων

Για την περιγραφή του κάθε εικονιδίου στην οθόνη ενδείξεων, ανατρέξτε στον παρακάτω πίνακα:

Εικονίδια οθόνης ενδείξεων

Εικονίδια οθόνης ενδείξεων (cont'd.)

n/min	Στροφές κινητήρα
	Βλάβη κινητήρα
	Ωρομετρητής
	Ο θερμαντήρας εισαγωγής αέρα είναι ενεργός
	Ο χειριστής πρέπει να καθίσει στο κάθισμα
	Το χειρόφρενο είναι ενεργοποιημένο
N	Νεκρά
	Ο PTO είναι ενεργοποιημένος
	Ο PTO είναι πενεργοποιημένος
	Δείχνει πότε χαμηλώνονται οι μονάδες κοπής
	Δείχνει πότε ανυψώνονται οι μονάδες κοπής
PIN	Κωδικός πρόσβασης PIN
	Μπαταρία
	Θερμοκρασία ψυκτικού

Πρόσβαση στα προστατευμένα μενού

Σημείωση: Ο προεπιλεγμένος κωδικός PIN του μηχανήματός σας είναι «1234».

Αν αλλάξατε τον κωδικό PIN και ξεχάσατε τον νέο, επικοινωνήστε με τον εξουσιοδοτημένο αντιπρόσωπο της Toro.

1. Επιλέξτε την επιλογή SETTINGS (Ρυθμίσεις).
2. Επιλέξτε την επιλογή PROTECTED MENUS (Προστατευμένα μενού).
3. Για να εισαγάγετε τον κωδικό PIN, πιέστε το κουμπί της οθόνης ενδείξεων μέχρι να εμφανιστεί σωστά το πρώτο ψηφίο και, στη συνέχεια, πιέστε το γρήγορα δύο φορές για να προχωρήσετε στο επόμενο ψηφίο.
4. Αφού εισαγάγετε και τα τέσσερα ψηφία, πιέστε μία φορά το κουμπί της οθόνης για να επιβεβαιώσετε τον κωδικό PIN.

   Εάν πληκτρολογήσατε σωστά τον κωδικό PIN, στην άνω δεξιά γωνία όλων των οθονών του μενού θα εμφανίζεται το εικονίδιο PIN.

Κατά τη λειτουργία

Ασφάλεια κατά τη λειτουργία

Γενικές πληροφορίες ασφαλείας

- Ο ιδιοκτήτης/χειριστής φέρει ευθύνη για ατυχήματα που προκαλούν σωματικές ή υλικές βλάβες και οφείλει να τα προλαμβάνει.
- Να φοράτε κατάλληλη ενδυμασία η οποία θα περιλαμβάνει προστατευτικά για τα μάτια, μακρύ παντελόνι, κατάλληλα αντιολισθητικά υποδήματα, καθώς και μέσα προστασίας της ακοής. Δένετε πίσω τα μαλλιά σας και μη φοράτε φαρδιά ρούχα ή κοσμήματα.
- Μη χειρίζεστε το μηχάνημα εάν είστε άρρωστοι, κουρασμένοι ή βρίσκεστε υπό την επήρεια αλκοόλ ή φαρμάκων.
- Ο χειρισμός του μηχανήματος απαιτεί την πλήρη προσοχή σας. Μην ασχολείστε με δραστηριότητες που σας αποσπούν την προσοχή, καθώς αυτό θα μπορούσε να οδηγήσει σε τραυματισμό ή υλικές βλάβες.
- Προτού θέσετε σε λειτουργία τον κινητήρα, βεβαιωθείτε ότι όλα τα συστήματα μετάδοσης κίνησης είναι σε νεκρά θέση, το χειρόφρενο είναι ενεργοποιημένο και ότι βρίσκεστε στη θέση χειριστή.
- Μην μεταφέρετε επιβάτες στο μηχάνημα και κρατήστε τους διερχομένους και τα παιδιά μακριά από τον χώρο λειτουργίας του μηχανήματος.
- Ο χειρισμός του μηχανήματος θα πρέπει να γίνεται μόνον όταν υπάρχει καλή ορατότητα, προκειμένου να αποφεύγονται λακκούβες ή άλλες παγίδες κινδύνου.
- Αποφύγετε την κοπή σε βρεγμένο γρασίδι. Η μειωμένη πρόσφυση μπορεί να προκαλέσει ολίσθηση του μηχανήματος.
- Κρατάτε τα χέρια και τα πόδια σας μακριά από περιστρεφόμενα μέρη. Μείνετε μακριά από το άνοιγμα απόρριψης.
- Πριν από την οπισθοπορεία, κοιτάξτε πίσω σας και κάτω ώστε να βεβαιωθείτε ότι ο δρόμος είναι ελεύθερος.
- Να είστε προσεκτικοί όταν πλησιάζετε σε στροφές χωρίς ορατότητα, θάμνους, δέντρα ή άλλα

αντικείμενα που μπορεί να περιορίζουν την ορατότητά σας.

- Απενεργοποιείτε τις λεπίδες όταν δεν κινείστε.
- Αν κτυπήσετε κάποιο αντικείμενο ή αν το μηχάνημα παρουσιάζει μη φυσιολογικούς κραδασμούς, ακινητοποιήστε το μηχάνημα, αφαιρέστε το κλειδί και περιμένετε να ακινητοποιηθούν όλα τα κινούμενα μέρη προτού ελέγξετε το παρελκόμενο. Εκτελέστε όλες τις απαιτούμενες επισκευές πριν το θέσετε ξανά σε λειτουργία.
- Όταν στρίβετε ή διασχίζετε δρόμους ή πεζοδρόμια με το μηχάνημα, μειώστε ταχύτητα και κινηθείτε προσεκτικά. Τηρείτε πάντοτε τους κανόνες προτεραιότητας.
- Προτού ρυθμίσετε το ύψος κοπής (εκτός εάν η ρύθμιση γίνεται από το κάθισμα του χειριστή), διακόψτε τη μετάδοση κίνησης προς τη μονάδα κοπής, σβήστε τον κινητήρα, αφαιρέστε το κλειδί και περιμένετε να ακινητοποιηθούν όλα τα κινούμενα μέρη.
- Χειρίζεστε το μηχάνημα μόνο σε καλά αεριζόμενους χώρους. Τα καυσαέρια περιέχουν μονοξείδιο του άνθρακα, το οποίο μπορεί να είναι θανατηφόρο σε περίπτωση εισπνοής.
- Μην αφήνετε ποτέ το μηχάνημα σε λειτουργία χωρίς επιτήρηση.
- Πριν απομακρυνθείτε από τη θέση του χειριστή, κάντε τις ακόλουθες ενέργειες:
  - Σταθμεύστε το μηχάνημα σε επίπεδο έδαφος.
  - Αποσυμπλέξτε τον δυναμοδότη (PTO) και χαμηλώστε τα παρελκόμενα.
  - Βάλτε χειρόφρενο.
  - Σβήστε τον κινητήρα και αφαιρέστε το κλειδί.
  - Περιμένετε να ακινητοποιηθούν όλα τα κινούμενα μέρη.
- Χρησιμοποιείτε το μηχάνημα μόνον όταν υπάρχει καλή ορατότητα. Μη θέτετε το μηχάνημα σε λειτουργία όταν υπάρχει κίνδυνος κεραυνού.
- Μην χρησιμοποιείτε το μηχάνημα για να ρυμουλκήσετε άλλα οχήματα.
- Χρησιμοποιείτε μόνο εξαρτήματα, παρελκόμενα και ανταλλακτικά εγκεκριμένα από την Toro.

Ασφάλεια συστήματος προστασίας σε περίπτωση ανατροπής (ROPS)

- Το ROPS είναι ένα ενσωματωμένο και αποτελεσματικό σύστημα ασφαλείας.
- Μην αφαιρείτε εξαρτήματα του συστήματος ROPS από το μηχάνημα.
- Βεβαιωθείτε ότι η ζώνη ασφαλείας είναι στερεωμένη στο μηχάνημα.
- Περάστε τον ιμάντα της ζώνης πάνω από τους μηρούς σας και κουμπώστε την στην πόρπη που υπάρχει στην άλλη πλευρά του καθίσματος.
- Για να λύσετε τη ζώνη ασφαλείας, κρατήστε τον ιμάντα, πιέστε το κουμπί της πόρπης για να ελευθερώσετε τη ζώνη και κατευθύνετε τη ζώνη στο άνοιγμα του μηχανισμού αυτόματης τύλιξης. Βεβαιωθείτε ότι μπορείτε να λύσετε τη ζώνη γρήγορα σε περίπτωση έκτακτης ανάγκης.
- Ελέγχετε με προσοχή αν υπάρχουν υπερκείμενα εμπόδια και μην έρχεστε σε επαφή με αυτά.
- Διατηρείτε το σύστημα ROPS σε καλή κατάσταση λειτουργίας ελέγχοντάς το τακτικά για τυχόν ενδείξεις ζημίας και διατηρώντας καλά σφιγμένα όλα τα εξαρτήματα στερέωσης.
- Αντικαθιστάτε όλα τα φθαρμένα εξαρτήματα του συστήματος ROPS. Μην τα επισκευάζετε και μην τα τροποποιείτε.

Πρόσθετη ασφάλεια ROPS για μηχανήματα με καμπίνα ή σταθερή αψίδα ασφαλείας

- Οι καμπίνες που εγκαθιστά η Toro λειτουργούν ως αψίδες ασφαλείας.
- Φοράτε πάντα τη ζώνη ασφαλείας.

Πρόσθετη ασφάλεια ROPS για μηχανήματα με αναδιπλούμενη αψίδα ασφαλείας

- Διατηρείτε την αψίδα ασφαλείας ανυψωμένη και ασφαλισμένη στη θέση της και φοράτε τη ζώνη ασφαλείας όταν χρησιμοποιείτε το μηχάνημα με την αψίδα ασφαλείας ανυψωμένη.
- Μην κατεβάζετε την αναδιπλούμενη αψίδα ασφαλείας παρά μόνο προσωρινά, όταν εάν είναι απαραίτητο. Μη φοράτε τη ζώνη ασφαλείας όταν έχετε αναδιπλώσει την αψίδα ασφαλείας.
- Έχετε υπόψη ότι δεν παρέχεται προστασία από ανατροπή όταν η αψίδα ασφαλείας είναι κατεβασμένη.
- Ελέγξτε την περιοχή όπου θα κινηθείτε και μην κατεβάζετε ποτέ την αναδιπλούμενη αψίδα ασφαλείας σε περιοχές με κλίση, αναχώματα ή νερό.

Ασφάλεια σε επικλινή εδάφη

- Τα επικλινή εδάφη είναι ένας παράγοντας που συνδέεται σε μεγάλο βαθμό με ατυχήματα που αφορούν απώλεια ελέγχου και ανατροπή, τα οποία μπορεί να οδηγήσουν σε σοβαρό τραυματισμό ή θάνατο. Είστε υπεύθυνοι για την ασφαλή λειτουργία του προϊόντος σε επικλινή εδάφη. Ο

χειρισμός του μηχανήματος σε επικλινές έδαφος απαιτεί ιδιαίτερη προσοχή.

- Αξιολογήστε τις συνθήκες του χώρου ώστε να κρίνετε αν το έδαφος είναι ασφαλές για χρήση του μηχανήματος. Θα πρέπει να έχει προηγηθεί επιθεώρηση της περιοχής. Κατά την επιθεώρηση αυτή θα πρέπει πάντα να χρησιμοποιείτε κοινή λογική και ορθή κρίση.
- Πριν χειριστείτε το μηχάνημα σε επικλινή εδάφη μελετήστε τις ακόλουθες οδηγίες χρήσης σε επικλινή εδάφη, για να κρίνετε αν μπορείτε να χειριστείτε το μηχάνημα τη συγκεκριμένη χρονική στιγμή και στη συγκεκριμένη περιοχή. Οι αλλαγές στο ανάγλυφο του εδάφους μπορεί να προκαλέσουν διαφορετική συμπεριφορά του μηχανήματος σε επικλινή εδάφη.
- Αποφύγετε την εκκίνηση, το σταμάτημα ή τη στροφή του μηχανήματος σε επικλινή εδάφη. Αποφύγετε τις απότομες αλλαγές ταχύτητας ή κατεύθυνσης. Στρίβετε αργά και σταδιακά.
- Μην αναλαμβάνετε τον χειρισμό του μηχανήματος όταν έχετε αμφιβολίες για τις συνθήκες πρόσφυσης, διεύθυνσης ή ευστάθειάς του.
- Απομακρύνετε ή επισημάνετε εμπόδια όπως χαντάκια, λακκούβες, αυλάκια, προεξοχές, βράχους ή άλλους κρυμμένους κινδύνους. Αν το γρασίδι είναι ψηλό, μπορεί να μην φαίνονται τα εμπόδια. Το ανώμαλο έδαφος μπορεί να προκαλέσει ανατροπή του μηχανήματος.
- Να γνωρίζετε ότι ο χειρισμός του μηχανήματος σε βρεγμένο γρασίδι, κατά μήκος πλαγιάς ή σε έδαφος με κατηφορική κλίση μπορεί να προκαλέσει απώλεια πρόσφυσης του μηχανήματος. Η απώλεια πρόσφυσης των κινητήριων τροχών μπορεί να προκαλέσει ολίσθηση και απώλεια πέδησης και διεύθυνσης.
- Να είστε ιδιαίτερα προσεκτικοί όταν χειρίζεστε το μηχάνημα κοντά σε χώρους απόρριψης, χαντάκια, αναχώματα, κινδύνους υδάτινης προέλευσης ή άλλες πηγές κινδύνου. Το μηχάνημα μπορεί να ανατραπεί αν ένας τροχός βρεθεί πέρα από το χείλος ή αν το χείλος υποχωρήσει. Ορίστε έναν ασφαλή χώρο μεταξύ του μηχανήματος και οποιασδήποτε πηγής κινδύνου.
- Ελέγξτε για τυχόν πηγές κινδύνου ενώ βρίσκεστε στη βάση της πλαγιάς. Εάν υπάρχουν πηγές κινδύνου, χρησιμοποιήστε μηχάνημα βαδίζοντα χειριστή στο επικλινές έδαφος.
- Αν είναι δυνατόν, κρατήστε τις μονάδες κοπής χαμηλωμένες έως το έδαφος κατά τον χειρισμό του μηχανήματος σε επικλινή εδάφη. Η ανύψωση των μονάδων κοπής κατά τη χρήση του μηχανήματος σε επικλινή εδάφη μπορεί να καταστήσει το μηχάνημα ασταθές.
- Να είστε ιδιαίτερα προσεκτικοί με τα συστήματα συλλογής γρασιδιού ή τα άλλα παρελκόμενα. Αυτά ενδέχεται να αλλάξουν την ευστάθεια του μηχανήματος και να προκαλέσουν απώλεια του ελέγχου.

Θέση του κινητήρα σε λειτουργία

1. **Μοντέλα μηχανημάτων 31900 και 31901:** Βεβαιωθείτε ότι ο μοχλός της βαλβίδας καυσίμου είναι στη θέση ON· ανατρέξτε στο Σχήμα 59 στην ενότητα Σέρβις του φίλτρου καυσίμου (σελίδα 61).
2. Καθίστε στο κάθισμα του χειριστή και προσδεθείτε με τη ζώνη ασφαλείας.
3. Βεβαιωθείτε ότι το χειρόφρενο είναι ενεργοποιημένο και ο PTO σε αποσύμπλεξη.
4. Προθερμάνετε τον κινητήρα στρέφοντας τον διακόπτη της μίζας στη θέση ON (Σε λειτουργία).
5. Πατήστε παρατεταμένα τον διακόπτη προθερμαντήρα για 10 δευτερόλεπτα.
6. Στρέψτε το κλειδί στη θέση START (Εκκίνηση), βάλτε μπροστά τον κινητήρα για 15 δευτερόλεπτα το πολύ και αφήστε το κλειδί να επανέλθει στη θέση ON (Σε λειτουργία).

   Σημείωση: Εάν απαιτείται πρόσθετη προθέρμανση, γυρίστε το κλειδί στη θέση OFF (Εκτός λειτουργίας) και, στη συνέχεια, στη θέση ON/PREHEAT (Σε λειτουργία/Προθέρμανση). Επαναλάβετε αυτή τη διαδικασία όσες φορές χρειαστεί.
7. Μετακινήστε τον μοχλό ελέγχου γκαζιού στο ρελαντί ή σε μεσαίες στροφές και αφήστε τον κινητήρα σε λειτουργία μέχρι να ζεσταθεί.

Επαναφορά της λειτουργίας του PTO

Σημείωση: Εάν απομακρυνθείτε από το κάθισμα του χειριστή με τον διακόπτη PTO στη θέση ON (σύμπλεξη), το μηχάνημα θα σβήσει αυτόματα τον κινητήρα.

Εκτελέστε τα παρακάτω για να επαναφέρετε τη λειτουργία του PTO:

1. Πιέστε προς τα κάτω τον διακόπτη του PTO.
2. Θέστε τον κινητήρα σε λειτουργία· ανατρέξτε στην ενότητα Θέση του κινητήρα σε λειτουργία (σελίδα 46).
3. Τραβήξτε προς τα επάνω τον διακόπτη του PTO.

Επεξήγηση της λειτουργίας αναστροφής

Ενεργοποιείτε τη λειτουργία αναστροφής κάθε φορά που εγκαθιστάτε το χλοοκοπτικό αρθρωτού τύπου (μοντέλο 02835).

Η λειτουργία αναστροφής επιτρέπει τη γρήγορη ανύψωση του χλοοκοπτικού αρθρωτού τύπου από το έδαφος όταν θέλετε να στρίψετε γρήγορα στο τέλος ενός περάσματος, ή κατά τους ελιγμούς για αποφυγή εμποδίων.

Όταν το χλοοκοπτικό αρθρωτού τύπου είναι χαμηλωμένο στη θέση OPERATING (λειτουργίας), αν πιέσετε γρήγορα προς τα πίσω και αφήσετε τον διακόπτη ανύψωσης του παρελκομένου, το χλοοκοπτικό αρθρωτού τύπου θα ανυψωθεί ελαφρά για να μπορέσετε να στρίψετε γρήγορα. Μόλις ολοκληρώσετε τη στροφή, πιέστε τον διακόπτη ανύψωσης για να χαμηλώσετε ξανά το χλοοκοπτικό αρθρωτού τύπου στο έδαφος και να συνεχίσετε την εργασία σας.

Θέση του κινητήρα εκτός λειτουργίας

1. Χρησιμοποιήστε τον μοχλό ελέγχου γκαζιού για να μειώσετε τις στροφές του κινητήρα.
2. Μετακινήστε τον διακόπτη PTO στη θέση OFF.
3. Γυρίστε το κλειδί στη θέση OFF και αφαιρέστε το κλειδί από τον διακόπτη.

Μετά τη λειτουργία

Ασφάλεια μετά τη λειτουργία

Γενικές πληροφορίες ασφαλείας

- Σβήστε τον κινητήρα, αφαιρέστε το κλειδί και περιμένετε να ακινητοποιηθούν όλα τα κινούμενα μέρη προτού απομακρυνθείτε από τη θέση χειριστή. Πριν προβείτε σε ρύθμιση, σέρβις, καθαρισμό ή αποθήκευση του μηχανήματος, αφήστε το μηχάνημα να κρυώσει.
- Καθαρίστε το γρασίδι και τα ξένα υλικά από τις μονάδες κοπής, τους σιγαστήρες και τον χώρο του κινητήρα, για να αποτρέψετε τον κίνδυνο πυρκαγιάς. Αν έχει χυθεί λάδι ή καύσιμο, καθαρίστε το.
- Εάν οι μονάδες κοπής βρίσκονται στη θέση μεταφοράς, χρησιμοποιήστε το μηχανικό κλείδωμα (εάν υπάρχει) προτού αφήσετε το μηχάνημα χωρίς επιτήρηση.
- Αφήστε τον κινητήρα να κρυώσει προτού αποθηκεύσετε το μηχάνημα σε εσωτερικό χώρο.
- Προτού αποθηκεύσετε ή μεταφέρετε το μηχάνημα, αφαιρέστε το κλειδί και διακόψτε την παροχή καυσίμου (εάν υπάρχει).
- Μην αποθηκεύετε ποτέ το μηχάνημα ή τα δοχεία καυσίμων σε χώρους με γυμνές φλόγες, σπινθήρες ή φλόγα-πιλότο (π.χ. σε καυστήρα, λέβητα ή άλλες συσκευές).
- Συντηρήστε και καθαρίστε τη/τις ζώνη/-ες ασφαλείας, όπως απαιτείται

Σέρβις της μονάδας κοπής

Μπορείτε να περιστρέψετε τη μονάδα κοπής από τη θέση ΜΕΤΑΦΟΡΆΣ (1 στο Σχήμα 37) στη θέση ΣΈΡΒΙΣ (2 στο Σχήμα 37). Χρησιμοποιήστε τη θέση ΣΈΡΒΙΣ για τη συντήρηση των λεπίδων κοπής ή τον καθαρισμό κάτω από τη μονάδα κοπής· ανατρέξτε στο *Εγχειρίδιο Χειριστή* της δικής σας μονάδας κοπής.

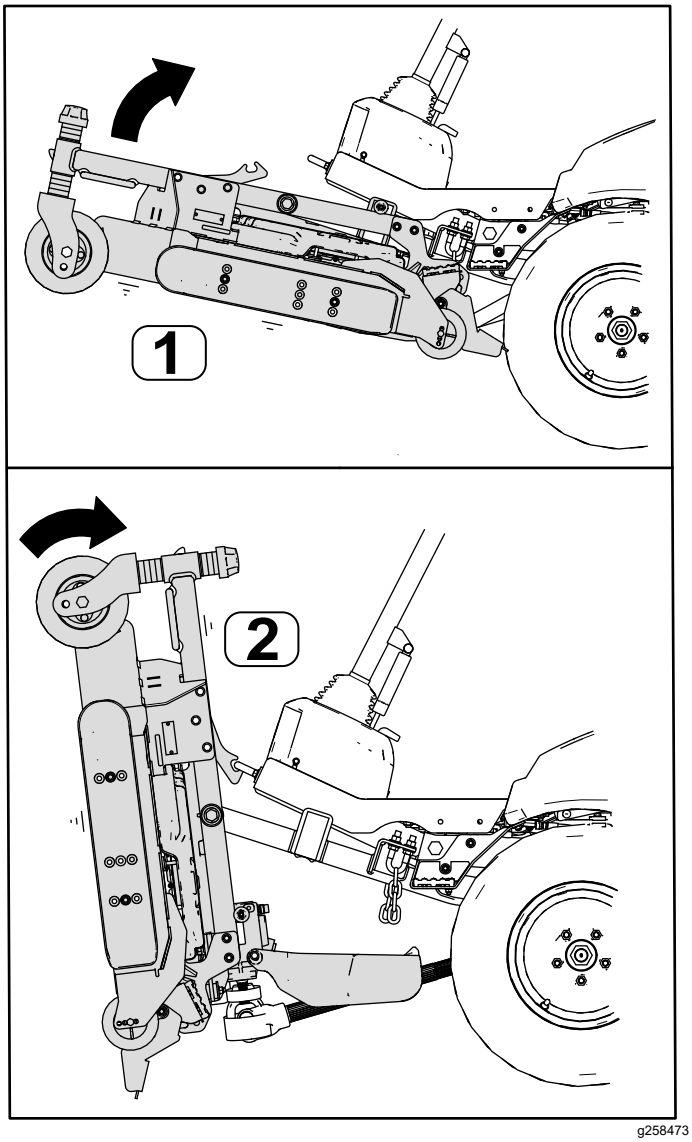

Σχήμα 37

1. Θέση ΜΕΤΑΦΟΡΆΣ
2. Θέση ΣΈΡΒΙΣ

Περιστροφή της μονάδας κοπής στη θέση ΣΈΡΒΙΣ

Εκτελέστε αυτήν τη διαδικασία για να περιστρέψετε τη μονάδα κοπής από τη θέση ΜΕΤΑΦΟΡΆΣ στη θέση ΣΈΡΒΙΣ.

⚠ ΠΡΟΕΙΔΟΠΟΊΗΣΗ

Αν αφήσετε το κλειδί στη μίζα, μπορεί κάποιος να θέσει ακούσια τον κινητήρα σε λειτουργία και να τραυματιστείτε σοβαρά εσείς ή διερχόμενοι.

Αφαιρέστε το κλειδί από τον διακόπτη και μη θέσετε τον κινητήρα σε λειτουργία με τη μονάδα κοπής στη θέση ΣΈΡΒΙΣ.

1. Σταθμεύστε το μηχάνημα σε επίπεδο έδαφος.
2. Πιέστε τον διακόπτη ανύψωσης για να ανυψώσετε τη μονάδα κοπής στη θέση ΜΕΤΑΦΟΡΆΣ.
3. Βάλτε χειρόφρενο, σβήστε τον κινητήρα και αφαιρέστε το κλειδί.
4. Αφαιρέστε τους πείρους από τις πλάκες ρύθμισης ύψους κοπής (Σχήμα 38).

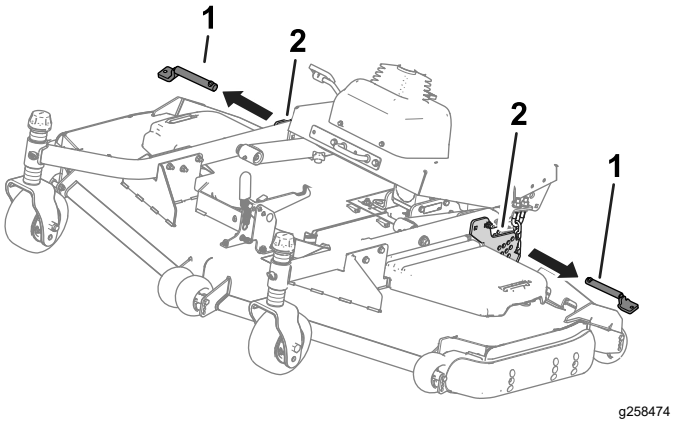

Σχήμα 38

1. Πείροι ρύθμισης ύψους κοπής
2. Πλάκες ρύθμισης ύψους κοπής

5. Περιστρέψτε τη μονάδα κοπής (Σχήμα 39) έτσι ώστε το μάνδαλο να ασφαλίσει στη βάση πρόσδεσης (Σχήμα 40).

⚠ ΠΡΟΕΙΔΟΠΟΊΗΣΗ

Η μονάδα κοπής είναι βαριά.

Ζητήστε βοήθεια για να ανυψώσετε τη μονάδα κοπής.

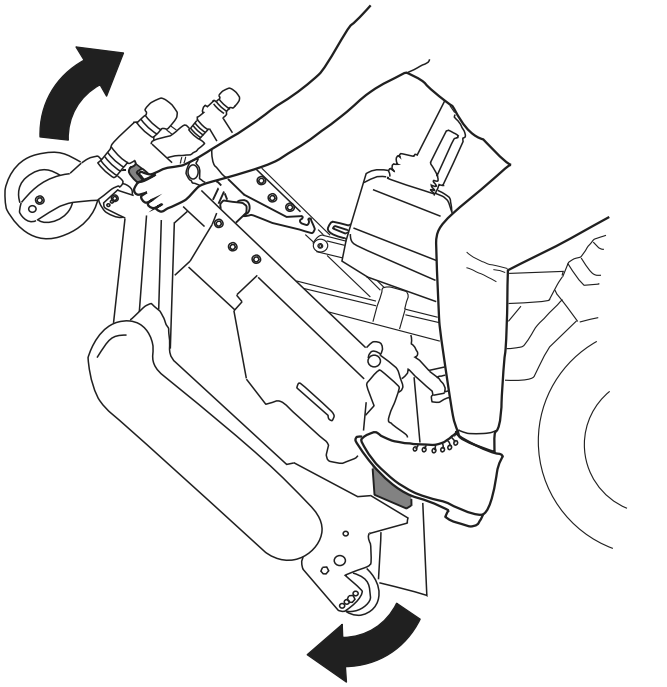

g298275

Σχήμα 39

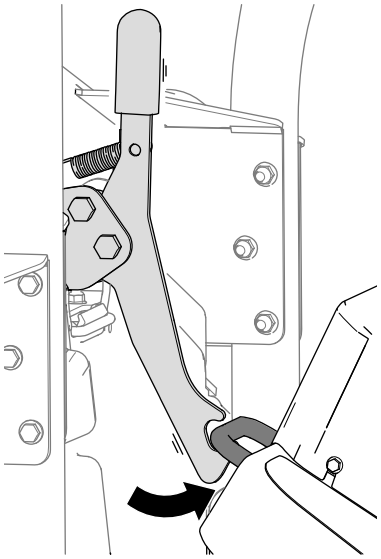

g298276

Σχήμα 40

Περιστροφή της μονάδας κοπής στη θέση ΜΕΤΑΦΟΡΆΣ

Εκτελέστε αυτήν τη διαδικασία για να περιστρέψετε τη μονάδα κοπής από τη θέση ΣΈΡΒΙΣ στη θέση ΜΕΤΑΦΟΡΆΣ.

1. Απασφαλίστε το μάνδαλο της μονάδας κοπής από τη βάση πρόσδεσης (Σχήμα 41), στρέφοντας τη μονάδα κοπής ελαφρώς προς τα εμπρός (ανατρέξτε στο Σχήμα 39) και τραβώντας τη λαβή του μάνδαλου προς τα εμπρός.

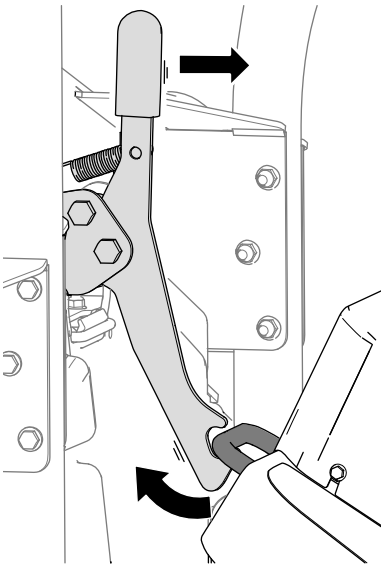

g298277

Σχήμα 41

2. Περιστρέψτε αργά τη μονάδα κοπής προς τα κάτω έως ότου οι πείροι έρθουν σε επαφή με την πλάκα των βραχιόνων ανύψωσης (A στο Σχήμα 42).

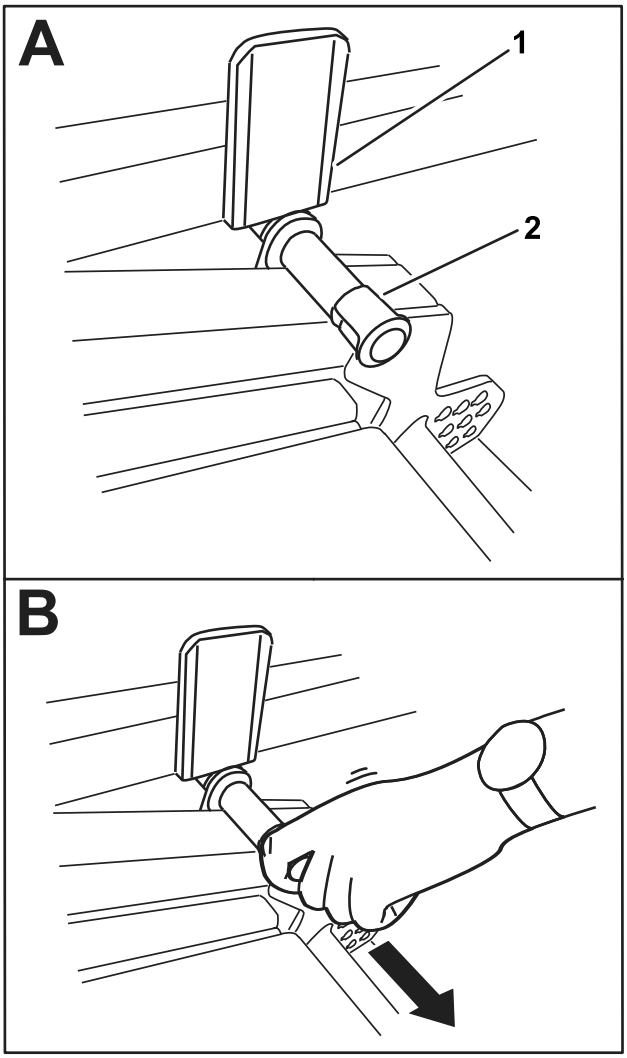

g298288

Σχήμα 42

1. Πλάκα βραχιόνων ανύψωσης
2. Πείρος

3. Πιέστε προς τα κάτω τη μονάδα κοπής με το πόδι σας και, μετά, τραβήξτε έξω τον πείρο (B στο Σχήμα 42) για να σταθεροποιηθεί η μονάδα κοπής στη θέση ΜΕΤΑΦΟΡΆΣ.
4. Περάστε τους πείρους ρύθμισης ύψους κοπής μέσα από τις αντίστοιχες πλάκες και τις αλυσίδες.

Ρυμούλκηση του μηχανήματος

Εάν πρέπει να ρυμουλκήσετε ή να σπρώξετε το μηχάνημα, ρυθμίστε την αντλία κίνησης έτσι ώστε να την παρακάμπτει το υδραυλικό υγρό. **Μετακινείτε το μηχάνημα με ταχύτητα έως και 4,8 χ.α.ώ (3 μιλίων ανά ώρα) και για πολύ μικρές αποστάσεις.**

Σημαντικό: **Εάν υπερβείτε τα όρια ρυμούλκησης, μπορεί να προκληθεί πολύ σοβαρή βλάβη στην υδραυλική αντλία.**

Εάν πρέπει οπωσδήποτε να μετακινήσετε το μηχάνημα σε μεγαλύτερη απόσταση, μεταφέρετέ το με τρέιλερ.

1. Εντοπίστε τη βαλβίδα παράκαμψης στην κάτω πλευρά του μηχανήματος.

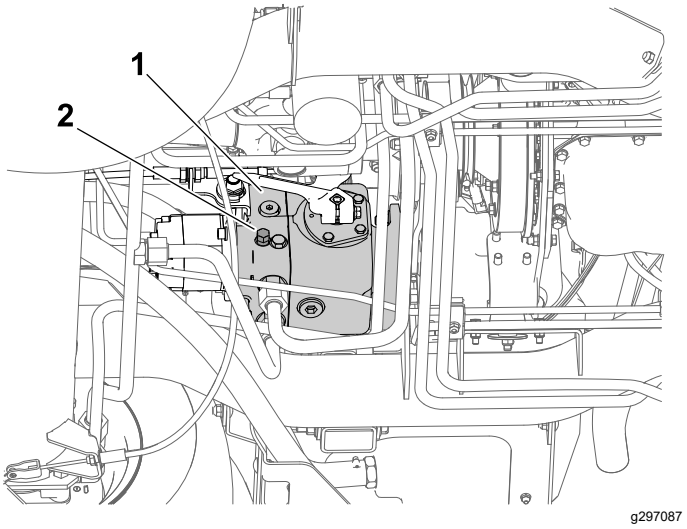

g297087

Σχήμα 43

1. Αντλία κίνησης
2. Βαλβίδα παράκαμψης

2. Χρησιμοποιήστε ένα πολύγωνο κλειδί 18 mm (11/16") για να ξεσφίξετε τη βαλβίδα παράκαμψης και, μετά, ανοίξτε τη βαλβίδα κατά 3 στροφές το μέγιστο.

   Σημαντικό: **Μη βάζετε μπροστά και μη λειτουργείτε τον κινητήρα με τη βαλβίδα στη θέση παράκαμψης.**
3. Μετά τη ρυμούλκηση και προτού βάλετε μπροστά τον κινητήρα, σφίξτε τη βαλβίδα παράκαμψης με ροπή 20 N·m.

Μεταφορά του μηχανήματος

- Να είστε προσεκτικοί κατά τη φόρτωση ή εκφόρτωση του μηχανήματος σε τρέιλερ ή φορτηγό.
- Χρησιμοποιείτε ράμπες πλήρους πλάτους για τη φόρτωση του μηχανήματος σε τρέιλερ ή φορτηγό.
- Δέστε με ασφάλεια το μηχάνημα.
- Προτού αποθηκεύσετε ή μεταφέρετε το μηχάνημα, αφαιρέστε το κλειδί.

Συντήρηση

Σημείωση: Καθορίστε την αριστερή και δεξιά πλευρά του μηχανήματος από την κανονική θέση λειτουργίας.

Σημείωση: Κατεβάστε δωρεάν το σχεδιάγραμμα ηλεκτρικού συστήματος ή υδραυλικού συστήματος μεταβαίνοντας στη διεύθυνση www.Toro.com και αναζητώντας το μηχάνημά σας από τον σύνδεσμο προς τα εγχειρίδια (Manuals) στην αρχική σελίδα.

Ασφάλεια συντήρησης

- Πριν απομακρυνθείτε από τη θέση του χειριστή, κάντε τις ακόλουθες ενέργειες:
  - Σταθμεύστε το μηχάνημα σε επίπεδο έδαφος.
  - Αποσυμπλέξτε τον δυναμοδότη (PTO) και χαμηλώστε τα παρελκόμενα.
  - Βάλτε χειρόφρενο.
  - Σβήστε τον κινητήρα και αφαιρέστε το κλειδί.
  - Περιμένετε να ακινητοποιηθούν όλα τα κινούμενα μέρη.
- Αν αφήσετε το κλειδί στη μίζα, μπορεί κάποιος να θέσει ακούσια τον κινητήρα σε λειτουργία και να τραυματιστείτε σοβαρά εσείς ή διερχόμενοι. Αφαιρέστε το κλειδί από τον διακόπτη της μίζας προτού εκτελέσετε οποιαδήποτε συντήρηση.
- Αφήστε τα μέρη του μηχανήματος να κρυώσουν προτού εκτελέσετε εργασίες συντήρησης.
- Εάν οι μονάδες κοπής βρίσκονται στη θέση μεταφοράς, χρησιμοποιήστε το μηχανικό κλείδωμα (εάν υπάρχει) προτού αφήσετε το μηχάνημα χωρίς επιτήρηση.
- Αν είναι δυνατόν, μην εκτελείτε εργασίες συντήρησης με τον κινητήρα σε λειτουργία. Παραμείνετε μακριά από κινούμενα μέρη.
- Όταν εργάζεστε κάτω από το μηχάνημα, τοποθετείτε τρίποδες στήριξης.
- Εκτονώνετε προσεκτικά την πίεση εξαρτημάτων με αποθηκευμένη ενέργεια.
- Διατηρείτε όλα τα μέρη του μηχανήματος σε καλή κατάσταση λειτουργίας και σωστά σφιγμένα όλα τα συνδετικά εξαρτήματα, ειδικά των λεπίδων/παρελκομένου.
- Αντικαταστήστε τις φθαρμένες ή κατεστραμμένες ετικέτες.
- Για να διασφαλίσετε την ασφαλή και βέλτιστη απόδοση του μηχανήματος, χρησιμοποιείτε μόνο γνήσια ανταλλακτικά Toro. Τα ανταλλακτικά άλλων κατασκευαστών ενδέχεται να αποβούν επικίνδυνα και η χρήση τους να ακυρώσει την εγγύηση του προϊόντος σας.

Συνιστώμενο χρονοδιάγραμμα συντήρησης

Περιοδικότητα εργασιών συντήρησης	Διαδικασία συντήρησης
Μετά την πρώτη ώρα	• Σφίξτε με την κατάλληλη ροπή τα παξιμάδια τροχών.
Μετά τις πρώτες 10 ώρες	• Σφίξτε με την κατάλληλη ροπή τα παξιμάδια τροχών. • Ελέγξτε την τάνυση του ιμάντα του εναλλάκτη.
Μετά τις πρώτες 50 ώρες	• Ελέγξτε την τάνυση του ιμάντα του εναλλάκτη.
Μετά τις πρώτες 1000 ώρες	• Αλλάξτε το υδραυλικό υγρό και το υδραυλικό φίλτρο.
Πριν από κάθε χρήση ή καθημερινά	• Ελέγξτε την πίεση αέρα στα ελαστικά. • Ελέγξτε το σύστημα ενδοασφάλισης. • Γρασάρετε τον άξονα κίνησης του PTO (σταυρούς και τηλεσκοπικό πολύσφηνο). • Ελέγξτε τη στάθμη του λαδιού κινητήρα. • Ελέγξτε τον δείκτη έμφραξης του φίλτρου αέρα και, αν χρειάζεται, αντικαταστήστε τα στοιχεία του φίλτρου. • Ελέγξτε το σύστημα ψύξης και τη στάθμη του ψυκτικού. • Απομακρύνετε τα ξένα υλικά από τον χώρο του κινητήρα, το ψυγείο λαδιού και το ψυγείο (καθαρίζετε συχνότερα υπό συνθήκες αυξημένων ρύπων ή σκόνης). • Ελέγξτε τη στάθμη του υδραυλικού υγρού.

Περιοδικότητα εργασιών συντήρησης	Διαδικασία συντήρησης
Κάθε 50 ώρες	• Γρασάρετε τα ρουλεμάν και τους δακτυλίους τριβής. • Αποστραγγίστε το νερό ή άλλους ρύπους από τον διαχωριστή καυσίμου/νερού. • Ελέγξτε τις συνδέσεις των καλωδίων της μπαταρίας. • Ελέγξτε την κατάσταση της μπαταρίας και καθαρίστε την εάν χρειάζεται. • Ελέγξτε τη στάθμη του ηλεκτρολύτη της μπαταρίας (εάν είναι δυνατόν) ενώ λειτουργεί. • Έλεγχος της σήτας εισαγωγής αέρα του καπό. • Ελέγξτε και καθαρίστε τη σήτα εισαγωγής αέρα του καπό.
Κάθε 100 ώρες	• Ελέγξτε την κατάσταση και την τάνυση του ιμάντα του εναλλάκτη. • Ελέγξτε την κατάσταση του ιμάντα κίνησης.
Κάθε 200 ώρες	• Σφίξτε με την κατάλληλη ροπή τα παξιμάδια τροχών. • Επιθεωρήστε τους εύκαμπτους σωλήνες του συστήματος ψύξης. • Ρυθμίστε το διάκενο συμπλέκτη του PTO.
Κάθε 250 ώρες	• Αλλάξτε το λάδι κινητήρα και το φίλτρο λαδιού (όταν το μηχάνημα λειτουργεί υπό συνθήκες αυξημένων ρύπων ή σκόνης) [μόνο για τα μοντέλα 31900 και 31901]. • Καθαρίστε το στοιχείο του φίλτρου αέρα. • Ελέγξτε και καθαρίστε τα πτερύγια ψύξης (καθαρίζετε συχνότερα υπό συνθήκες αυξημένων ρύπων ή σκόνης).
Κάθε 400 ώρες	• Αντικαταστήστε τον διαχωριστή καυσίμου/νερού. • Αντικαταστήστε το φίλτρο καυσίμου. • Επιθεωρήστε τους σωλήνες και τις συνδέσεις καυσίμου. • Ελέγξτε το χειρόφρενο και ρυθμίστε το εάν χρειάζεται. • Καθαρίστε τα φίλτρα αέρα της καμπίνας. Αντικαταστήστε τα εάν έχουν σκιστεί ή λερωθεί υπερβολικά.
Κάθε 500 ώρες	• Αλλάξτε το λάδι κινητήρα και το φίλτρο λαδιού.
Κάθε 800 ώρες	• Αλλάξτε το υδραυλικό φίλτρο (εάν δεν χρησιμοποιείτε το συνιστώμενο υδραυλικό υγρό ή εάν γεμίσατε κάποια στιγμή τη δεξαμενή με εναλλακτικό υγρό). • Αλλάξτε το υδραυλικό φίλτρο (εάν δεν χρησιμοποιείτε το συνιστώμενο υδραυλικό υγρό ή εάν γεμίσατε κάποια στιγμή τη δεξαμενή με εναλλακτικό υγρό).
Κάθε 1000 ώρες	• Αλλάξτε το υδραυλικό φίλτρο (εάν χρησιμοποιείτε το συνιστώμενο υδραυλικό υγρό).
Κάθε 1500 ώρες	• Αλλάξτε το ψυκτικό του κινητήρα
Κάθε 2000 ώρες	• Αλλάξτε το υδραυλικό υγρό (εάν χρησιμοποιείτε το συνιστώμενο υδραυλικό υγρό).
Κάθε μήνα	• Ελέγχετε τη στάθμη του ηλεκτρολύτη της μπαταρίας (εάν είναι δυνατόν) όταν το μηχάνημα είναι αποθηκευμένο.
Κάθε χρόνο	• Αποστραγγίστε και καθαρίστε το ρεζερβουάρ καυσίμου
Κάθε 2 χρόνια	• Αντικαταστήστε τους κινούμενους εύκαμπτους σωλήνες.

Σημαντικό: **Για περισσότερες διαδικασίες συντήρησης, ανατρέξτε στο εγχειρίδιο χρήστη του κινητήρα σας.**

Λίστα ελέγχου για την καθημερινή συντήρηση

Δημιουργήστε αντίγραφα αυτής της σελίδας για συχνή χρήση.

Στοιχείο ελέγχου συντήρησης	Για την εβδομάδα:						
	Δευτ.	Τρ.	Τετ.	Πέμ.	Παρ.	Σάβ.	Κυρ.
Ελέγξτε τη λειτουργία του συστήματος ενδοασφάλισης.							
Ελέγξτε εάν το ROPS είναι ανυψωμένο και ασφαλισμένο στη θέση του.							
Ελέγξτε τη λειτουργία του χειρόφρενου.							
Ελέγξτε τη στάθμη του καυσίμου.							
Ελέγξτε τη στάθμη του λαδιού κινητήρα.							
Ελέγξτε τη στάθμη του ψυκτικού υγρού.							
Αποστραγγίστε τον διαχωριστή νερού/καυσίμου.							
Ελέγξτε τον δείκτη του φίλτρου αέρα.[3]							
Ελέγξτε το ψυγείο και τη σήτα για ξένα υλικά.							
Ελέγξτε για ασυνήθιστους ήχους του κινητήρα.[1].							
Ελέγξτε για ασυνήθιστους ήχους λειτουργίας.							
Ελέγξτε τους εύκαμπτους σωλήνες του υδραυλικού συστήματος για τυχόν ζημιές.							
Ελέγξτε για διαρροές υγρών.							
Ελέγξτε την πίεση των ελαστικών.							
Ελέγξτε τη λειτουργία των οργάνων.							
Λιπάνετε όλα τα γρασαδοράκια.[2]							
Επιδιορθώστε τη βαφή όπου υπάρχουν φθορές.							
Επιθεωρήστε τη ζώνη ασφαλείας.							

[1]Ελέγξτε τον προθερμαντήρα και τα μπεκ καυσίμου αν παρατηρήσετε δυσκολίες στην εκκίνηση, υπερβολικό καπνό ή τραχύτητα στη λειτουργία του κινητήρα

[2]Αμέσως μετά από κάθε πλύσιμο, ανεξάρτητα από το αναγραφόμενο χρονικό διάστημα

[3]Εάν ο δείκτης έχει κόκκινο χρώμα

Σημείωση για προβληματικά σημεία		
Άτομο που διενήργησε την επιθεώρηση:		
Στοιχείο	Ημερομηνία	Πληροφορίες

Διαδικασίες πριν από τη συντήρηση

Ανύψωση του μηχανήματος

⚠ ΚΊΝΔΥΝΟΣ

Οι μηχανικοί ή υδραυλικοί γρύλοι μπορεί να αστοχήσουν κατά τη στήριξη του μηχανήματος και να προκληθεί σοβαρός τραυματισμός.

- **Χρησιμοποιήστε τρίποδες για να στηρίξετε το ανυψωμένο μηχάνημα.**
- **Χρησιμοποιείτε τους μηχανικούς ή υδραυλικούς γρύλους μόνο για να ανυψώσετε το μηχάνημα.**

Ανύψωση εμπρός πλευράς του μηχανήματος

Σημαντικό: **Βεβαιωθείτε ότι δεν υπάρχουν καλώδια, ντίζες ή υδραυλικά εξαρτήματα μεταξύ του γρύλου και του πλαισίου.**

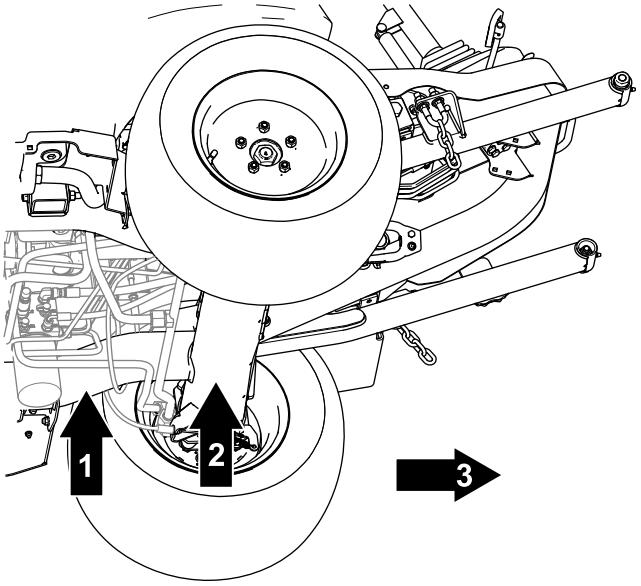

g299729

Σχήμα 44

1. Εμπρόσθιο σημείο ανύψωσης—σωλήνας πλαισίου
2. Εμπρόσθιο σημείο στήριξης τρίποδα—σωλήνας εμπρός άξονα
3. Εμπρός πλευρά του μηχανήματος

1. Ακινητοποιήστε τους 2 πίσω τροχούς με σφήνες για να αποφύγετε τυχόν μετακίνηση του μηχανήματος.
2. Εφαρμόστε σταθερά τον γρύλο κάτω από το κατάλληλο σημείο ανύψωσης.
3. Αφού ανυψώσετε την εμπρός πλευρά του μηχανήματος, τοποθετήστε κατάλληλο τρίποδα κάτω από το πλαίσιο για να στηρίξετε το μηχάνημα.

Ανύψωση πίσω πλευράς του μηχανήματος

Σημαντικό: **Βεβαιωθείτε ότι δεν υπάρχουν καλώδια, ντίζες ή υδραυλικά εξαρτήματα μεταξύ του γρύλου και του πλαισίου.**

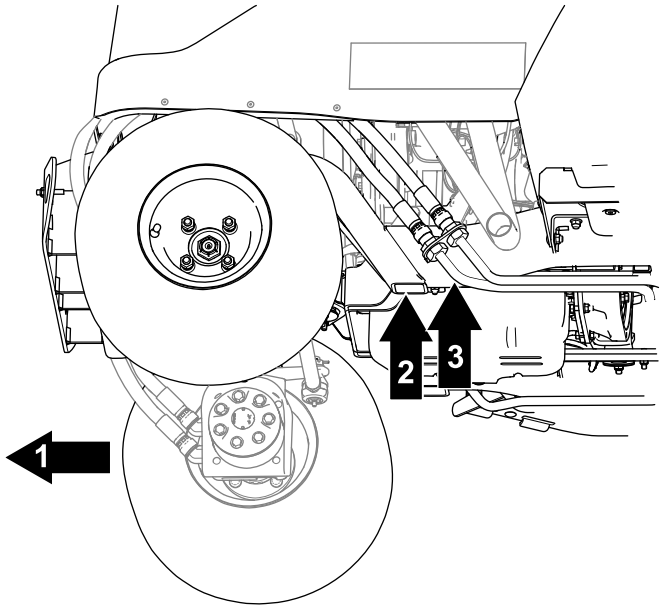

g299730

Σχήμα 45

1. Πίσω πλευρά του μηχανήματος
2. Οπίσθιο σημείο ανύψωσης—σωλήνας πλαισίου
3. Οπίσθιο σημείο στήριξης τρίποδα—σωλήνας πλαισίου

1. Ακινητοποιήστε τους 2 εμπρός τροχούς με σφήνες για να αποφύγετε τυχόν μετακίνηση του μηχανήματος.
2. Εφαρμόστε σταθερά τον γρύλο κάτω από το κατάλληλο σημείο ανύψωσης.

   Σημαντικό: **Στα μηχανήματα με κίνηση στους 4 τροχούς υπάρχουν υδραυλικές σωληνώσεις που περνούν κοντά στο πλαίσιο. Φροντίστε να τοποθετήσετε τον γρύλο έτσι ώστε να μην προκληθεί βλάβη στις υδραυλικές σωληνώσεις κατά την ανύψωση του μηχανήματος.**
3. Αφού ανυψώσετε την εμπρός πλευρά του μηχανήματος, τοποθετήστε κατάλληλο τρίποδα κάτω από το πλαίσιο για να στηρίξετε το μηχάνημα.

Ανύψωση του καπό

1. Ελευθερώστε τους ιμάντες σε κάθε πλευρά του μηχανήματος (Σχήμα 46).

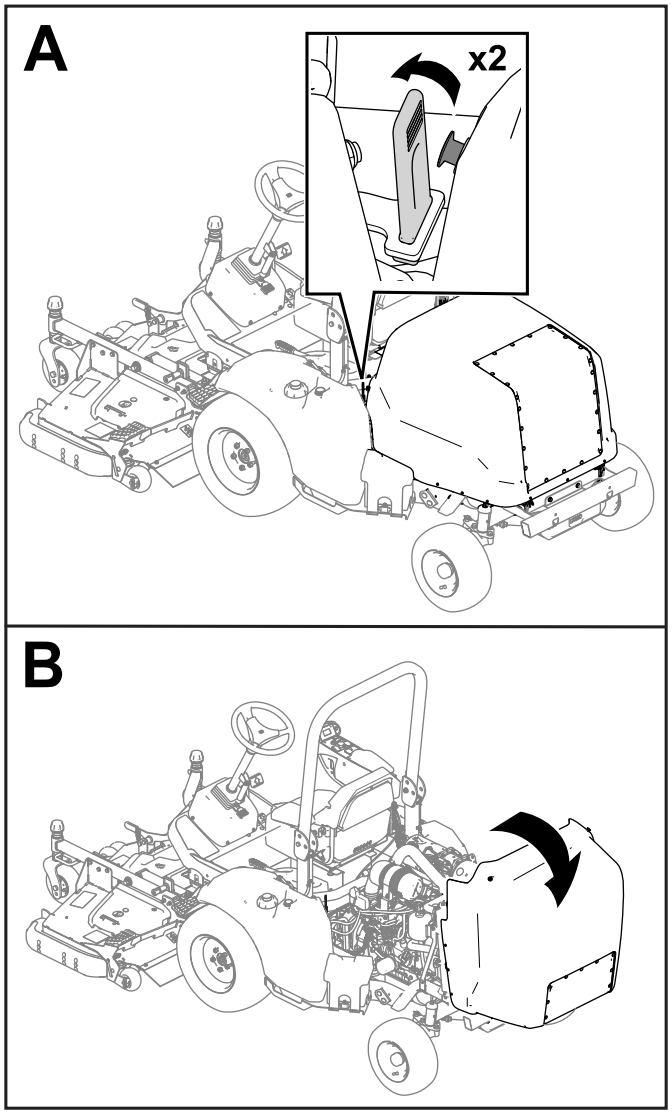

g285428

Σχήμα 46

2. Ανοίξτε το καπό (Σχήμα 46).

Σημείωση: Εάν το μηχάνημά σας διαθέτει κλειδαριά για το καπό, ξεκλειδώστε το με το κλειδί και ανοίξτε το.

Λίπανση

Γρασάρισμα των ρουλεμάν και των δακτυλίων τριβής

Περιοδικότητα εργασιών σέρβις: Πριν από κάθε χρήση ή καθημερινά—Γρασάρετε τον άξονα κίνησης του PTO (σταυρούς και τηλεσκοπικό πολύσφηνο).

Κάθε 50 ώρες—Γρασάρετε τα ρουλεμάν και τους δακτυλίους τριβής.

Το μηχάνημα διαθέτει γρασαδοράκια που πρέπει να λιπαίνονται τακτικά με γράσο λιθίου No. 2.

Σημαντικό: **Λιπαίνετε το μηχάνημα αμέσως μετά από κάθε πλύσιμο.**

- Βραχίονας ελεύθερης τροχαλίας (Σχήμα 47)

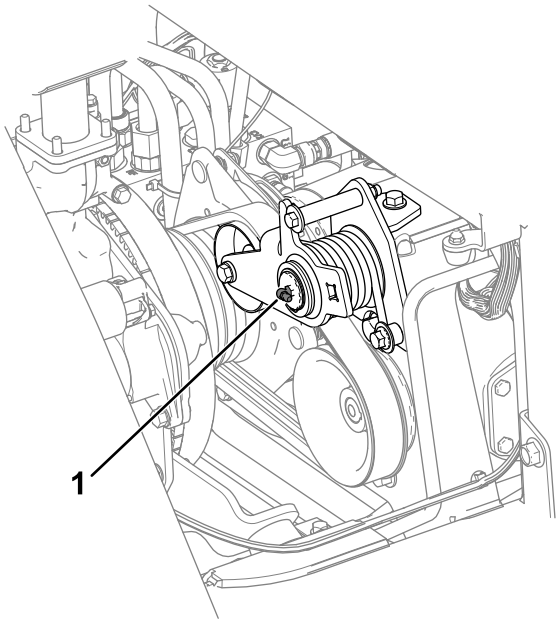

g300631

Σχήμα 47

1. Βραχίονας ελεύθερης τροχαλίας

- Άξονας κίνησης PTO (Σχήμα 48)

  Σημαντικό: **Γρασάρετε τον άξονα κίνησης πριν από κάθε χρήση ή σε καθημερινή βάση.**

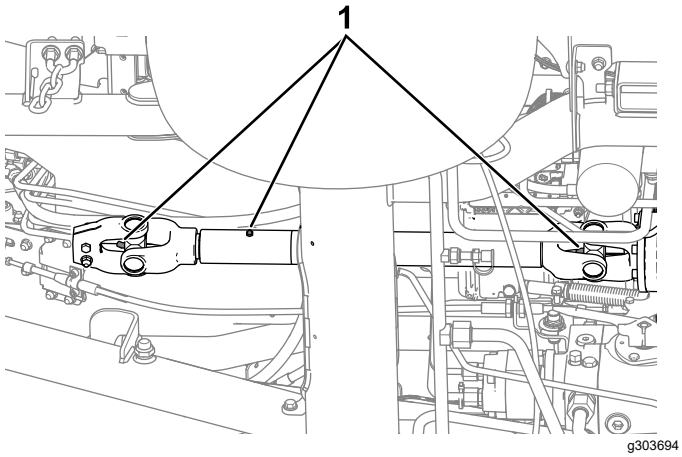

Σχήμα 48

1. Γρασαδοράκια

- Πείρος άρθρωσης άξονα (Σχήμα 49)

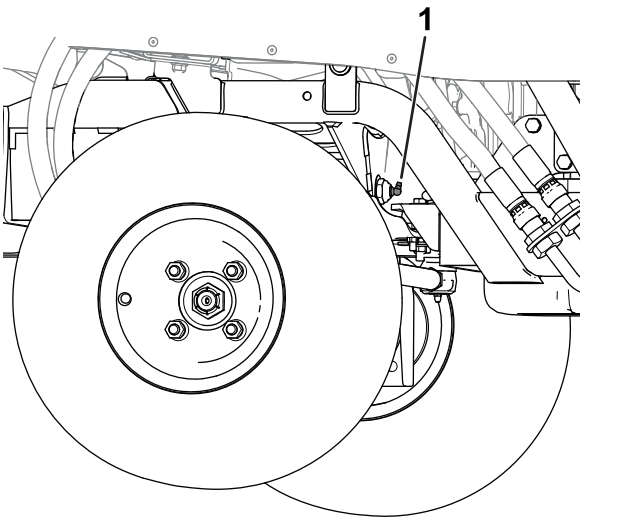

Σχήμα 49

1. Πείρος άρθρωσης άξονα

- **Εμπρός πλευρά του μηχανήματος** (Σχήμα 50):
  - Πλήμνες περιστροφής παρελκομένου (2)
  - Δακτύλιοι τριβής κυλίνδρου ανύψωσης (2)
  - Πείροι περιστροφής βραχιόνων ανύψωσης (2)

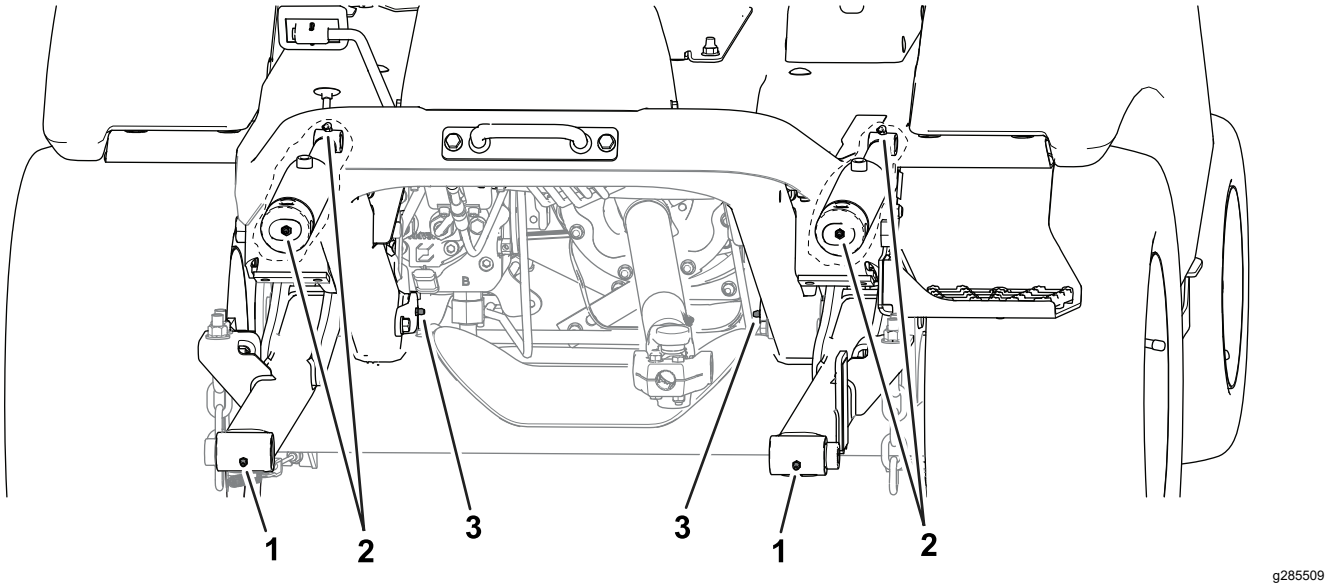

Σχήμα 50
Εμπρός πλευρά του μηχανήματος

1. Πλήμνες περιστροφής παρελκομένου
2. Δακτύλιοι τριβής κυλίνδρου ανύψωσης
3. Πλήμνες περιστροφής βραχιόνων ανύψωσης

- **Πίσω πλευρά του μηχανήματος** (Σχήμα 51):
  - Σφαιρικός σύνδεσμος υδραυλικού κυλίνδρου (2)
  - Πλήμνες πείρου άξονα (2)

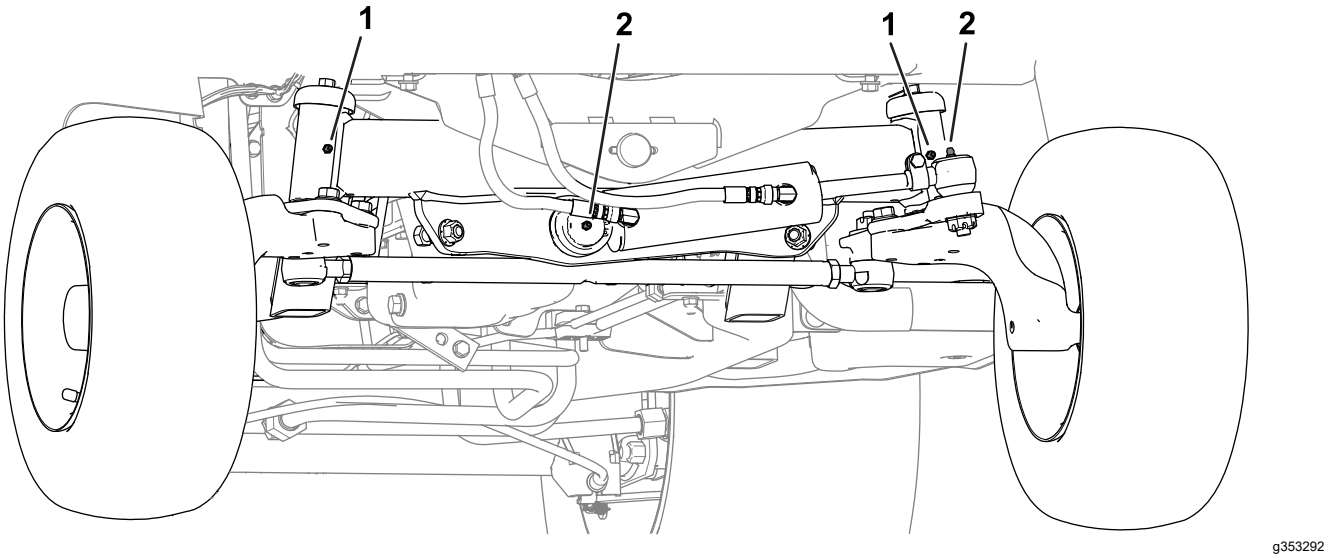

Σχήμα 51

Πίσω πλευρά του μηχανήματος (χωρίς προφυλακτήρα)

1. Πλήμνες πείρου άξονα
2. Σφαιρικός σύνδεσμος κυλίνδρου συστήματος διεύθυνσης

Συντήρηση κινητήρα

Ασφάλεια κινητήρα

- Προτού ελέγξετε τη στάθμη του λαδιού ή προσθέσετε λάδι στον στροφαλοθάλαμο, σβήστε τον κινητήρα και αφαιρέστε το κλειδί.
- Μην αλλάζετε την ταχύτητα του ρυθμιστή στροφών και μην αυξάνετε υπερβολικά τις στροφές του κινητήρα.

Σέρβις του λαδιού κινητήρα

Επεξήγηση των προδιαγραφών λαδιού κινητήρα

Τύπος λαδιού: Χρησιμοποιήστε υψηλής ποιότητας λάδι κινητήρα χαμηλής περιεκτικότητας σε τέφρα που πληροί ή υπερκαλύπτει τις ακόλουθες προδιαγραφές:

- Κατηγορία απόδοσης API, CJ-4 ή υψηλότερη
- Κατηγορία απόδοσης ACEA, E6
- Κατηγορία απόδοσης JASO, DH-2

Χωρητικότητα στροφαλοθάλαμου: Περίπου 6,2 l μαζί με το φίλτρο.

Ιξώδες: Χρησιμοποιήστε λάδι με το παρακάτω ιξώδες:

- Προτιμώμενο λάδι: SAE 15W-40 (άνω των 0°F)
- Εναλλακτικό λάδι: SAE 10W-30 ή 5W-30 (όλες οι θερμοκρασίες)

Το λάδι κινητήρα Toro Premium Engine Oil διατίθεται από τους εξουσιοδοτημένους αντιπροσώπους της Toro, με ιξώδες 15W-40 ή 10W-30.

Έλεγχος στάθμης λαδιού κινητήρα

Περιοδικότητα εργασιών σέρβις: Πριν από κάθε χρήση ή καθημερινά

Η καλύτερη στιγμή να ελέγξετε τη στάθμη του λαδιού κινητήρα είναι όταν ο κινητήρας είναι κρύος, προτού ξεκινήσετε τις εργασίες της ημέρας. Εάν ο κινητήρας έχει ήδη λειτουργήσει, περιμένετε τουλάχιστον 10 λεπτά πριν ελέγξετε τη στάθμη ώστε το λάδι να αποστραγγιστεί και να επιστρέψει πάλι στον συλλέκτη.

Αν η στάθμη λαδιού είναι ίση ή χαμηλότερη από την ένδειξη ελάχιστης στάθμης, προσθέστε λάδι ώστε να φτάσει στην ένδειξη μέγιστης στάθμης. **Μη βάζετε παραπάνω λάδι στον κινητήρα**.

Σημαντικό: **Ελέγχετε καθημερινά το λάδι κινητήρα. Εάν η στάθμη λαδιού κινητήρα ξεπεράσει την ένδειξη μέγιστης στάθμης του δείκτη, το λάδι του κινητήρα μπορεί να αναμιχθεί με το καύσιμο. Εάν η στάθμη λαδιού κινητήρα ξεπεράσει την ένδειξη μέγιστης στάθμης του δείκτη, αλλάξτε το λάδι του κινητήρα.**

Σημαντικό: **Διατηρείτε τη στάθμη του λαδιού κινητήρα μεταξύ των ενδείξεων μέγιστης και ελάχιστης στάθμης στον δείκτη. Εάν ο κινητήρας λειτουργήσει με υπερβολικά πολύ ή υπερβολικά λίγο λάδι μπορεί να υποστεί βλάβη.**

1. Ανοίξτε το καπό· ανατρέξτε στην ενότητα Ανύψωση του καπό (σελίδα 55).

2. Ελέγξτε τη στάθμη του λαδιού κινητήρα· ανατρέξτε στην ενότητα Σχήμα 52.

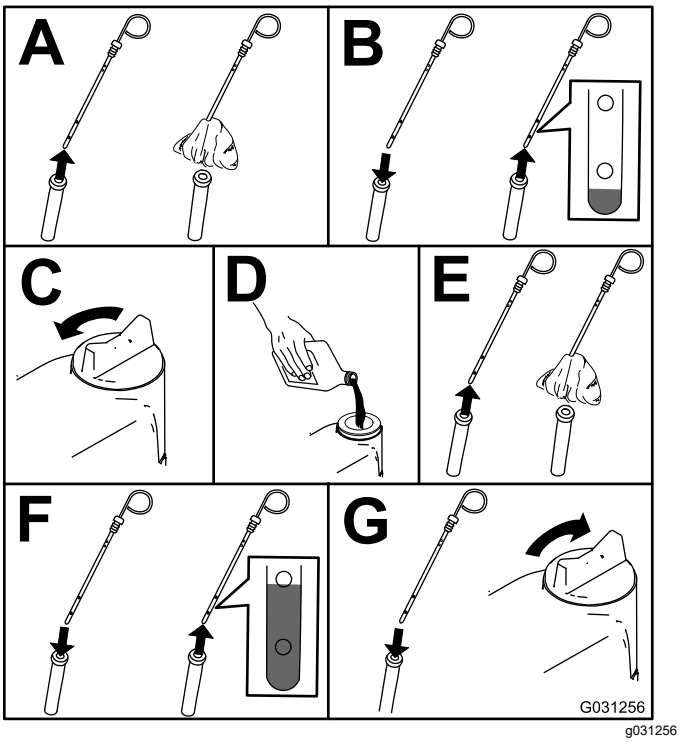

Σχήμα 52

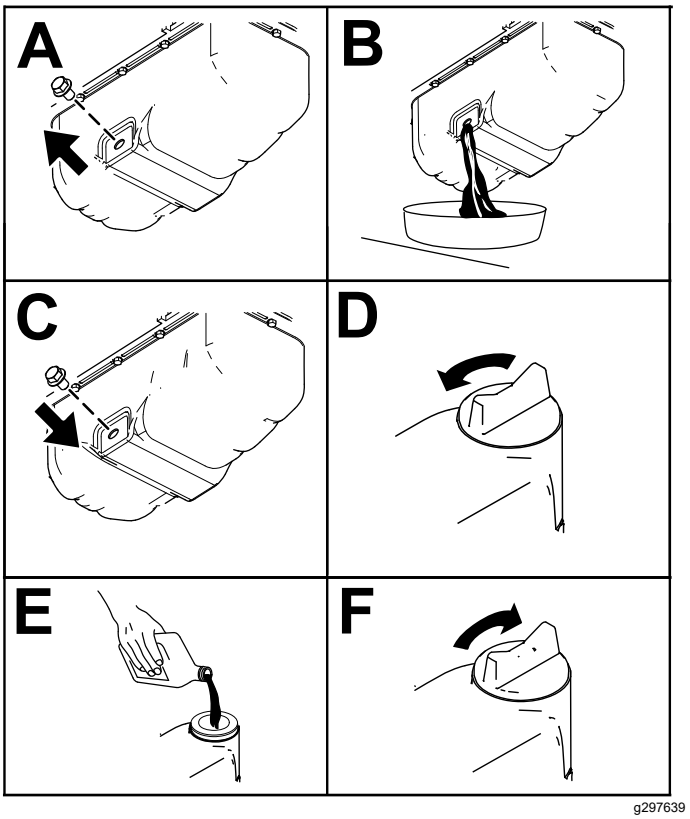

Σχήμα 53

Αλλαγή λαδιού κινητήρα και φίλτρου λαδιού

Περιοδικότητα εργασιών σέρβις: Κάθε 500 ώρες—Αλλάξτε το λάδι κινητήρα και το φίλτρο λαδιού.

Κάθε 250 ώρες—Αλλάξτε το λάδι κινητήρα και το φίλτρο λαδιού (όταν το μηχάνημα λειτουργεί υπό συνθήκες αυξημένων ρύπων ή σκόνης) [**μόνο για τα μοντέλα 31900 και 31901**].

1. Βάλτε μπρος τον κινητήρα και αφήστε τον σε λειτουργία για 5 λεπτά ώστε να ζεσταθεί το λάδι.
2. Με το μηχάνημα σταθμευμένο σε επίπεδο έδαφος, βάλτε χειρόφρενο, σβήστε τον κινητήρα, αφαιρέστε το κλειδί και περιμένετε να ακινητοποιηθούν όλα τα κινούμενα μέρη πριν κατεβείτε από τη θέση του χειριστή.
3. Αλλάξτε το λάδι κινητήρα όπως φαίνεται στο Σχήμα 53.
4. Αλλάξτε το φίλτρο λαδιού κινητήρα όπως φαίνεται στο Σχήμα 54.

   Σημείωση: Βεβαιωθείτε ότι η τσιμούχα του φίλτρου λαδιού έχει εφαρμόσει στον κινητήρα και, μετά, στρίψτε το κατά 3/4 της στροφής ακόμα.

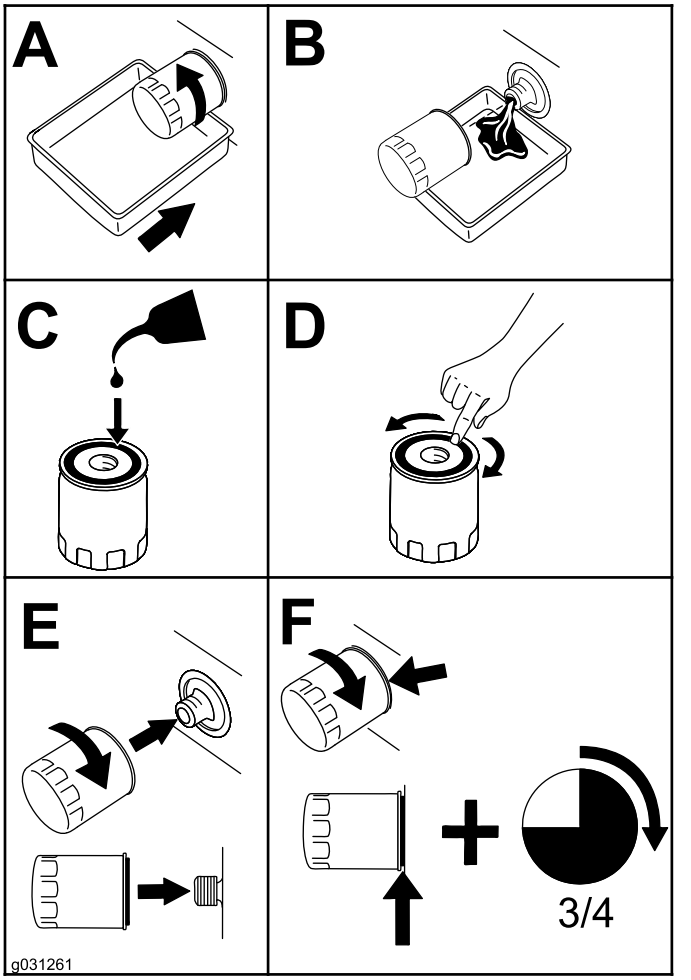

g031261

Σχήμα 54

Σέρβις του φίλτρου αέρα

Περιοδικότητα εργασιών σέρβις: Πριν από κάθε χρήση ή καθημερινά—Ελέγξτε τον δείκτη έμφραξης του φίλτρου αέρα και, αν χρειάζεται, αντικαταστήστε τα στοιχεία του φίλτρου.

Κάθε 250 ώρες—Καθαρίστε το στοιχείο του φίλτρου αέρα.

Ελέγξτε τον κορμό του φίλτρου αέρα για τυχόν ζημιές που θα μπορούσαν να προκαλέσουν διαρροή αέρα. Αντικαταστήστε τον κορμό εάν είναι φθαρμένος. Ελέγξτε ολόκληρο το σύστημα εισαγωγής για διαρροές, ζημιές ή χαλαρωμένους σφιγκτήρες των εύκαμπτων σωλήνων.

Κάνετε σέρβις του στοιχείου φίλτρου του αέρα μόνο όταν υποδεικνύεται ως απαραίτητο από τον δείκτη έμφραξης (Σχήμα 55). Μην αλλάζετε το στοιχείο του φίλτρου αέρα εάν δεν είναι απαραίτητο, διότι αυξάνεται η πιθανότητα εισόδου σκόνης στον κινητήρα κατά την αφαίρεση του στοιχείου.

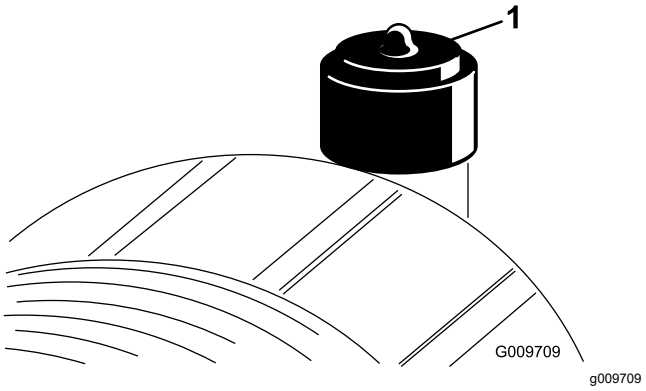

g009709

Σχήμα 55

1. Δείκτης έμφραξης φίλτρου αέρα

Σημαντικό: **Βεβαιωθείτε ότι το κάλυμμα έχει εφαρμόσει σωστά και σφραγίζει τον κορμό του φίλτρου αέρα και ότι τα μάνδαλα έχουν κλείσει σωστά.**

1. Αντικαταστήστε το στοιχείο του φίλτρου αέρα (Σχήμα 56).

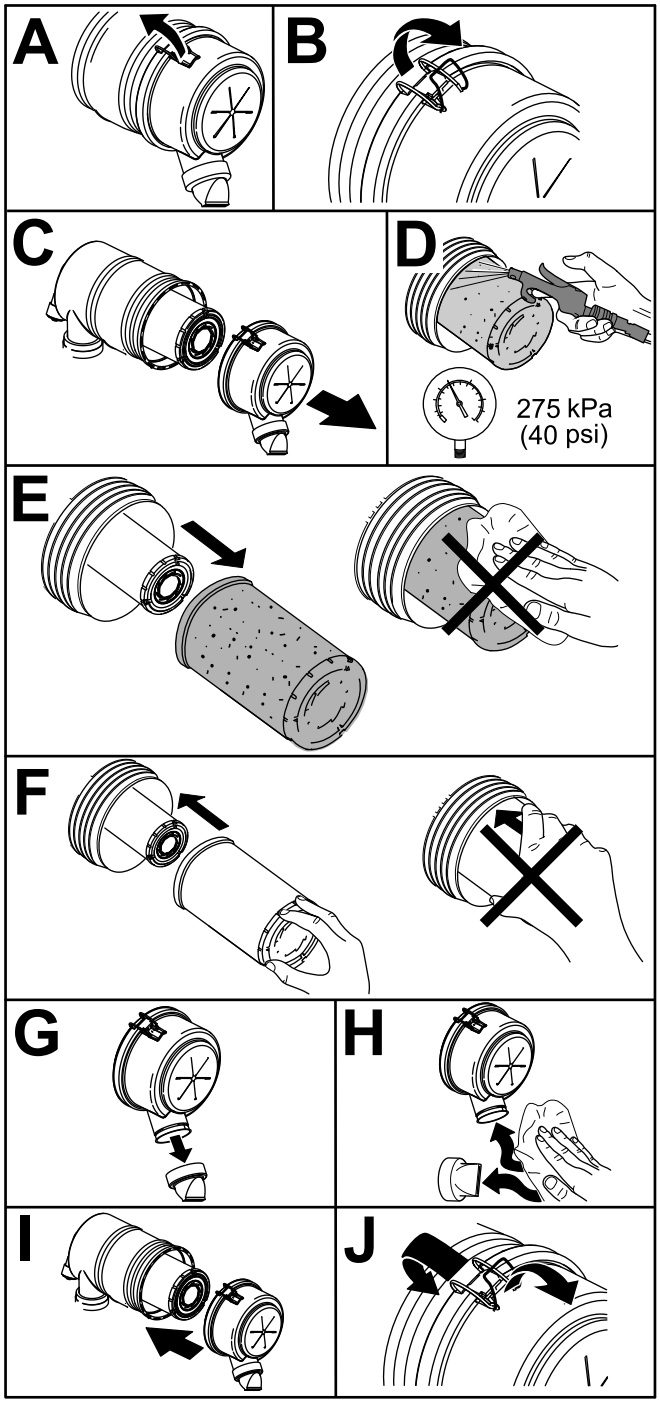

g253706

Σχήμα 56

Σημαντικό: **Μην καθαρίζετε ένα χρησιμοποιημένο φίλτρο. Ο καθαρισμός μπορεί να φθείρει το υλικό του φίλτρου.**

2. Επαναφέρετε τον δείκτη έμφραξης (Σχήμα 55) εάν έχει κόκκινο χρώμα.

Συντήρηση συστήματος καυσίμου

⚠ ΚΊΝΔΥΝΟΣ

Σε ορισμένες περιπτώσεις, το ντίζελ και οι αναθυμιάσεις του καυσίμου είναι εξαιρετικά εύφλεκτα και εκρηκτικά. Η εκδήλωση πυρκαγιάς ή έκρηξης από καύσιμα μπορεί να προκαλέσει υλικές ζημιές και εγκαύματα σε εσάς ή άλλα άτομα.

Ποτέ μην καπνίζετε κατά τον χειρισμό καυσίμων και μην πλησιάζετε σε γυμνή φλόγα ή σε σημεία όπου μια σπίθα μπορεί να προκαλέσει ανάφλεξη των αναθυμιάσεων.

Αποστράγγιση νερού από τον διαχωριστή καυσίμου/νερού

Περιοδικότητα εργασιών σέρβις: Κάθε 50 ώρες

Αποστραγγίστε το νερό από τον διαχωριστή καυσίμου/νερού, όπως φαίνεται στο Σχήμα 57.

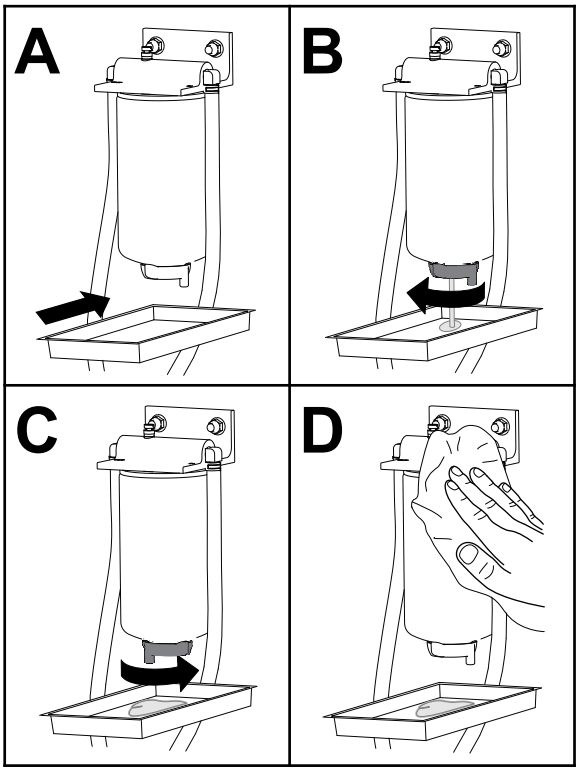

g225506

Σχήμα 57

Σέρβις του διαχωριστή καυσίμου/νερού

Περιοδικότητα εργασιών σέρβις: Κάθε 400 ώρες

Αντικαταστήστε τον διαχωριστή καυσίμου/νερού, όπως φαίνεται στο Σχήμα 57.

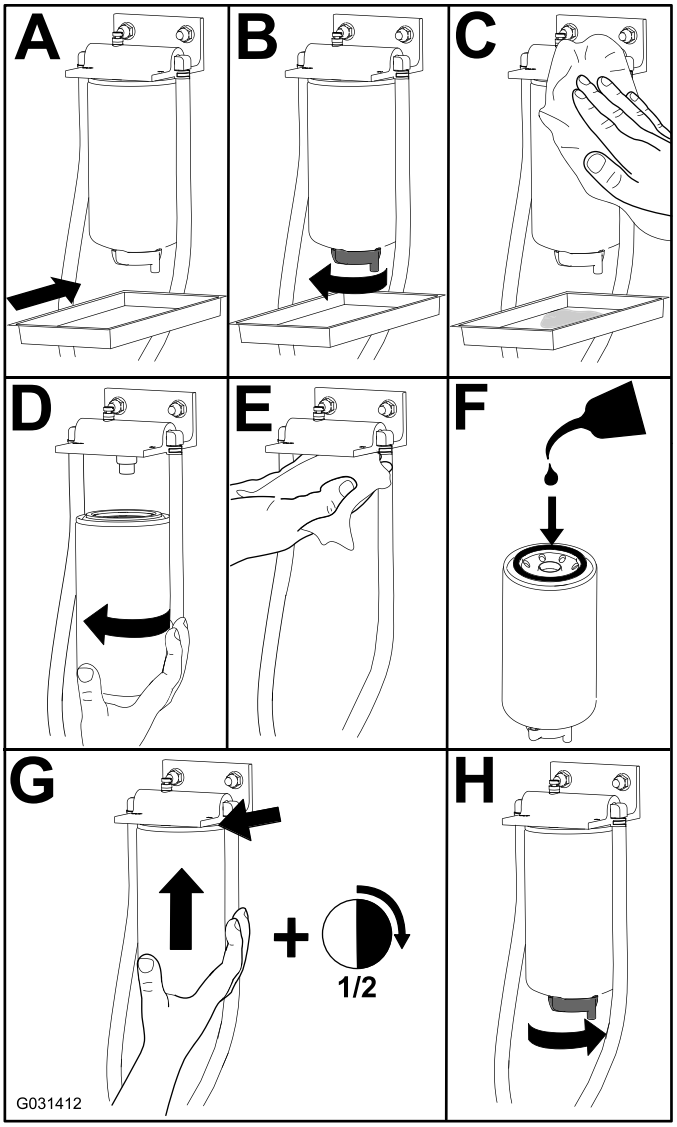

Σχήμα 58

Σέρβις του φίλτρου καυσίμου

Περιοδικότητα εργασιών σέρβις: Κάθε 400 ώρες

Σέρβις του φίλτρου καυσίμου

Μοντέλα 31900 και 31901

1. Περιστρέψτε τον μοχλό της βαλβίδας καυσίμου στη θέση Off (Σχήμα 59).
2. Καθαρίστε τον χώρο γύρω από την κεφαλή του φίλτρου καυσίμου (Σχήμα 59).

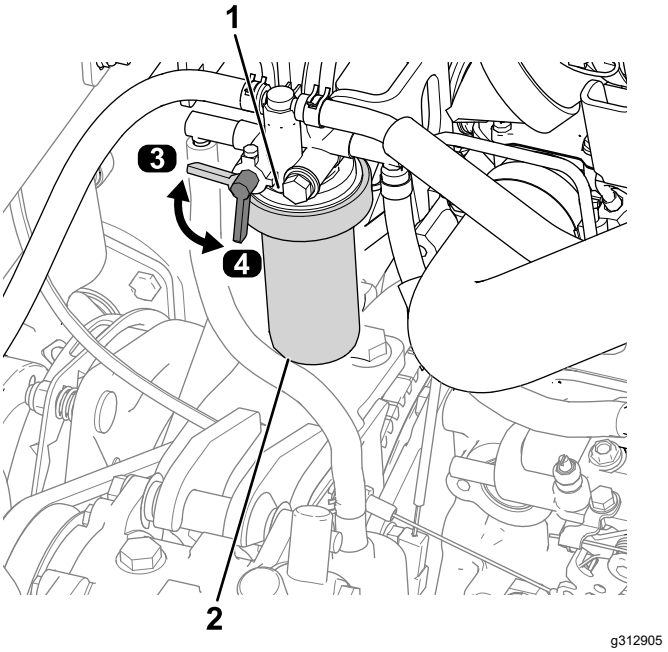

Σχήμα 59

1.	Κεφαλή φίλτρου καυσίμου	3.	Θέση Off (μοχλός βαλβίδας καυσίμου)
2.	Φίλτρο καυσίμου	4.	Θέση On (μοχλός βαλβίδας καυσίμου)

3. Αφαιρέστε το φίλτρο και καθαρίστε την επιφάνεια επαφής της κεφαλής του φίλτρου (Σχήμα 59).
4. Λιπάνετε την τσιμούχα του φίλτρου με καθαρό λάδι κινητήρα. Για περισσότερες πληροφορίες ανατρέξτε στο εγχειρίδιο χρήστη του κινητήρα.
5. Τοποθετήστε το στεγνό κάνιστρο φίλτρου με το χέρι μέχρι η τσιμούχα να έρθει σε επαφή με την κεφαλή του φίλτρου και, στη συνέχεια, περιστρέψτε το κατά 1/2 στροφή ακόμα.
6. Περιστρέψτε τον μοχλό της βαλβίδας καυσίμου στη θέση On (Σχήμα 59).
7. Βάλτε μπροστά τον κινητήρα και ελέγξτε για διαρροή καυσίμου γύρω από την κεφαλή του φίλτρου.

Σέρβις του φίλτρου καυσίμου

Μοντέλα 31907 και 31909

1. Καθαρίστε τον χώρο γύρω από την κεφαλή του φίλτρου καυσίμου (Σχήμα 60).

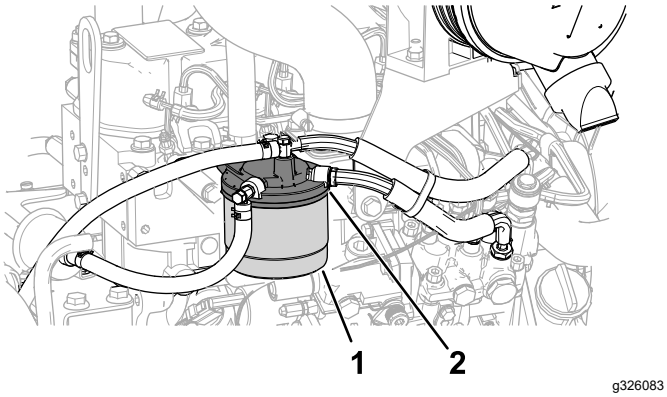

Σχήμα 60

1. Φίλτρο καυσίμου
2. Κεφαλή φίλτρου καυσίμου

2. Αφαιρέστε το φίλτρο και καθαρίστε την επιφάνεια επαφής της κεφαλής του φίλτρου (Σχήμα 60).
3. Λιπάνετε την τσιμούχα του φίλτρου με καθαρό λάδι κινητήρα. Για περισσότερες πληροφορίες ανατρέξτε στο εγχειρίδιο χρήστη του κινητήρα.
4. Τοποθετήστε το στεγνό κάνιστρο φίλτρου με το χέρι μέχρι η τσιμούχα να έρθει σε επαφή με την κεφαλή του φίλτρου και, στη συνέχεια, περιστρέψτε το κατά 1/2 στροφή ακόμα.
5. Βάλτε μπροστά τον κινητήρα και ελέγξτε για διαρροή καυσίμου γύρω από την κεφαλή του φίλτρου.

Καθαρισμός του ρεζερβουάρ καυσίμου

Περιοδικότητα εργασιών σέρβις: Κάθε χρόνο—Αποστραγγίστε και καθαρίστε το ρεζερβουάρ καυσίμου

Αποστραγγίστε και καθαρίστε το ρεζερβουάρ αν το σύστημα καυσίμου έχει ίχνη ρύπανσης ή αν το μηχάνημα πρόκειται να αποθηκευτεί για παρατεταμένο χρονικό διάστημα. Χρησιμοποιήστε καθαρό καύσιμο ντίζελ για την έκπλυση του ρεζερβουάρ.

Επιθεώρηση σωλήνων και συνδέσεων καυσίμου

Περιοδικότητα εργασιών σέρβις: Κάθε 400 ώρες/Κάθε χρόνο (όποιο από τα δύο προηγηθεί)

Επιθεωρήστε τους σωλήνες καυσίμου για αλλοιώσεις, ζημιές ή χαλαρωμένες συνδέσεις.

Συντήρηση ηλεκτρικού συστήματος

Ασφάλεια ηλεκτρικού συστήματος

- Αποσυνδέστε την μπαταρία προτού προβείτε σε οποιαδήποτε επισκευή του μηχανήματος. Πρώτα αποσυνδέστε τον αρνητικό ακροδέκτη και μετά τον θετικό. Πρώτα συνδέστε τον θετικό ακροδέκτη και μετά τον αρνητικό.
- Φορτίζετε την μπαταρία σε ανοικτό χώρο με καλό εξαερισμό, μακριά από σπινθήρες και φλόγες. Βγάλτε τον φορτιστή από την πρίζα πριν συνδέσετε ή αποσυνδέσετε την μπαταρία. Φοράτε προστατευτικό ρουχισμό και χρησιμοποιείτε μονωμένα εργαλεία.

Πρόσβαση στην μπαταρία

Η μπαταρία βρίσκεται δίπλα στο ρεζερβουάρ καυσίμου, στην αριστερή πλευρά του μηχανήματος. Για πρόσβαση στην μπαταρία, ανοίξτε το καπό, ξεβιδώστε τη χειρόβιδα που στερεώνει το κάλυμμα πάνω από την μπαταρία και αφαιρέστε το κάλυμμα (Σχήμα 61).

Σημείωση: Η βίδα συγκρατείται από ροδέλα ασφάλισης.

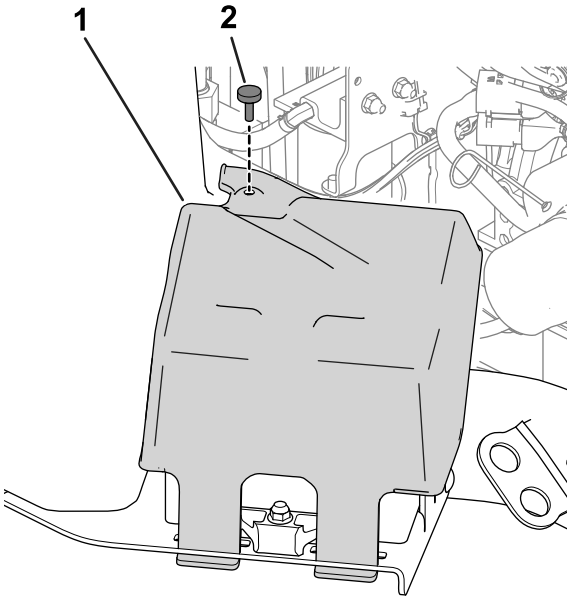

Σχήμα 61

1. Κάλυμμα μπαταρίας
2. Χειρόβιδα

Αποσύνδεση της μπαταρίας

⚠ ΠΡΟΕΙΔΟΠΟΊΗΣΗ

Η επαφή των ακροδεκτών της μπαταρίας ή μεταλλικών εργαλείων με μεταλλικά εξαρτήματα μπορεί να προκαλέσει βραχυκύκλωμα και σπινθήρες. Με τη σειρά τους, οι σπινθήρες μπορούν να προκαλέσουν έκρηξη των αερίων της μπαταρίας, με αποτέλεσμα την πρόκληση σωματικών βλαβών.

- **Όταν αφαιρείτε ή τοποθετείτε την μπαταρία, πρέπει να αποφεύγετε την επαφή των ακροδεκτών της με μεταλλικά μέρη του μηχανήματος.**
- **Πρέπει, επίσης, να αποφεύγετε τη δημιουργία βραχυκυκλώματος μεταξύ των ακροδεκτών της μπαταρίας και μεταλλικών μερών του μηχανήματος.**

⚠ ΠΡΟΕΙΔΟΠΟΊΗΣΗ

Η μη ορθή δρομολόγηση των καλωδίων της μπαταρίας ενδέχεται να προκαλέσει ζημιά στο μηχάνημα και τα καλώδια, καθώς και σπινθήρες. Με τη σειρά τους, οι σπινθήρες μπορούν να προκαλέσουν έκρηξη των αερίων της μπαταρίας, με αποτέλεσμα την πρόκληση σωματικών βλαβών.

Αποσυνδέετε πάντα το αρνητικό (μαύρο) καλώδιο της μπαταρίας πριν αποσυνδέσετε το θετικό (κόκκινο) καλώδιο.

1. Αφαιρέστε το αρνητικό καλώδιο από τον πόλο της μπαταρίας (Σχήμα 62).

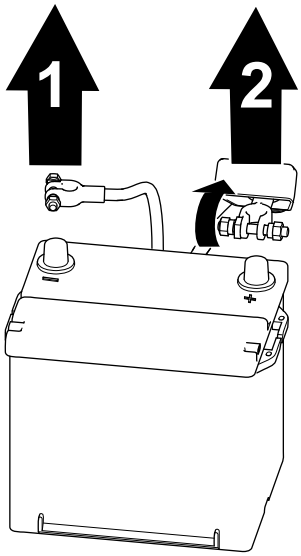

Σχήμα 62

1. Αρνητικό καλώδιο μπαταρίας
2. Θετικό καλώδιο μπαταρίας

2. Ανυψώστε τη μόνωση και αφαιρέστε το θετικό καλώδιο από τον πόλο της μπαταρίας (Σχήμα 62).

Σύνδεση της μπαταρίας

⚠ ΠΡΟΕΙΔΟΠΟΊΗΣΗ

Η μη ορθή δρομολόγηση των καλωδίων της μπαταρίας ενδέχεται να προκαλέσει ζημιά στο μηχάνημα και τα καλώδια, καθώς και σπινθήρες. Με τη σειρά τους, οι σπινθήρες μπορούν να προκαλέσουν έκρηξη των αερίων της μπαταρίας, με αποτέλεσμα την πρόκληση σωματικών βλαβών.

Συνδέετε πάντα το θετικό (κόκκινο) καλώδιο της μπαταρίας πριν συνδέσετε το αρνητικό (μαύρο) καλώδιο.

1. Συνδέστε το θετικό καλώδιο στην μπαταρία και σφίξτε το παξιμάδι του σφιγκτήρα (Σχήμα 63).

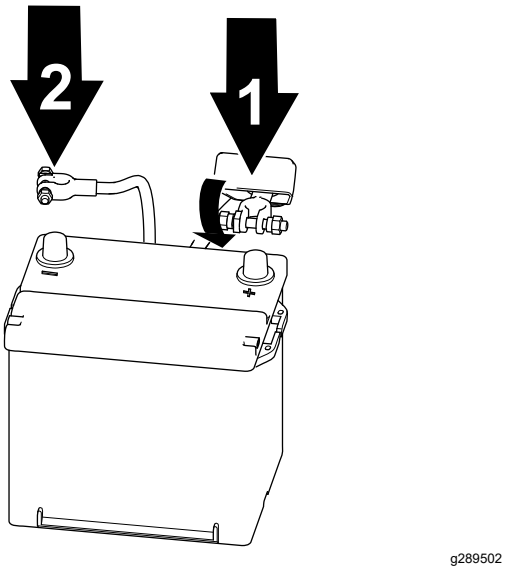

Σχήμα 63

1. Θετικό καλώδιο μπαταρίας
2. Αρνητικό καλώδιο μπαταρίας

2. Συνδέστε το αρνητικό καλώδιο στην μπαταρία και σφίξτε το παξιμάδι του σφιγκτήρα (Σχήμα 63).

   Σημαντικό: **Βεβαιωθείτε ότι οι σφιγκτήρες των καλωδίων δεν έρχονται σε επαφή με το ρεζερβουάρ καυσίμου.**

Αφαίρεση ή τοποθέτηση της μπαταρίας

Η μπαταρία στερεώνεται στην υποδοχή της με έναν αναστολέα (Σχήμα 64). Για να αφαιρέσετε την μπαταρία, ξεσφίξτε το συνδετικό εξάρτημα του αναστολέα και σφίξτε το όταν την τοποθετείτε.

Σημείωση: Για πρόσβαση στην μπαταρία, ανατρέξτε στην ενότητα Πρόσβαση στην μπαταρία (σελίδα 62). Τοποθετήστε ξανά το κάλυμμα όταν τοποθετείτε την μπαταρία.

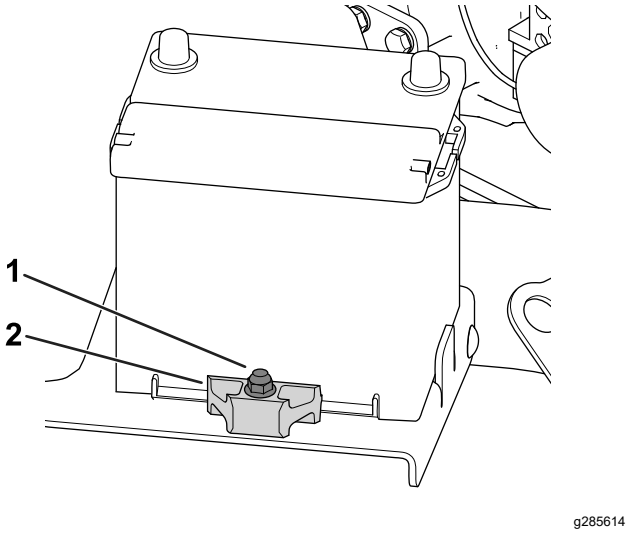

Σχήμα 64

1. Συνδετικό εξάρτημα αναστολέα
2. Αναστολέας

Έλεγχος της κατάστασης της μπαταρίας

Σημαντικό: **Πριν από τη συγκόλληση στο μηχάνημα, αποσυνδέστε το αρνητικό καλώδιο από την μπαταρία ώστε να αποτρέψετε τυχόν ζημιά στο ηλεκτρικό σύστημα.**

Ελέγχετε την κατάσταση της μπαταρίας σε εβδομαδιαία βάση ή κάθε 50 ώρες λειτουργίας. Διατηρείτε καθαρούς τους ακροδέκτες και ολόκληρο το περίβλημα της μπαταρίας, καθώς αν η μπαταρία είναι βρόμικη, αποφορτίζεται αργά.

1. Αποκτήστε πρόσβαση στην μπαταρία· ανατρέξτε στην ενότητα Πρόσβαση στην μπαταρία (σελίδα 62).
2. Αφαιρέστε την ελαστική μόνωση από τον θετικό ακροδέκτη και επιθεωρήστε την μπαταρία. Εάν η μπαταρία είναι βρόμικη, ακολουθήστε τα παρακάτω βήματα:
   A. Πλύνετε ολόκληρο το περίβλημα με διάλυμα μαγειρικής σόδας και νερού.
   B. Αλείψτε τους πόλους και τους συνδετήρες των καλωδίων με (προστατευτικό) γράσο Grafo 112X (κωδ. προϊόντος Toro 505-47) για προστασία από τη διάβρωση.
   C. Εφαρμόστε την ελαστική μόνωση στον θετικό ακροδέκτη.
   D. Κλείστε το κάλυμμα της μπαταρίας.

Εντοπισμός των ασφαλειών

Εντοπισμός των ασφαλειών του ελκυστήρα

Αφαιρέστε το κάλυμμα της κονσόλας για να αποκτήσετε πρόσβαση στις ασφάλειες του ελκυστήρα (Σχήμα 65).

Σημείωση: Η ετικέτα των ασφαλειών του ελκυστήρα βρίσκεται στην πίσω πλευρά του καλύμματος της κονσόλας.

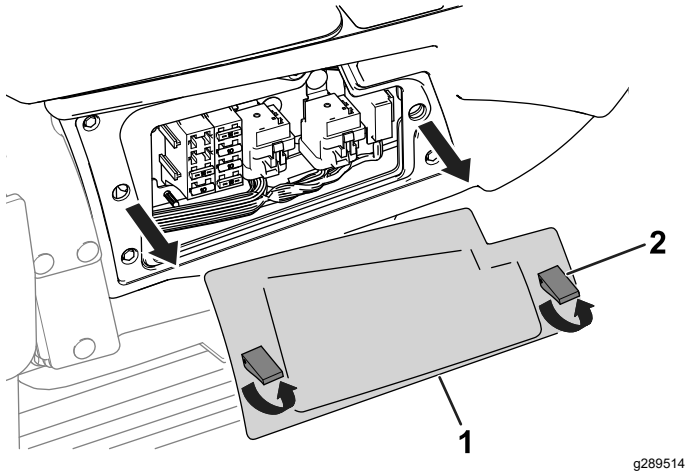

Σχήμα 65

1. Κάλυμμα κονσόλας
2. Μάνδαλο

Για την περιγραφή της κάθε ασφάλειας στην ασφαλειοθήκη του ελκυστήρα (Σχήμα 66), ανατρέξτε στον πίνακα Ασφαλειοθήκη ελκυστήρα (σελίδα 65):

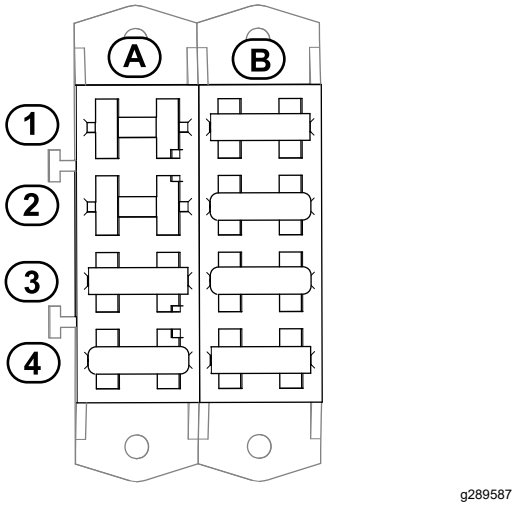

Σχήμα 66

Ασφαλειοθήκη ελκυστήρα

	A	B
1	Καμπίνα (10 A)	Τροφοδοσία οθόνης ενδείξεων (15 A)
2	Ελεύθερη υποδοχή	Σήμα ενεργ. κλειδιού για τον ελεγκτή οθόνης ενδείξεων (10 A)
3	Αερανάρτηση καθίσματος (15 A)	Κύκλωμα εκκίνησης (15 A)
4	Θύρα USB, ωρομετρητής, τηλεματική, θύρα επέκτασης (20 A)	Τροφοδοσία διακόπτη ανάφλεξης (20 A)

Εντοπισμός ασφαλειών καμπίνας

Οι ασφάλειες της καμπίνας βρίσκονται πάνω από το κάθισμα του συνεπιβάτη. Για πρόσβαση στις ασφάλειες αφαιρέστε το κάλυμμα της ασφαλειοθήκης (Σχήμα 67).

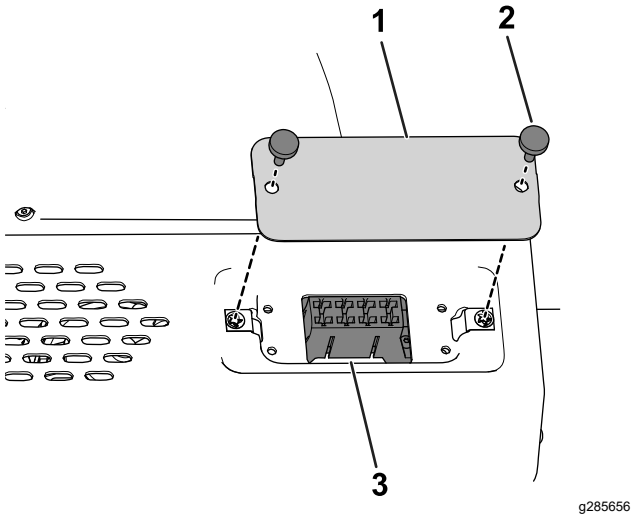

Σχήμα 67

1. Κάλυμμα ασφαλειοθήκης
2. Χειρόβιδα
3. Ασφάλειες καμπίνας

Για την περιγραφή της κάθε ασφάλειας στην ασφαλειοθήκη της καμπίνας (Σχήμα 68), ανατρέξτε στον πίνακα Ασφαλειοθήκη καμπίνας (σελίδα 65):

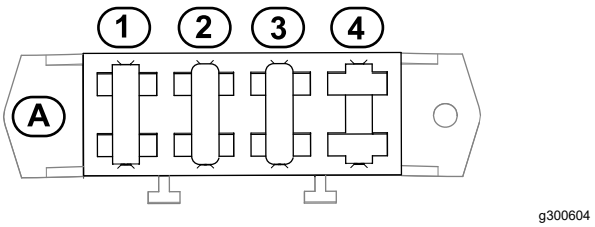

Σχήμα 68

Ασφαλειοθήκη καμπίνας

Ασφαλειοθήκη καμπίνας (cont'd.)

	A
1	Ανεμιστήρας συμπυκνωτή, συμπλέκτης συστήματος κλιματισμού (25 A)
2	Σύστημα πλύσης παρμπρίζ (20 A)
3	Ανεμιστήρας και εσωτερικό φως (40 A)
4	Ελεύθερη υποδοχή

Συντήρηση συστήματος μετάδοσης κίνησης

Σύσφιξη των παξιμαδιών τροχών

Περιοδικότητα εργασιών σέρβις: Μετά την πρώτη ώρα

Μετά τις πρώτες 10 ώρες

Κάθε 200 ώρες

Προδιαγραφές σύσφιξης παξιμαδιών τροχών: 102 έως 108 N·m

Σφίξτε με την προβλεπόμενη ροπή τα παξιμάδια των εμπρός και των πίσω τροχών (μόνο σε μηχανήματα με κίνηση στους 4 τροχούς), εφαρμόζοντας την ακολουθία που φαίνεται στο Σχήμα 69 και το Σχήμα 70.

- Εμπρός τροχοί: ανατρέξτε στο Σχήμα 69

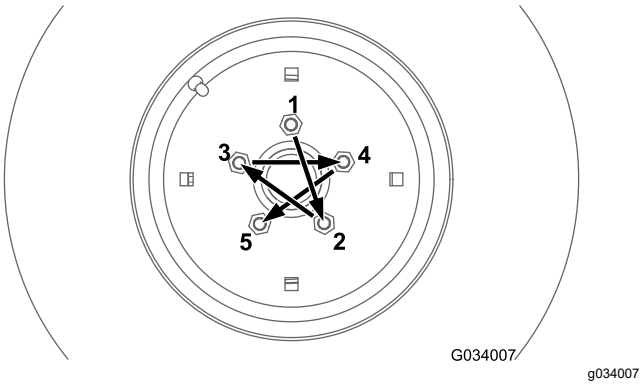

Σχήμα 69

- Πίσω τροχοί (μόνο σε μηχανήματα με κίνηση στους 4 τροχούς): ανατρέξτε στο Σχήμα 70

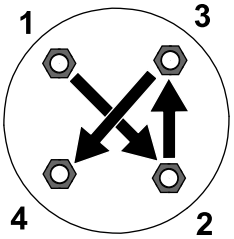

g274650

Σχήμα 70

Ευθυγράμμιση του άξονα κίνησης PTO

Εάν διαχωρίσετε το τηλεσκοπικό άκρο του άξονα κίνησης του PTO από το άκρο του συμπλέκτη, βεβαιωθείτε όταν το εγκαταστήσετε ξανά ότι οι ενδείξεις είναι ευθυγραμμισμένες (Σχήμα 71). Τα δίχαλα των άκρων πρέπει επίσης να είναι ευθυγραμμισμένα, όπως φαίνεται στο Σχήμα 71.

Σημαντικό: **Εάν οι ενδείξεις του άξονα κίνησης δεν είναι ευθυγραμμισμένες, το σύστημα μετάδοσης θα χάσει τη ζυγοστάθμισή του, προκαλώντας ισχυρούς κραδασμούς.**

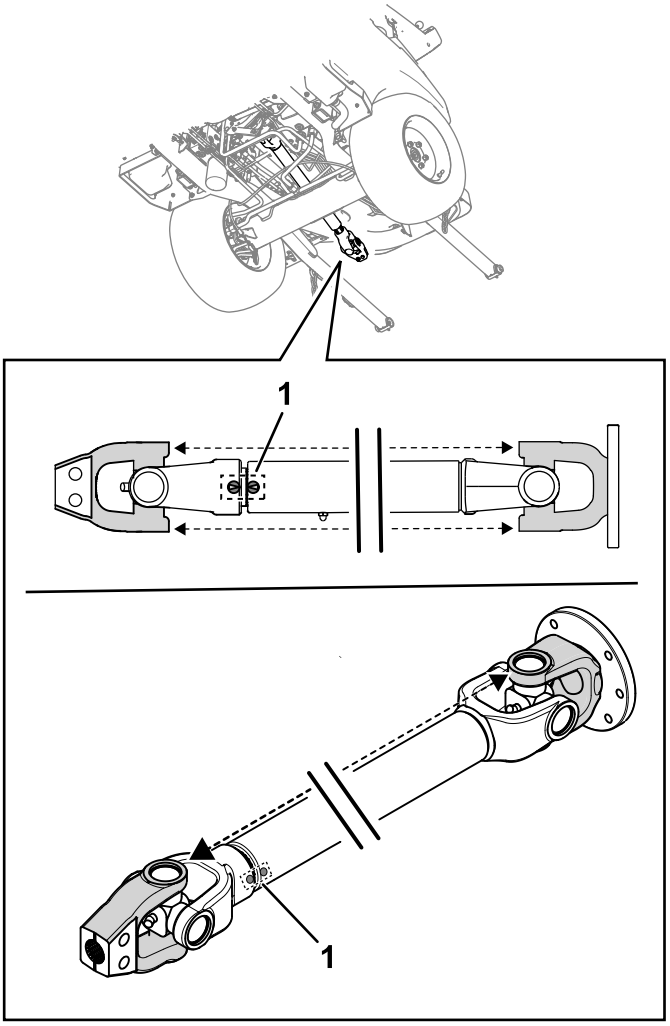

g353347

Σχήμα 71

1. Ενδείξεις άξονα κίνησης

Συντήρηση συστήματος ψύξης

Ασφάλεια συστήματος ψύξης

- Η κατάποση ψυκτικού υγρού του κινητήρα μπορεί να προκαλέσει δηλητηρίαση· να φυλάσσεται μακριά από παιδιά και κατοικίδια.
- Η απόρριψη θερμού, πεπιεσμένου ψυκτικού υγρού ή η επαφή με θερμό ψυγείο και τα γύρω μέρη μπορεί να προκαλέσει σοβαρά εγκαύματα.
  - Αφήνετε πάντα τον κινητήρα να κρυώσει για τουλάχιστον 15 λεπτά προτού αφαιρέσετε την τάπα του ψυγείου.
  - Χρησιμοποιήστε πανί για να ανοίξετε την τάπα ψυγείου και ανοίξτε την αργά για να απελευθερωθεί ο ατμός.
- Αν δεν έχουν τοποθετηθεί τα καλύμματα, μην θέτετε το μηχάνημα σε λειτουργία.
- Κρατάτε τα δάχτυλα, τα χέρια και τα ρούχα σας μακριά από τον περιστρεφόμενο ανεμιστήρα και τον ιμάντα κίνησης.

Προδιαγραφές ψυκτικού υγρού

Το δοχείο ψυκτικού υγρού περιέχει από το εργοστάσιο διάλυμα 50/50 νερού και ψυκτικού υγρού αιθυλενογλυκόλης μακράς διαρκείας.

Σημαντικό: **Χρησιμοποιείτε μόνο ψυκτικά υγρά του εμπορίου που καλύπτουν τις προδιαγραφές που αναγράφονται στον πίνακα «Πρότυπα ψυκτικών υγρών μακράς διάρκειας».**

Μη χρησιμοποιείτε συμβατικό (πράσινο) ψυκτικό υγρό τεχνολογίας ανόργανων οξέων (IAT) στο μηχάνημά σας. Μην αναμιγνύετε ψυκτικά υγρά μακράς διαρκείας με συμβατικά.

Πίνακας τύπων ψυκτικού υγρού

Πίνακας τύπων ψυκτικού υγρού (cont'd.)

Τύπος ψυκτικού υγρού αιθυλενογλυκόλης	Τύπος αναστολέα διάβρωσης
Αντιπηκτικό μακράς διαρκείας	Τεχνολογίας οργανικών οξέων (OAT)
Σημαντικό: **Μη βασίζεστε στο χρώμα του ψυκτικού υγρού για να διακρίνετε τη διαφορά ανάμεσα σε ένα συμβατικό (πράσινο) ψυκτικό υγρό τεχνολογίας ανόργανων οξέων (IAT) και ένα μακράς διαρκείας.** **Οι κατασκευαστές ψυκτικών υγρών μακράς διαρκείας χρησιμοποιούν τους εξής χρωματισμούς: κόκκινο, ροζ, πορτοκαλί, κίτρινο, μπλε, γαλαζοπράσινο, μοβ και πράσινο. Χρησιμοποιείτε ψυκτικά υγρά που καλύπτουν τις προδιαγραφές του πίνακα «Πρότυπα ψυκτικών υγρών μακράς διάρκειας».**	

Πρότυπα ψυκτικών υγρών μακράς διάρκειας

ATSM International	SAE International
D3306 και D4985	J1034, J814 και 1941

Σημαντικό: **Η αναλογία του διαλύματος ψυκτικού υγρού και νερού πρέπει να είναι 50/50.**

- **Συμβουλή:** Εάν χρησιμοποιείτε συμπυκνωμένο ψυκτικό υγρό, αναμίξτε το με απεσταγμένο νερό.
- **Προτεινόμενη επιλογή:** Εάν δεν διαθέτετε απεσταγμένο νερό, χρησιμοποιήστε έτοιμο διάλυμα ψυκτικού υγρού αντί για συμπυκνωμένο.
- **Ελάχιστη απαίτηση:** Εάν δεν διαθέτετε ούτε απεσταγμένο νερό ούτε έτοιμο διάλυμα ψυκτικού υγρού, αναμίξτε συμπυκνωμένο ψυκτικό υγρό με καθαρό πόσιμο νερό.

Έλεγχος του συστήματος ψύξης και της στάθμης του ψυκτικού

Περιοδικότητα εργασιών σέρβις: Πριν από κάθε χρήση ή καθημερινά—Ελέγξτε το σύστημα ψύξης και τη στάθμη του ψυκτικού.

Πριν από κάθε χρήση ή καθημερινά—Απομακρύνετε τα ξένα υλικά από τον χώρο του κινητήρα, το ψυγείο λαδιού και το ψυγείο (καθαρίζετε συχνότερα υπό συνθήκες αυξημένων ρύπων ή σκόνης).

Κάθε 1500 ώρες—Αλλάξτε το ψυκτικό του κινητήρα

Με τον κινητήρα κρύο, η στάθμη του ψυκτικού υγρού στο δοχείο διαστολής δεν πρέπει να είναι ψηλότερα από την ένδειξη ΚΡΎΟ που υπάρχει στο πλάι του δοχείου (Σχήμα 72). Με τον κινητήρα ζεστό, η στάθμη

του ψυκτικού υγρού στο δοχείο διαστολής δεν πρέπει να είναι ψηλότερα από την ένδειξη ΠΛΉΡΕΣ (ΖΈΣΤΟ).

Εάν με το κινητήρα κρύο η στάθμη του ψυκτικού είναι ψηλότερα από την ένδειξη ΚΡΎΟ τότε, όταν ο κινητήρας λειτουργήσει και ζεσταθεί, μπορεί να υπάρξει διαρροή ψυκτικού από το δοχείο.

1. Ελέγχετε τη στάθμη του ψυκτικού στο δοχείο με τον κινητήρα κρύο.

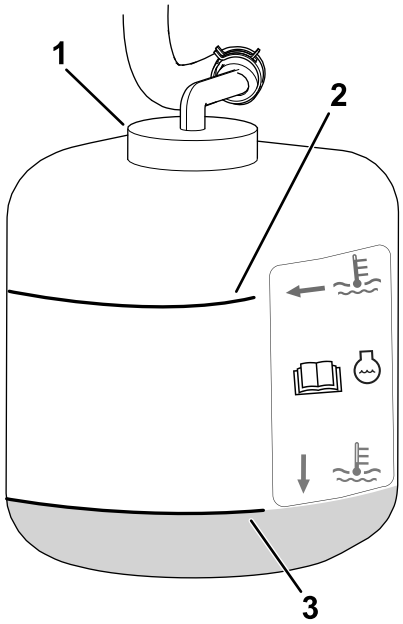

g325684

Σχήμα 72

1. Τάπα
2. Ένδειξη ΠΛΉΡΕΣ (ΖΈΣΤΟ)
3. Ένδειξη ΚΡΎΟ

2. Εάν το ψυκτικό, όταν είναι κρύο, δεν φαίνεται ή είναι χαμηλότερα από την ένδειξη ΚΡΎΟ, αφαιρέστε την τάπα του δοχείου διαστολής και προσθέστε όσο συνιστώμενο ψυκτικό υγρό [ανατρέξτε στην ενότητα Προδιαγραφές ψυκτικού υγρού (σελίδα 68)] απαιτείται για να ανέβει η στάθμη στην ένδειξη ΚΡΎΟ.

   Σημαντικό: **Μη χρησιμοποιείτε μόνο νερό ή ψυκτικά με βάση το οινόπνευμα.**

   Μη γεμίσετε περισσότερο από την ένδειξη ΚΡΎΟ του δοχείου.

3. Τοποθετήστε την τάπα του δοχείου διαστολής.

Έλεγχος της σήτας εισαγωγής αέρα του καπό

Περιοδικότητα εργασιών σέρβις: Κάθε 50 ώρες

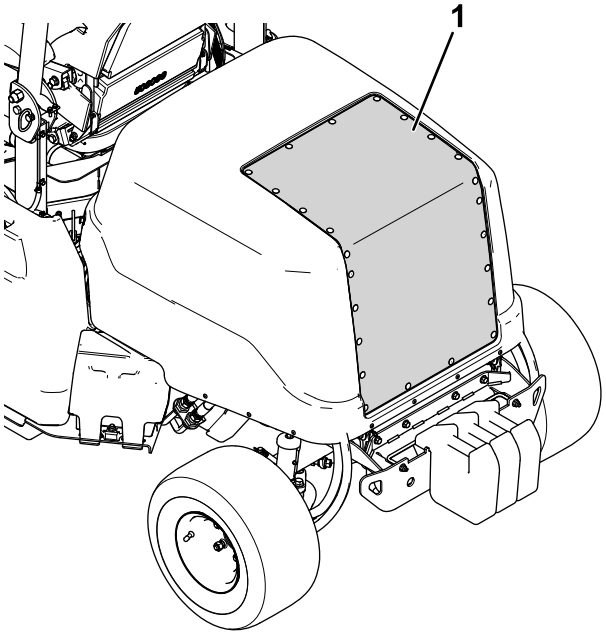

g309128

Σχήμα 73

1. Σήτα εισαγωγής αέρα καπό

1. Ανοίξτε το καπό· ανατρέξτε στην ενότητα Ανύψωση του καπό (σελίδα 55).
2. Καθαρίστε τη σήτα του καπό (απεικονίζεται στο Σχήμα 73) με πεπιεσμένο αέρα. Κατευθύνετε τον αέρα προς τα έξω από το μηχάνημα.

Έλεγχος των πτερυγίων ψύξης

Περιοδικότητα εργασιών σέρβις: Κάθε 50 ώρες

Κάθε 250 ώρες

- Καθαρίστε τα πτερύγια του ψυγείου με πεπιεσμένο αέρα. Κατευθύνετε τον αέρα προς τα έξω από το μηχάνημα (Σχήμα 74).

  Σημαντικό: **Μη χρησιμοποιήσετε νερό για να καθαρίσετε τα πτερύγια.**

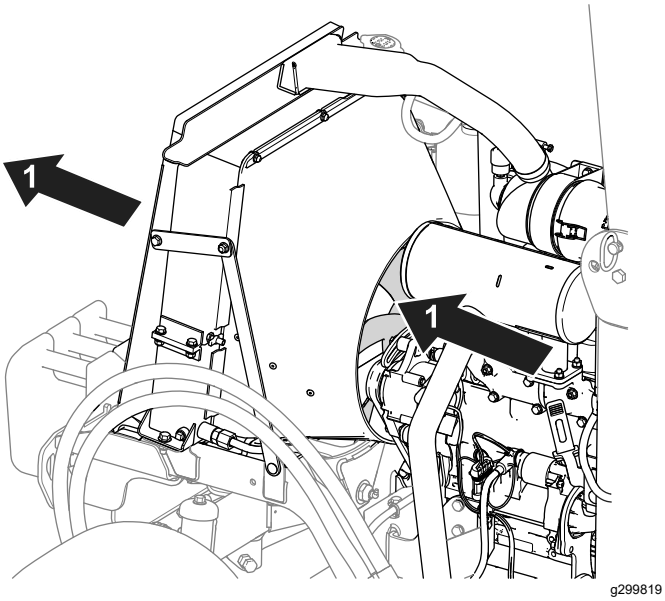

Σχήμα 74

1. Κατεύθυνση πεπιεσμένου αέρα

- Ισιώστε με προσοχή τυχόν λυγισμένα πτερύγια.

Επιθεώρηση εύκαμπτων σωλήνων συστήματος ψύξης

Περιοδικότητα εργασιών σέρβις: Κάθε 200 ώρες

Επιθεωρήστε τους εύκαμπτους σωλήνες του συστήματος ψύξης για διαρροές, τσακίσματα, χαλαρωμένες στηρίξεις, φθορές, χαλαρωμένα συνδετικά εξαρτήματα, φθορές από τον καιρό και χημικές αλλοιώσεις. Πραγματοποιείτε όλες τις απαραίτητες επισκευές προτού χρησιμοποιήσετε το μηχάνημα.

Συντήρηση φρένων

Έλεγχος και ρύθμιση του χειρόφρενου

Περιοδικότητα εργασιών σέρβις: Κάθε 400 ώρες

Έλεγχος του χειρόφρενου

1. Τοποθετήστε τρίποδες στήριξης κάτω από την εμπρός πλευρά του μηχανήματος· ανατρέξτε στην ενότητα Ανύψωση εμπρός πλευράς του μηχανήματος (σελίδα 54).
2. Αφαιρέστε τους εμπρός τροχούς.
3. Μετακινήστε το χειρόφρενο στη θέση ΑΠΕΝΕΡΓΟΠΟΙΗΜΈΝΟ ανατρέξτε στην ενότητα Χειρόφρενο (σελίδα 33).
4. Περιστρέψτε τα ταμπούρα (Σχήμα 75) με το χέρι.
   - Εάν αισθάνεστε αντίσταση καθώς περιστρέφετε τα ταμπούρα με το χέρι, **δεν** χρειάζεται ρύθμιση.
   - Εάν **δεν** αισθάνεστε αντίσταση καθώς περιστρέφετε τα ταμπούρα με το χέρι, χρειάζεται ρύθμιση· ανατρέξτε στην ενότητα Ρύθμιση του χειρόφρενου (σελίδα 70).

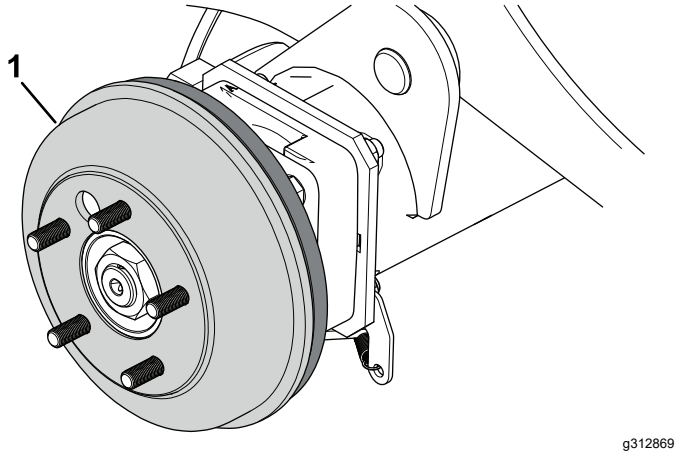

Σχήμα 75

Δεξιά πλευρά του μηχανήματος.

1. Ταμπούρο φρένου

5. Τοποθετήστε τους εμπρός τροχούς και σφίξτε τα παξιμάδια των τροχών· ανατρέξτε στην ενότητα Σύσφιξη των παξιμαδιών τροχών (σελίδα 66).

Ρύθμιση του χειρόφρενου

1. Ακινητοποιήστε τους τροχούς με τάκους.
2. Βεβαιωθείτε ότι το χειρόφρενο είναι απενεργοποιημένο.

3. Εντοπίστε τη βάση για τις ντίζες του φρένου (Σχήμα 76) στην κάτω πλευρά του μηχανήματος, κοντά στον αριστερό τροχό.

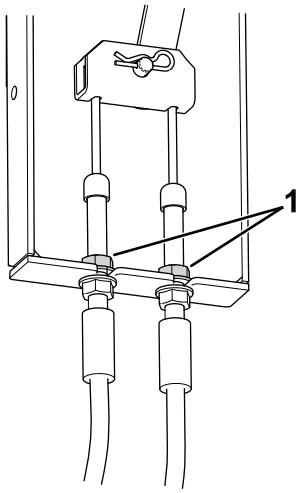

g299613

Σχήμα 76

1. Ασφαλιστικά παξιμάδια

4. Ξεσφίξτε τα άνω ασφαλιστικά παξιμάδια μέχρι να δημιουργηθεί διάκενο 3,2 mm (1/8") έως 4,8 mm (3/16").
5. Τραβήξτε τη μια ντίζα προς τα κάτω μέχρι το άνω ασφαλιστικό παξιμάδι να έρθει σε επαφή με τη βάση.
6. Σφίξτε το κάτω ασφαλιστικό παξιμάδι.
7. Επαναλάβετε τα βήματα 5 και 6 για την άλλη ντίζα.
8. Ελέγξτε το χειρόφρενο· ανατρέξτε στην ενότητα Έλεγχος του χειρόφρενου (σελίδα 70).

Συντήρηση ιμάντων

Έλεγχος της τάνυσης του ιμάντα του εναλλάκτη

Περιοδικότητα εργασιών σέρβις: Μετά τις πρώτες 10 ώρες

Μετά τις πρώτες 50 ώρες

Κάθε 100 ώρες

Ένας σωστά τεντωμένος ιμάντας μετατοπίζεται κατά 10 mm (3/8") εάν ασκήσετε δύναμη 4,5 kg στο μέσο του μεταξύ των τροχαλιών.

Εάν η μετατόπιση δεν είναι 10 mm (3/8"), εκτελέστε τα παρακάτω βήματα:

1. Ξεσφίξτε το μπουλόνι στερέωσης του εναλλάκτη (Σχήμα 68).

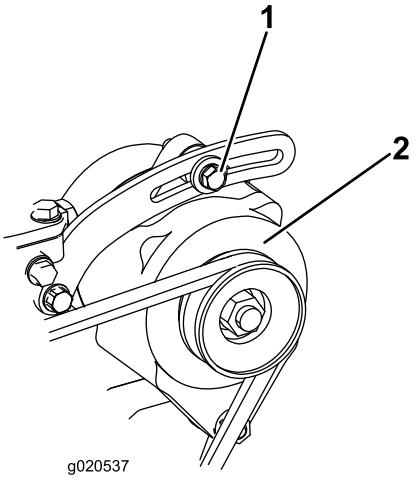

g020537

Σχήμα 77

1. Μπουλόνι στερέωσης
2. Εναλλάκτης

2. Τεντώστε ή χαλαρώστε τον ιμάντα του εναλλάκτη και σφίξτε το μπουλόνι.
3. Ελέγξτε ξανά τη μετατόπιση του ιμάντα για να βεβαιωθείτε ότι είναι σωστά τεντωμένος.

Σέρβις του ιμάντα κίνησης

Έλεγχος του ιμάντα κίνησης

Περιοδικότητα εργασιών σέρβις: Κάθε 100 ώρες

Επιθεωρήστε τον ιμάντα κίνησης για ίχνη υπερβολικής φθοράς ή βλάβης.

Αντικαταστήστε τον ιμάντα, εάν είναι υπερβολικά φθαρμένος ή κατεστραμμένος· ανατρέξτε στην ενότητα Αντικατάσταση του ιμάντα κίνησης (σελίδα 72).

Αντικατάσταση του ιμάντα κίνησης

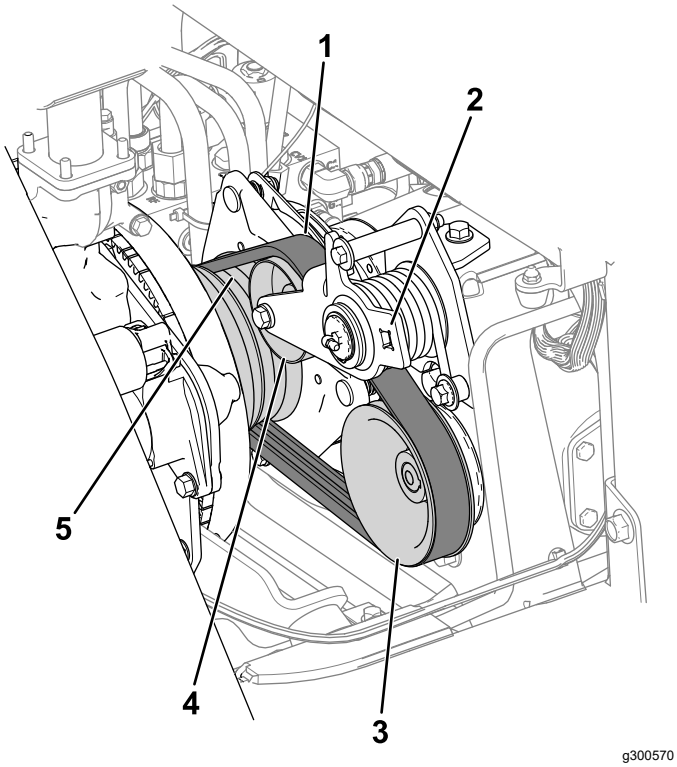

Σχήμα 78

1. Ιμάντας κίνησης
2. Εφαρμόστε εδώ την καστάνια.
3. Τροχαλία αντλίας
4. Ελεύθερη τροχαλία
5. Τροχαλία κινητήρα

Αφαίρεση του ιμάντα κίνησης

1. Αποσυνδέστε τον άξονα του PTO από το κιβώτιο του παρελκομένου· ανατρέξτε στο *Εγχειρίδιο Χειριστή* του παρελκομένου.
2. Αποσυνδέστε τη φίσα της πλεξούδας καλωδίωσης του συμπλέκτη από την πλεξούδα του μηχανήματος (Σχήμα 79).

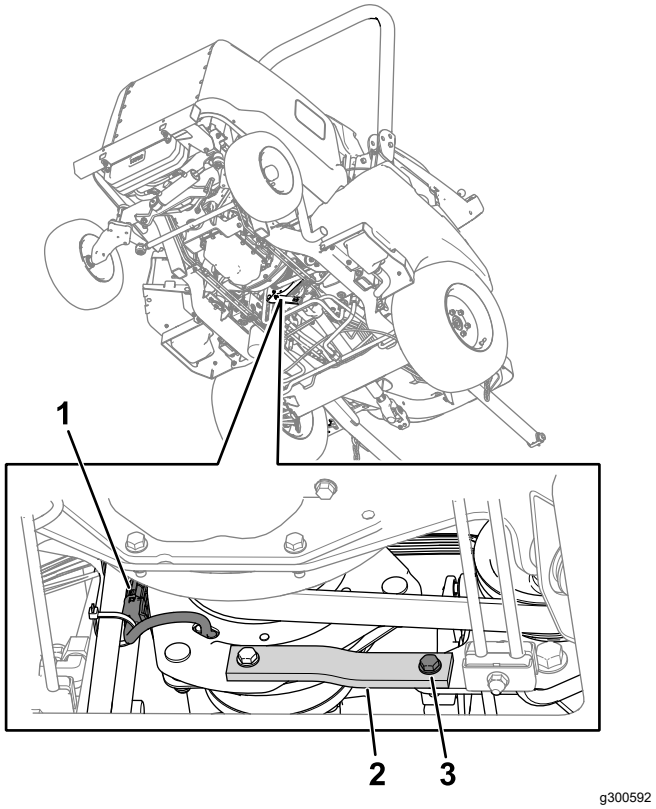

Σχήμα 79

1. Πλεξούδα καλωδίωσης συμπλέκτη
2. Μεταλλικοί και ελαστικοί ιμάντες
3. Μπουλόνι, ροδέλα και παξιμάδι

3. Αφαιρέστε το μπουλόνι, τη ροδέλα και το παξιμάδι από τους μεταλλικούς και ελαστικούς ιμάντες (Σχήμα 79) που υπάρχουν στο πλαίσιο.

   Μέσα στον ελαστικό ιμάντα υπάρχει ένας αποστάτης. Φροντίστε να μην χαθεί.
4. Ζητήστε από ένα βοηθό να χαλαρώσει τον ιμάντα χρησιμοποιώντας την καστάνια και, μετά, αφαιρέστε τον ιμάντα από την τροχαλία της αντλίας, την ελεύθερη τροχαλία και την τροχαλία του κινητήρα.
5. Περάστε τον ιμάντα πάνω από τον συμπλέκτη και εμπρός από τον άξονα του PTO.

Εγκατάσταση του ιμάντα κίνησης

1. Περάστε τον ιμάντα μέσα από τον άξονα του PTO, πάνω από τον συμπλέκτη και πάνω στην τροχαλία του κινητήρα.
2. Ζητήστε από ένα βοηθό να κατεβάσει την ελεύθερη τροχαλία χρησιμοποιώντας την καστάνια.
3. Περάστε τον ιμάντα στην τροχαλία του κινητήρα, την ελεύθερη τροχαλία και την τροχαλία της αντλίας (Σχήμα 78).

4. Αφαιρέστε την καστάνια από τον βραχίονα της ελεύθερης τροχαλίας.
5. Βεβαιωθείτε ότι ο αποστάτης του ελαστικού ιμάντα βρίσκεται στη θέση του.
6. Χρησιμοποιήστε το μπουλόνι, τη ροδέλα και το παξιμάδι που αφαιρέσατε για να στερεώσετε το άκρο των μεταλλικών και ελαστικών ιμάντων στο πλαίσιο.
7. Συνδέστε τη φίσα της πλεξούδας καλωδίωσης του συμπλέκτη στην πλεξούδα του μηχανήματος.

Συντήρηση συστήματος χειριστηρίων

Ρύθμιση διάκενου συμπλέκτη του PTO

Περιοδικότητα εργασιών σέρβις: Κάθε 200 ώρες

1. Αφήστε τον κινητήρα να κρυώσει.
2. Ανοίξτε το καπό του κινητήρα.
3. Ρυθμίστε το ελεύθερο διάκενο έτσι ώστε μια λεπίδα φίλερ πάχους 0,3 mm (0,012") να περνάει με ελαφριά πίεση μεταξύ των θερμουίτ (δίσκο) και της πλάκας πίεσης (πλατό) του συμπλέκτη (Σχήμα 80).

   Σημείωση: Μπορείτε να μειώσετε το διάκενο στρέφοντας δεξιόστροφα τα παξιμάδια ρύθμισης (Σχήμα 80). Το μέγιστο διάκενο λειτουργίας είναι 0,6 mm (0,024"). Ρυθμίστε και τα 3 ελεύθερα διάκενα στα 0,3 mm (0,012").

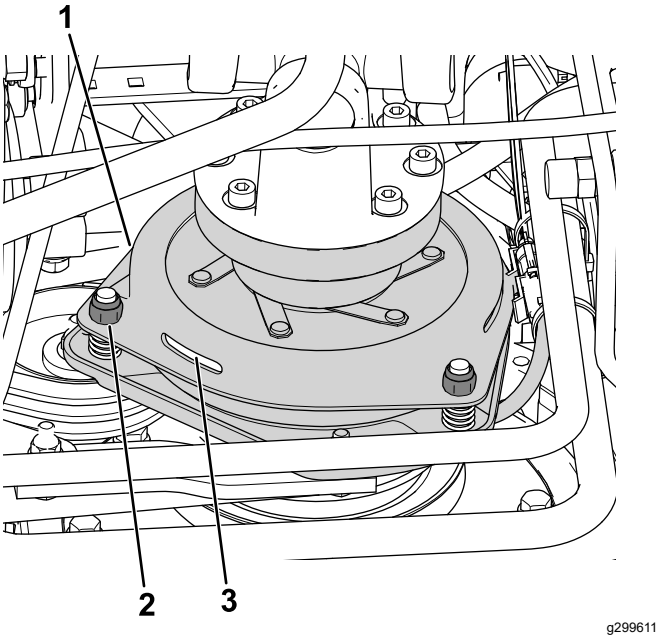

Σχήμα 80

1. Συμπλέκτης
2. Παξιμάδι ρύθμισης (3)
3. Ελεύθερο διάκενο 0,3 mm (0,012") (3)

4. Αφού ρυθμίσετε τα 3 διάκενα, ελέγξτε ξανά και τα 3.

   Σημείωση: Η ρύθμιση σε 1 διάκενο μπορεί να αλλάξει τα υπόλοιπα.

Ρύθμιση αναστολέα του πεντάλ γκαζιού

Μπορείτε να ρυθμίσετε το πεντάλ του γκαζιού είτε για μεγαλύτερη άνεση του χειριστή είτε για μείωση της μέγιστης ταχύτητας εμπροσθοπορείας του μηχανήματος.

1. Μετακινήστε το πεντάλ του γκαζιού τέρμα μπροστά (Σχήμα 81).

   Σημείωση: Το πεντάλ του γκαζιού πρέπει να ακουμπά στον αναστολέα προτού η αντλία επιτύχει τη μέγιστη διαδρομή.

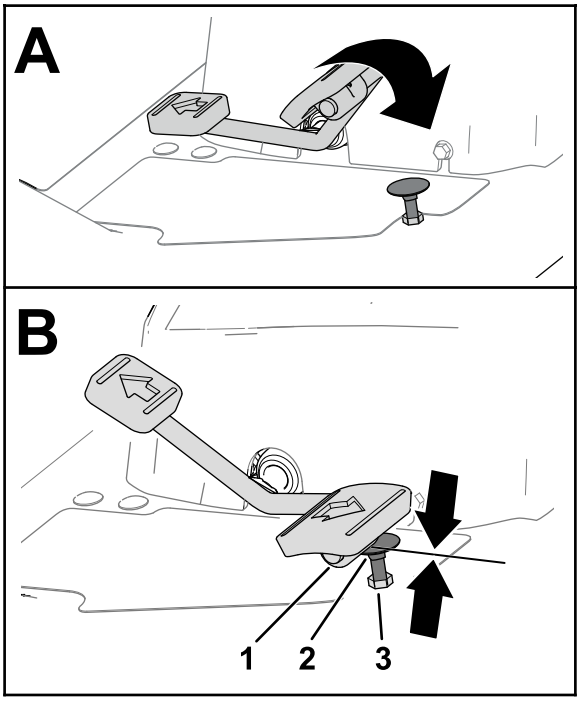

g320590

Σχήμα 81

1. Πεντάλ γκαζιού
2. Αναστολέας πεντάλ γκαζιού
3. Ασφαλιστικό παξιμάδι (άνω πλευρά του υποποδίου)

2. Εάν το πεντάλ του γκαζιού δεν ακουμπά στον αναστολέα ή εάν θέλετε να μειώσετε την ταχύτητα εμπροσθοπορείας του μηχανήματος, κάντε τα εξής:

   A. Ακινητοποιήστε τον αναστολέα του πεντάλ του γκαζιού (Σχήμα 81) με ένα κλειδί.

   B. Ξεσφίξτε το ασφαλιστικό παξιμάδι που υπάρχει στην κάτω πλευρά του υποποδίου (Σχήμα 82).

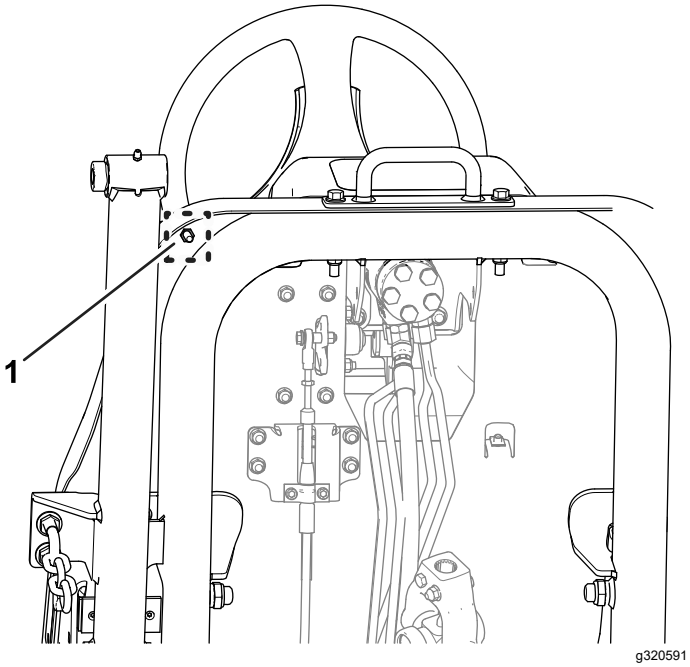

g320591

Σχήμα 82

1. Ασφαλιστικό παξιμάδι (κάτω πλευρά του υποποδίου)

   C. Μετακινήστε το πεντάλ του γκαζιού στη θέση τέρμα μπροστά (Σχήμα 81).

   D. Με τον αναστολέα του πεντάλ του γκαζιού ακίνητο, ρυθμίστε το ασφαλιστικό παξιμάδι στην επάνω πλευρά του υποποδίου (Σχήμα 81) μέχρι το πεντάλ του γκαζιού να ακουμπήσει στον αναστολέα.

   E. Αυξήστε το μήκος του αναστολέα του πεντάλ γκαζιού περιστρέφοντάς τον αριστερόστροφα κατά 1 πλήρη στροφή ώστε να απομακρυνθεί από το ασφαλιστικό παξιμάδι στην επάνω πλευρά του υποποδίου.

   Σημείωση: Εάν μειώσετε το μήκος του αναστολέα του πεντάλ γκαζιού θα αυξήσετε την ταχύτητα εμπροσθοπορείας του μηχανήματος.

   F. Κρατώντας τον αναστολέα του πεντάλ του γκαζιού ακίνητο, σφίξτε το ασφαλιστικό παξιμάδι στην κάτω πλευρά του υποποδίου (Σχήμα 81 και Σχήμα 82) με ροπή 37 έως 45 N·m.

   G. Βεβαιωθείτε ότι το πεντάλ του γκαζιού ακουμπά στον αναστολέα προτού η αντλία επιτύχει τη μέγιστη διαδρομή.

   Σημείωση: Εάν το πεντάλ του γκαζιού δεν ακουμπά στον αναστολέα επαναλάβετε τα βήματα A έως G.

Συντήρηση υδραυλικού συστήματος

Ασφάλεια υδραυλικού συστήματος

- Σε περίπτωση διείσδυσης υγρού στο δέρμα αναζητήστε αμέσως τη βοήθεια ιατρού. Αν διαπεράσει υγρό το δέρμα, θα πρέπει να αφαιρεθεί χειρουργικά εντός λίγων ωρών από γιατρό.
- Προτού αναπτύξετε πίεση στο σύστημα, βεβαιωθείτε ότι οι υδραυλικές σωληνώσεις και οι εύκαμπτοι σωλήνες βρίσκονται σε καλή κατάσταση και ότι έχουν σφιχτεί σωστά όλοι οι σύνδεσμοι του υδραυλικού συστήματος.
- Κρατάτε το σώμα και τα χέρια σας μακριά από μικρές τρύπες ή ακροφύσια από τα οποία εκτινάσσεται υδραυλικό υγρό με μεγάλη πίεση.
- Για να εντοπίσετε τυχόν διαρροές του υδραυλικού συστήματος χρησιμοποιείτε χαρτόνι ή χαρτί.
- Προτού εκτελέσετε οποιαδήποτε εργασία στο υδραυλικό σύστημα εκτονώνετε με ασφάλεια όλη την πίεση από αυτό.

Προδιαγραφές υδραυλικού υγρού

Η δεξαμενή γεμίζεται στο εργοστάσιο με περίπου 22,7 l υψηλής ποιότητας υδραυλικό υγρό. Ελέγξτε τη στάθμη του υδραυλικού υγρού προτού θέσετε τον κινητήρα σε λειτουργία για πρώτη φορά και, στη συνέχεια, ελέγχετε τη στάθμη καθημερινά· ανατρέξτε στην ενότητα Έλεγχος της στάθμης του υδραυλικού υγρού (σελίδα 75).

Συνιστώμενο ανταλλακτικό υγρό: Toro PX Extended Life Hydraulic Fluid· διατίθεται σε κάδους των 19 l (5 γαλόνια ΗΠΑ) ή βαρέλια 208 l (55 γαλόνια ΗΠΑ).

Σημείωση: Εάν χρησιμοποιείτε το συνιστώμενο ανταλλακτικό υγρό, απαιτείται λιγότερο συχνή αλλαγή υγρού και φίλτρου στο μηχάνημα.

Εναλλακτικά υδραυλικά υγρά: Εάν το Toro PX Extended Life Hydraulic Fluid δεν είναι διαθέσιμο, μπορείτε να χρησιμοποιήσετε άλλο συμβατικό υδραυλικό υγρό με βάση το πετρέλαιο, εφόσον οι προδιαγραφές του περιλαμβάνονται στο εύρος που παρατίθεται στη συνέχεια για όλες τις ιδιότητες του υλικού και πληροί όλα τα ισχύοντα πρότυπα του κλάδου. Μην χρησιμοποιείτε συνθετικό υγρό. Για να βρείτε το προϊόν που ανταποκρίνεται στις ανάγκες σας, συμβουλευτείτε τον αντιπρόσωπο από τον οποίο προμηθεύεστε τα λιπαντικά σας.

Σημείωση: Η Toro δεν αναλαμβάνει ευθύνη για ζημιές που προκαλούνται από χρήση ακατάλληλων υποκατάστατων, οπότε χρησιμοποιήστε μόνο προϊόντα αξιόπιστων κατασκευαστών οι οποίοι τεκμηριώνουν τις συστάσεις τους.

Υδραυλικό υγρό με υψηλό δείκτη ιξώδους / χαμηλό σημείο ροής και αντιφθορικές ιδιότητες, ISO VG 46

Ιδιότητες υλικού:	
Ιξώδες, ASTM D445	cSt στους 40°C 44 έως 48
Δείκτης ιξώδους ASTM D2270	140 ή υψηλότερος
Σημείο ροής, ASTM D97	-37°C έως -45°C
Προδιαγραφές κλάδου:	Eaton Vickers 694 (I-286-S, M-2950-S/35VQ25 ή M-2952-S)

Σημείωση: Πολλά υδραυλικά υγρά είναι σχεδόν άχρωμα, οπότε ο εντοπισμός διαρροών είναι δύσκολος. Διατίθεται πρόσθετο κόκκινου χρώματος για το υδραυλικό υγρό σε φιάλες των 20 ml. Μία φιάλη αρκεί για 15 έως 22 l (4 έως 6 γαλόνια ΗΠΑ) υδραυλικού υγρού. Παραγγείλετε το προϊόν με κωδικό 44-2500 στον εξουσιοδοτημένο αντιπρόσωπο της Toro.

Σημαντικό: **Το υγρό Toro Premium Synthetic Biodegradable Hydraulic Fluid είναι το μόνο συνθετικό βιοδιασπώμενο υδραυλικό υγρό που είναι εγκεκριμένο από την Toro. Αυτό το υγρό είναι συμβατό με τα ελαστομερή που χρησιμοποιούνται στα υδραυλικά συστήματα Toro και είναι κατάλληλο για μεγάλο εύρος συνθηκών θερμοκρασίας. Το υγρό είναι συμβατό με τα συμβατικά ορυκτέλαια, αλλά για μέγιστη βιοαποδομησιμότητα και απόδοση, θα πρέπει να γίνεται σχολαστική έκπλυση του συμβατικού υγρού από το υδραυλικό σύστημα. Το λάδι διατίθεται σε κάδους 19 l (5 γαλόνια ΗΠΑ) ή 208 l (55 γαλόνια ΗΠΑ) από τον εξουσιοδοτημένο αντιπρόσωπο της Toro.**

Έλεγχος της στάθμης του υδραυλικού υγρού

Περιοδικότητα εργασιών σέρβις: Πριν από κάθε χρήση ή καθημερινά

1. Σταθμεύστε το μηχάνημα σε επίπεδο έδαφος, χαμηλώστε τη μονάδα κοπής, βάλτε χειρόφρενο, σβήστε τον κινητήρα και αφαιρέστε το κλειδί.
2. Αφαιρέστε την τάπα από τη δεξαμενή υδραυλικού υγρού (Σχήμα 83).

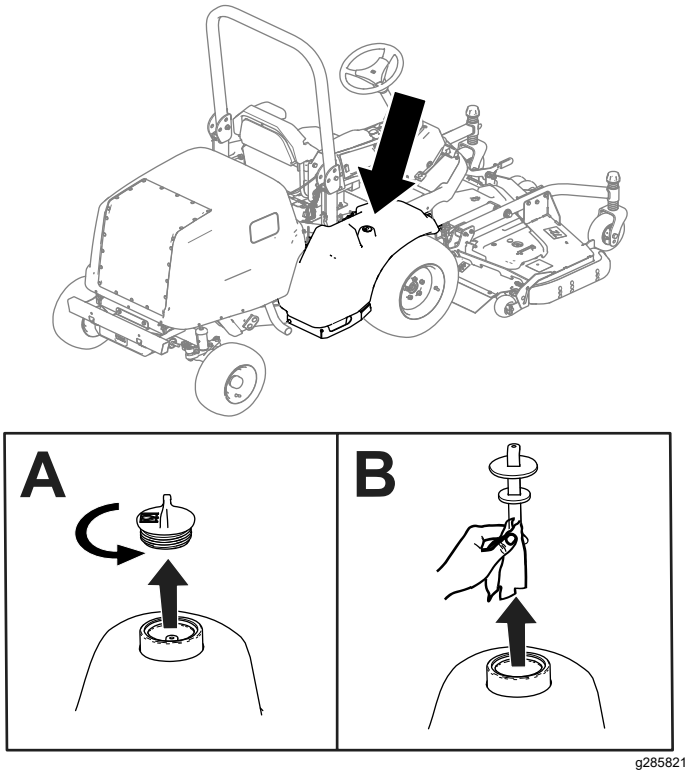

Σχήμα 83

3. Αφαιρέστε τον δείκτη στάθμης από τη δεξαμενή υδραυλικού υγρού και σκουπίστε τον με καθαρό πανί (Σχήμα 83).
4. Εισαγάγετε τον δείκτη στάθμης στη δεξαμενή υδραυλικού υγρού.
5. Αφαιρέστε τον δείκτη στάθμης και ελέγξτε τη στάθμη του υγρού (Σχήμα 84).
   - **Με εγκατεστημένη μονάδα κοπής:** Η στάθμη του υδραυλικού υγρού είναι σωστή όταν βρίσκεται ανάμεσα στις 2 κάτω ενδείξεις του δείκτη στάθμης (A στο Σχήμα 84). Η στάθμη θεωρείται επίσης αποδεκτή εάν βρίσκεται υψηλότερα από τις κάτω ενδείξεις.
   - **Με εγκατεστημένο κιτ εύκαμπτων σωλήνων υδραυλικά κινούμενου παρελκομένου:** Η στάθμη του υδραυλικού υγρού είναι σωστή όταν βρίσκεται ανάμεσα στις 2 άνω ενδείξεις του δείκτη στάθμης (B στο Σχήμα 84).

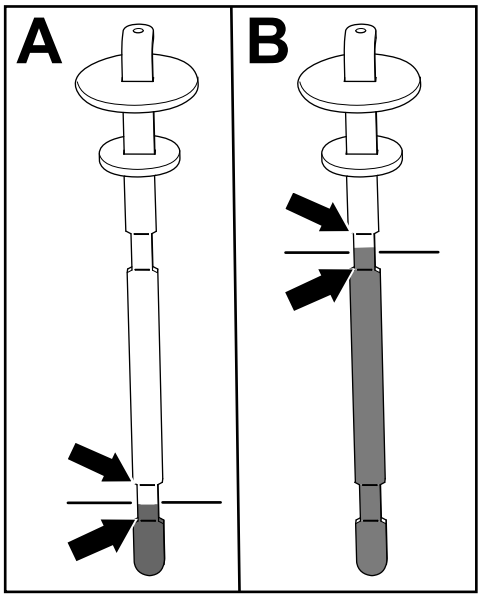

Σχήμα 84

6. Εάν η στάθμη του υγρού βρίσκεται χαμηλότερα από την κατώτερη ένδειξη (ανάλογα με το εγκατεστημένο παρελκόμενό σας, ανατρέξτε στο βήμα 5) του δείκτη, προσθέστε το προβλεπόμενο υδραυλικό υγρό στη δεξαμενή. Επαναλάβετε τα βήματα 3 έως 5 μέχρι η στάθμη να βρίσκεται ανάμεσα στις 2 κατάλληλες ενδείξεις του δείκτη στάθμης.
7. Εισαγάγετε τον δείκτη στάθμης και την τάπα στη δεξαμενή υδραυλικού υγρού.
8. Σφίξτε την τάπα με το χέρι.

   Σημαντικό: **Μη χρησιμοποιείτε εργαλείο για να σφίξετε την τάπα.**
9. Ελέγξτε όλους τους υδραυλικούς εύκαμπτους σωλήνες και συνδέσμους για διαρροές.

Αλλαγή του υδραυλικού υγρού και του υδραυλικού φίλτρου

Περιοδικότητα εργασιών σέρβις: Μετά τις πρώτες 1000 ώρες—Αλλάξτε το υδραυλικό υγρό και το υδραυλικό φίλτρο.

Κάθε 800 ώρες—Αλλάξτε το υδραυλικό φίλτρο (εάν **δεν** χρησιμοποιείτε το συνιστώμενο υδραυλικό υγρό ή εάν γεμίσατε κάποια στιγμή τη δεξαμενή με εναλλακτικό υγρό).

Κάθε 800 ώρες—Αλλάξτε το υδραυλικό φίλτρο (εάν **δεν** χρησιμοποιείτε το συνιστώμενο υδραυλικό υγρό ή εάν γεμίσατε κάποια στιγμή τη δεξαμενή με εναλλακτικό υγρό).

Κάθε 1000 ώρες—Αλλάξτε το υδραυλικό φίλτρο (εάν χρησιμοποιείτε το συνιστώμενο υδραυλικό υγρό).

Κάθε 2000 ώρες—Αλλάξτε το υδραυλικό υγρό (εάν χρησιμοποιείτε το συνιστώμενο υδραυλικό υγρό).

Εάν το υδραυλικό υγρό έχει ίχνη ρύπανσης, επικοινωνήστε με τον εξουσιοδοτημένο αντιπρόσωπο της Toro, καθώς απαιτείται έκπλυση του συστήματος. Το υγρό που έχει υποστεί ρύπανση έχει γαλακτώδη ή μαύρη όψη σε σύγκριση με το καθαρό υγρό.

Σημαντικό: **Χρησιμοποιείτε ανταλλακτικά φίλτρα της Toro· ανατρέξτε στον *Κατάλογο ανταλλακτικών* του μηχανήματος. Η χρήση οποιουδήποτε άλλου φίλτρου μπορεί να ακυρώσει την εγγύηση για ορισμένα εξαρτήματα.**

1. Σταθμεύστε το μηχάνημα σε επίπεδο έδαφος, χαμηλώστε τη μονάδα κοπής, βάλτε χειρόφρενο, σβήστε τον κινητήρα και αφαιρέστε το κλειδί.
2. Τοποθετήστε ένα μεγάλο δοχείο συλλογής κάτω από τη δεξαμενή υδραυλικού υγρού.
3. Αφαιρέστε την τάπα και τον δείκτη στάθμης της δεξαμενής υδραυλικού υγρού.
4. Αφαιρέστε την τάπα αποστράγγισης (Σχήμα 85) από την κάτω πλευρά της δεξαμενής και αφήστε το υδραυλικό υγρό να αδειάσει στο δοχείο.

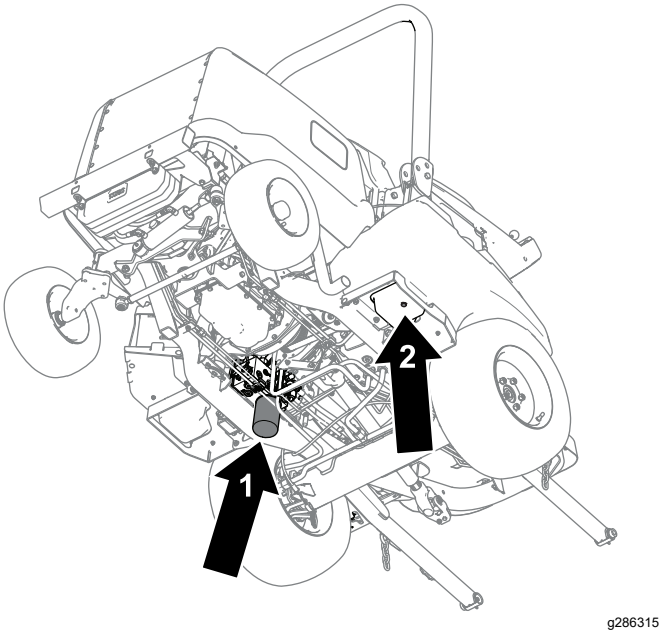

Σχήμα 85

1. Φίλτρο υδραυλικού συστήματος
2. Τάπα αποστράγγισης

5. Καθαρίστε τον χώρο γύρω από την επιφάνεια τοποθέτησης του φίλτρου.
6. Τοποθετήστε ένα δοχείο συλλογής κάτω από το φίλτρο (Σχήμα 85), αφαιρέστε το φίλτρο και αφήστε το υπόλοιπο υγρό να αδειάσει στο δοχείο.
7. Λιπάνετε την τσιμούχα του καινούριου φίλτρου και γεμίστε το με υδραυλικό υγρό.
8. Βεβαιωθείτε ότι η επιφάνεια τοποθέτησης του φίλτρου είναι καθαρή και βιδώστε το φίλτρο μέχρι να έρθει σε επαφή με αυτήν και, στη συνέχεια, σφίξτε το φίλτρο περιστρέφοντάς το κατά 1/2 στροφή ακόμα.
9. Γεμίστε τη δεξαμενή με υδραυλικό υγρό· ανατρέξτε στην ενότητα Έλεγχος της στάθμης του υδραυλικού υγρού (σελίδα 75).

   Σημαντικό: **Χρησιμοποιείτε μόνο τα προβλεπόμενα υδραυλικά υγρά. Η χρήση άλλων υγρών μπορεί να προκαλέσει βλάβη στο υδραυλικό σύστημα.**
10. Όταν σταματήσει η ροή του υδραυλικού υγρού, τοποθετήστε ξανά την τάπα αποστράγγισης.
11. Τοποθετήστε τον δείκτη στάθμης και την τάπα της δεξαμενής.
12. Θέστε τον κινητήρα σε λειτουργία και χρησιμοποιήστε όλα τα υδραυλικά χειριστήρια με την παρακάτω σειρά για να κατανείμετε το υδραυλικό υγρό σε όλο το σύστημα.
    A. Χρησιμοποιήστε το πεντάλ γκαζιού για να κινήσετε το μηχάνημα προς τα εμπρός και πίσω.
    B. Χρησιμοποιήστε το τιμόνι για να στρίψετε τους τροχούς τέρμα δεξιά και τέρμα αριστερά.
    C. Χρησιμοποιήστε τον διακόπτη ανύψωσης για να ανυψώσετε και να χαμηλώσετε το παρελκόμενο (π.χ. μονάδα κοπής).
13. Ελέγξτε για τυχόν διαρροές και σβήστε τον κινητήρα.
14. Ελέγξτε τη στάθμη του υδραυλικού υγρού στη δεξαμενή· ανατρέξτε στην ενότητα Έλεγχος της στάθμης του υδραυλικού υγρού (σελίδα 75).

Έλεγχος των υδραυλικών σωληνώσεων και εύκαμπτων σωλήνων

Περιοδικότητα εργασιών σέρβις: Κάθε 2 χρόνια

Επιθεωρείτε καθημερινά τις υδραυλικές σωληνώσεις και τους εύκαμπτους σωλήνες για διαρροές, τσακίσματα, χαλαρωμένα στηρίγματα, φθορά, χαλάρωση συνδέσεων, φθορές από τον καιρό και χημικές αλλοιώσεις. Πραγματοποιείτε όλες τις απαραίτητες επισκευές προτού χρησιμοποιήσετε το μηχάνημα.

Συντήρηση καμπίνας

Καθαρισμός της καμπίνας

Σημαντικό: **Να είστε προσεκτικοί με τις τσιμούχες της καμπίνας (Σχήμα 86). Εάν χρησιμοποιείτε πλυστικό υψηλής πίεσης, διατηρείτε το ακροφύσιό του σε απόσταση τουλάχιστον 0,6 m (2') από το μηχάνημα. Μη στρέφετε το πλυστικό υψηλής πίεσης απευθείας στις τσιμούχες της καμπίνας ή κάτω από τον πίσω πρόβολο.**

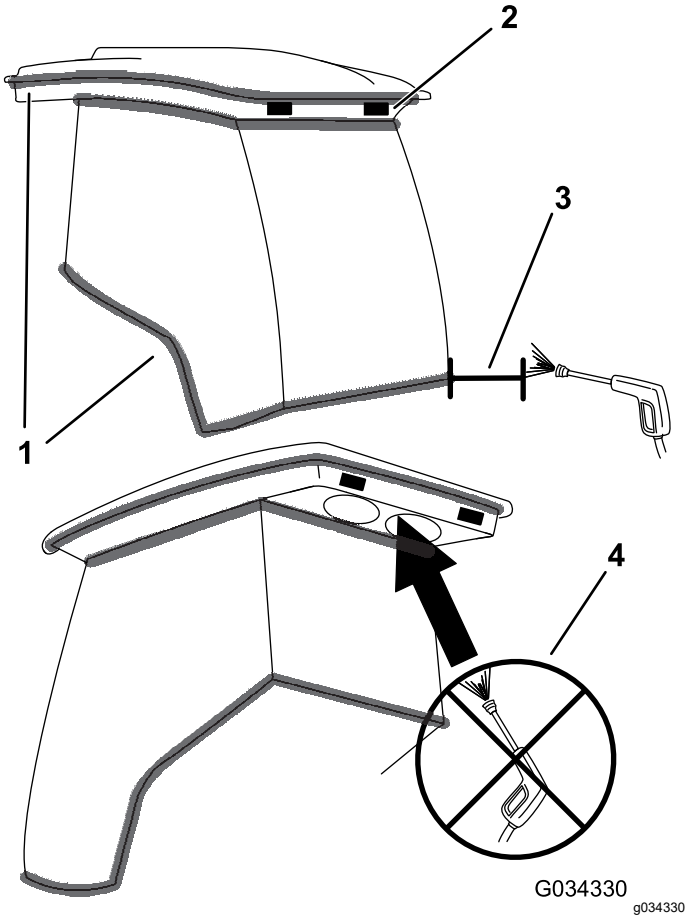

Σχήμα 86

1. Τσιμούχα
2. Διατηρείτε το ακροφύσιο σε απόσταση 0,6 m (2').
3. Μην πλένετε με πίεση κάτω από τον πίσω πρόβολο.

Καθαρισμός των φίλτρων αέρα της καμπίνας

Περιοδικότητα εργασιών σέρβις: Κάθε 400 ώρες

1. Αφαιρέστε τις χειρόβιδες και τις γρίλιες από τον πίσω πρόβολο της καμπίνας (Σχήμα 87).

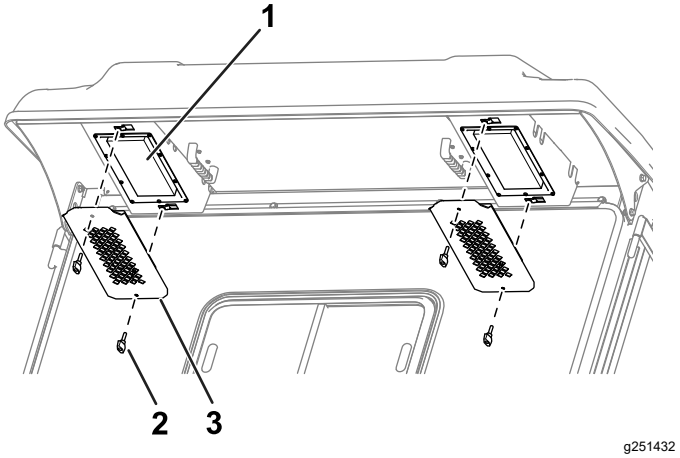

Σχήμα 87

1. Φίλτρο
2. Χειρόβιδα
3. Γρίλια

2. Αφαιρέστε τα φίλτρα αέρα από την καμπίνα.
3. Καθαρίστε τα φίλτρα, φυσώντας μέσα από αυτά ξηρό, καθαρό, πεπιεσμένο αέρα.

   Σημαντικό: **Εάν κάποιο φίλτρο έχει οπή, σκίσιμο ή άλλη φθορά, αντικαταστήστε το.**

4. Χρησιμοποιήστε τις χειρόβιδες και τις γρίλιες για να εγκαταστήσετε τα φίλτρα στην καμπίνα (Σχήμα 87).

Καθαρισμός του φίλτρου συμπυκνωτή της καμπίνας

Σκοπός του φίλτρου συμπυκνωτή της καμπίνας είναι να μην επιτρέπει στα μεγάλα ξένα σώματα, όπως γρασίδι και φύλλα, να εισέλθουν στον συμπυκνωτή της καμπίνας και τους ανεμιστήρες του συμπυκνωτή.

1. Τραβήξτε το κάλυμμα σήτας προς τα κάτω.
2. Καθαρίστε το φίλτρο του συμπυκνωτή με νερό.

   Σημείωση: Μην χρησιμοποιείτε πλυστικό υψηλής πίεσης.

   Σημαντικό: **Εάν το φίλτρο έχει οπή, σκίσιμο ή άλλη φθορά, αντικαταστήστε το.**

3. Αφήστε το φίλτρο να στεγνώσει εντελώς προτού το τοποθετήσετε στο μηχάνημα.
4. Περιστρέψτε τη σήτα του φίλτρου γύρω από τις γλωττίδες μέχρι το μάνδαλο να ασφαλίσει στο συγκρότημα στερέωσης (Σχήμα 88).

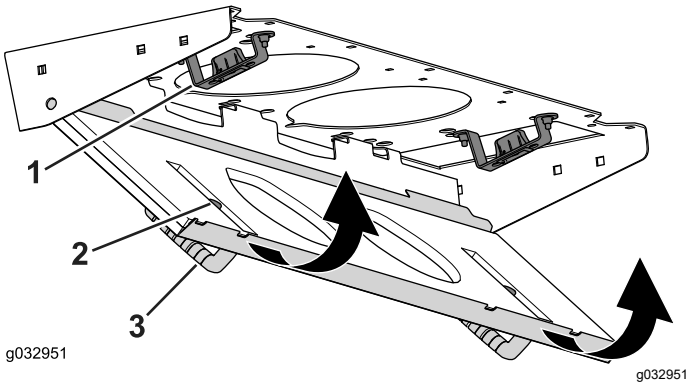

Σχήμα 88

1. Συγκρότημα στερέωσης
2. Φίλτρο συμπυκνωτή
3. Κάλυμμα σήτας

Αντικατάσταση φωτός οροφής

Σημείωση: Ανατρέξτε στον *Κατάλογο ανταλλακτικών* για τον κωδικό του κατάλληλου λαμπτήρα.

1. Χρησιμοποιήστε ένα κατσαβίδι για να αφαιρέσετε το διαφανές κάλυμμα από τον πίνακα ελέγχου. (Σχήμα 89).

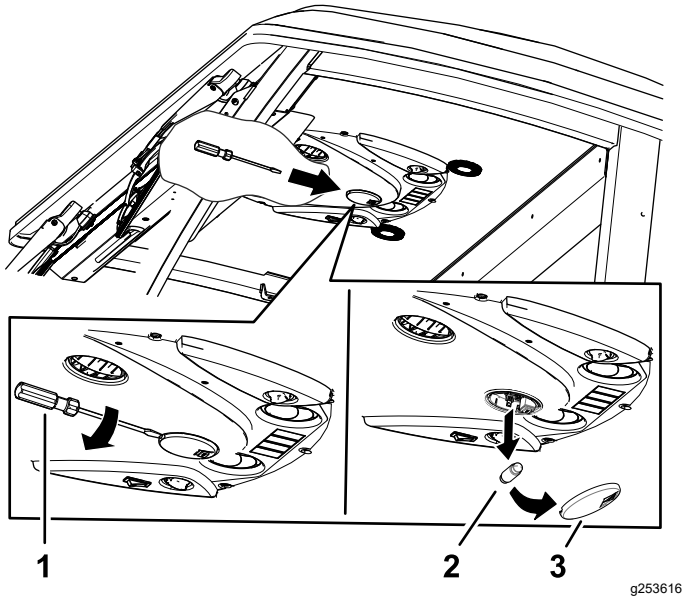

Σχήμα 89

1. Κατσαβίδι
2. Λαμπτήρας
3. Διαφανές κάλυμμα

2. Αφαιρέστε τον λαμπτήρα από το ντουί (Σχήμα 89).
3. Τοποθετήστε καινούριο λαμπτήρα στο ντουί.
4. Τοποθετήστε το διαφανές κάλυμμα στον πίνακα ελέγχου.

Πλήρωση του δοχείου υαλοκαθαριστήρων

Σημείωση: Το δοχείο υαλοκαθαριστήρων βρίσκεται δίπλα στον κινητήρα, στη δεξιά πλευρά του μηχανήματος.

1. Αφαιρέστε την τάπα (Σχήμα 90) από το δοχείο.

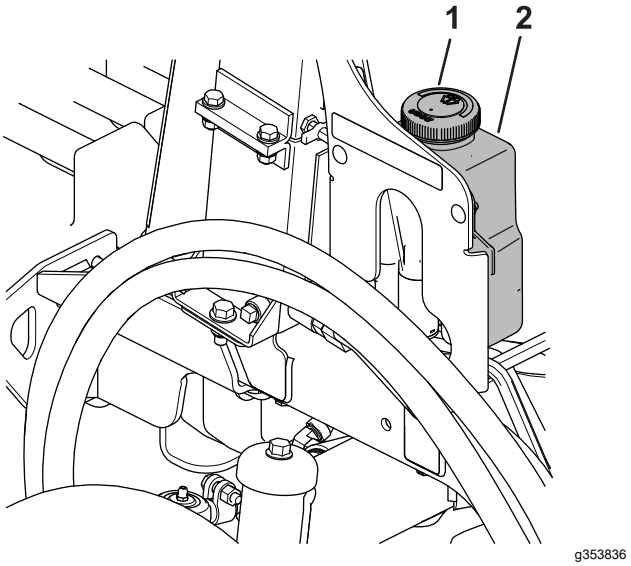

Σχήμα 90

1. Τάπα δοχείου
2. Δοχείο

2. Γεμίστε το δοχείο με υγρό υαλοκαθαριστήρων.
3. Τοποθετήστε ξανά την τάπα στο δοχείο.

Αποθήκευση

Ασφάλεια αποθήκευσης

- Σβήστε τον κινητήρα, αφαιρέστε το κλειδί και περιμένετε να ακινητοποιηθούν όλα τα κινούμενα μέρη προτού απομακρυνθείτε από τη θέση χειριστή. Πριν προβείτε σε ρύθμιση, σέρβις, καθαρισμό ή αποθήκευση του μηχανήματος, αφήστε το μηχάνημα να κρυώσει.
- Μην αποθηκεύετε το μηχάνημα ή τα δοχεία καυσίμων σε χώρους με γυμνές φλόγες, σπινθήρες ή φλόγα-πιλότο (π.χ. σε καυστήρα, λέβητα ή άλλη συσκευή).

Προετοιμασία του μηχανήματος

Σημαντικό: **Μην χρησιμοποιείτε υφάλμυρο ή ακάθαρτο νερό για τον καθαρισμό του μηχανήματος.**

1. Σταθμεύστε το μηχάνημα σε επίπεδο έδαφος, βάλτε χειρόφρενο, σβήστε τον κινητήρα, αφαιρέστε το κλειδί και περιμένετε να ακινητοποιηθούν όλα τα κινούμενα μέρη πριν κατεβείτε από το μηχάνημα.
2. Καθαρίστε σχολαστικά το μηχάνημα, τη μονάδα κοπής και τον κινητήρα.

   Σημαντικό: **Μη χρησιμοποιείτε νερό υπό υψηλή πίεση κοντά στα ηλεκτρικά χειριστήρια ή τις τσιμούχες της καμπίνας, διότι μπορεί να προκαλέσετε βλάβη.**
3. Ελέγξτε και ρυθμίστε την πίεση αέρα στα ελαστικά· ανατρέξτε στην ενότητα Έλεγχος πίεσης αέρα ελαστικών (σελίδα 38).
4. Ελέγξτε τις υδραυλικές σωληνώσεις και τους εύκαμπτους σωλήνες. Επισκευάστε όπως απαιτείται.
5. Ελέγξτε τη στάθμη του υδραυλικού υγρού· ανατρέξτε στην ενότητα Έλεγχος της στάθμης του υδραυλικού υγρού (σελίδα 75).
6. Αφαιρέστε, ακονίστε, ζυγοσταθμίστε και τοποθετήστε πάλι στη θέση τους τις λεπίδες της μονάδας κοπής.
7. Ελέγξτε για τυχόν χαλάρωση των εξαρτημάτων σύνδεσης και σφίξτε τα όπως απαιτείται.
8. Λιπάνετε όλα τα γρασαδοράκια και απλώστε λάδι στα σημεία περιστροφής. Αν έχει παραμείνει λιπαντικό, σκουπίστε το.
9. Εάν υπάρχουν βαμμένες επιφάνειες που έχουν γδαρθεί, ξεφλουδίσει ή σκουριάσει, τρίψτε τις ελαφρά με γυαλόχαρτο και βάψτε τις με χρώμα επιδιόρθωσης. Επισκευάστε τυχόν βαθουλώματα στο μεταλλικό αμάξωμα.

Σημειώσεις:

Δήλωση ιδιωτικού απορρήτου για τον Ευρωπαϊκό Οικονομικό Χώρο (ΕΟΧ) και το Ηνωμένο Βασίλειο

Χρήση των προσωπικών πληροφοριών σας από την Toro

Η The Toro Company («Toro») σέβεται την ιδιωτικότητά σας. Όταν αγοράζετε τα προϊόντα μας, ενδέχεται να συλλέξουμε ορισμένες πληροφορίες για εσάς, είτε άμεσα από εσάς είτε μέσω των κατά τόπους εταιρειών ή εμπορικών αντιπροσώπων της Toro. Στην Toro χρησιμοποιούμε αυτές τις πληροφορίες για να εκπληρώσουμε συμβατικές υποχρεώσεις, όπως για να καταχωρίσουμε την εγγύησή σας, να διεκπεραιώσουμε τυχόν αξίωση που θα εγείρετε βάσει της εγγύησης ή να επικοινωνήσουμε μαζί σας σε περίπτωση ανάκλησης προϊόντος, καθώς και για θεμιτούς επιχειρηματικούς σκοπούς, όπως για να μετρήσουμε την ικανοποίηση των πελατών μας, να βελτιώσουμε τα προϊόντα μας ή να σας παράσχουμε πληροφορίες για προϊόντα που μπορεί να σας ενδιαφέρουν. Ενδέχεται να κοινοποιήσουμε τις πληροφορίες σας σε θυγατρικές ή συνδεδεμένες εταιρείες μας, εμπορικούς αντιπροσώπους ή άλλους επιχειρηματικούς εταίρους μας σε σχέση με τις δραστηριότητες αυτές. Ενδέχεται επίσης να γνωστοποιήσουμε προσωπικές πληροφορίες σας αν αυτό απαιτείται διά νόμου ή σε σχέση με την αγοραπωλησία ή συγχώνευση μιας επιχείρησης. Δεν πρόκειται σε καμία περίπτωση να πωλήσουμε προσωπικές πληροφορίες σας σε άλλη εταιρεία για σκοπούς μάρκετινγκ.

Διατήρηση των προσωπικών πληροφοριών σας

Η Toro θα τηρεί τις προσωπικές πληροφορίες σας για όσο διάστημα χρειάζεται για τους παραπάνω σκοπούς και σύμφωνα με τις απαιτήσεις του νόμου. Για περισσότερες πληροφορίες σχετικά με τις προβλεπόμενες περιόδους διατήρησης επικοινωνήστε μαζί μας στη διεύθυνση legal@toro.com.

Η δέσμευση της Toro όσον αφορά την ασφάλεια

Οι προσωπικές πληροφορίες σας ενδέχεται να υποβληθούν σε επεξεργασία στις ΗΠΑ ή σε άλλες χώρες που έχουν λιγότερο αυστηρή νομοθεσία όσον αφορά την προστασία των δεδομένων σε σχέση με την χώρα διαμονής σας. Όποτε διαβιβάζουμε πληροφορίες σας εκτός της χώρας διαμονής σας, θα λαμβάνουμε όλα τα μέτρα που προβλέπει ο νόμος για να διασφαλίζουμε την ύπαρξη κατάλληλων εγγυήσεων που θα εξασφαλίζουν την προστασία των δεδομένων τους και την ασφαλή διαχείρισή τους.

Πρόσβαση και διόρθωση

Ενδέχεται να έχετε το δικαίωμα να διορθώσετε ή να εξετάσετε τα δεδομένα προσωπικού χαρακτήρα σας, ή να αντιταχθείτε ή να περιορίσετε την επεξεργασία των δεδομένων σας. Προς τούτο, επικοινωνήστε μαζί μας μέσω μηνύματος ηλεκτρονικού ταχυδρομείου στη διεύθυνση legal@toro.com. Αν έχετε προβληματισμούς σχετικά με τον τρόπο με τον οποίο η Toro χειρίζεται τις πληροφορίες σας, σάς προτρέπουμε να τους θέσετε απευθείας σε εμάς. Επισημαίνεται ότι οι κάτοικοι Ευρώπης έχουν το δικαίωμα να υποβάλλουν καταγγελία στην οικεία αρχή προστασίας δεδομένων.

Εγγύηση Toro

Περιορισμένη εγγύηση για δύο έτη ή 1.500 ώρες λειτουργίας

Όροι και καλυπτόμενα προϊόντα

Η The Toro Company σάς εγγυάται ότι το παρόν επαγγελματικό προϊόν Toro («Προϊόν») είναι απαλλαγμένο από ελαττώματα υλικού ή κατασκευής για 2 έτη ή 1.500 ώρες λειτουργίας*, οτιδήποτε από τα δύο συμβεί πρώτο. Η παρούσα εγγύηση ισχύει για όλα τα προϊόντα πλην των εξαιρετήρων γκαζόν (ανατρέξτε στις χωριστές εγγυήσεις αυτών των προϊόντων). Αν επέλθει κατάσταση η οποία καλύπτεται από την εγγύηση, αναλαμβάνουμε να επισκευάσουμε το Προϊόν χωρίς καμία δική σας επιβάρυνση, συμπεριλαμβανομένων διαγνωστικών ελέγχων, εργατικών, ανταλλακτικών και μεταφορικών. Η εγγύηση αρχίζει να ισχύει από την ημερομηνία κατά την οποία το Προϊόν παραδίδεται στον αρχικό αγοραστή λιανικής.
* Προϊόν εξοπλισμένο με ωρομετρητή.

Οδηγίες για χρήση της εγγύησης

Μόλις θεωρήσετε ότι έχει επέλθει κατάσταση η οποία καλύπτεται από την εγγύηση, έχετε την ευθύνη να ειδοποιήσετε τον Διανομέα Εμπορικών Προϊόντων ή τον Εξουσιοδοτημένο Αντιπρόσωπο Εμπορικών Προϊόντων από τον οποίο αγοράσατε το Προϊόν. Αν χρειάζεστε βοήθεια για να εντοπίσετε τον οικείο Διανομέα ή Εξουσιοδοτημένο Αντιπρόσωπο Εμπορικών Προϊόντων ή αν έχετε απορίες σχετικά με τα δικαιώματα και τις υποχρεώσεις σας βάσει της εγγύησης, μπορείτε να επικοινωνήσετε απευθείας με την εταιρεία μας:

Toro Commercial Products Service Department
8111 Lyndale Avenue South
Bloomington, MN 55420-1196

952–888–8801 ή 800–952–2740
E-mail: commercial.warranty@toro.com

Υποχρεώσεις του Ιδιοκτήτη

Ως ιδιοκτήτης του προϊόντος, είστε υπεύθυνος για τις απαιτούμενες εργασίες συντήρησης και ρυθμίσεις που αναφέρονται στο *Εγχειρίδιο Χειριστή*. Οι επισκευές προβλημάτων του μηχανήματος τα οποία έχουν προκληθεί από τη μη εκτέλεση των απαιτούμενων εργασιών συντήρησης και ρυθμίσεων δεν καλύπτονται από την παρούσα εγγύηση.

Είδη και Περιπτώσεις που δεν καλύπτονται

Όλα τα ελαττώματα ή δυσλειτουργίες του προϊόντος που επέρχονται εντός της περιόδου εγγύησης δεν συνιστούν ελαττώματα στα υλικά ή την κατασκευή. Η παρούσα εγγύηση δεν καλύπτει τα ακόλουθα:

- Αστοχίες του προϊόντος οι οποίες προκαλούνται από τη χρήση ανταλλακτικών τρίτων προμηθευτών πλην της Toro ή από την εγκατάσταση και χρήση πρόσθετων ή τροποποιημένων εξαρτημάτων και προϊόντων τρίτων προμηθευτών πλην της Toro.
- Αστοχίες του προϊόντος οι οποίες προκαλούνται από την μη εκτέλεση των απαιτούμενων εργασιών συντήρησης και ρυθμίσεων.
- Αστοχίες του προϊόντος οι οποίες προκαλούνται από τον χειρισμό του Προϊόντος με τρόπο καταχρηστικό, αμελή ή απερίσκεπτο.
- Μη ελαττωματικά μέρη τα οποία έχουν αναλωθεί λόγω χρήσης. Μέρη που αναλώνονται λόγω χρήσης κατά τη συνήθη λειτουργία του Προϊόντος είναι, ενδεικτικά και μη περιοριστικά, τακάκια και θερμουίτ φρένων, θερμουίτ συμπλέκτη, λεπίδες, καρούλια, κύλινδροι και ρουλεμάν (είτε είναι κλειστού τύπου είτε γρασαριζόμενα), μαχαίρια κλίνης, μπουζί, στροφαλίσκοι και ρουλεμάν, ελαστικά, φίλτρα, ιμάντες, καθώς και ορισμένα εξαρτήματα ψεκασμού όπως διαφράγματα, ακροφύσια, ροόμετρα και βαλβίδες αντεπιστροφής.
- Αστοχίες που οφείλονται σε εξωτερικούς παράγοντες, συμπεριλαμβανομένων, ενδεικτικά, των καιρικών συνθηκών, των πρακτικών αποθήκευσης, της ρύπανσης, καθώς και της χρήσης μη εγκεκριμένων καυσίμων, ψυκτικών υγρών, λιπαντικών, πρόσθετων, λιπασμάτων, νερού ή χημικών.
- Προβλήματα αστοχιών ή επιδόσεων τα οποία οφείλονται σε χρησιμοποιούμενο καύσιμο (π.χ. βενζίνη, ντίζελ ή βιοντίζελ) το οποίο δεν συμμορφώνεται προς τα αντίστοιχα πρότυπα του κλάδου.
- Φυσιολογικοί θόρυβοι, κραδασμοί, φθορά, αλλοιώσεις. Ο όρος «φυσιολογική φθορά» περιλαμβάνει, ενδεικτικά και μη περιοριστικά, ζημιές καθισμάτων λόγω φθοράς ή τριβής, φθορές σε βαμμένες επιφάνειες, γδαρσίματα ετικετών ή παραθύρων.

Εξαρτήματα

Για τα εξαρτήματα που είναι προγραμματισμένα για αντικατάσταση στο πλαίσιο της απαιτούμενης συντήρησης παρέχεται εγγύηση για τη χρονική περίοδο έως τη στιγμή της προγραμματισμένης αντικατάστασης του εκάστοτε εξαρτήματος. Τα εξαρτήματα τα οποία αντικαθίστανται βάσει της παρούσας εγγύησης καλύπτονται για χρονικό διάστημα ίσο με τη διάρκεια ισχύος της αρχικής εγγύησης του προϊόντος και αποτελούν ιδιοκτησία της Toro. Η τελική απόφαση για την επισκευή ή την αντικατάσταση υπάρχοντος εξαρτήματος ή διάταξης ανήκει στην Toro. Η Toro μπορεί να χρησιμοποιεί επανακατασκευασμένα εξαρτήματα στο πλαίσιο επισκευών εντός εγγύησης.

Εγγύηση μπαταριών βαθιάς εκφόρτισης (Deep Cycle) και ιόντων λιθίου

Ο συνολικός αριθμός κιλοβατωρών που παρέχουν οι μπαταρίες βαθιάς εκφόρτισης και ιόντων λιθίου στη διάρκεια ζωής τους είναι συγκεκριμένος. Η συνολική διάρκεια ζωής μιας μπαταρίας μπορεί να παραταθεί ή να συντομευθεί ανάλογα με τις τεχνικές λειτουργίας, επαναφόρτισης και συντήρησης που χρησιμοποιούνται. Καθώς οι μπαταρίες του προϊόντος αναλώνονται σταδιακά με τη χρήση τους, η διάρκεια ωφέλιμου έργου μεταξύ των περιόδων φόρτισης μειώνεται με αργό ρυθμό μέχρις ότου η μπαταρία υποβαθμιστεί πλήρως. Η αντικατάσταση των μπαταριών που έχουν υποβαθμιστεί λόγω συνήθους χρήσης αποτελεί ευθύνη του ιδιοκτήτη του προϊόντος. Σημείωση: (μόνο για μπαταρία ιόντων λιθίου): Ανατρέξτε στην εγγύηση της μπαταρίας για πρόσθετες πληροφορίες.

Εγγύηση εφ' όρου ζωής για τον στροφαλοφόρο (Μόνο για το μοντέλο ProStripe 02657)

Το μοντέλο Prostripe, το οποίο διαθέτει γνήσιο δίσκο τριβής και συμπλέκτη φρένου λεπίδας για προστασία του στροφαλοφόρου (ενσωματωμένο σύστημα συμπλέκτη φρένου λεπίδας (Blade Brake Clutch, BBC) + δίσκου τριβής) της Toro ως εργοστασιακό εξοπλισμό και χρησιμοποιείται από τον αρχικό αγοραστή σύμφωνα με τις συνιστώμενες διαδικασίες λειτουργίας και συντήρησης, καλύπτεται από εγγύηση εφ' όρου ζωής όσον αφορά την κύρτωση του στροφαλοφόρου. Τα μηχανήματα τα οποία διαθέτουν ροδέλες τριβής, μονάδες συμπλέκτη φρένου λεπίδας (BBC) και άλλες παρόμοιες διατάξεις δεν καλύπτονται από την εγγύηση εφ' όρου ζωής για τον στροφαλοφόρο.

Η συντήρηση πραγματοποιείται με έξοδα του ιδιοκτήτη.

Οι ρυθμίσεις, η λίπανση, ο καθαρισμός και το γυάλισμα του κινητήρα, η αντικατάσταση των φίλτρων, η προσθήκη ψυκτικού και η ολοκλήρωση της συνιστώμενης συντήρησης είναι μερικές από τις συνήθεις διαδικασίες συντήρησης των προϊόντων Toro οι οποίες πραγματοποιούνται με έξοδα του ιδιοκτήτη.

Γενικοί Όροι

Η επισκευή από εξουσιοδοτημένο αντιπρόσωπο της Toro συνιστά το μοναδικό μέσο αποκατάστασής σας δυνάμει της παρούσας εγγύησης.

Η The Toro Company δεν υπέχει ευθύνη για έμμεσες, αποθετικές ή παρεπόμενες ζημίες όσον αφορά τη χρήση των Προϊόντων Toro που καλύπτονται από την παρούσα εγγύηση, συμπεριλαμβανομένων οποιωνδήποτε εξόδων ή δαπανών για την παροχή εξοπλισμού ή υπηρεσιών αντικατάστασης κατά τη διάρκεια εύλογων περιόδων δυσλειτουργίας ή αδράνειας ενόσω εκκρεμεί η ολοκλήρωση των επισκευών δυνάμει της παρούσας εγγύησης. Πέραν της εγγύησης εκπομπών που αναφέρεται στη συνέχεια, εφόσον συντρέχει περίπτωση, δεν παρέχεται καμία άλλη ρητή εγγύηση. Όλες οι έμμεσες εγγυήσεις εμπορευσιμότητας ή καταλληλότητας για συγκεκριμένο σκοπό περιορίζονται στη χρονική διάρκεια ισχύος της ρητής εγγύησης.

Σε ορισμένες πολιτείες δεν επιτρέπονται οι εξαιρέσεις των αποθετικών ή παρεπόμενων ζημιών ή ο περιορισμός της χρονικής περιόδου ισχύος μιας έμμεσης εγγύησης. Επομένως οι ως άνω εξαιρέσεις και περιορισμοί ενδέχεται να μην ισχύουν στην περίπτωσή σας. Η παρούσα εγγύηση σάς παρέχει συγκεκριμένα νομικά δικαιώματα και ενδέχεται να έχετε και άλλα δικαιώματα, τα οποία διαφέρουν ανάλογα με την πολιτεία σας.

Σημείωση σχετικά με την εγγύηση εκπομπών

Το σύστημα ελέγχου εκπομπών του Προϊόντος σας ενδέχεται να καλύπτεται από ξεχωριστή εγγύηση η οποία πληροί τις απαιτήσεις που έχουν καθοριστεί από την Αρχή Προστασίας του Περιβάλλοντος των ΗΠΑ (EPA) και το Συμβούλιο Αέριων Πόρων της Καλιφόρνιας (CARB). Οι χρονικοί περιορισμοί που ορίζονται παραπάνω δεν ισχύουν για την εγγύηση του συστήματος ελέγχου εκπομπών. Ανατρέξτε στη Δήλωση εγγύησης ελέγχου εκπομπών κινητήρα η οποία συνοδεύει το προϊόν σας ή περιέχεται στην τεκμηρίωση του κατασκευαστή του κινητήρα.

Χώρες εκτός των ΗΠΑ και του Καναδά

Οι πελάτες που έχουν αγοράσει προϊόντα Toro τα οποία έχουν εξαχθεί από τις ΗΠΑ ή τον Καναδά θα πρέπει να επικοινωνούν με τον οικείο διανομέα (αντιπρόσωπο) της Toro για να λαμβάνουν τις πολιτικές εγγύησης που ισχύουν στη χώρα, την επαρχία ή την πολιτεία τους. Αν για οποιοδήποτε λόγο δεν είστε ικανοποιημένοι από την εξυπηρέτηση που παρέχει ο αντιπρόσωπός σας ή αντιμετωπίζετε δυσκολίες κατά την αναζήτηση πληροφοριών σχετικά με την εγγύησή σας, επικοινωνήστε με το πλησιέστερο εξουσιοδοτημένο κέντρο σέρβις της Toro.

Πληροφορίες σχετικά με τις προειδοποιήσεις βάσει του νόμου της Πολιτείας της Καλιφόρνιας για την ασφάλεια του πόσιμου νερού και τις τοξικές ουσίες (Proposition 65 ή Prop 65)

Τι είναι αυτές οι προειδοποιήσεις;

Διάφορα προϊόντα που διατίθενται προς πώληση ενδέχεται να φέρουν προειδοποιητική ετικέτα όπως η παρακάτω:

ΠΡΟΕΙΔΟΠΟΙΗΣΗ: Καρκίνος και βλάβες του αναπαραγωγικού συστήματος – www.p65Warnings.ca.gov.

Τι είναι ο νόμος Prop 65;

Ο νόμος Prop 65 εφαρμόζεται σε οποιαδήποτε εταιρεία δραστηριοποιείται στην Καλιφόρνια, πωλεί προϊόντα στην Καλιφόρνια, ή κατασκευάζει προϊόντα τα οποία μπορεί να πωληθούν ή να μεταφερθούν στην Καλιφόρνια. Προβλέπει ότι ο Κυβερνήτης της Καλιφόρνιας οφείλει να τηρεί και να δημοσιεύει κατάλογο χημικών ουσιών οι οποίες είναι γνωστό ότι προκαλούν καρκίνο, γενετικές ανωμαλίες ή άλλες βλάβες του αναπαραγωγικού συστήματος. Ο κατάλογος, ο οποίος ενημερώνεται ετησίως, περιλαμβάνει εκατοντάδες χημικές ουσίες οι οποίες απαντώνται σε πολλά αντικείμενα καθημερινής χρήσης. Σκοπός του Prop 65 είναι να ενημερώνει το κοινό σχετικά με την έκθεση στις εν λόγω χημικές ουσίες.

Ο Prop 65 δεν απαγορεύει την πώληση προϊόντων τα οποία περιέχουν τις εν λόγω χημικές ουσίες, αλλά προβλέπει την αναγραφή προειδοποιήσεων σε κάθε προϊόν, συσκευασία προϊόντος, ή υλικό τεκμηρίωσης που συνοδεύει το προϊόν. Επιπλέον, η ύπαρξη προειδοποίησης βάσει του Prop 65 δεν σημαίνει ότι το προϊόν παραβιάζει πρότυπα ή απαιτήσεις σχετικά με την ασφάλεια προϊόντων. Μάλιστα, η πολιτειακή κυβέρνηση της Καλιφόρνιας έχει διευκρινίσει ότι οι προειδοποιήσεις βάσει του Prop 65 «δεν ισοδυναμούν με αποφάσεις ρυθμιστικής αρχής που ορίζουν αν ένα προϊόν είναι ασφαλές ή μη ασφαλές». Πολλές από τις εν λόγω χημικές ουσίες χρησιμοποιούνται επί σειρά ετών σε προϊόντα καθημερινής χρήσης χωρίς να έχουν καταγραφεί προκληθείσες βλάβες. Για περισσότερες πληροφορίες, επισκεφτείτε τη διεύθυνσηhttps://oag.ca.gov/prop65/faqs-view-all.

Η ύπαρξη προειδοποίησης βάσει του Prop 65 σημαίνει ότι μια εταιρεία είτε 1) αξιολόγησε την έκθεση και κατέληξε στο συμπέρασμα ότι υπερβαίνει το «επίπεδο μη σημαντικού κινδύνου» είτε 2) επέλεξε να αναγράψει την προειδοποίηση στο προϊόν της ως ένδειξη ότι γνωρίζει για την παρουσία σε αυτό χημικής ουσίας που περιλαμβάνεται στον σχετικό κατάλογο, χωρίς να επιχειρήσει, ωστόσο, να αξιολογήσει τη σχετική έκθεση.

Ο νόμος αυτός ισχύει παντού;

Οι προειδοποιήσεις βάσει του Prop 65 είναι υποχρεωτικές μόνο βάσει της νομοθεσίας της Καλιφόρνιας. Οι προειδοποιήσεις αυτές απαντώνται σε ολόκληρη την Καλιφόρνια σε πλήθος χώρων όπως, μεταξύ άλλων, σε εστιατόρια, καταστήματα λιανικής, ξενοδοχεία, σχολεία και νοσοκομεία, καθώς και σε μεγάλη ποικιλία προϊόντων. Επιπλέον, ορισμένοι πωλητές λιανικής που δραστηριοποιούνται μέσω διαδικτυακών ή ταχυδρομικών παραγγελιών παρέχουν προειδοποιήσεις βάσει του Prop 65 στους ιστοχώρους ή τους καταλόγους τους.

Πόσο αυστηρές είναι οι προειδοποιήσεις του Prop 65 σε σχέση με τα ομοσπονδιακά όρια;

Τα πρότυπα του Prop 65 είναι συχνά πιο αυστηρά από τα ομοσπονδιακά και τα διεθνή πρότυπα. Σε αρκετές περιπτώσεις, βάσει του Prop 65 προβλέπεται προειδοποίηση για συγκέντρωση ή περιεκτικότητα ουσιών σε επίπεδα κατά πολύ χαμηλότερα από εκείνα για τα οποία απαιτείται η λήψη μέτρων σε ομοσπονδιακό επίπεδο. Για παράδειγμα, το πρότυπο του Prop 65 όσον αφορά τις προειδοποιήσεις για μόλυβδο είναι 0,5μg/ημέρα, όριο κατά πολύ χαμηλότερο από τα ομοσπονδιακά και διεθνή όρια.

Γιατί δεν υπάρχει η προειδοποίηση σε όλα τα παρόμοια προϊόντα;

- Για τα προϊόντα που πωλούνται στην Καλιφόρνια απαιτείται επισήμανση βάσει του Prop 65, ενώ για παρόμοια προϊόντα που πωλούνται αλλού δεν υπάρχει αυτή η απαίτηση.
- Μια εταιρεία η οποία, στο πλαίσιο αγωγής που της έχει ασκηθεί βάσει του Prop 65 καταλήγει σε συμβιβασμό με τους ενάγοντες ενδέχεται να υποχρεωθεί να συμπεριλάβει προειδοποιήσεις βάσει του Prop 65 στα προϊόντα της, ενώ η απαίτηση αυτή μπορεί να μην ισχύει για άλλες εταιρείες που κατασκευάζουν παρόμοια προϊόντα.
- Η εφαρμογή του Prop 65 δεν γίνεται με συνέπεια.
- Διάφορες εταιρείες επιλέγουν να μην παρέχουν προειδοποιήσεις επειδή κρίνουν ότι δεν οφείλουν να το πράξουν βάσει του Prop 65. Ωστόσο, η απουσία προειδοποιήσεων για ένα προϊόν δεν σημαίνει ότι το προϊόν δεν περιέχει χημικές ουσίες που περιλαμβάνονται στον σχετικό κατάλογο σε παρόμοια επίπεδα με άλλα προϊόντα.

Γιατί η Toro περιλαμβάνει την προειδοποίηση αυτή σε προϊόντα της;

Η Toro έχει επιλέξει να παρέχει στους καταναλωτές όσο το δυνατόν περισσότερες πληροφορίες, ώστε να είναι σε θέση να λαμβάνουν εμπεριστατωμένες αποφάσεις σχετικά με τα προϊόντα που αγοράζουν και χρησιμοποιούν. Σε ορισμένες περιπτώσεις, η Toro περιλαμβάνει την προειδοποίηση σε προϊόντα της ως ένδειξη ότι γνωρίζει για την παρουσία σε αυτά μίας ή περισσότερων χημικών ουσιών που περιλαμβάνονται στον σχετικό κατάλογο, χωρίς, ωστόσο, να αξιολογεί το επίπεδο της έκθεσης, δεδομένου ότι δεν υπόκεινται σε απαιτήσεις ορίων έκθεσης όλες οι χημικές ουσίες που περιλαμβάνονται στον σχετικό κατάλογο. Η Toro, ακόμα και σε περιπτώσεις που η έκθεση από τη χρήση προϊόντων της είναι αμελητέα ή εντός του εύρους «μη σημαντικού κινδύνου», έχει επιλέξει να περιλαμβάνει σε αυτά προειδοποιήσεις βάσει του Prop 65, για λόγους αυξημένης προσοχής. Εξάλλου, σε διαφορετική περίπτωση θα μπορούσε να ασκηθεί σε βάρος της Toro αγωγή από την Πολιτεία της Καλιφόρνιας ή από ιδιώτες που θα επεδίωκαν την εφαρμογή του Prop 65, και να της επιβληθούν σημαντικές κυρώσεις.