Form No. 3453-378 Rev A

TORO®

Count on it.

Manualul utilizatorului

# Maşină pentru tratamente de suprafaţă ProPass 200 cu dispozitiv de împrăştiere dublu

**Nr. model 44701—Nr. serie 403320001 şi Sus**
**Nr. model 44751—Nr. serie 403320001 şi Sus**

Înregistraţi-vă la www.Toro.com.
Instrucţiuni originale (RO)

CE UK CA

*3453-378*

Produsul respectă toate directivele europene relevante, pentru detalii consultaţi Declaraţia de conformitate (DC) separată specifică produsului.

**Compatibilitate electromagnetică**

**La nivel intern:** acest dispozitiv este în conformitate cu Regulile FCC, Partea 15. Utilizarea este supusă următoarelor două condiii: (1) acest dispozitiv nu poate provoca interferene dăunătoare i (2) acest dispozitiv trebuie să accepte orice interferenă care poate fi recepionată, inclusiv interferene care pot cauza o funcionare nedorită.

Acest echipament generează i utilizează energie cu radiofrecvenă i, dacă nu este instalat i utilizat corespunzător, în strictă conformitate cu instruciunile producătorului, poate cauza interferene pentru recepia radio i de televiziune. A fost testat i i s-a demonstrat conformitatea în limitele unui dispozitiv de calcul FCC de clasă B, în conformitate cu specificaiile din subpartea J a pării 15 a regulilor FCC, după cum a fost menionat mai sus. Cu toate acestea, nu există nicio garanie că nu vor apărea interferene într-o anumită instalaie. Dacă acest echipament provoacă interferene la recepia radio sau televiziune, ceea ce poate fi determinat prin oprirea i pornirea echipamentului, utilizatorul este încurajat să încerce să corecteze interferena prin una sau mai multe dintre măsurile următoare:reorientai antena de recepie, mutai receptorul telecomenzii în raport cu antena radio/TV sau conectai dispozitivul de control la o altă priză, astfel încât dispozitivul de control i aparatele radio/TV să fie conectate la circuite diferite.Dacă este necesar, utilizatorul trebuie să consulte distribuitorul sau un tehnician radio/TV cu experienă pentru sugestii suplimentare.Pentru utilizator poate fi utilă broura: „Modalitatea de a identifica i rezolva problemele de interferene radio-TV”, pregătită de comisia federală de comunicaii. Această broură este disponibilă la U.S. Government Printing Office, Washington, DC 20402. Stock No. 004-000-00345-4.

**FCC ID: W7OMRF24J40MDME-receptor, OA3MRF24J40MA-telecomandă portabilă**

**IC: 7693A-24J40MDME-receptor, 7693A-24J40MA-telecomandă portabilă**

Funcionarea este supusă următoarelor două condiii: (1) acest dispozitiv nu poate provoca interferene i (2) acest dispozitiv trebuie să accepte orice interferenă, inclusiv interferena care poate cauza funcionarea nedorită a dispozitivului.

**Certificare de compatibilitate electromagnetică pentru Japonia**

| | |
|---|---|
| Dispozitiv manual: | R 204-520022 |
| RF2CAN: | R 204-520297 |

**Certificare de compatibilitate electromagnetică pentru Mexic**

| | |
|---|---|
| Dispozitiv manual: | IFETEL : RCPMIMR15-2209 |
| RF2CAN: | IFETEL : RCPMIMR15-0142 |

**Certificare de compatibilitate electromagnetică pentru Coreea**(autocolant furnizat într-un set separat)

| | |
|---|---|
| Dispozitiv manual: | MSIP-CRM-TZQ-LGHH<br>해당 무선설비는 전파혼신 가능성이 있으므로 인명안전과 관련된 서비스는 할 수 없음 |
| RF2CAN: | MSIP-CRM-TZQ-MRF-E<br>MSIP-CRM-TZQ-RF2CAN<br>해당 무선설비는 전파혼신 가능성이 있으므로 인명안전과 관련된 서비스는 할 수 없음 |

**Certificare de compatibilitate electromagnetică pentru Singapore**

| | |
|---|---|
| Dispozitiv manual: | TWM240008_IDA_N4023-15 |
| RF2CAN: | TWM-240005_IDA_N4024-15 |

**Certificare de compatibilitate electromagnetică pentru Maroc**

APROBAT DE ANRT MAROC

| | |
|---|---|
| NUMĂR aprobare: | MR 14078 ANRT 2017 |
| Data aprobării: | 29/05/2017 |

Informaiile cu privire la anvelopele DOT sunt situate pe partea laterală a fiecărei anvelope. Aceste informaii oferă indici cu privire la sarcină i viteză. Anvelopele de schimb trebuie să aibă indici identici sau superiori. Consultai Specificaţii (Pagină 17) pentru a vă asigura că anvelopele îndeplinesc sau depăesc cerinele de greutate aferentă mainii dumneavoastră.

**⚠ ATENŢIE**

**CALIFORNIA**
**Propunere 65 Avertismente**

**Utilizarea acestui produs poate cauza expunerea la substanţe chimice cunoscute în Statul California ca substanţe care cauzează cancerul, defectele de naştere sau afecţiuni ale sistemului reproductiv.**

# Introducere

Această maină este destinată a fi utilizată de operatori profesioniti, implicai în aplicaii comerciale. Este concepută în primul rând pentru măsurarea i dispersarea materialelor, într-o gamă largă de condiii de umiditate, fără a se colmata sau afecta drastic dispersia.

***Important:*** **Citiţi cu atenţie aceste informaţii pentru a învăţa despre modul corespunzător de**

© 2018—The Toro® Company
8111 Lyndale Avenue South
Bloomington, MN 55420



Contactaţi-ne la www.Toro.com.
Tipărit în SUA
Toate drepturile rezervate

**utilizare şi întreţinere a produsului şi pentru a evita rănirea personală şi deteriorarea produsului. Aveţi responsabilitatea de a utiliza produsul în mod corespunzător şi sigur.**

De fiecare dată când aveţi nevoie de service, piese originale Toro sau informaţii suplimentare, contactaţi un centru de service autorizat sau departamentul Servicii Clienţi Toro şi pregătiţi numărul de model sau de serie al produsului. Figura 1 indică locaţia numărului de model sau de serie pe produs. Scrieţi numerele în spaţiul furnizat.

***Important:*** **Putei scana codul QR de pe plăcua cu numărul de serie (dacă este disponibil) cu ajutorul unui dispozitiv mobil pentru a accesa date despre garanie, piese i alte informaii despre produs.**

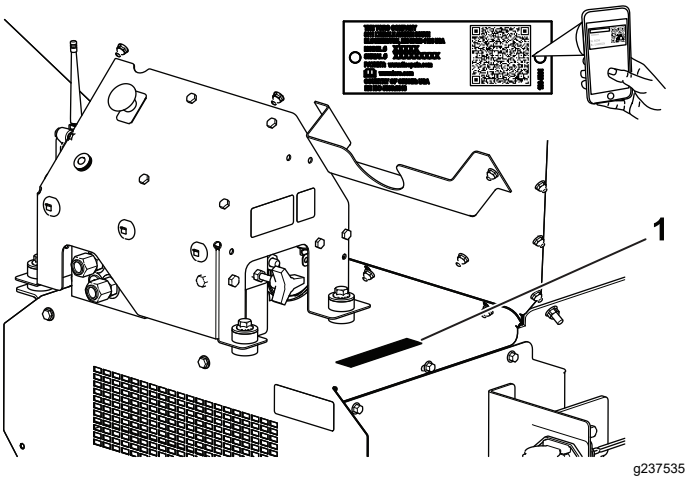


**Figura 1**

1. Locaţia numerelor de model şi de serie

**Nr. model** _____

**Nr. serie** _____

Acest manual identifică potenialele pericole i conine mesaje de sigurană identificate prin simbolul de alertă de sigurană (Figura 2), semnalizând un pericol care poate cauza rănirea gravă sau moartea dacă nu respectai următoarele măsuri de precauie recomandate.

g000502

**Figura 2**

1. Simbolul de alertă de sigurană

Acest manual utilizează 2 cuvinte pentru a evidenţia informaţiile. **Important** atrage atenţia asupra informaţiilor mecanice speciale şi **Notă** accentuează informaţiile generale care necesită atenţie specială.

# Cuprins


Siguranţă în funcţionare ..... 4
Sigurana generală ..... 4
Decal-uri instrucţionale şi de siguranţă ..... 5
Reglare ..... 8
1 Configurarea mainii model de bază ..... 9
2 Montarea cablurilor ..... 10
3 Montarea setului de extensie pentru buncărul de alimentare ..... 11
4 Montarea buncărului de alimentare pe asiul vehiculului tractor ..... 12
5 Conectarea cablului intermediar ..... 12
6 Conectarea comutatorului de Pornire/Oprire ..... 13
7 Asamblarea telecomenzii portabile ..... 13
8 Montarea telecomenzii wireless ..... 14
Rezumat al produsului ..... 15
Comenzi ..... 15
Specificaţii ..... 17
Dispozitive de ataare/Accesorii ..... 17
Înainte de utilizare ..... 18
Sigurana înainte de utilizare ..... 18
Verificări zilnice ..... 18
Alegerea unui vehicul tractor ..... 18
Conectarea mainii la un vehicul tractor ..... 19
Pregătirea pentru utilizare ..... 20
În timpul utilizării ..... 23
Sigurana în timpul utilizării ..... 23
Caracteristici de utilizare ..... 24
Controlul alimentării electrice a mainii ..... 25
Utilizarea mainii ..... 25
Sigurana privind dispozitivul de control wireless ..... 26
Utilizarea controalelor hidraulice i a dotărilor opionale ..... 26
Utilizarea telecomenzii portabile ..... 28
Utilizarea podelei transportoare i a dotării opionale cu ajutorul telecomenzii portabile ..... 31
Moduri de presetare ale telecomenzii portabile ..... 33
Încărcarea buncărului de alimentare ..... 34
Descărcarea buncărului de alimentare ..... 34
Deplasarea ..... 34
După utilizare ..... 35
Sigurana după utilizare ..... 35
Deconectarea mainii de la un vehicul tractor ..... 35
Parcarea mainii ..... 35
Utilizarea suportului de depozitare ..... 36
Transportarea mainii ..... 37
Întreţinere ..... 38
Siguranţă în timpul întreinerii ..... 38

Lubrifiere ..... 38
Verificarea anvelopelor i roilor..... 39
Sigurană privind sistemul hidraulic..... 39
Specificaii cu privire la sistemul hidraulic..... 39
Verificarea sistemului hidraulic ..... 40
Întreinerea platformei i a buncărului de alimentare ..... 40
Întreinerea sistemului benzii transportoare ..... 40
Spălarea mainii..... 41
Depozitare ..... 43
Înlăturarea defecţiunilor ..... 44
Verificarea codurilor de defect..... 44
Mesaje afiate pe telecomanda portabilă..... 45

# Siguranţă în funcţionare

## Sigurana generală

Acest produs poate provoca vătămări corporale. Urmai întotdeauna instruciunile de sigurană pentru a evita rănirea gravă.

Utilizarea acestui produs în alte scopuri decât cele intenionate poate fi periculoasă pentru dumneavoastră i pentru alte persoane.

- Înainte de a utiliza această maină trebuie să citii i să înelegei atât acest *Manual al operatorului* cât i manualul operatorului vehiculului tractor. Asiguraţi-vă că toate persoanele care utilizează acest produs ştiu cum să utilizeze maina i vehiculul tractor şi înţeleg avertismentele.
- Nu vă sprijinii mâinile sau picioarele în apropierea componentelor aflate în micare.
- Nu utilizaţi maşina fără toate apărătoarele şi alte dispozitive de protecţie montate şi funcţionând pe aceasta.
- inei maina la o distană sigură de trecători în timp ce este în micare.
- inei copiii departe de zona de utilizare. Nu lăsaţi niciodată copii să utilizeze maşina.
- Oprii maina, oprii motorul, acionai frâna de parcare, scoatei cheia i ateptai ca toate piesele în micare să se oprească înainte de a efectua lucrări de întreinere, alimentarea sau decolmatarea mainii.

Utilizarea sau întreţinerea necorespunzătoare a acestei maşini poate cauza accidentări. Pentru a reduce riscul de accidentare, respectaţi aceste instrucţiuni de siguranţă şi acordaţi întotdeauna atenţie simbolului de alertă privind siguranţa ⚠, care înseamnă Atenţie, Avertisment sau Pericol – instrucţiune privind siguranţa personală. Nerespectarea acestor instrucţiuni poate cauza vătămări corporale sau moartea.

Putei găsi informaii suplimentare despre sigurană, acolo unde este necesar, pe parcursul acestui manual.

# Decal-uri instrucţionale şi de siguranţă

Instrucţiunile şi autocolantele cu informaţii privind siguranţa sunt uşor vizibile pentru operator şi sunt amplasate lângă orice zonă cu potenţial risc. Înlocuiţi orice autocolant care este deteriorat sau lipseşte.

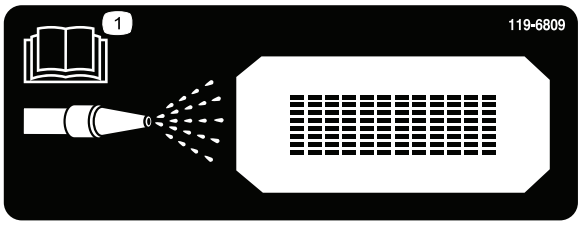


decal119-6809

**119-6809**

1. Citii *Manualul operatorului* pentru informaii referitoare la curăarea mainii.

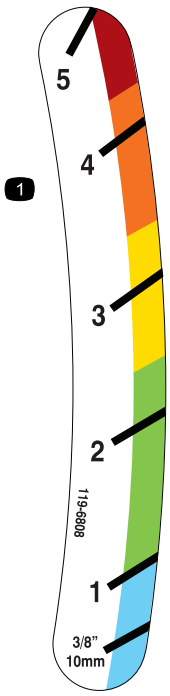


decal119-6808

**119-6808**

1. Indicator pentru înălimea oblonului spate

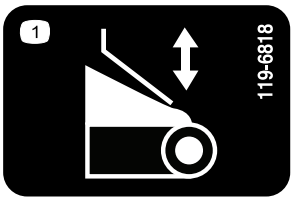


decal119-6818

**119-6818**

1. Reglarea oblonului spate

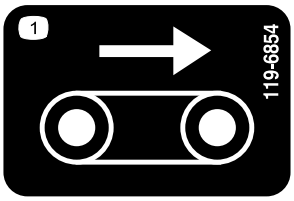


decal119-6854

**119-6854**

1. Viteza podelei transportoare

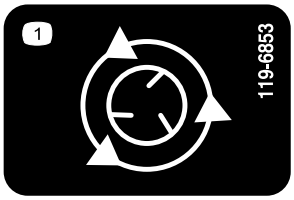


decal119-6853

**119-6853**

1. Viteza dispozitivului de împrătiere

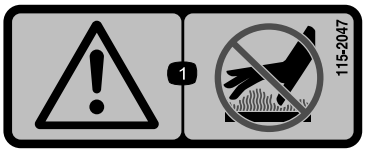


decal115-2047

**115-2047**

1. Avertisment – nu atingei suprafaa fierbinte.

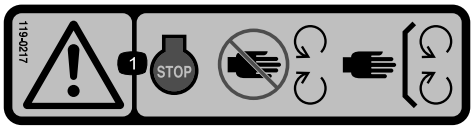


decal119-0217

**119-0217**

1. Avertisment - oprirea motorului; feriţi-vă de componentele mobile; toate apărătorile i proteciile trebuie să fie montate.

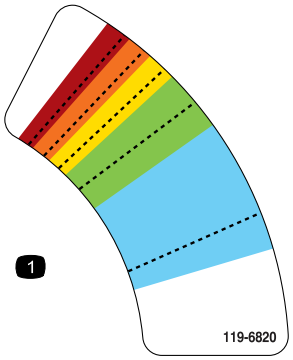


decal119-6820

**119-6820**

1. Reglarea dispozitivului de împrătiere

---

decal119-6855

**119-6855**

1. Viteza dispozitivului de împrătiere

---

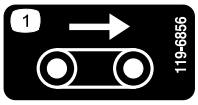


decal119-6856

**119-6856**

1. Viteza podelei transportoare

---

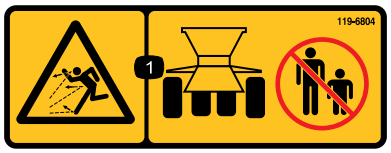


decal119-6804

**119-6804**

1. Pericol de obiecte proiectate - menţineţi trecătorii la o distanţă sigură de maşină.

---

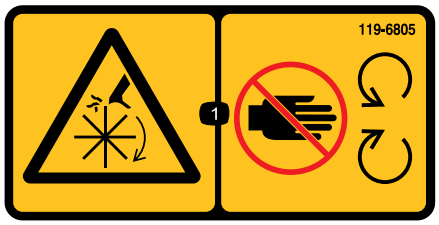


decal119-6805

**119-6805**

1. Pericol de tăiere/desprindere a mâinilor sau picioarelor, rotor - păstrai distana faă de piesele mobile; lăsai toate apărătorile i proteciile montate.

---

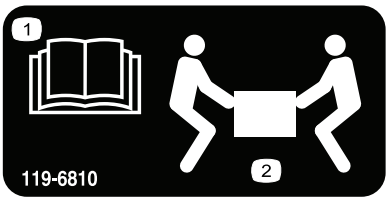


decal119-6810

**119-6810**

1. Citii *Manualul operatorului*.
2. Necesită 2 persoane pentru ridicare

---

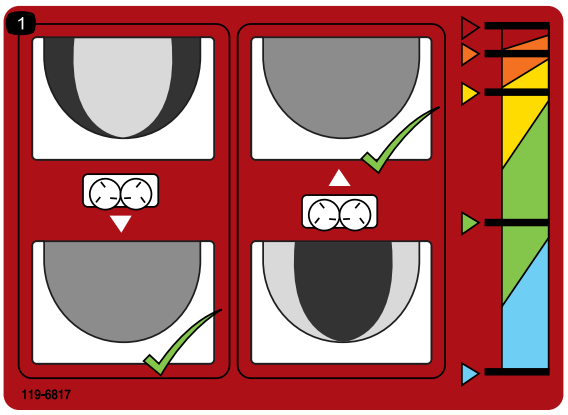


decal119-6817

**119-6817**

1. Reglare fină a dispozitivelor de împrătiere

---

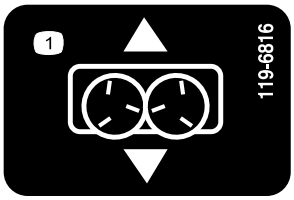


decal119-6816

**119-6816**

1. Reglarea glisării

---

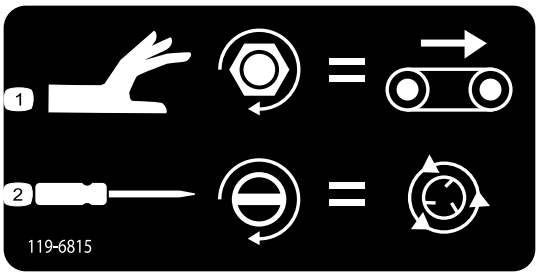


decal119-6815

**119-6815**

1. Reglarea vitezei podelei transportoare
2. Reglarea dispozitivului de împrătiere

---

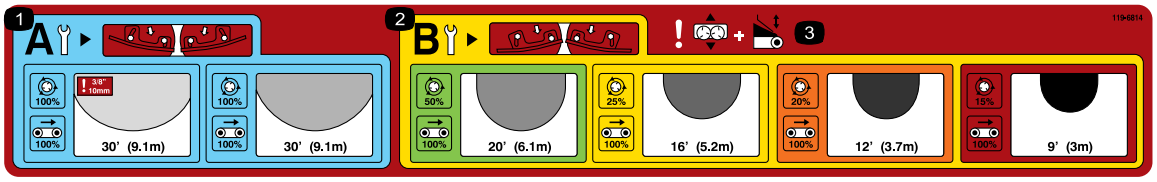


decal119-6814

**119-6814**

1. Setări de reglare densitate mică de împrătiere a dispozitivului de împrătiere (pentru mai multe informaii consultai seciunea Operare).
2. Setări de reglare densitate mare de împrătiere a dispozitivului de împrătiere (pentru mai multe informaii consultai seciunea Operare).
3. Avertisment - reglarea glisării i a oblonului spate.

---

decal119-6806

**119-6806**

1. Avertisment - citiţi *Manualul operatorului.*
2. Avertisment - nu utilizaţi maşina dacă nu suntei instruit în acest sens.
3. Pericol de obiecte proiectate - menţineţi trecătorii la o distanţă sigură de maşină.
4. Avertisment - oprii motorul, scoateţi cheia de contact i citii *Manualul operatorului* înainte de efectuarea lucrărilor de întreţinere pentru mână.
5. Avertisment - nu transportai pe nimeni cu maina
6. Avertisment - feriţi-vă de componentele mobile; toate apărătorile i proteciile trebuie să fie montate.

---

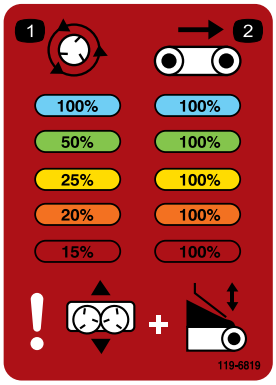


decal119-6819

**119-6819**

1. Procente de viteză a dispozitivului de împrătiere
2. Procente de viteză a curelei

---

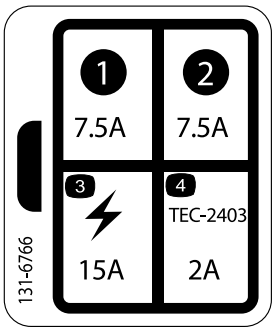


decal131-6766

**131-6766**

1. 7,5 A
2. 7,5 A
3. Accesorii electrice (15 A)
4. TEC-2403 (2 A)

---

decal133-8061

**133-8061**

---

# Reglare

## Părţi cu ajustaj larg

Verificaţi în tabelul de mai jos dacă toate piesele au fost trimise.

| Procedură | Descriere | Cant. | Folosinţă |
|---|---|---|---|
| 1 | Apărătoare buncăr de alimentare<br>urub cu cap semirotund (¼ × ⅝")<br>Contrapiuliă | 1<br>3<br>3 | Configurai maina model de bază. |
| 2 | Cablu electric<br>Suport mufă de alimentare<br>Suport mufă de alimentare, masiv<br>urub de transport<br>Piuliţă cu guler<br>Şurub<br>Piuliţă cu guler | 1<br>1<br>1<br>2<br>2<br>2<br>2 | Montai cablurile. |
| 3 | Extensie pentru buncărul de alimentare (faă)<br>Extensie pentru buncărul de alimentare (spate)<br>Şurub<br>Piuliţă cu guler | 1<br>1<br>9<br>9 | Montai setul de extensie pentru buncărul de alimentare. |
| 4 | urub (5/16 x 1")<br>Piuliţă cu guler (5/16") | 6<br>6 | Montai buncărul de alimentare pe asiul vehiculului tractor. |
| 5 | Cablu intermediar | 1 | Conectaţi cablul intermediar. |
| 6 | Comutator de pornire/oprire | 1 | Conectai comutatorul de pornire/oprire (doar modelul 44701). |
| 7 | Telecomandă portabilă<br>Baterii AA<br>Suport magnetic<br>uruburi, mici | 1<br>4<br>1<br>6 | Asamblai telecomanda portabilă (doar modelul 44751). |
| 8 | Ansamblu de montare a dispozitivului de control<br>Ansamblu telecomandă wireless | 1<br>1 | Montai telecomanda wireless (doar modelul 44751). |

## Părţi adiţionale şi dischete

| Descriere | Cant. | Folosinţă |
|---|---|---|
| Manualul utilizatorului | 1 | Citii înainte de a utiliza maina. |
| Declaraie de conformitate | 1 | Asigură conformitatea cu reglementările. |

**Notă:** Determinaţi partea stângă şi dreaptă a maşinii din poziţia de operare normală.

# 1

# Configurarea mainii model de bază

**Piese solicitate pentru această procedură:**

| | |
|---|---|
| 1 | Apărătoare buncăr de alimentare |
| 3 | urub cu cap semirotund (¼ × ⅝") |
| 3 | Contrapiuliă |

## Procedură

1. Scoatei din cutia de transport maina model de bază.
2. Îndepărtai urubul i piulia care fixează suportul de transport al dispozitivului de ridicare al mainii la dispozitivul de împrăştiere dublu, de la partea din spate a acestuia din urmă (Figura 3).

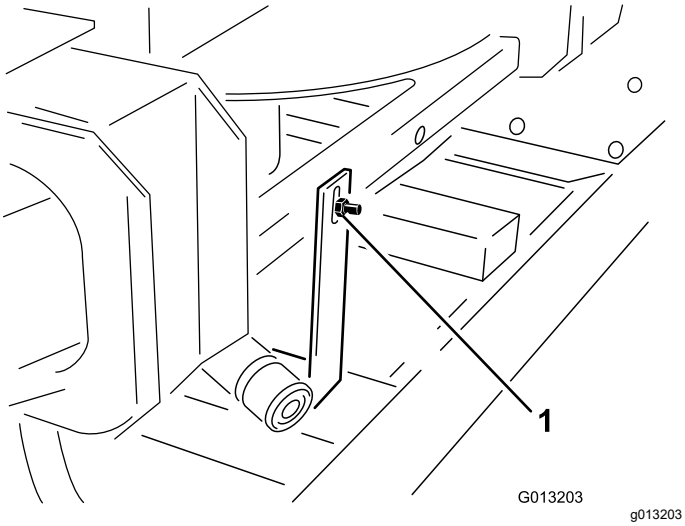


**Figura 3**

1. Suport de transport

3. Îndepărtai cele 2 uruburi i piulie care fixează suportul de transport al dispozitivului de ridicare al mainii la dispozitivul de împrăştiere dublu, de la partea din faă a acestuia din urmă (Figura 4).

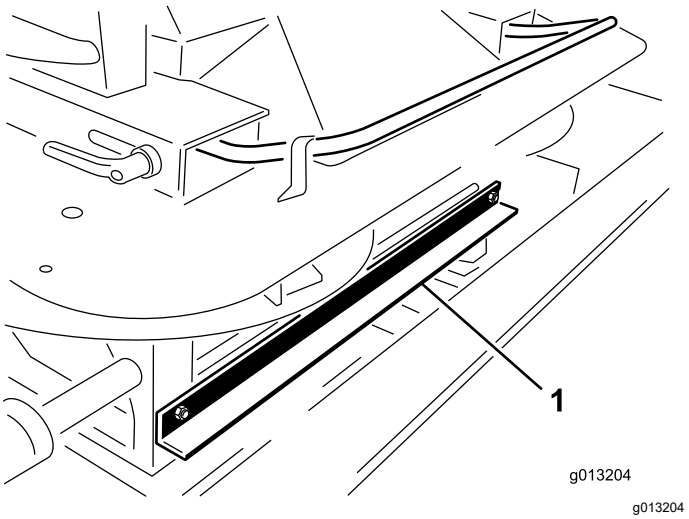


**Figura 4**

1. Suport de transport

4. Ridicai dispozitivul de împrăştiere dublu din buncărul de alimentare folosind mânerele de prindere exterioare ale acestuia i aezai-l pe sol (Figura 5).

   **Notă:** Pentru efectuarea acestui pas sunt necesare 2 persoane.

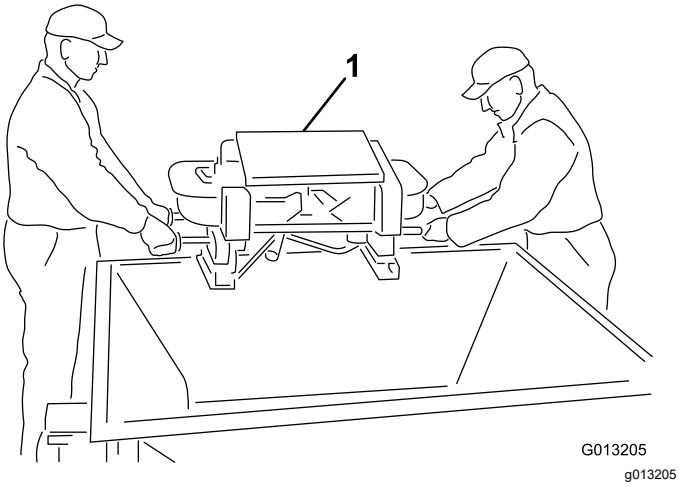


**Figura 5**

1. Dispozitiv de împrăştiere dublu

5. Îndepărtai cele 4 uruburi de la picioarele dispozitivului de împrăştiere dublu. Cu ajutorul unui partener, ridicai dispozitivul de împrăştiere dublu i îndepărtai tifturile i spuma de ambalare (Figura 6).

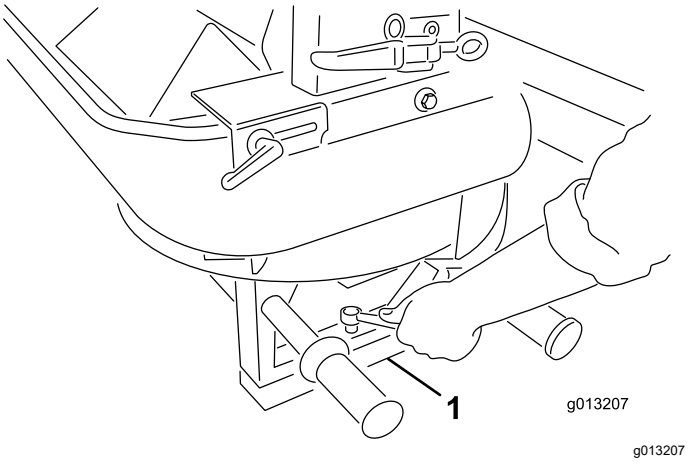


**Figura 6**

1. tifturi i spumă de ambalare

6. Montai apărătoarea buncărului de alimentare cu ajutorul şuruburilor cu cap semirotund (¼ × ⅝") i al piulielor cu guler din nailon (Figura 7).

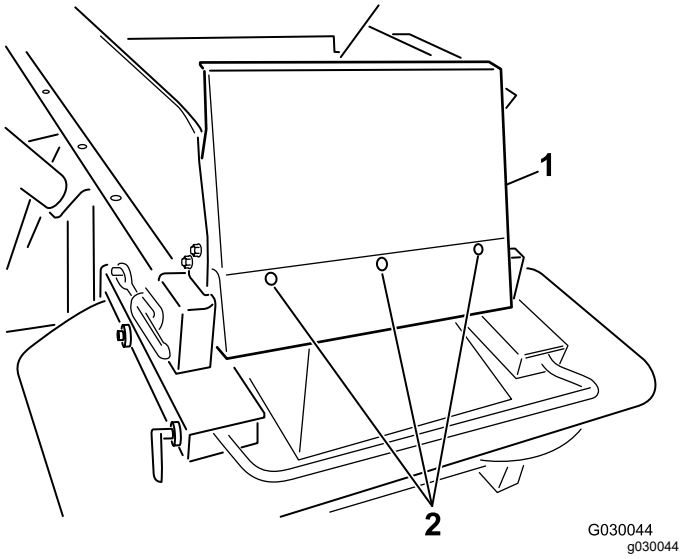


**Figura 7**

1. Apărătoare frontală buncăr de alimentare
2. Şuruburi

# 2

# Montarea cablurilor

**Piese solicitate pentru această procedură:**

| | |
|---|---|
| 1 | Cablu electric |
| 1 | Suport mufă de alimentare |
| 1 | Suport mufă de alimentare, masiv |
| 2 | urub de transport |
| 2 | Piuliţă cu guler |
| 2 | Şurub |
| 2 | Piuliţă cu guler |

## Procedură

Cablul de alimentare al vehiculului tractor furnizează puterea electrică necesară sistemelor de control ale mainii. Montai acest cablu la vehiculul pe care intenionai să îl utilizai pentru a opera maina. Dacă utilizai mai mult de 1 vehicul pentru mină, cumpărai un cablu de alimentare suplimentar de la distribuitorul Toro.

1. Montai suportul mufei de alimentare într-un punct fix din spatele vehiculului tractor, folosind unul dintre suporturile de montare furnizate (Figura 8).

   **Notă:** Dacă vehiculul tractor este echipat cu o benă, asigurai-vă că suportul mufei de alimentare nu atinge nicio componentă a vehiculului tractor.

   ***Important:*** **Asigurai-vă că niciunul dintre cabluri nu este slăbit sau în calea componentelor mecanice.**

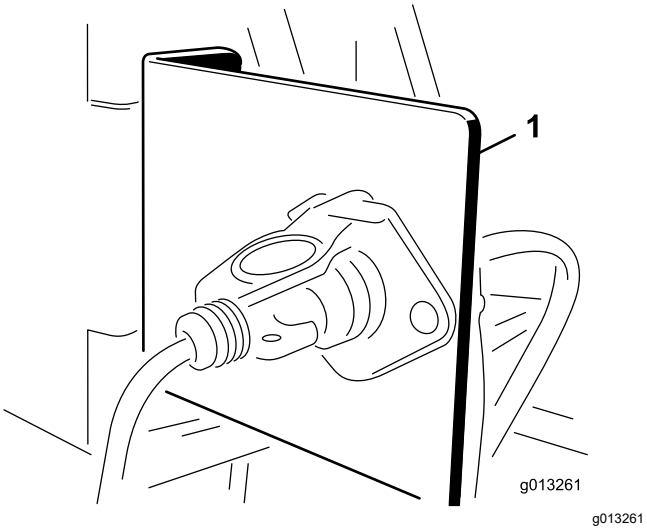


**Figura 8**

1. Suport mufă de alimentare

2. Poziionai i fixai cablurile electrice de la baterie la suportul mufei de alimentare electrică (Figura 9).

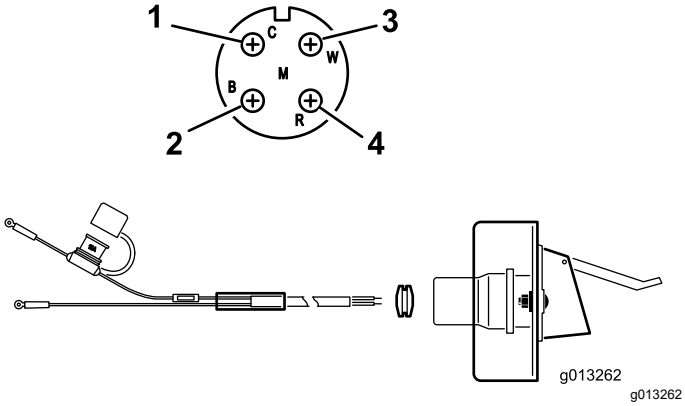


**Figura 9**

1. Cablu alb (alamă)
2. Niciun cablu (argint)
3. Niciun cablu (alamă)
4. Cablu negru (alamă)

3. Trecei cablajul prin suportul mufei de alimentare i montai manonul de cauciuc negru peste cablaj (Figura 9).
4. Fixai mufa la suportul mufei de alimentare folosind uruburile (¼").
5. Conectai cablul rou (alimentare) la borna pozitivă a bateriei, apoi conectai cablul negru (legare la masă) la borna negativă a bateriei.

# 3

# Montarea setului de extensie pentru buncărul de alimentare

**Piese solicitate pentru această procedură:**

| | |
|---|---|
| 1 | Extensie pentru buncărul de alimentare (faă) |
| 1 | Extensie pentru buncărul de alimentare (spate) |
| 9 | Şurub |
| 9 | Piuliţă cu guler |

## Procedură

1. Îndepărtai extensiile pentru buncărul de alimentare din cutie i identificai partea din faă i cea din spate (Figura 10 i Figura 11).

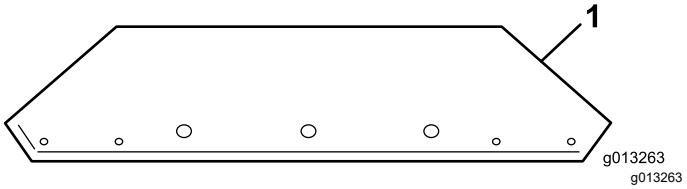


**Figura 10**

1. Extensie faă pentru buncărul de alimentare (care arată orientarea orificiului)

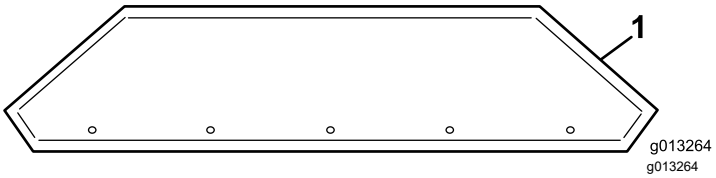


**Figura 11**

1. Extensie spate pentru buncărul de alimentare (care arată orientarea orificiului)

2. Folosind elementele de feronerie furnizate, fixai extensiile la buncărul de alimentare. Amplasai piuliele la exteriorul buncărului de alimentare.

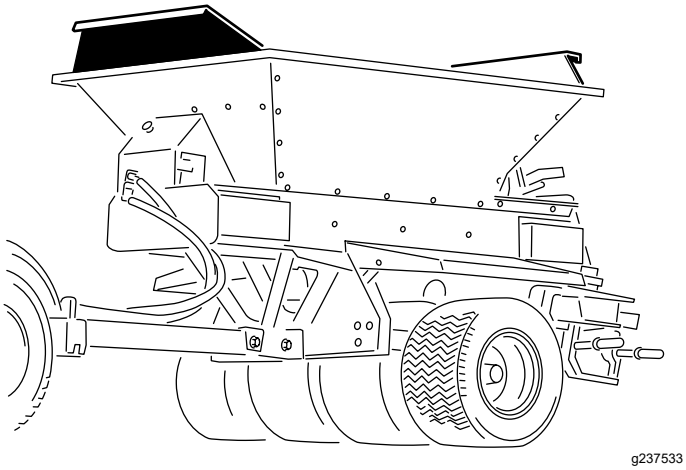


**Figura 12**

Set de extensie pentru buncărul de alimentare montat

# 4

# Montarea buncărului de alimentare pe asiul vehiculului tractor

## Configurare doar a asiului vehiculului tractor

**Piese solicitate pentru această procedură:**

| | |
|---|---|
| 6 | urub (5/16 x 1") |
| 6 | Piuliţă cu guler (5/16") |

## Procedură

**⚠ ATENŢIE**

**Ridicarea platformei i a buncărului de alimentare al mainii în timp ce sunt montate pe un asiu de tractare ProGator, Workman sau TDC poate deteriora suportul de ridicare i vă poate răni grav pe dumneavoastră sau alte persoane.**

**Demontai platforma de la asiul de tractare ProGator, Workman sau TDC i ridicai doar platforma i buncărul de alimentare.**

**Notă:** Dacă montai maşina pentru tratamente de suprafaţă ProPass pe altceva decât un asiu de remorcare, consultai instruciunile de instalare pentru utilizarea dumneavoastră.

1. Ataai un dispozitiv de ridicare la suportul de ridicare fixat cu uruburi în interiorul ansamblului buncărului de alimentare (Figura 13).

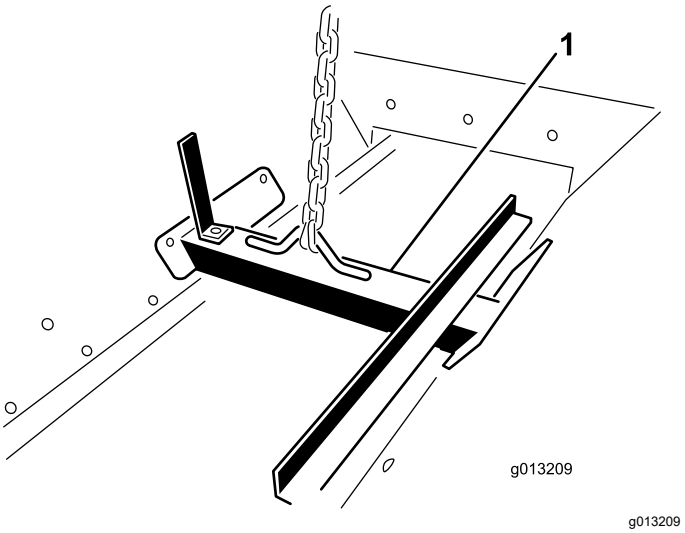


**Figura 13**

1. Suport de ridicare

2. Folosind un mecanism de ridicare, poziionai buncărul de alimentare pe asiul de remorcare.
3. Aliniai cele 6 orificii de montare (3 pe fiecare parte) i montai uruburile (5/16 × 1") i piuliele cu guler (5/16 × 1").

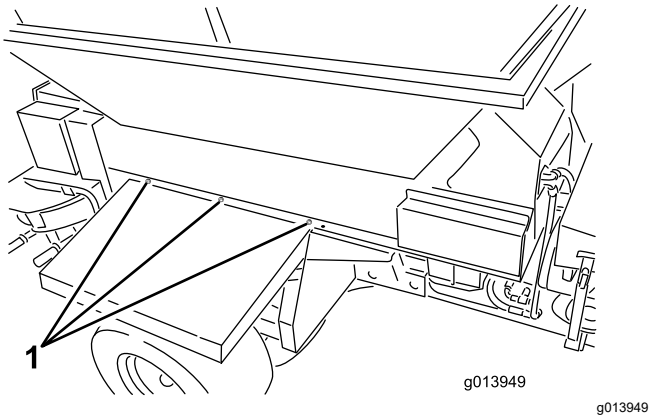


**Figura 14**

1. Locuri de montare (3 pe fiecare parte)

4. Îndepărtai suportul de ridicare de la pările laterale ale buncărului de alimentare i montai uruburile la pările laterale ale buncărului.

   **Notă:** Păstrai suportul de ridicare pentru utilizare ulterioară; nu îl eliminai.

# 5

# Conectarea cablului intermediar

**Piese solicitate pentru această procedură:**

| | |
|---|---|
| 1 | Cablu intermediar |

## Procedură

Conectai cablul intermediar la conectorul cablului de alimentare de la mină (Figura 15 sau Figura 16).

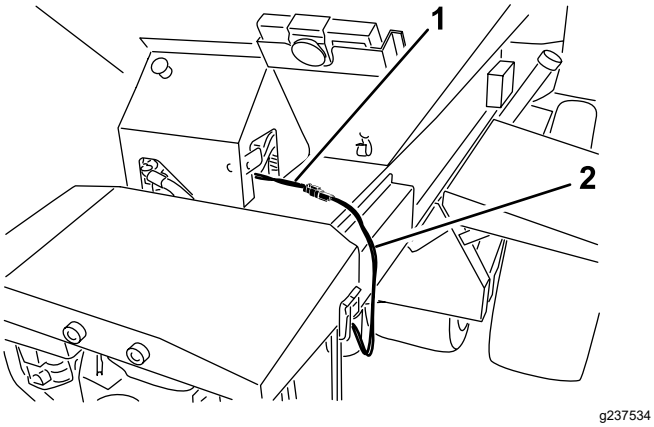


**Figura 15**
Model 44751

1. Cablu electric
2. Cablu intermediar

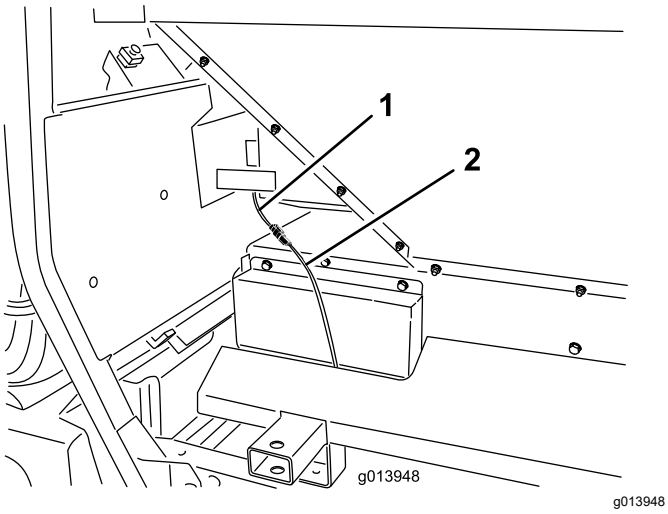


**Figura 16**
Model 44701

1. Cablu electric
2. Cablu intermediar

# 6

# Conectarea comutatorului de Pornire/Oprire

## Model 44701

**Piese solicitate pentru această procedură:**

| | |
|---|---|
| 1 | Comutator de pornire/oprire |

## Procedură

Conectai conectorul comutatorului de pornire/oprire la conectorul de pe mină (Figura 17).

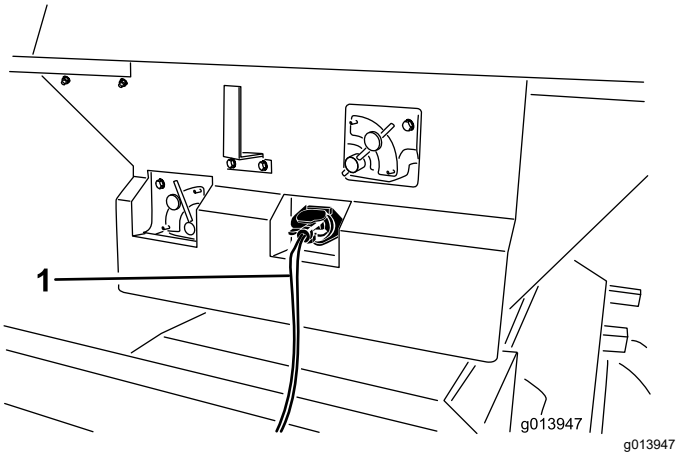


**Figura 17**

1. Comutator de pornire/oprire

# 7

# Asamblarea telecomenzii portabile

## Model 44751

**Piese solicitate pentru această procedură:**

| | |
|---|---|
| 1 | Telecomandă portabilă |
| 4 | Baterii AA |
| 1 | Suport magnetic |
| 6 | uruburi, mici |

## Procedură

1. Scoatei benzile din cauciuc care fixează cele două pări ale telecomenzii i îndepărtai capacul spate.
2. Montai bateriile în compartimentul acestora, respectând polaritatea corectă. Compartimentul este gravat cu marcaje privind polaritate pentru fiecare bornă (Figura 18).

   **Notă:** Dacă montai bateriile incorect, telecomanda portabilă nu va funciona.

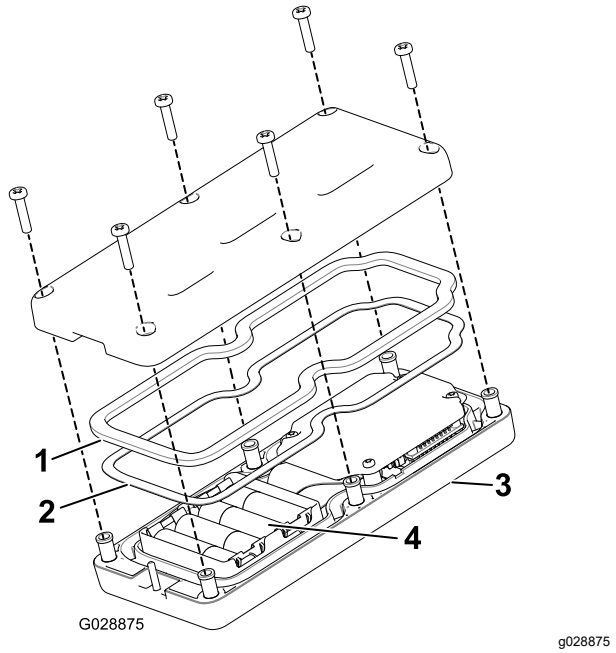


**Figura 18**

1. Garnitură din cauciuc
2. Garnitură din oel
3. Telecomandă portabilă
4. 4 baterii AA

3. Asigurai-vă că garnitura din oel i cea din cauciuc sunt aezate în canalul telecomenzii portabile i punei la loc capacul spate (Figura 18).
4. Fixai capacul cu 6 uruburi (Figura 18) i strângei-le la un cuplu de 1,5 - 1,7 Nm.
5. Asamblai telecomanda portabilă în suportul magnetic al acesteia, glisai jumătăile suportului împreună i strângei urubul din magnet (Figura 19).

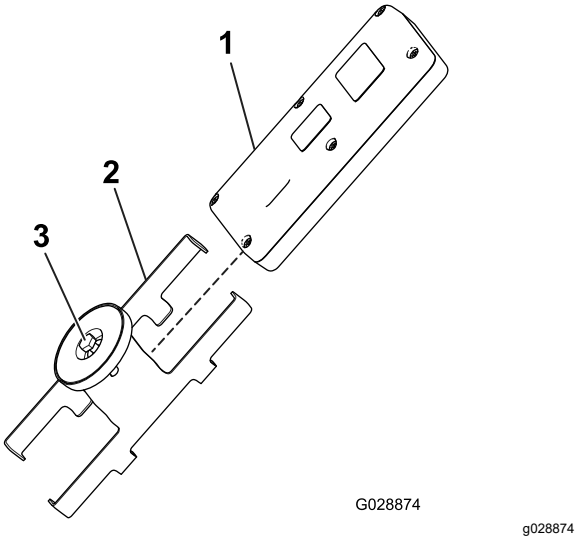


**Figura 19**

1. Telecomandă portabilă
2. Suportul magnetic al telecomenzii
3. urub în magnet

# 8

# Montarea telecomenzii wireless

## Model 44751

**Piese solicitate pentru această procedură:**

| | |
|---|---|
| 1 | Ansamblu de montare a dispozitivului de control |
| 1 | Ansamblu telecomandă wireless |

## Procedură

Introducei ansamblul de montare a dispozitivului de control într-un suport pentru pahare sau într-o deschidere similară de pe vehiculul tractor i utilizai-l pentru a depozita telecomanda portabilă wireless. De asemenea, magnetul telecomenzii wireless se fixează pe orice suprafaă din oel.

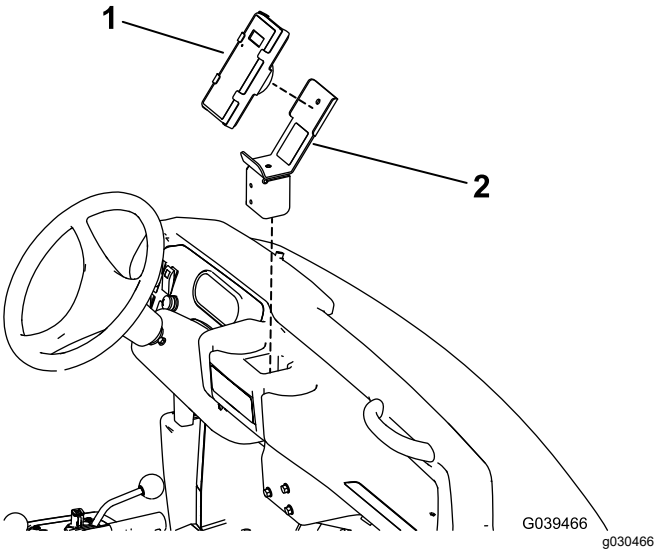


**Figura 20**

Este prezentat un vehicul Workman Heavy Duty

1. Telecomandă portabilă
2. Ansamblu de montare a dispozitivului de control

# Rezumat al produsului

## Comenzi

### Supapă de control al debitului pentru podeaua transportoare

**Model 44701**

O supapă hidraulică de control al debitului controlează viteza benzii transportoare.

Setarea maximă a vitezei este 10 i este tipică pentru majoritatea aplicaiilor indicate pe autocolantele sistemului de operare cu coduri de culoare. Pentru aplicaii foarte uoare utilizai setări mai mici.

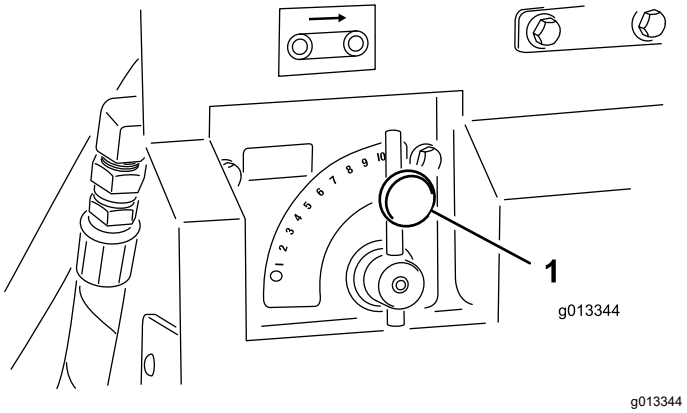


**Figura 21**

1. Supapă de control al podelei transportoare

### Supapă de control al podelei transportoare pentru dotări opionale

**Model 44701**

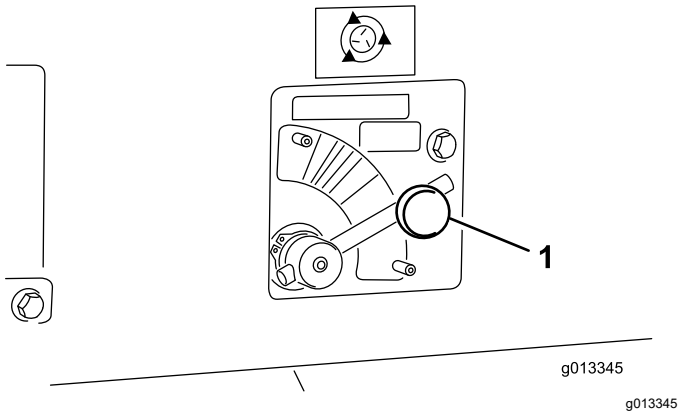


**Figura 22**

1. Supapă de control dotări opionale

O supapă hidraulică de control al debitului controlează viteza dotării opionale (dispozitiv de împrăştiere dublu). Pictograma dispozitiv de împrăştiere indică procentele de viteză doar pentru dispozitivul de control wireless - pentru sistemul hidraulic standard, plasai comanda în zona de culoare corespunzătoare, începând de la linia punctată i reglai vitezele în zona de culoare după cum este necesar.

## Comutator de Pornire/Oprire

### Model 44701

Utilizai cele 2 comutatoare din cadrul comutatorului de Pornire/Oprire pentru a aciona banda transportoare sau dotarea opională (Figura 23). inei la îndemână comutatorul de Pornire/Oprire.

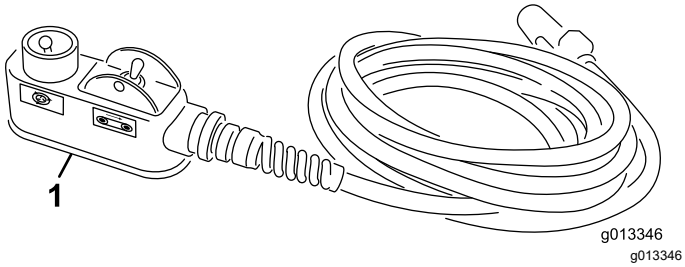


**Figura 23**

1. Comutator de pornire/oprire

## Buton E-Stop

### Model 44751

Când ai terminat de lucrat cu maina, apăsai întotdeauna butonul E-STOP (Figura 24) pentru a dezactiva sistemul electric. Când începei să lucrai cu maina, trebuie să tragei înapoi butonul E-STOP înainte de a porni telecomanda portabilă.

**Notă:** Când ai terminat de lucrat cu maina, apăsai butonul E-stop pentru a preveni descărcarea bateriei vehiculului tractor.

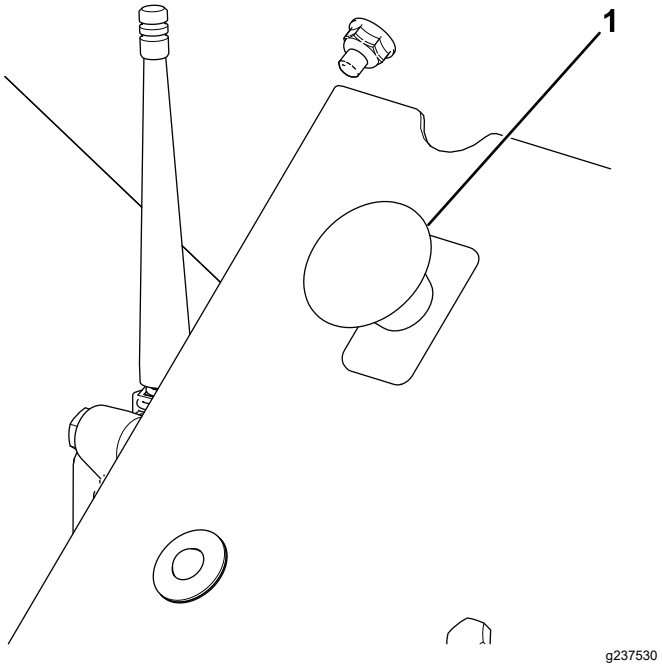


**Figura 24**

1. Buton E-STOP

## Funcionarea LED-ului de diagnoză

După ce tragei butonul E-STOP, LED-ul de diagnoză (Figura 25) se aprinde i rămâne aprins timp de 5 secunde, se stinge timp de 5 secunde i apoi începe să se aprindă intermitent la 3 Hz (3 aprinderi pe secundă) până când pornii telecomanda portabilă. Dacă lampa se aprinde i rămâne aprinsă timp de 5 secunde i apoi începe să se aprindă intermitent la 10 Hz (cu sau fără o pauză de 5 secunde), există o defeciune a mainii; consultai Verificarea codurilor de defect (Pagină 44).

**Notă:** Dacă telecomanda portabilă este pornită atunci când tragei butonul E-STOP, lumina nu se va aprinde intermitent la 3 Hz (3 aprinderi pe secundă) timp de 5 secunde după oprire.

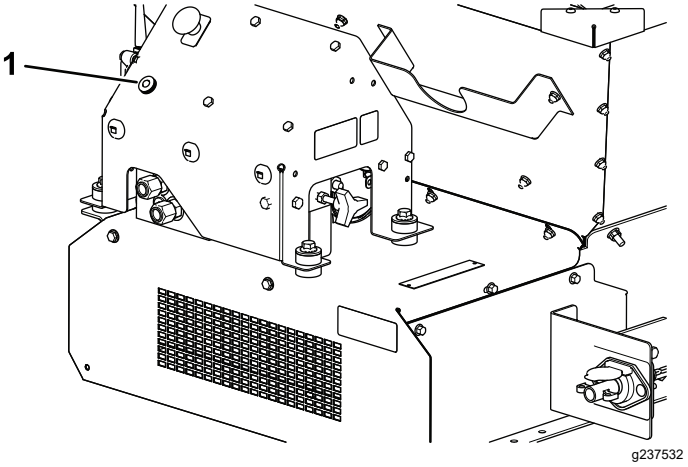


**Figura 25**

1. LED de diagnoză

## Telecomandă portabilă

### Model 44751

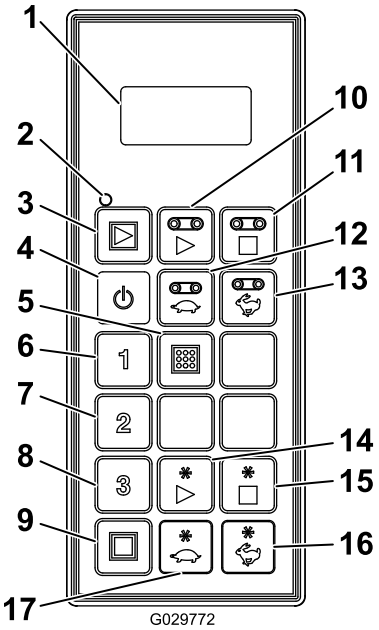


g029772

**Figura 26**

1. Afişaj LCD
2. LED de stare a telecomenzii
3. Pornirea tuturor: pornete podeaua transportoare i dotările opionale
4. Pornit/Oprit
5. Stocare: salvează presetările
6. Presetare 1
7. Presetare 2
8. Presetare 3
9. Oprirea tuturor: oprete toate funciile
10. Pornire podea transportoare
11. Oprire podea transportoare
12. Scăderea vitezei podelei transportoare
13. Mărirea vitezei podelei transportoare
14. Pornire dotare opională
15. Oprire dotare opională
16. Mărirea vitezei dotării opionale
17. Scăderea vitezei dotării opionale

# Specificaţii

| Greutăi | |
|---|---|
| Model de bază | 248 kg |
| Dispozitiv de împrăştiere dublu | 68 kg |

| Radio (model 44751) | |
|---|---|
| Frecvenţă | 2,4 GHz |
| Putere maximă de ieşire | 19,59 dBm |

## Dispozitive de ataare/Accesorii

Pentru extinderea i îmbunătăirea performanelor mainii este disponibilă o gamă de dispozitive de ataare i accesorii aprobate de Toro. Pentru lista dispozitivelor de ataare i a accesoriilor aprobate, contactai un centru de service sau un distribuitor autorizat sau accesai www.Toro.com.

Pentru performane optime i utilizarea în sigurană a mainii, utilizai exclusiv piese de schimb i accesorii originale Toro. Piesele de schimb i accesoriile altor producători pot fi periculoase i pot anula garania produsului.

# Operare

## *Înainte de utilizare*

## Sigurana înainte de utilizare

- Maina are caracteristici de echilibrare, greutate i manipulare diferite în comparaie cu alte tipuri de echipamente tractate. Trebuie să citii i să înelegei acest *Manual al operatorului* înainte de a utiliza maina. Familiarizaţi-vă cu toate comenzile şi învăţaţi să opriţi rapid.
- Nu lăsaţi niciodată copii sau persoane neinstruite să utilizeze sau să efectueze lucrări de service asupra maşinii. Reglementările locale pot impune o limită de vârstă pentru utilizator. Proprietarul trebuie să asigure instruirea tuturor operatorilor i a mecanicilor.
- Familiarizai-vă cu utilizarea în siguranță a echipamentului, comenzile de operare i indicatoarele de siguranță.
- Trebuie să tii cum să oprii maina i să oprii rapid motorul.
- Verificai dacă toate controalele pentru prezena operatorului, întrerupătoarele de siguranță i proteciile sunt montate i funcionează în mod corespunzător. Nu utilizaţi maşina decât dacă acestea funcionează corect.
- Meninei la locul lor toate proteciile i dispozitivele de siguranță. Dacă o protecie, un dispozitiv de siguranță sau un autocolant este ilizibil sau se pierde, reparai-l sau înlocuii-l înainte de a utiliza maina.
- Strângei toate piuliele i uruburile slăbite pentru a vă asigura că maina este în stare de funcionare sigură. Asigurai-vă că piesele mainii sunt la locul lor i pot fi folosite în siguranță.
- Asigurai-vă că vehiculul tractor este adecvat pentru a fi utilizat cu un instrument de această greutate, verificând cu furnizorul sau producătorul vehiculului tractor.
- Parcai maşina pe o suprafaţă plană; acionai frâna de parcare; oprii motorul; scoatei cheia de contact i ateptai oprirea tuturor pieselor mobile înainte de a părăsi maina.

## Verificări zilnice

La începutul fiecărei zile, efectuai aceste verificări de siguranță înainte de a utiliza maina. Raportai orice problemă de siguranță superiorului dumneavoastră direct. Consultai instruciunile de siguranță din acest manual pentru mai multe detalii.


- Verificarea anvelopelor i roilor (Pagină 39)
- Verificarea sistemului hidraulic (Pagină 40)
- Verificarea oblonului spate (Pagină 40)
- Depozitarea i verificarea cricurilor (Pagină 40)
- Verificarea altor componente (Pagină 40)
- Verificarea garniturii benzii i a oblonului spate (Pagină 40)


## Alegerea unui vehicul tractor

**⚠ ATENŢIE**

**Utilizai întotdeauna un vehicul tractor adecvat pentru a deplasa maina, chiar i pe distane scurte. Un vehicul tractor nepotrivit poate deteriora maina sau poate cauza vătămări sau deces.**

**Accesul pentru preluarea comenzii este pe partea operatorului a sistemului hidraulic; consultai Figura 43 din Preluarea manuală a comenzii (Pagină 28).**

Un vehicul tractor adecvat trebuie să aibă o capacitate minimă de tractare de 1405 kg.

Pe asiul de tractare, sarcina maximă de transport a mainii este de 907 kg, rezultând o greutate de 113 kg pe cârligul de remorcare. Tara (fără sarcină) este de 499 kg, cu o greutate de 23 kg pe cârligul de remorcare.

Rezultă o greutate de 145 kg pe cârligul de remorcare a mainii echipate cu pachetul de acţionare hidraulică PP de 11 cp atunci când funcionează cu sarcină completă. Rezultă o greutate pe cârligul de remorcare de 48 kg, fără sarcină. Tara (fără sarcină) este de 599 kg.

În cazul asiului Direct Connect Truckster, sarcina maximă de transport a mainii este de 907 kg, cu un transfer de greutate rezultat de 272 kg către vehiculul tractor. Tara (fără sarcină) este de 544 kg, cu un transfer de greutate rezultat de 52 kg către vehiculul tractor.

# Conectarea mainii la un vehicul tractor

**⚠ ATENŢIE**

**Dacă stai între mină i vehiculul tractor în timpul cuplării putei suferi răniri grave.**

**Nu stai între mină i vehiculul tractor în timpul cuplării.**

1. Reglai înălimea dispozitivului de cuplare prin rotirea mânerului (mânerelor) suportului cricului pentru a menine maina la nivel.
2. Conectai dispozitivul de cuplare tip furcă al mainii la vehiculul tractor folosind un tift de cuplare cu diametrul de 18 mm i o clemă de sigurană (nu sunt furnizate). Montai tiftul de cuplare la dispozitivul de cuplare i bara de traciune a vehiculului tractor pe asiul de tractare sau la suportul dispozitivului de cuplare furnizat pe asiul Direct Connect Truckster.
3. Coborâi dispozitivul de cuplare cu ajutorul cricului (cricurilor).
4. Când greutatea completă a mainii a fost transferată pe bara de traciune a vehiculului tractor de la nivelul cricului (cricurilor), tragei tiftul care ine în poziie cricul (cricurile).
5. Depozitai cricul (cricurile) după cum urmează:
   - Pe asiul de tractare, rotii cricul la 90 de grade în sens invers acelor de ceasornic până când partea de jos a cricului este îndreptată spre partea din spate a mainii. Aceasta este poziia de deplasare.
   - În cazul asiului Direct Connect Truckster, mutai cricurile în spatele mainii i rotii-le cu 90 de grade până când partea inferioară a ambelor cricuri este îndreptată spre centrul mainii. Aceasta este poziia de deplasare
6. Fixai furtunul de presiune i furtunul de retur la ieirile hidraulice corecte de la vehiculul tractor. Furtunul de retur are o supapă de reţinere. Dacă inversai furtunurile, unele funcii ale mainii pot funciona în sens invers sau pot să nu funcioneze deloc. Testai sistemul hidraulic înainte de a utiliza maina pentru prima dată.

   ***Important:*** **Nu lăsai liniile hidraulice, cablul de alimentare i cablurile suspendate să atingă solul. Evitai locurile în care acestea ar putea fi prinse sau tăiate.**
7. Conectai cablul intermediar la conectorul de alimentare al vehiculului tractor.
8. Verificai nivelul uleiului hidraulic din rezervor i adăugai mai mult pentru a-l umple, dacă este necesar; consultai manualul operatorului al vehiculului tractor.

# Pregătirea pentru utilizare

Maina este echipată cu un sistem unic de operare cu coduri de culoare care elimină presupunerile din configurarea mainii. Pur i simplu alegei împrătierea, identificai culoarea i apoi reglai fiecare setare pentru a se potrivi cu acea culoare, pentru a obine o împrătiere perfectă de fiecare dată.

## Autocolant pentru utilizarea principală

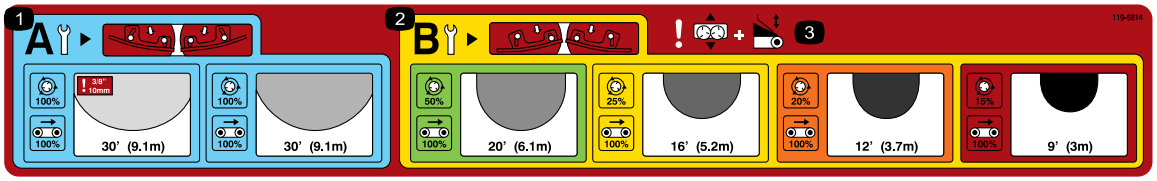


decal119-6814

**Figura 27**

1. Setări de reglare densitate mică de împrătiere a dispozitivului de împrătiere
2. Setări de reglare densitate mare de împrătiere a dispozitivului de împrătiere
3. Avertisment - reglarea glisării i a oblonului spate

## Alegerea împrătierii

Alegei împrătierea citind autocolantul pentru utilizarea principală care se află pe oblonul spate al mainii (Figura 27).

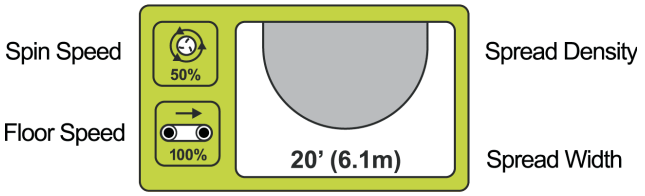


g013715

**Figura 28**

Acest autocolant arată gama de împrătieri disponibile i le clasifică prin culori (Figura 28). Fiecare culoare reprezintă o rată diferită de aplicare, de la ultra-uoară la ultra-masivă. Densitatea de împrătiere este indicată de ovalele umbrite (de la mică la mare). Este indicată i lăimea aproximativă.

## Verificarea lamelor

**Notă:** Maina este livrată cu lamele dispozitivului de împrăştiere în POZIIA B.

Densităile de împrătiere mai mici (panoul albastru) vă reamintesc să vă asigurai că lamele dispozitivului de împrăştiere sunt în POZIIA A (Figura 29).

g013716

**Figura 29**

**Atunci când lamele sunt în POZIIA A, uruburile din interior (cele mai apropiate de centrul discului) sunt foarte apropiate de peretele lamei, iar uruburile din exterior (cele mai apropiate de marginea discului) sunt la distană faă de peretele lamei.**

**Acest lucru este foarte important** deoarece această poziie este proiectată pentru a oferi o împrătiere i o distribuie optimă la viteze mari i volum redus de nisip.

Pentru setări la valori mai mari (panoul auriu) lamele trebuie să fie în POZIIA B pentru a asigura cea mai bună distribuie la volume mai mari i viteze mai mici ale discului (Figura 30).

g013717

**Figura 30**

**Atunci când lamele sunt în POZIIA B, uruburile din interior (cele mai apropiate de centrul discului) sunt la distană faă de peretele lamei, iar uruburile din exterior (cele mai apropiate de marginea discului) sunt foarte apropiate de peretele lamei.**

***Important:*** **Poziia incorectă a lamei este un motiv comun pentru care nu funcionează modelele de împrăştiere.**

## Setarea oblonului spate, a vitezei dispozitivului de împrătiere, a glisării i a vitezei podelei transportoare

După ce ai selectat împrătierea dorită i v-ai asigurat că lamele sunt reglate corect, efectuai restul setărilor mainii.

Fiecare setare este indicată pe mină prin autocolante de culoare corespunzătoare (Figura 31).

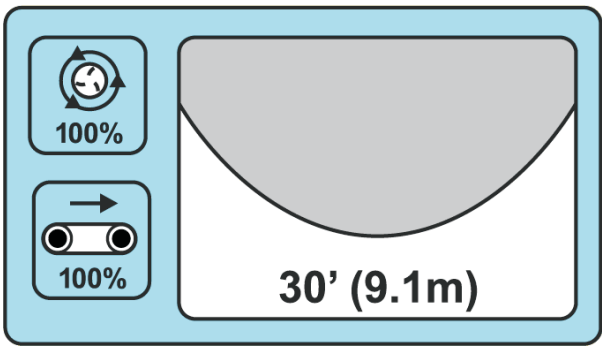


g013718

**Figura 31**

Dacă dorii aplicarea unui strat de pulbere cu densitate mică, zona albastră indică faptul că oblonul spate, viteza podelei transportoare, viteza dispozitivului de împrătiere i reglarea glisării receptorului trebuie să fie în poziiile albastre (Figura 31).

**DENSITATE MICĂ**

Lăime aproximativă: 9,1 m

Poziia lamei: A

Viteza podelei transportoare: 100%

Viteza dispozitivului de împrătiere: albastru/100%
Oblon spate: albastru

Reglarea glisării: albastru

Pentru a umple găurile de aerare, efectuai setările la ROU.

**DENSITATE FOARTE MARE**

Lăime aproximativă: 2,7 m

Poziia lamei: B

Viteza podelei transportoare: 100%

Viteza dispozitivului de împrătiere: rou/15%
Oblon spate: rou

Reglarea glisării: rou

## Reglarea oblonului spate

Oblonul spate controlează volumul de material care trece prin maina ProPass (Figura 32).

g013699

**Figura 32**
Autocolant cu simbolul oblonului spate

Oblonul spate de 12,7 cm este divizat în seciuni de culoare cu o linie de pornire pentru fiecare seciune de culoare (Figura 33). Putei mări sau micora cantitatea de material prin intermediul oblonului spate, în funcie de seciunea de culoare corespunzătoare.

g013705

**Figura 33**

**Notă:** Culorile de pe autocolantul prezentat în Figura 33 corespund culorilor de pe autocolantul pentru utilizarea principală (Figura 27).

## Reglarea vitezei dispozitivului de împrăştiere

**Notă:** Culorile de pe autocolantele prezentate în Figura 35 i Figura 36 corespund culorilor de pe autocolantul pentru utilizarea principală (Figura 27).

g013706

**Figura 34**
Autocolant cu simbolul dispozitivului de împrăştiere

**Sistem hidraulic standard (model 44701):** setai controlul hidraulic pe linia de pornire punctată, în zona de culoare corespunzătoare (Figura 35). Putei varia vitezele dacă, este necesar, în seciunea de culoare corespunzătoare.

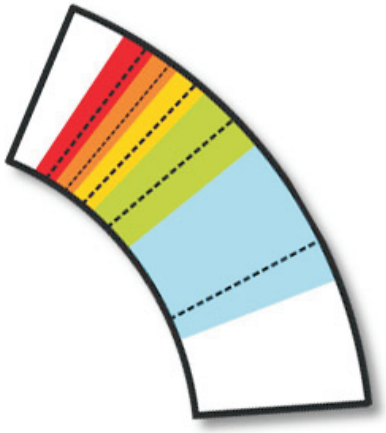

g013707

**Figura 35**

**Control wireless (model 44751):** setai în funcie de procentul indicat în seciunea colorată a autocolantului i în tabelul de pe partea din spate a dispozitivului de control wireless(Figura 36).

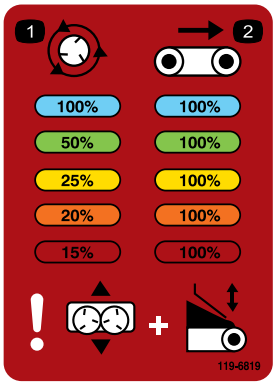


decal119-6819

**Figura 36**

## Reglarea glisării

Reglarea glisării poziionează nisipul pe măsură ce cade pe discuri. Pe lângă poziia de pornire cu coduri de culoare pentru fiecare utilizare, autocolantele ilustrează setarea necesară pentru reglajul fin al împrătierii; consultai Reglarea fină (Pagină 22).

g013709

**Figura 37**

Autocolant cu simbolul glisării

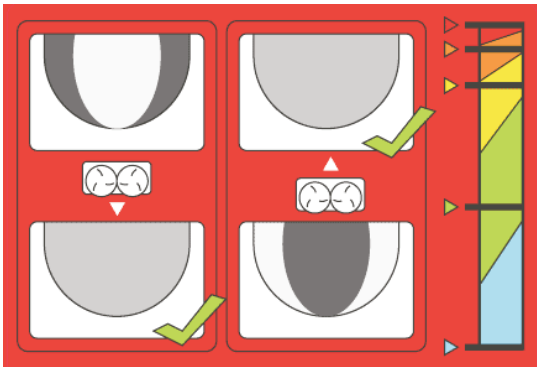

g013710

**Figura 38**

**Notă:** Culorile de pe autocolantul prezentat în Figura 38 corespund culorilor de pe autocolantul pentru utilizarea principală (Figura 27).

## Reglarea vitezei podelei transportoare

**Viteza podelei transportoare pentru fiecare setare este 100% în mod uzual**; acest lucru a fost dezvoltat i testat pentru a avea de reglat un factor mai puin în sistemul de operare cu coduri de culoare. De obicei trebuie să utilizai oblonul spate pentru a reduce volumul de material, nu viteza podelei transportoare; totui, dacă înălimea minimă a oblonului spate este insuficientă pentru a reduce fluxul de material, scădei viteza podelei transportoare.

g013711

**Figura 39**

Autocolant cu simbolul vitezei podelei transportoare

# Reglarea fină

Sistemul de operare cu coduri de culoare a fost dezvoltat pentru a elimina nevoia de a face presupuneri pentru a obine o împrăştiere perfectă. Cu toate acestea, cu atât de multe variabile, cum ar fi greutatea nisipului, dimensiunea granulelor,

coninutul de umiditate etc., împrăştierea poate fi încă neuniformă.

Pentru a corecta acest lucru, în această imagine este indicată **reglarea amplasării receptorului**, cu repoziionarea corectă a acestuia (Figura 40).

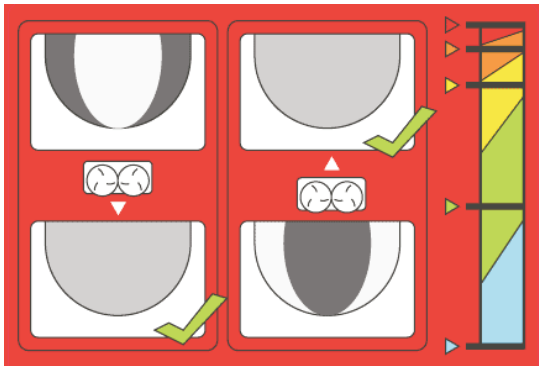

g013710

**Figura 40**

Când modelul de împrătiere este cu densitate mare în interiorul împrătierii, pur i simplu glisai receptorul spre interior, spre buncărul de alimentare. Dacă modelul de împrătiere este cu densitate mare la exterior, glisai receptorul spre exterior, la distană faă de buncărul de alimentare.

**Notă:** Culorile de pe autocolantul prezentat în Figura 40 corespund culorilor de pe autocolantul pentru utilizarea principală (Figura 27).

# *În timpul utilizării*

## Sigurana în timpul utilizării

- Proprietarul/operatorul poate preveni i este responsabil pentru accidentele care pot cauza vătămări corporale sau pagube materiale.
- Purtai îmbrăcăminte adecvată, inclusiv ochelari de protecie, pantaloni lungi, încălăminte solidă, antiderapantă i căti pentru protecia auzului. Strângei la spate părul lung i nu purtai îmbrăcăminte largă sau bijuterii.
- Utilizai maina cu foarte mare atenie. Nu vă angrenai în nicio activitate care vă poate distrage atenia; în caz contrar, se pot înregistra pagube materiale sau vătămări corporale.
- Nu utilizaţi maşina atunci când suntei obosit, bolnav sau sub influena alcoolului sau a drogurilor.
- Nu transportai niciodată pasageri cu maina i inei trecătorii i animalele de companie departe de mină în timpul funcionării.
- Ţineţi mâinile i picioarele la distanţă de buncărul de alimentare.
- Rămânei aezat ori de câte ori vehiculul tractor este în micare.
- Utilizarea mainii necesită atenie. Neutilizarea vehiculului tractor în sigurană poate cauza accidente, răsturnarea acestuia i vătămări grave sau deces. Conducei cu atenie i pentru a preveni răsturnarea sau pierderea controlului; procedai în felul următor:
  - Fii extrem de precaut, reducei viteza i meninei o distană de sigurană în jurul capcanelor de nisip, anurilor, obstacolelor de apă, rampelor, zonelor necunoscute sau al altor pericole.
  - Reducei viteza mainii încărcate atunci când vă confruntai cu un teren neuniform, pentru a evita instabilitatea acesteia.
  - Atenie la gropi sau alte pericole ascunse.
  - Fii precaut când operai pe o pantă abruptă. Conducei drept în sus sau în jos pe terenuri înclinate. Reducei viteza când efectuai viraje strânse sau când virai pe teren în pantă. Evitai întoarcerile pe teren în pantă ori de câte ori este posibil.
  - Acordai o atenie sporită atunci când lucrai pe suprafee umede, la viteze mai mari sau la sarcină maximă. Timpul de oprire crete la sarcină maximă. Comutai într-o treaptă inferioară înainte de a conduce în sus sau în jos pe un teren în pantă.
  - Evitai opririle i pornirile brute. Nu trecei de la deplasarea în mararier la deplasarea în faă fără să vă oprii mai întâi complet.
  - Nu efectuai viraje strânse sau manevre brute sau alte aciuni de conducere nesigure care pot cauza pierderea controlului.
  - Fii atent la împrejurimi atunci când întoarcei sau vă deplasai în mararier cu maina. Asigurai-vă că zona este liberă i inei toi trecătorii la o distană sigură. Efectuai toate aciunile încet.
  - Fii atent la trafic atunci când vă aflai în apropierea drumurilor sau când le traversai. Dai întotdeauna prioritate de trecere pietonilor i altor vehicule. Respectai toate regulile de circulaie i verificai reglementările locale privind utilizarea mainii pe sau în apropierea autostrăzilor.
  - Fii întotdeauna atent i evitai elementele de joasă înălime, cum ar fi crengi de copaci, grinzi de ui, pasarele etc. Asigurai-vă că există suficient spaiu deasupra pentru a degaja cu uurină vehiculul tractor i capul dumneavoastră.
  - Nu utilizaţi maşina dacă există riscul unor descărcări electrice.
  - Dacă vreodată avei dubii cu privire la funcionarea în sigurană, oprii lucrul i întrebai superiorul dumneavoastră direct.

  - Nu lăsai maina nesupravegheată în timp ce funcionează.
- Asigurai-vă că maina este conectată la vehiculul tractor înainte de încărcare sau descărcare.
- Nu transportai încărcături care depăesc limitele de încărcare ale mainii sau ale vehiculului tractor.
- Stabilitatea încărcăturilor poate varia - de exemplu, încărcăturile înalte au un centru de greutate mai înalt. Reducei limitele maxime de încărcare pentru a asigura o stabilitate mai bună, dacă este necesar.
- Pentru a evita răsturnarea mainii, procedai în felul următor:
  - Monitorizai cu atenie înălimea i greutatea încărcăturii. Încărcăturile mai mari i mai grele pot crete riscul de răsturnare.
  - Distribuii încărcătura uniform, din faă în spate i dintr-o parte în alta.
  - Avei grijă când întoarcei i evitai manevrele ce nu sunt efectuate în sigurană.
  - Asigurai-vă întotdeauna că maina este conectată la vehiculul tractor înainte de încărcare.
  - Nu introducei obiecte mari sau grele în interior buncărul de alimentare. Acest lucru ar putea deteriora cureaua i rolele. De asemenea, asigurai-vă că încărcătura are o textură uniformă. Maina poate proiecta în mod imprevizibil pietre de dimensiuni mici în nisip.
- Nu stai în spatele mainii atunci când descărcai sau efectuai împrătierea. Dispozitivul de împrăştiere dublu, transportorul transversal i procesorul pot ejecta particule i praf la viteze mari.
- Descărcaţi maşina sau deconectaţi-o de la vehiculul tractor pe o suprafaă plană.
- Nu vă deplasai cu maina în poziie complet ridicată. Acest lucru sporete riscul de răsturnare a mainii.
- Nu vă deplasai cu maina în zone cu marcaj de precauie (galben/negru). Atunci când nu sunt montate dispozitive de ataare la mină, deplasai-vă cu maina în poziie coborâtă.
- Oprii dispozitivul de ataare atunci când vă apropiai de oameni, vehicule, treceri de vehicule sau treceri de pietoni.
- Fii extrem de precaut atunci când vă deplasai pe teren în pantă, mai ales la întoarceri.
  - Deplasarea pe pante abrupte cu maina complet încărcată poate cauza răsturnări sau pierderea traciunii pentru mină sau vehiculul tractor.
  - Reducei greutatea încărcăturii în timpul deplasărilor pe teren în pantă abruptă i evitai stivuirea încărcăturii.

## Sigurana în pantă

- Verificai specificaiile vehiculului tractor pentru a vă asigura că nu depăii capacităile sale cu privire la deplasarea în pantă.
- Pantele reprezintă un risc major de accidente legate de pierderea controlului i răsturnare, care pot cauza vătămări grave sau decesul. Operatorul este responsabil pentru utilizarea în sigurană pe pante. Utilizarea mainii pe o pantă necesită atenie suplimentară.
- Operatorul trebuie să evalueze condiiile locului respectiv pentru a determina dacă panta este sigură pentru funcionarea mainii i, de asemenea, să supravegheze locul. Dai dovadă de sim practic i o judecată bună atunci când realizai această evaluare.
- Operatorul trebuie să examineze instruciunile enumerate mai jos cu privire la operarea mainii pe pante. Luai în considerare condiiile de operare din ziua respectivă pentru a determina dacă să utilizai maina în locul respectiv. Modificările de pe teren pot duce la o schimbare legată de utilizarea în pantă a mainii.
- Evitai pornirea, oprirea sau virarea mainii în pantă. Evitai schimbarea bruscă a vitezei sau direciei. Efectuai întoarcerile lent.
- Nu utilizai maina în nicio situaie în care traciunea, direcia sau stabilitatea este sub semnul întrebării.
- Îndepărtai sau marcai obstacole precum anurile, gropile, denivelările, pietrele sau alte pericole ascunse. Iarba înaltă poate ascunde obstacole. Terenul denivelat poate cauza răsturnarea mainii.
- Reinei faptul că utilizarea mainii pe iarbă udă, de-a lungul pantelor sau pe direcie descendentă poate duce la pierderea traciunii. Pierderea traciunii pentru roile motoare poate duce la alunecare i pierderea capacităii de frânare i direcionare.
- Fii extrem de atent atunci când utilizai maina în apropierea pantelor abrupte, anurilor, terasamentelor, cursurilor de apă sau altor zone periculoase. Maina se poate răsturna brusc dacă o roată trece peste margine sau marginea cedează. Stabilii o distană sigură între mină i orice sursă de pericol.

# Caracteristici de utilizare

Maina are caracteristici de echilibrare, greutate i manipulare ce pot fi diferite faă de alte tipuri de echipamente tractate. Citii cu atenie acest *Manual al operatorului*.

Cu o dotare opională montată, fii atent la garda la sol atunci când vă deplasai pe un teren în pantă. Pentru o mină montată pe un asiu de tractare, garda la

sol este de 33 cm fără încărcătură. Pentru o mină montată pe un asiu Direct Connect Truckster, garda la sol este de 43 cm fără încărcătură.

# Controlul alimentării electrice a mainii

## Oprirea sau pornirea mainii

### Model 44701

Când ai terminat de lucrat, utilizai comutatorul pentru a opri maina. Când începei lucrul cu maina, pornii vehiculul sau pachetul de acionare pentru a presuriza sistemul hidraulic i utilizai comutatorul pentru a porni maina.

## Oprirea sau pornirea mainii

### Model 44571

Când ai terminat de lucrat cu maina, apăsai întotdeauna butonul E-STOP (Figura 41) pentru a dezactiva sistemul electric. Atunci când începei să lucrai cu maina, trebuie să tragei înapoi butonul E-STOP înainte de a porni telecomanda portabilă.

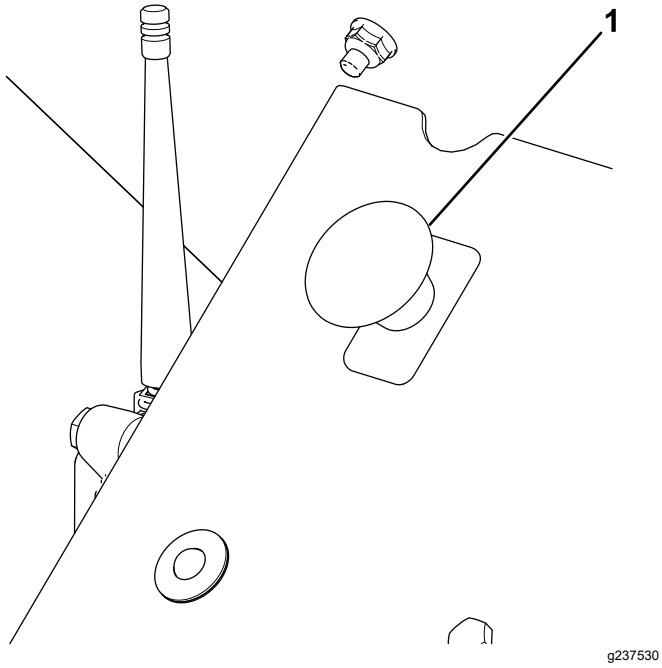


**Figura 41**

1. Buton E-STOP

***Important:*** **După ce ai terminat de utilizat maina, apăsai butonul E-STOP pentru a preveni descărcarea bateriei vehiculului tractor.**

# Utilizarea mainii

1. Umplei buncărul de alimentare al mainii cu materialul ce trebuie împrătiat.
2. Asigurai-vă că este montat dispozitivul de împrăştiere dublu opional.
3. Reglai înălimea oblonului spate la setarea preferată.
4. Reglai ambele supape de control al debitului la setarea preferată. Setai viteza curelei i a dotării opionale la setarea preferată (de obicei, viteza curelei trebuie să fie: wireless - 100%, sistem hidraulic standard - #10).
5. Parcai vehiculul tractor la 3 m în faa zonei necesare pentru tratamentele de suprafaţă.
6. Asigurai-vă că sunt oprite ambele comutatoare de pornire/oprire. La modelele wireless, asigurai-vă că funciile telecomenzii portabile sunt dezactivate.
7. Activai sistemul hidraulic (fie pe vehiculul tractor, fie pe pachetul de acţionare hidraulică auxiliar).
8. Mării turaia motorului vehiculului tractor. Activai dotarea opională cu ajutorul comutatorului de pornire/oprire sau al telecomenzii portabile pentru modelele wireless.
9. Conducei în faă către zona care necesită tratamente de suprafaă, mărind turaia motorului vehiculului tractor în intervalul optim de funcionare.
10. Atunci când dotarea opională a mainii se află direct la începutul zonei care necesită tratamente de suprafaă, pornii banda transportoare cu ajutorul comutatorului de pornire/oprire sau al telecomenzii pentru modelele wireless.

    **Notă:** Pentru modelele wireless utilizai funcia PORNIREA TUTUROR în locul funciilor PORNIREA DOTĂRII OPIONALE i PORNIRE PODEA TRANSPORTOARE ca pe o funcie unică pentru pornirea funcionării. Va porni dotarea opională i apoi cureaua.
11. Conducei în linie dreaptă i împrătiai materialul cu o viteză constantă până când împrătierea ajunge la marginea zonei care necesită tratamente de suprafaă.
12. Oprii banda transportoare, întoarcei maina i poziionai-o pentru următoarea trecere.
13. Înainte de a efectua următoarea trecere, verificai modelul de împrătiere pe sol. Modificai setările mainii dacă este necesar.
14. Continuai paii 10 - 13 până la acoperirea întregii zone care necesită tratamente de suprafaă sau până la golirea buncărului de alimentare

15. Oprii banda transportoare i dotarea opională, reducei turaia motorului vehiculului tractor i decuplai sistemul hidraulic.

    **Notă:** Oprii întotdeauna mai întâi banda transportoare.

# Sigurana privind dispozitivul de control wireless

## Model 44751

Dispozitivul de control wireless activează rapid componentele rotative i pericolele de prindere. Avei grijă ca maina ProPass să fie în raza dumneavoastră vizuală atunci când utilizai, reglai sau programai dispozitivul de control wireless.

Pentru a asigura activarea intenionată a dispozitivelor de împrătiere i a podelei transportoare, trebuie să apăsai butoanele de pornire de două ori: o dată pentru a selecta i a doua oară pentru a activa. Acest lucru ajută la prevenirea pornirii accidentale atunci când sunt efectuate reglaje manuale la mână

Dacă nu apăsai niciun buton timp de 10 secunde atunci când programai sau vă pregătii pentru a opera dispozitivul de control wireless, acesta intră în modul inactiv i revine la ultimul program sau setare salvate.

**⚠ AVERTISMENT**

**Uleiul hidraulic scurs sub presiune poate pătrunde în piele i cauza răniri.**

**Oprii dispozitivul de control wireless i vehiculul de lucru (pentru a vă asigura că nu există flux hidraulic) înainte de a efectua orice reglaje fizice la lame sau podeaua transportoare.**

# Utilizarea controalelor hidraulice i a dotărilor opionale

## Model 44751

## Sistem de comandă de la distană

Sistemul de comandă de la distană este alcătuit dintr-o telecomandă portabilă, un receptor de +12 - +14,4 V c.c. i un cablu.

### Telecomandă portabilă

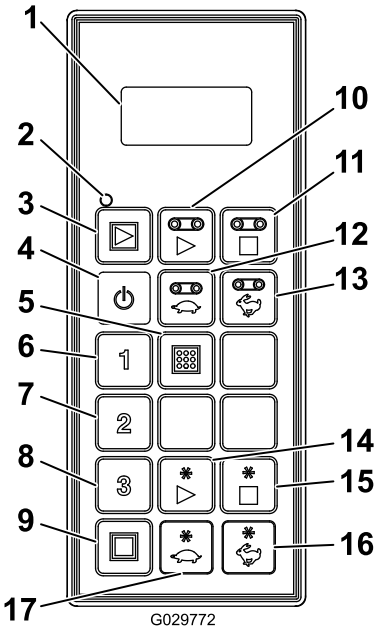


g029772

**Figura 42**

1. Afişaj LCD
2. LED de stare a telecomenzii
3. Pornirea tuturor: pornete podeaua transportoare i dotările opionale
4. Pornit/Oprit
5. Stocare: salvează presetările
6. Presetare 1
7. Presetare 2
8. Presetare 3
9. Oprirea tuturor: oprete toate funciile
10. Pornire podea transportoare
11. Oprire podea transportoare
12. Scăderea vitezei podelei transportoare
13. Mărirea vitezei podelei transportoare
14. Pornire dotare opională
15. Oprire dotare opională
16. Mărirea vitezei dotării opionale
17. Scăderea vitezei dotării opionale

## Butoane funcionale

| Buton | Nume | Funcie |
|---|---|---|
| | PORNIT/OPRIT | Porneste sau oprete telecomanda portabilă. |
| | PORNIREA TUTUROR | Asigură controlul funcionării atât a podelei transportoare, cât i a dotării opionale, inclusiv pornirea/oprirea i afiarea vitezei. |
| | PORNIRE PODEA TRANSPORTOARE | Asigură controlul funcionării podelei transportoare a buncărului de alimentare, inclusiv pornirea/oprirea i afiarea vitezei podelei transportoare. |
| | OPRIRE PODEA TRANSPORTOARE | Oprete podeaua transportoare. |
| | SCĂDEREA VITEZEI PODELEI | Reduce viteza podelei transportoare. |
| | MĂRIREA VITEZEI PODELEI | Mărete viteza podelei transportoare. |
| 1 | PRESETARE 1 | Valori prestabilite pe care le putei stoca atât pentru viteza podelei transportoare, cât i pentru cea a dotărilor opionale. |
| 2 | PRESETARE 2 | |
| 3 | PRESETARE 3 | |
| | STOCARE | Este utilizat împreună cu butonul PRESETARE pentru a stoca sau a stabili o memorie presetată. |
| | PORNIRE DOTARE OPIONALĂ | Asigură controlul funcionării dotării opionale spate, inclusiv pornirea/oprirea i afiarea vitezei acesteia. |
| | OPRIRE DOTARE OPIONALĂ | Oprete dotare opională. |
| | SCĂDEREA VITEZEI DOTĂRII OPIONALE | Reduce viteza dotării opionale. |
| | MĂRIREA VITEZEI DOTĂRII OPIONALE | Mărete viteza dotării opionale. |
| | OPRIREA TUTUROR | Oprete atât podeaua transportare cât i dotarea opională. |

## Pornirea telecomenzii portabile

Apăsai butonul PORNIT/OPRIT de pe telecomandă i ateptai până când găsete receptorul. Asigurai-vă că nu sunt apăsate butoane pe telecomanda portabilă în timp ce aceasta efectuează rutina de pornire.

## Explicarea funcionării LED-ului de stare a telecomenzii

**Model 44751**

LED-ul de stare a telecomenzii se aprinde intermitent lent la 2 Hz (de două ori pe secundă) atunci când telecomanda portabilă transmite, dar nu este apăsat niciun buton, când sunt active butoanele pentru podeaua transportoare i dotările opionale. Când apăsai un buton, lampa se aprinde intermitent la 10 Hz.

# Elemente cheie cu privire la funcionare

- Atunci când pornii telecomanda portabilă, pe afiaj trebuie să apară **FLR OFF (Podea transportoare oprită)** i **OPT OFF (Dotări opionale oprite)** în aproximativ 5 secunde. Dacă pe afiaj apare textul „waiting for base” (se ateaptă receptorul), asigurai-vă că receptorul este alimentat electric i că butonul E-STOP de pe receptor este tras în afară.
- Este disponibilă întotdeauna o **memorie curentă de lucru**. Memoria curentă de lucru nu este o presetare. Când pornii telecomanda portabilă, aceasta utilizează ultimele setări de lucru salvate din memoria curentă de lucru.
- Secvenă operaională a butoanelor de pornire ale telecomenzii portabile:
  1. Apăsarea o singură dată a butonului (PORNIREA TUTUROR, PORNIRE PODEA TRANSPORTOARE sau PORNIRE DOTARE OPIONALĂ) apelează setarea din memoria curentă de lucru stocată în telecomanda portabilă.
  2. Apăsai acelai buton de pornire a doua oară pentru a porni componenta dacă este cuplat sistemul hidraulic (afiarea unor numere care cresc pe afiaj).
  3. Apăsai a treia oară acelai buton de pornire pentru a stoca noua setare stabilită în memoria de lucru a telecomenzii.
- După ce apăsai butonul de pornire o dată pentru a vizualiza setarea memoriei curente de lucru în modul de nefuncionare, avei aproximativ 10 secunde pentru a începe efectuarea setării sau reglarea elementului dorit înainte ca telecomanda să se oprească. Într-un mod de lucru, regula celor 10 secunde nu se aplică.

- Pentru a programa o presetare, trebuie ca elementele dorite să fie întâi **activate sau cuplate**.
- Pentru a utiliza o presetare, vedei procentele de viteză ale elementelor pe afiaj pentru a le activa sau cupla. Dacă vedei pe afiaj textul **OFF (OPRIT)**, trebuie să apelai din nou presetarea.

## Preluarea manuală a comenzii

Dacă telecomanda portabilă lipsete, este deteriorată sau nu funcionează, putei opera totui maina pentru a finaliza sarcinile sau a continua o lucrare de împrătiere.

Accesul pentru preluarea comenzii este pe partea operatorului a sistemului hidraulic (Figura 43).

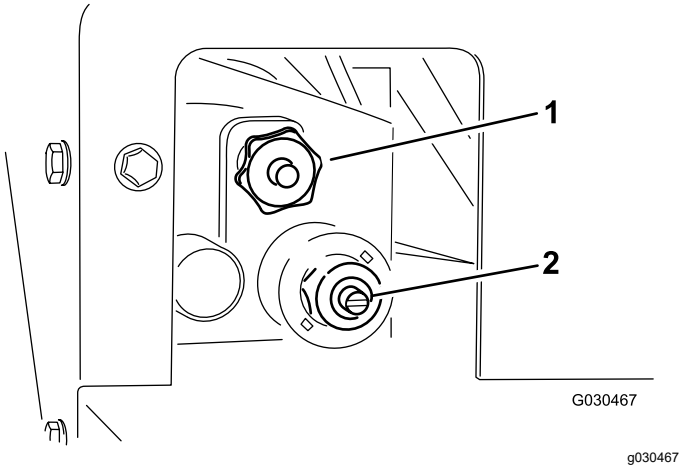


**Figura 43**

1. Viteza podelei transportoare
2. Viteza dispozitivului de împrătiere

- Pentru a regla viteza podelei transportoare (Figura 44), rotii butonul în sensul acelor de ceasornic. Utilizai viteza maximă a podelei transportoare a sistemului de operare cu coduri de culoare atunci când nu este activat fluxul hidraulic. Această setare este utilă atunci când buncărul de alimentare este plin cu nisip.

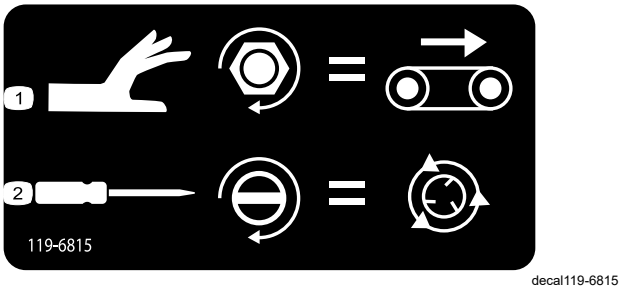


**Figura 44**

Autocolant cu privire la preluarea manuală a comenzii

1. Reglarea vitezei podelei transportoare
2. Reglarea dispozitivului de împrătiere

- Pentru a regla viteza dispozitivului de împrăştiere (Figura 44), folosii o urubelniă cu cap plat, rotind urubul în sensul acelor de ceasornic pentru a mări viteza sau în sens invers acelor de ceasornic pentru a reduce viteza.

**Notă:** Dacă reglai maina în timp ce fluxul hidraulic este activ i nu dorii ca nisipul să fie împrătiat în timp ce efectuai reglarea, asigurai-vă că podeaua transportoare este oprită.

După ce ai efectuat setările, utilizai controlul hidraulic al debitului de pe vehiculul tractor pentru a porni i opri sistemul în timpul funcionării.

# Utilizarea telecomenzii portabile

## Model 44751

## Ecran cu cristale lichide (LCD)

Ecranul LCD (afiaj cu cristale lichide) cu 2 linii i 8 caractere pe linie arată starea i activitatea pe măsură ce apăsai butoanele telecomenzii portabile. Dispune de iluminare de fundal i contrast ce pot fi reglate de către utilizator. Modificările sunt salvate în memoria curentă de lucru a telecomenzii. După ce unitatea este oprită, afiajul folosete ultimele setări pentru contrast i iluminare de fundal atunci când pornii unitatea.

### Reglarea iluminării de fundal

Apăsai simultan butoanele OPRIREA TUTUROR i SCĂDEREA VITEZEI PODELEI TRANSPORTOARE în timp ce observai afiajul, până când obinei iluminarea de fundal dorită.

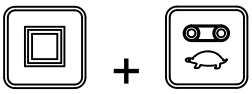

**Notă:** Sunt disponibile 3 setări: OFF (OPRIRE), LOW (NIVEL SCĂZUT) i HIGH (NIVEL RIDICAT).

Iluminarea de fundal consumă cantitatea cea mai mare de energie dintre toate funciile telecomenzii portabile. Mărirea nivelului de iluminare de fundal crete consumul de energie i scurtează durata de viaă a bateriilor; cu cât iluminarea de fundal este mai mică, cu atât durata de viaă a bateriei este mai mare.

### Mărirea contrastului

Apăsai simultan butoanele OPRIREA TUTUROR i MĂRIREA VITEZEI DOTĂRII OPIONALE în timp ce observai afiajul, până când obinei contrastul dorit.

**Notă:** Sunt disponibile 3 setări: OFF (OPRIRE), LOW (NIVEL SCĂZUT) i HIGH (NIVEL RIDICAT).

### Reducerea contrastului

Apăsai simultan butoanele OPRIREA TUTUROR i SCĂDEREA VITEZEI DOTĂRII OPIONALE în timp ce observai afiajul, până când obinei contrastul dorit.

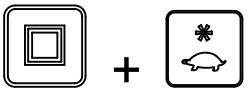

**Notă:** Sunt disponibile 3 setări: OFF (OPRIRE), LOW (NIVEL SCĂZUT) i HIGH (NIVEL RIDICAT).

## Verificarea duratei de viaă a bateriei, frecvenei de funcionare, a afiării ID-ului receptorului i al telecomenzii

Apăsai simultan butoanele OPRIREA TUTUROR i OPRIRE DOTARE OPIONALĂ pentru a afia mai multe puncte de informaii.

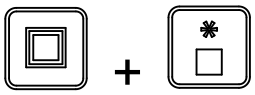

În timp ce inei apăsate butoanele, afiajul se modifică aproximativ la fiecare 2 secunde, afiând mai întâi durata de viaă estimată a bateriei în procente de tensiune rămasă sau tensiunea curentă a bateriei, frecvena de operare (canalul) prin care comunică unităile, apoi ID-ul telecomenzii portabile i, în final, ID-ul receptorului asociat.

## Îngrijirea telecomenzii portabile

Dei telecomanda portabilă este robustă, evitai lovirea acesteia prin cădere pe suprafee dure. tergei telecomanda portabilă cu o lavetă moale, umezită cu apă sau cu o soluie de curăare delicată. Evitai zgârierea ecranului LCD.

## Înlocuirea bateriilor telecomenzii portabile

Telecomanda portabilă este alimentată de 4 baterii (alcaline, de tip AA, de 1,5 V fiecare) i funcionează între 2,4 i 3,2 V. Durata de viaă a bateriei este de aproximativ 300 de ore (funcionare continuă cu iluminarea de fundal oprită), dar durata de viaă a bateriei este afectată de factorii de utilizare, în special setarea intensităii luminii de fundal - cu cât setarea nivelului iluminării de fundal este mai mare, cu atât se consumă mai multă energie, rezultând o durată mai scurtă de viaă a bateriei.

***Important:*** **Când utilizai telecomanda portabilă, inei întotdeauna la îndemână baterii de rezervă noi.**

1. Slăbii urubul magnetului de pe suportul magnetic al telecomenzii (Figura 45).

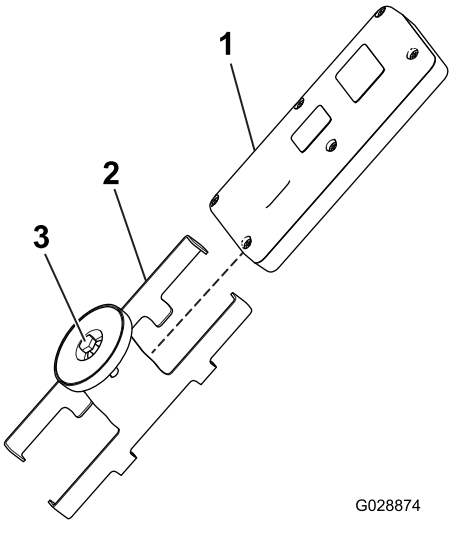


**Figura 45**

1. Telecomandă portabilă
2. Suportul magnetic al telecomenzii
3. urub în magnet

2. Îndepărtai prin glisare lateralele suportului i scoatei telecomanda (Figura 45).
3. Îndepărtai cele 6 uruburi de la partea din spate a telecomenzii i scoatei capacul (Figura 46).

   **Notă:** Dacă este posibil, lăsai garnitura din cauciuc i garnitura din oel în canal atunci când scoatei capacul i bateriile.

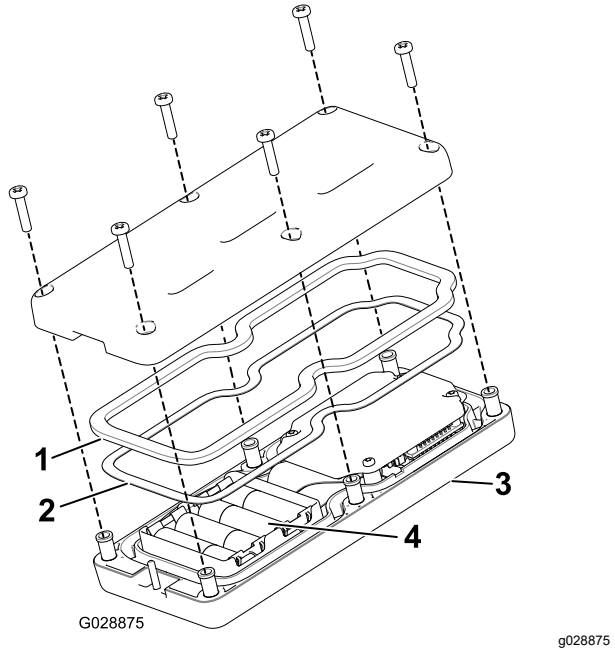


**Figura 46**

1. Garnitură din cauciuc
2. Garnitură din oel
3. Telecomandă portabilă
4. 4 baterii AA

4. Scoatei bateriile descărcate i eliminai-le în mod corespunzător, în conformitate cu reglementările locale.
5. Montai bateriile în compartimentul acestora, respectând polaritatea corectă. Compartimentul este gravat cu marcaje privind polaritate pentru fiecare bornă (Figura 46).

   **Notă:** Dacă montai bateriile incorect, telecomanda portabilă nu va funciona.
6. Dacă ai îndepărtat accidental garnitura din cauciuc i garnitura din oel, amplasai-le cu grijă în canalul telecomenzii portabile (Figura 46).
7. Punei la loc capacul i fixai-l cu cele 6 uruburi îndepărtate anterior (Figura 46) i strângei-le la un cuplu de 1,5 - 1,7 Nm.
8. Amplasai telecomanda portabilă în suportul magnetic al acesteia, glisai jumătăile împreună pentru a fixa telecomanda portabilă i strângei urubul din magnet (Figura 45).

## Asocierea telecomenzii portabile cu receptorul

La fabrică este efectuată asocierea iniială a telecomenzii portabile cu receptorul, permiându-le să comunice; totui, pot exista situaii pe teren când trebuie să asociai din nou o telecomandă i un receptor.

1. Apăsai butonul E-Stop pentru a opri alimentarea receptorului i pentru a vă asigura că telecomanda portabilă este oprită.
2. Stai lângă receptor, în rază vizuală liberă.
3. Apăsai simultan, continuu, butoanele PORNIT/OPRIT i OPRIREA TUTUROR.

   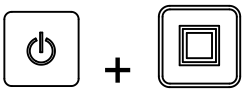

   Pe afiajul telecomenzii portabile sunt afiate ecranele de iniializare i se stabilizează la **ASSOC PENDING (ÎN CURS DE ASOCIERE)**.
4. Continuai să apăsai butoanele i apoi eliberai-le rapid când se afiează **ASSOC ACTIVE (ASOCIERE ACTIVĂ)** (timp de aproximativ 4 secunde).

   Pe ecran apare **PRESS STORE (APĂSAI BUTONUL STOCARE)**.
5. inei apăsat butonul STOCARE.

   Pe afiajul telecomenzii apare **POW UP BASE (ALIMENTAI RECEPTORUL)**.
6. În timp ce continuai să apăsai butonul STOCARE, tragei în afară butonul E-STOP pentru a alimenta receptorul.

   Telecomanda portabilă este asociată (conectată) cu receptorul. Atunci când operaia este efectuată cu succes, pe afiaj apare **ASSOC PASS (ASOCIERE EFECTUATĂ).**
7. Eliberai butonul STOCARE.

***Important:*** **Dacă pe afiaj apare *ASSOC EXIT (IEIRE ASOCIERE)*, asocierea nu a fost realizată.**

**Notă:** Vizualizai conexiunea dintre telecomanda portabilă i receptor prin apăsarea simultană a butoanelor OPRIREA TUTUROR i OPRIRE DOTARE OPIONALĂ.

Afiajul se modifică i indică canalul selectat i ID-ul receptorului.

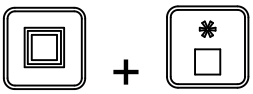

# Utilizarea podelei transportoare i a dotării opionale cu ajutorul telecomenzii portabile

## Model 44751

Urmai procedurile pentru a seta i utiliza podeaua transportoare i dotarea opională ale mainii (cum ar fi dispozitivul de împrăştiere dublu sau alt dispozitiv de ataare), după cum urmează:

- Setarea i utilizarea doar a podelei transportoare
- Setarea i utilizarea doar a dotării opionale
- Setarea i utilizarea podelei transportoare i a dotării opionale împreună

## Setarea i utilizarea doar a podelei transportoare

Atunci când apăsai iniial butonul PORNIRE PODEA TRANSPORTOARE (atunci când podeaua transportoare nu funcionează), pe afiajul telecomenzii apare setarea stocată i un S după FLR (PODEA) (adică **FLRS**), indicând faptul că telecomanda portabilă este în modul doar setare. În acest mod doar setare, putei mări sau micora valoarea de setare, dar podeaua transportoare nu se activează, rămânând oprită. Acest lucru vă permite să setai viteza dorită a podelei transportoare sau să utilizai setarea stocată fără a provoca micări nedorite. După setarea vitezei, apăsai butonul PORNIRE PODEA TRANSPORTOARE pentru a activa podeaua transportoare la setarea aleasă (podeaua transportoare pornete dacă activai sistemul hidraulic). Apăsai pentru a treia oară butonul PORNIRE PODEA TRANSPORTOARE pentru a stoca în memorie valoarea curentă.

**Notă:** Modificările aduse setărilor podelei transportoare în timp ce podeaua funcionează sunt puse în practică imediat, dar sunt temporare, cu excepia cazului în care stocai noua setare apăsând din nou butonul PORNIRE PODEA TRANSPORTOARE după ce ai modificat setarea. De exemplu, efectuai o modificare în timp ce pe ecran se afiează **FLRS**, apăsai butonul Pornire podea transportoare, pornind podeaua transportoare la setarea modificată i apoi oprii telecomanda portabilă fără a apăsa din nou butonul PORNIRE PODEA TRANSPORTOARE pentru a stoca modificarea. Data viitoare când utilizai telecomanda, setarea va reveni la valoarea stocată anterior.

**Notă:** Atunci când apăsai butonul PORNIRE PODEA TRANSPORTOARE pornete un temporizator de 10 secunde i se afiează FLRS (mod doar setare). Dacă nu apăsai niciun buton în intervalul de 10 secunde, afiajul revine la FLR i este afiată i aplicată starea/valoarea anterioară. Temporizatorul se resetează la 10 secunde dacă apăsai orice buton în timp ce telecomanda portabilă este în modul doar setare.

1. Apăsai butonul PORNIRE PODEA TRANSPORTOARE.

   Se afiează valoarea previzualizată i FLRS.

2. Modificai setarea vitezei utilizând butonul MĂRIREA VITEZEI PODELEI TRANSPORTOARE sau butonul SCĂDEREA VITEZEI PODELEI TRANSPORTOARE.

   sau

3. Apăsai butonul PORNIRE PODEA TRANSPORTOARE pentru a porni podeaua transportoare.

4. Apăsai butonul PORNIRE PODEA TRANSPORTOARE pentru a stoca valoarea vitezei podelei transportoare.

   Pe afiaj apare **FLOOR STORE (STOCARE PODEA TRANSPORTOARE)**. Valoarea setată va fi utilizată ori de câte ori va fi pornită în viitor podeaua transportoare, până când vei modifica din nou setarea.

## Setarea i utilizarea doar a dotării opionale

Atunci când apăsai iniial butonul PORNIRE DOTARE OPIONALĂ (atunci când dotarea opională nu funcionează), pe afiajul telecomenzii apare setarea stocată i un S după OPT (DOTARE OPIONALĂ) (adică **OPTS**), indicând faptul că telecomanda portabilă este în modul doar setare. În acest mod doar setare, putei mări sau micora valoarea de setare, dar dotarea opională nu se activează, rămânând oprită. Acest lucru vă permite să setai viteza dorită a dotării opionale sau să utilizai setarea stocată fără a provoca

micări nedorite. După setarea vitezei, apăsai butonul PORNIRE DOTARE OPIONALĂ pentru a activa dotarea opională la setarea aleasă (dotarea opională pornete dacă activai sistemul hidraulic). Apăsai pentru a treia oară butonul PORNIRE DOTARE OPIONALĂ pentru a stoca în memorie valoarea curentă.

**Notă:** Modificările aduse setărilor dotării opionale în timp ce dotarea opională funcionează sunt puse în practică imediat, dar sunt temporare, cu excepia cazului în care stocai noua setare apăsând din nou butonul PORNIRE DOTARE OPIONALĂ după ce ai modificat setarea. De exemplu, efectuai o modificare în timp ce pe ecran se afiează **OPTS**, apăsai butonul PORNIRE DOTARE OPIONALĂ, pornind dotarea opională la setarea modificată i apoi oprii telecomanda portabilă fără a apăsa din nou butonul PORNIRE DOTARE OPIONALĂ pentru a stoca modificarea. Data viitoare când utilizai telecomanda, setarea va reveni la valoarea stocată anterior.

**Notă:** Atunci când apăsai butonul PORNIRE DOTARE OPIONALĂ pornete un temporizator de 10 secunde i se afiează FLRS (mod doar setare). Dacă nu apăsai niciun buton în intervalul de 10 secunde, afiajul revine la FLR i este afiată i aplicată starea/valoarea anterioară. Temporizatorul se resetează la 10 secunde dacă apăsai orice buton în timp ce telecomanda portabilă este în modul doar setare.

1. Apăsai butonul PORNIRE DOTARE OPIONALĂ.

   Se afiează valoarea previzualizată i FLRS.

2. Modificai setarea vitezei utilizând butonul MĂRIREA VITEZEI DOTĂRII OPIONALE sau butonul SCĂDEREA VITEZEI DOTĂRII OPIONALE.

sau

3. Apăsai butonul PORNIRE DOTARE OPIONALĂ pentru a porni dotarea opională.

4. Apăsai butonul PORNIRE DOTARE OPIONALĂ pentru a stoca valoarea vitezei dotării opionale.

   Pe afiaj apare **OPTION STORE (STOCARE DOTARE OPIONALĂ)**. Valoarea setată va fi utilizată ori de câte ori va fi pornită în viitor dotarea opională, până când vei modifica din nou setarea.

## Setarea i utilizarea podelei transportoare i a dotării opionale împreună

Atunci când apăsai iniial butonul PORNIREA TUTUROR (atunci când dotarea opională nu funcionează), pe afiajul telecomenzii apar setările stocate pentru podeaua transportoare i dotarea opională i un S după FLR i OPT (adică **FLRS** i **OPTS**), indicând faptul că telecomanda portabilă este în modul doar setare. În acest mod doar setare, putei mări sau micora valoarea de setare, dar podeaua transportoare i dotarea opională nu se activează, rămânând oprite. Acest lucru vă permite să setai vitezele dorite sau să utilizai setările stocate fără a provoca micări nedorite. După setarea vitezelor, apăsai butonul PORNIREA TUTUROR pentru a activa podeaua transportoare i dotarea opională la setarea aleasă (podeaua transportoare i dotarea opională pornesc dacă este activat sistemul hidraulic). Apăsai pentru a treia oară butonul PORNIREA TUTUROR pentru a stoca în memorie valoarea curentă.

**Notă:** Modificările aduse setărilor în timp ce podeaua transportoare i dotarea opională funcionează sunt puse în practică imediat, dar sunt temporare, cu excepia cazului în care stocai noua setare apăsând din nou butonul PORNIREA TUTUROR după ce ai modificat setarea. De exemplu, efectuai o modificare în timp ce pe ecran se afiează **FLRS** i **OPTS**, apăsai butonul PORNIREA TUTUROR, pornind podeaua transportoare i dotarea opională la setarea modificată i apoi oprii telecomanda portabilă fără a apăsa din nou butonul PORNIREA TUTUROR pentru a stoca modificarea. Data viitoare când vei utiliza telecomanda, setarea va reveni la valorile stocate anterior.

**Notă:** Atunci când apăsai butonul PORNIREA TUTUROR pornete un temporizator de 10 secunde i se afiează modul doar setare. Dacă nu apăsai niciun buton în intervalul de 10 secunde, afiajul revine la FLR i OPT i este afiată i aplicată starea/valoarea anterioară. Temporizatorul se resetează la 10 secunde dacă este apăsat orice buton în timp ce telecomanda portabilă este în modul doar setare.

1. Apăsai butonul PORNIREA TUTUROR.

   Se afiează valorile previzualizate i FLRS i OPTS.

2. Modificai setările vitezei după cum urmează:

- Modificai setarea vitezei podelei transportoare utilizând butonul MĂRIREA VITEZEI PODELEI TRANSPORTOARE sau butonul SCĂDEREA VITEZEI PODELEI TRANSPORTOARE.

- Modificai setarea vitezei dotării opionale utilizând butonul MĂRIREA VITEZEI DOTĂRII OPIONALE sau butonul SCĂDEREA VITEZEI DOTĂRII OPIONALE.

3. Apăsai butonul PORNIREA TUTUROR pentru a aciona podeaua transportoare i dotarea opională.

4. Apăsai butonul PORNIREA TUTUROR pentru a stoca valorile vitezei.

Pe afiaj apare **ALL STORE (STOCAREA TUTUROR)**. Valoarea setată va fi utilizată ori de câte ori va fi pornită în viitor dotarea opională, până când vei modifica din nou setarea.

**Notă:** Trebuie să acionai atât podeaua transportoare cât i dotarea opională pentru a stoca setările utilizând butonul PORNIREA TUTUROR. Dacă nu funcionează niciuna sau doar una dintre acestea, prin apăsarea butonului PORNIREA TUTUROR fie sunt pornite ambele, fie este pornită cea care nu funciona. Nu este stocat nimic i sunt afiate setările anterioare al podelei transportoare i dotării opionale.

Este important să înelegei faptul că valorile setate pentru podeaua transportoare i dotarea opională sunt utilizate de două ori, o dată în eventualitatea unei comenzi individuale, utilizând butoanele PORNIRE PODEA TRANSPORTOARE sau PORNIRE DOTARE OPIONALĂ i o dată în eventualitatea unei comenzi de acionare combinată, utilizând butonul PORNIREA TUTUROR; în ambele cazuri este vorba despre acelai număr.

# Moduri de presetare ale telecomenzii portabile

## Model 44751

## Setarea butoanelor de Presetare 1, 2 i 3

Telecomanda portabilă are 3 butoane de PRESETARE pe care le putei programa cu setările pentru viteza podelei transportoare i a dotării opionale. Fiecare buton de PRESETARE acionează ca un mod de previzualizare pentru butonul PORNIREA TUTUROR, exceptând cazul în care utilizează valori diferite ale vitezei de referină rapidă, definite de utilizator.

Dacă se întâmplă ca podeaua transportoare i/sau dotarea opională să funcioneze în momentul în care apăsai un buton de PRESETARE, este afiată o valoare de previzualizare a setării atât pentru podeaua transportoare cât i pentru dotarea opională; dacă apăsai apoi butonul PORNIREA TUTUROR, valorile curente de funcionare sunt înlocuite cu valorile prestabilite. Dacă nu apăsai butonul PORNIREA TUTUROR timp de 10 secunde, sistemul revine la valorile stocate anterior.

Utilizai procedura care urmează pentru a seta valorile unui buton de PRESETARE:

1. Pornii atât podeaua transportoare, cât i dotarea opională fie în mod individual, fie utilizând butonul PORNIREA TUTUROR.

2. Setai valorile dorite ale vitezei pentru podeaua transportoare i dotarea opională utilizând butoanele adecvate pentru MĂRIREA i SCĂDEREA vitezei pentru fiecare ieire.
3. inei apăsat butonul STOCARE i apoi apăsai butonul de PRESETARE dorit (1, 2 sau 3).

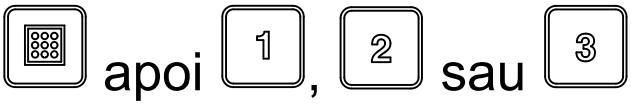


Pe ecran se afiează PRESET SAVED (PRESETARE SALVATĂ).

**Notă:** Dacă inei apăsat butonul STOCARE i apăsai un buton de PRESETARE în timp ce este oprită podeaua transportoare sau dotarea opională, nu va fi stocată nicio valoare nouă pentru podeaua transportoare sau dotarea opională; presetarea va păstra valorile stocate anterior.

## Utilizarea unui mod de Presetare

1. Apăsai butonul de PRESETARE dorit (1, 2 sau 3) pentru a afia setările pentru podeaua transportoare sau dotarea opională.
2. Apăsai butonul PORNIREA TUTUROR pentru a porni podeaua transportoare i dotarea opională (dacă este activat sistemul hidraulic).
3. Utilizai butoanele de PORNIRE i OPRIRE pentru a controla după cum dorii podeaua transportoare i dotarea opională.

# Încărcarea buncărului de alimentare

***Important:*** **Nu transportai persoane în buncărul de alimentare.**

***Important:*** **Nu transportai încărcături care depăesc limitele de încărcare ale mainii sau ale vehiculului tractor; consultai Specificaţii (Pagină 17).**

***Important:*** **Stabilitatea încărcăturilor poate varia - de exemplu, încărcăturile înalte au un centru de greutate mai înalt. Reducei limitele maxime de încărcare pentru a asigura o stabilitate mai bună, dacă este necesar.**

1. Conectai maina la vehiculul tractor.
2. Încărcai buncărul de alimentare cu material.

   ***Important:*** **Nu introducei obiecte mari sau grele în interior buncărul de alimentare. Materialul care are dimensiuni mai mari decât deschiderea oblonului spate poate deteriora cureaua i ansamblul oblonului spate. De asemenea, asigurai-vă că încărcătura are o textură uniformă. Maina poate proiecta în mod imprevizibil pietre de dimensiuni mici în nisip.**

   Pentru a evita răsturnarea mainii (consultai autocolantele cu privire la sigurană la care se face referire în acest manual):

   - Monitorizai cu atenie înălimea i greutatea încărcăturii. Încărcăturile mai mari i mai grele pot crete riscul de răsturnare.
   - Distribuii încărcătura uniform, din faă în spate i dintr-o parte în alta.
   - Avei grijă când întoarcei i evitai manevrele ce nu pot fi efectuate în sigurană.

# Descărcarea buncărului de alimentare

**⚠ ATENŢIE**

**Această maină poate cauza amputarea mâinilor sau picioarelor.**

**inei mâinile i picioarele departe de apărătoarea buncărului de alimentare de pe protecia dispozitivului de împrăştiere i de ansamblul dispozitivului de împrăştiere atunci când maina este în funciune sau când funcionează motorul pachetului de acţionare hidraulică de pe vehiculul tractor.**

Nu stai în spatele mainii atunci când descărcai sau efectuai împrătierea. Dispozitivul de împrăştiere dublu ejectează particule i praf la viteze mari.

Nu descărcaţi maşina în timp ce se află pe o pantă.

**⚠ ATENŢIE**

**Descărcarea mainii atunci când nu este conectată la vehiculul tractor poate cauza deplasarea încărcăturii i răsturnarea mainii.**

**Asigurai-vă că maina este conectată la vehiculul tractor înainte de descărcare.**

# Deplasarea

Maina este proiectată pentru utilizare doar pe drumuri neamenajate. Viteza maximă recomandată fără încărcătură este de 24 km/h.

Meninei controlul asupra mainii în sigurană. Nu efectuai viraje strânse sau manevre brute sau alte aciuni de conducere nesigure.

Încetinii înainte de a întoarce, în special pe suprafee umede, nisipoase i alunecoase. Distana de întoarcere este limitată dacă avei o dotare opională montată la maină.

**⚠ AVERTISMENT**

**Utilizarea mainii într-o manieră nesigură poate duce la răniri grave sau deces.**

**Fii atent la împrejurimi atunci când întoarcei sau vă deplasai în mararier. Asigurai-vă că zona este liberă i inei toi trecătorii la o distană sigură. Efectuai toate aciunile încet.**

Oprii dotarea opională atunci când vă apropiai de oameni, vehicule, treceri de vehicule sau treceri de pietoni.

**Notă:** Sarcinile grele i suprafeele umede sau neregulate cresc timpul necesar pentru oprire i reduc capacitatea de a vira rapid i în sigurană.

# *După utilizare*

## Sigurana după utilizare

- Parcai maşina pe o suprafaă solidă, plană. Evitai terenul moale, deoarece piciorul cricului se poate scufunda i poate cauza răsturnarea mainii.
- Nu deconectai maina de la vehiculul tractor pe suprafee în pantă sau fără a cupla cricul faă i piciorul cricului spate.
- Asigurai-vă că piciorul cricului spate i buncărul de alimentare sunt în poziie coborâtă. Amplasai un distanier (cum ar fi o bucată de lemn) sub piciorul spate atunci când distana faă de sol depăete 5 cm.
- Când deconectai maina, blocai întotdeauna roile pentru a preveni micarea.
- Meninei toate componentele mainii în stare bună de funcionare i bine fixate.
- Înlocuii toate autocolantele deteriorate sau lipsă.

## Deconectarea mainii de la un vehicul tractor

1. Parcai vehiculul tractor i maina pe un teren uscat i plan.
2. Acionai frâna de parcare a vehiculului tractor, opriţi motorul şi scoateţi cheia.
3. Aezai blocuri sub 2 roi ale mainii (faă i spate).
4. Eliberai presiunea din sistemul hidraulic.
5. Deconectai furtunurile hidraulice, bobinai furtunurile i depozitai-le la partea din faă a mainii.
6. Deconectai cablul de alimentare intermediar de la vehiculul tractor.
7. Coborâi cricul (cricurile) după cum urmează:
   - Pe asiul de tractare, rotii cricul la 90 de grade (în sensul acelor de ceasornic) în poziia coborâtă pentru a sprijini maina
   - Pe asiul Direct Connect Truckster, mutai cricurile în partea din faă a mainii i rotii-le la 90 de grade până când partea inferioară a ambelor cricuri este orientată spre sol.
8. Ridicai maina cu cricul (cricurile) până când greutatea nu mai apasă pe bara de traciune a vehiculului tractor.
9. Scoatei tiftul de cuplare.
10. Asigurai-vă că nu mai există nicio conexiune între mină i vehiculul tractor.

## Parcarea mainii

Parcai întotdeauna maşina pe o suprafaă plană. Aezai blocuri sub 2 roi ale mainii (faă i spate dacă este în configuraia montată pe vehicul).

**⚠ ATENŢIE**

**Deconectarea mainii de la vehiculul tractor pe o pantă poate cauza deplasarea neateptată a mainii.**

**Nu deconectai maina de la vehiculul tractor pe o pantă. Asiguraţi-vă că cricul faă este în poziţie de susinere.**

Pentru a roti cricul din poziia verticală (susinere) în poziia orizontală (de deplasare), scoatei tiftul de susinere a cricului i rotii cricul. Asigurai-vă că cricul este fixat la mină i în poziie corectă în timpul utilizării. Pe asiul de tractare Toro, cricul este amplasat pe tubul de cuplare (Figura 47). Pe asiul Direct Connect Truckster se folosesc 2 cricuri (Figura 48). În timpul utilizării folosii suporturile de fixare ale cricului de la partea din spatele asiului.

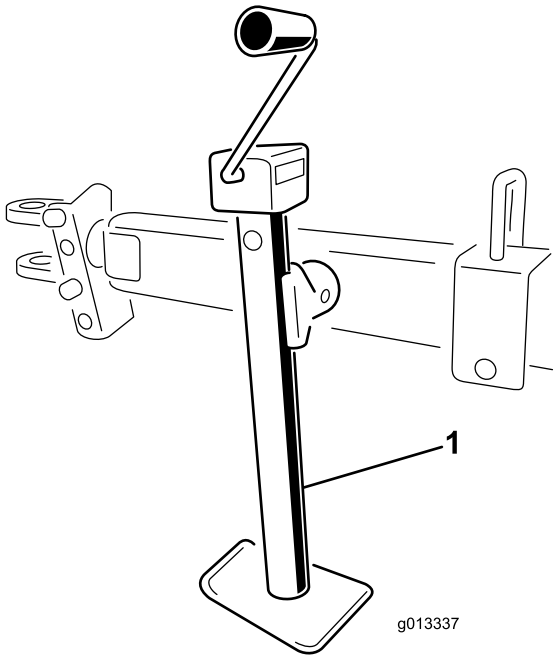


g013337

**Figura 47**

1. Cric pe asiul de tractare

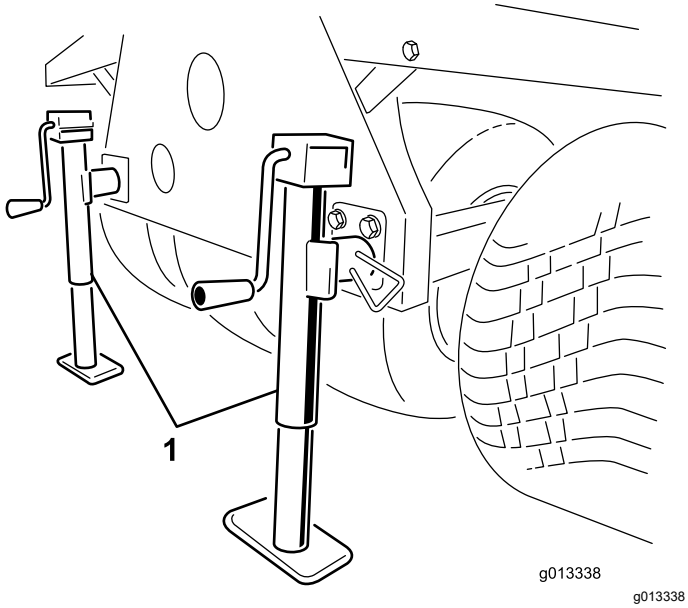


**Figura 48**

1. Cricuri pe asiul Direct Connect Truckster

# Utilizarea suportului de depozitare

1. Parcai vehiculul de lucru în locul de depozitare pentru mină.

   **Notă:** Locul de depozitare trebuie să fie o suprafaă dură i plană.

2. Deconectai conexiunea electrică de la vehiculul de lucru.
3. Deconectai conductele hidraulice ale mainii de la vehiculul de lucru.
4. Cu vehiculul de lucru în treapta neutră, cuplai frâna de parcare i pornii motorul.
5. Folosind cilindrul de ridicare al vehiculului, ridicai partea din faă a mainii suficient de sus pentru a monta picioarele din faă ale suportului de depozitare.
6. Oprii motorul.

**⚠ ATENŢIE**

**Efectuarea unor lucrări la mină în timp ce acesta se află pe suportul de depozitare poate cauza răniri grave sau decesul.**

**Nu trecei pe dedesubt i nu efectuai lucrări la mină în timp ce aceasta se află pe suportul de depozitare.**

7. Introducei picioarele de depozitare faă i cricurile spate în tuburile mainii i fixai-le cu tifturile de blocare (Figura 49).

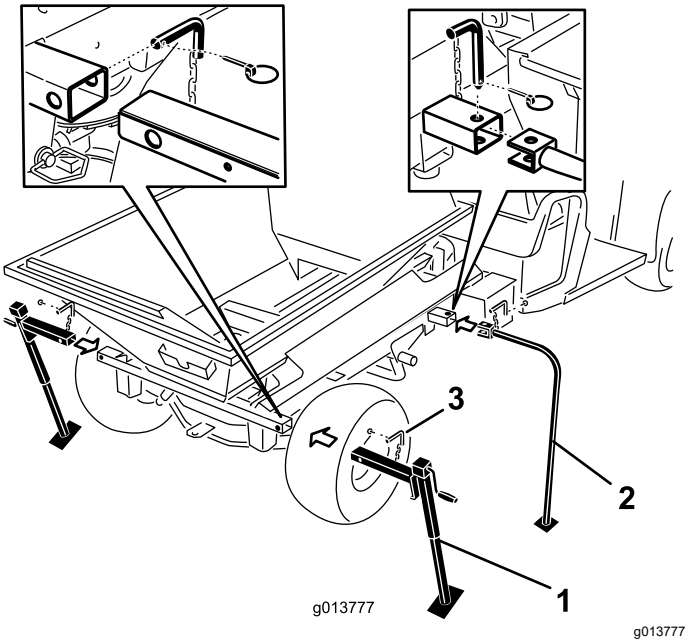


**Figura 49**

1. Cricuri spate
2. Picioare de depozitare faă
3. tift de blocare

8. Folosind cilindrul de ridicare al vehiculului, coborâi partea din faă a mainii până când picioarele suportului de depozitare faă încep să atingă solul.
9. Ridicai cele 2 cricuri de depozitare spate până când scade presiunea pe tifturile de montare care fixează tubul transversal al mainii de cadrul Workman.
10. Îndepărtai cuiele de osie, tifturile de cuplare i aibele spate (Figura 50).

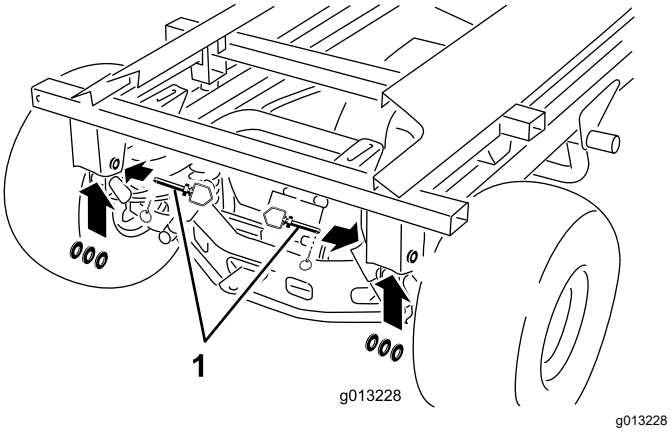


**Figura 50**

1. tift de cuplare, aibe i cui de osie

11. Susinei cilindrul de ridicare cu o mână. Cu cealaltă mână, îndepărtai tiftul de blocare al cilindrului de ridicare (Figura 51).

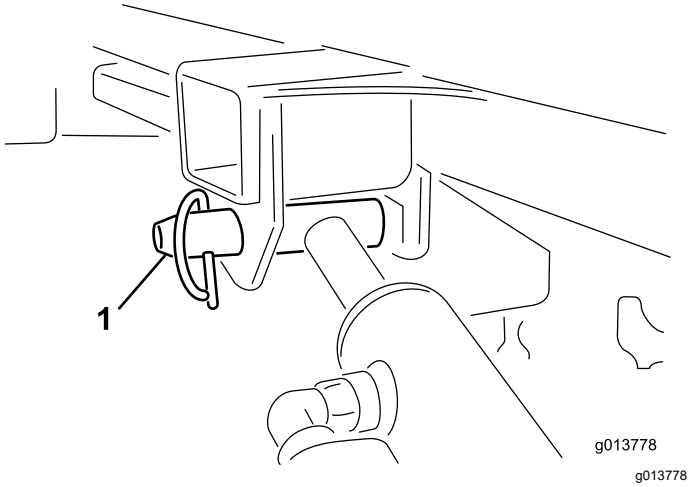


**Figura 51**

1. tift de blocare al cilindrului de ridicare

12. Depozitai cilindrii în cleme de depozitare. Cuplai maneta de blocare lift hidraulic pe vehicul pentru a preveni extinderea accidentală a cilindrilor de ridicare.
13. Ridicai cricurile spate până când se obine suficient spaiu pentru a îndepărta vehiculul de mină.
14. Plimbai-vă în jurul mainii. Asigurai-vă că este eliberat cadrul vehiculului de lucru i că maina este fixată pe fiecare dintre cele 4 picioare ale suportului de depozitare.
15. Deplasai maneta schimbătorului de viteze al vehiculului de lucru în poziia neutră, cuplai frâna de parcare i pornii motorul.
16. Eliberai frâna de parcare i conducei încet vehiculul de lucru în faă, departe de maina fixată pe suportul de depozitare.

# Transportarea mainii

***Important:*** **Înainte de a încărca sau a descărca maina pe sau de pe remorcă, îndepărtai ansamblul dispozitivului de împrăştiere dublu pentru a evita deteriorarea acestuia.**

- Încărcai sau descărcai cu grijă maina pe/de pe o remorcă sau un camion.
- Utilizai rampe de lăime completă pentru a încărca maina pe o remorcă sau un camion.

Consultai *Manualul operatorului* pentru locurile de fixare a mainii pe asiul de remorcare i vehiculul tractor.

**Notă:** Dacă acest lucru nu este posibil, fixai capota mainii de cadru cu o curea sau scoatei capota i transportai-o i fixai-o separat; în caz contrar, capota poate sări în timpul transportului.

1. Dacă este montată, îndepărtai ansamblul dispozitivului de împrăştiere dublu.
2. Conducei vehiculul tractor urcând pe rampă.
3. Oprii motorul, scoatei cheia i cuplai frâna de parcare.
4. Legai maina lângă roi cu curele, lanuri sau cabluri.

   **Notă:** Consultai prevederile locale referitoare la fixare.
5. Fixai blocurile la roile mainii pe platforma remorcii sau a camionului.

# Întreţinere

**Notă:** Descărcai gratuit schema electrică sau a sistemului hidraulic vizitând www.Toro.com i căutând maina dumneavoastră în linkul Manuale de pe pagina de pornire.

**⚠ ATENŢIE**

**Efectuarea lucrărilor la mină înainte de a deconecta toate sursele de alimentare poate duce la răniri grave sau deces.**

**Deconectai toate sursele de alimentare de la mină înainte de a efectua lucrări de întreinere.**

## Sigurană în timpul întreinerii

- Oprii maina, oprii motorul, acionai frâna de parcare, scoatei cheia i ateptai ca toate piesele în micare să se oprească înainte de a efectua lucrările de service sau de a regla maina.
- Efectuaţi doar acele instrucţiuni de întreţinere descrise în acest manual. Dacă sunt necesare vreodată reparaii majore sau dacă este dorită asistenă, contactai un distribuitor autorizat Toro.
- Asigurai-vă că maina este în stare de funcionare în sigurană, menindnd strânse piuliele i uruburile.
- Dacă este posibil, nu efectuai lucrări de întreinere cu motorul în funciune. Păstrai distana faă de componentele în micare.
- Nu verificai i nu reglai tensionarea lanului atunci când este pornit motorul vehiculului tractor.
- Depresurizai cu grijă componentele cu energie stocată.
- Sprijinii maina cu blocuri sau suporturi de depozitare atunci când lucrai sub ea. Nu vă bazai niciodată pe sistemul hidraulic al vehiculului tractor pentru a susine maina.
- Verificai zilnic uruburile de fixare a dinilor pentru a vă asigura că sunt strânse conform specificaiilor.
- După întreinerea sau reglarea mainii, asigurai-vă că capota este închisă i blocată i că sunt montate toate dispozitivele de protecie.

## Lubrifiere

### Lubrifierea mainii

#### Model de bază

**Interval de service:** După primele 25 ore

La intervale de 40 de ore Lubrifiai maina zilnic atunci când funcionează în condiii de mediu cu multă murdărie sau praf.

- Utilizai un lubrifiant universal pentru autovehicule.
- Lubrifiai toi rulmenii, bucele i lanurile.

Pe mină sunt amplasate mai multe fitinguri de lubrifiere (Figura 52 i Figura 53).

1. Curăai fitingurile de lubrifiere.
2. Pompai lubrifiant în rulmeni i buce.
3. Curăai excesul de lubrifiant.

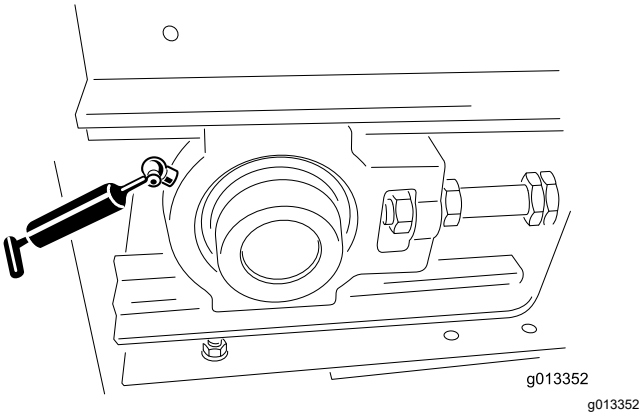


**Figura 52**

Fiting de lubrifiere (unul stânga faă, unul dreapta faă)

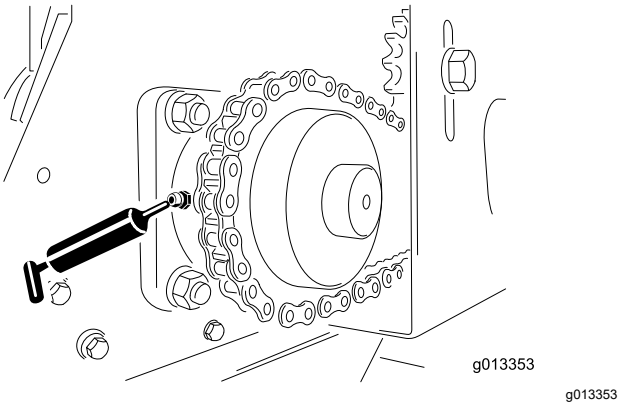


**Figura 53**

Fiting de lubrifiere (unul stânga spate, unul dreapta spate)

### Lubrifierea asiului de tractare

**Interval de service:** După primele 25 ore

Anual sau înainte de depozitare

Utilizai un lubrifiant universal pentru autovehicule.

1. Curăai fitingurile de lubrifiere (Figura 54).
2. Pompai lubrifiant în rulmeni i buce.
3. Curăai excesul de lubrifiant.

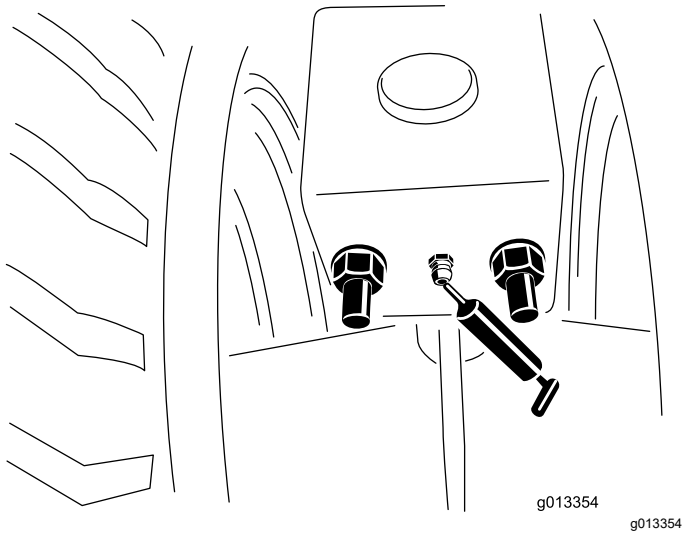


**Figura 54**

Fitinguri de lubrifiere (faă i spate, stânga i dreapta).

## Lubrifierea rulmenilor roilor

### asiu de tractare opional

**Interval de service:** La intervale de 300 de ore/Anual (care urmează)

Curăai i lubrifiai rulmenii roilor.

# Verificarea anvelopelor i roilor

## asiu tip tractare opional

**Interval de service:** Înainte de fiecare folosinţă sau zilnic

- Verificai presiunea din anvelopele vehiculului tractor; consultai *Manualul operatorului* pentru vehiculul tractor.
- Verificai dacă presiunea din anvelope pentru asiul de tractare opional este de 0,69 bar sau în conformitate cu recomandările producătorului anvelopelor.
- Verificai anvelopele pentru a descoperi deteriorări sau uzură excesivă.
- Verificai dacă uruburile roii sunt strânse i dacă nu lipsete niciunul dintre uruburi.

# Sigurană privind sistemul hidraulic

- Asigurai-vă că toate furtunurile i conductele cu ulei hidraulic sunt în stare bună i toate racordurile i fitingurile hidraulice sunt etane înainte de a presuriza sistemul hidraulic.
- Apelai imediat la un medic în cazul în care uleiul hidraulic intră în contact cu pielea. Uleiul care pătrunde în piele trebuie să fie eliminat chirurgical în interval de câteva ore de un medic.
- inei faa i alte pări ale corpului la distană de infiltraii sau duze care pulverizează ulei hidraulic sub presiune.
- Utilizai carton sau hârtie pentru a detecta scurgerile de ulei hidraulic.
- Depresurizai în sigurană sistemul hidraulic înainte de orice intervenie asupra acestuia.

# Specificaii cu privire la sistemul hidraulic

Maina este livrată cu rezervorul umplut din fabrică cu ulei hidraulic de înaltă calitate. Verificai nivelul de ulei hidraulic înainte de a porni maina pentru prima dată i zilnic după aceea. Lichidul de schimb recomandat este:

> **Lichid de transmisie/hidraulic Toro Premium pentru tractor** (disponibil în containere de 19 litri sau butoaie de 208 litri. Consultai catalogul de piese de schimb sau distribuitorul Toro pentru numerele de pisă.)

Lichide alternative: dacă lichidul specificat nu este disponibil, pot fi utilizate alte lichide hidraulice universale pentru tractor (UTHF), dar acestea trebuie să fie doar produse **convenionale, pe bază de petrol**, nu lichide sintetice sau biodegradabile. Specificaiile trebuie să se încadreze în intervalul menionat pentru toate proprietăile produsului de mai jos, iar lichidul trebuie să respecte standardele industriale specificate. Adresai-vă furnizorului dumneavoastră de lichid pentru a stabili dacă lichidul îndeplinete aceste specificaii.

**Notă:** Toro nu îi asumă răspunderea pentru daunele provocate de utilizarea unor lichide hidraulice necorespunzătoare; prin urmare, utilizai doar produse de la producători consacrai, care garantează pentru recomandările furnizate.

| Proprietăi produs: | |
|---|---|
| Vâscozitate, ASTM D445 | cSt la 40°C: 55 - 62 |
| Indice de vâscozitate ASTM D2270 | De la 140 la 152 |
| Punct de curgere, ASTM D97 | -37°C - -43°C |
| Specificaii pentru industrie: API GL-4, AGCO Powerfluid 821 XL, Ford New Holland FNHA-2-C-201.00, Kubota UDT, John Deere J20C, Vickers 35VQ25 i Volvo WB-101/BM | |

**Notă:** Multe uleiuri hidraulice sunt aproape incolore, detectarea scurgerilor fiind dificilă. Un aditiv colorant rou pentru uleiul hidraulic este disponibil în flacoane

de 20 ml. Un flacon este suficient pentru 15 până la 22 litri de ulei hidraulic. Nr. piesă de comandă 44-2500 de distribuitor autorizat Toro.

# Verificarea sistemului hidraulic

**Interval de service:** Înainte de fiecare folosinţă sau zilnic

- Verificai sistemul hidraulic pentru a descoperi scurgerile de lichid. Dacă găsii o scurgere, strângei fitingul sau înlocuii sau reparai piesa deteriorată.
- Verificai dacă furtunurile hidraulice au urme vizibile de uzură sau deteriorare.
- Pentru mainile echipate cu pachetul de putere hidraulic opional, verificai nivelul lichidului hidraulic al rezervorului. Umplei rezervorul cu lichid dacă este necesar.
- Pentru mainile care utilizează putere hidraulică de la vehiculul tractor, verificai nivelul lichidului hidraulic al vehiculului tractor; consultai *Manualul operatorului* pentru vehiculul tractor.

# Întreinerea platformei i a buncărului de alimentare

## Verificarea oblonului spate

**Interval de service:** Înainte de fiecare folosinţă sau zilnic

Verificai dacă seciunea reglabilă a oblonului spate se deschide i se închide fără a se bloca.

## Depozitarea i verificarea cricurilor

**Interval de service:** Înainte de fiecare folosinţă sau zilnic

- Depozitai cricul (cricurile) în poziie verticală înainte de deplasări. Pe asiul Direct Connect Truckster, depozitai cricurile la partea din spate a mainii.
- Verificai dacă sunt deteriorate tiftul de cuplare i cricul i dacă tiftul de sigurană este în poziie. (Înlocuii tifturile de sigurană dacă lipsesc sau sunt deteriorate).
- Verificai dacă sunt strânse conexiunile dispozitivului de cuplare.

## Verificarea altor componente

**Interval de service:** Înainte de fiecare folosinţă sau zilnic

- Verificai uzura lamelor de pe discurile dispozitivului de împrăştiere dublu. Înlocuii-le atunci când se uzează.
- Verificai carcasa dispozitivului de împrăştiere dublu pentru a descoperi urme de fisuri sau de coroziune. Înlocuii plăcile de uzură după cum este necesar.
- Verificai i asigurai-vă că autocolantele de sigurană sunt intacte i lizibile; în caz contrar, înlocuii-le.

# Întreinerea sistemului benzii transportoare

## Verificarea garniturii benzii i a oblonului spate

**Interval de service:** Înainte de fiecare folosinţă sau zilnic

- Verificai toate garniturile de cauciuc pentru a descoperi urme de uzură sau deteriorare. Înlocuii sau reparai garniturile dacă apar scurgeri.
- Verificai i reglai screperul de curăare a benzii transportoare. Asigurai-vă că screperul este în contact complet cu banda, pe lungimea sa.

## Verificarea benzii transportoare i a rolelor

- Verificai dacă banda transportoare se deplasează drept pe role i nu alunecă - efectuai ajustări dacă este necesar; consultai Reglarea alinierii benzii transportoare (Pagină 41).
- Verificai rulmenii cu role faă i spate la fiecare 2 luni pentru a descoperi urme de uzură sau deteriorare vizibile.
- Verificai starea i tensionarea lanului de transmisie i a pinioanelor.

  ***Important:*** **Verificai dacă există material de împrătiere prins între platforma benzii transportoare, bandă i role. Consultai Spălarea mainii (Pagină 41).**

## Reglarea tensionării benzii transportoare

Efectuai procedura de tensionare doar dacă banda alunecă, dacă a fost înlocuită sau dacă a fost slăbită pentru a înlocui alte piese.

1. Aezai ghidajul în V al benzii în ghidajele rolelor din faă i din spate.
2. Strângei uniform cele 2 piulie de reglare a benzii până când banda este strânsă.

**Notă:** Dacă este necesar, îndepărtai capacul rolei de ghidare faă i capacul jgheabului spate.

3. Încărcai complet maina cu cel mai greu material pe care vă ateptai să îl utilizai.
4. Cu 2 chei, blocai capătul tijei întinzătorului i apoi slăbii piulia de blocare, care este piulia cea mai apropiată de capătul tijei (Figura 55).

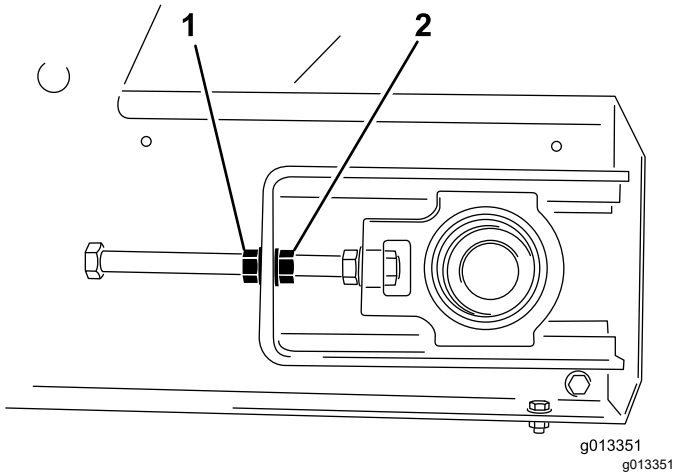


**Figura 55**

1. Piuliă de blocare
2. Piuliă de reglare

5. Pornii banda transportoare i verificai dacă alunecă.
6. Dacă da, oprii banda i strângei ambele piulie de reglare o jumătate de tură. Nu tensionai excesiv.
7. Repetai paii 5 i 6 până când banda transportoare nu mai alunecă.
8. Strângei piuliele de blocare i montai capacele galbene de sigurană

## Reglarea alinierii benzii transportoare

Sistemul de bandă transportoare este cu auto-aliniere. Atât rolele faă, cât i cele spate au o canelură centrală pentru rularea ghidajului în V al benzii. Uneori, banda poate iei în afara canelurilor. Pentru a alinia banda, procedai în felul următor:

1. Stabilii spre ce parte se îndreaptă banda.
2. Scoatei capacele de sigurană din ambele coluri faă.
3. Pe partea spre care se îndreaptă banda, inei fix capătul tijei întinzătorului, slăbii piulia de blocare i strângei piulia de reglare cu 2 ture ale piuliei (Figura 55).
4. Strângei ambele piulie de blocare i pornii banda transportoare.
5. Verificai alinierea în timpul micării. Repetai paii de mai sus până când banda revine în poziie corectă.

***Important:*** **Avei răbdare! Nu supuneţi banda unei tensionări excesive.**

6. Montai ambele capace de sigurană.

# Spălarea mainii

Sărurile, gudronul de pe drum, seva de la copaci, îngrăămintele sau substanele chimice pot deteriora finisajul vopsit al mainii. Spălai aceste depuneri cât mai curând posibil cu detergent i apă. Pot fi necesari ageni de curăare sau solveni suplimentari, dar asigurai-vă că sunt siguri pentru suprafeele vopsite.

**⚠ ATENŢIE**

**Lichidele inflamabile i detergenii cu vapori toxici sunt periculoase pentru sănătatea dumneavoastră.**

**Nu utilizai lichide inflamabile sau detergeni cu vapori toxici. Respectai recomandările producătorului.**

***Important:*** **Nu folosii un aparat de spălat cu înaltă presiune. Acest lucru poate îndepărta vopseaua, autocolantele de sigurană i lubrifiantul i poate deteriora componentele.**

1. Îndepărtai dotarea opională înainte de curăare i spălai-o separat.
2. Îndepărtai telecomanda portabilă.
3. Spălai corpul mainii cu apă caldă i un detergent delicat
4. Clătii complet reziduurile de detergent cu apă curată înainte de a se usca.
5. Îndepărtai ansamblul screperului de curăare a benzii din spatele mainii (Figura 56).

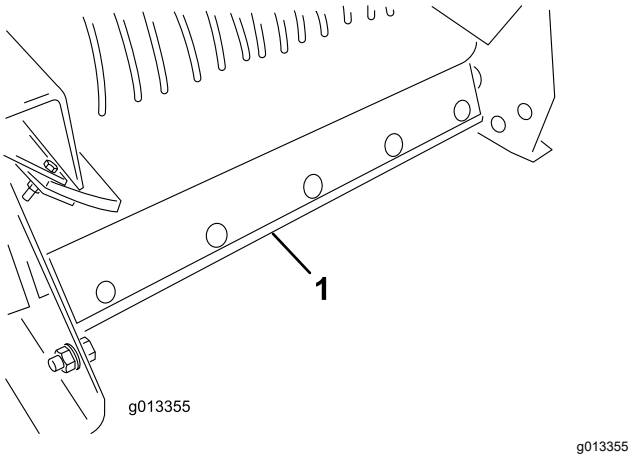


**Figura 56**

1. Ansamblul screperului de curăare a benzii

6. Ridicai partea din faă a mainii cât de sus este necesar.

7. Dacă avei o mină montată pe camion, utilizai cilindrul de ridicare de pe vehiculul tractor. (Consultai Manualul operatorului pentru vehiculul tractor.)

8. Dacă avei un asiu de tractare sau Direct Connect Truckster, utilizai cricul de pe asiu.

9. Deschidei complet oblonul spate i pulverizai apă în interiorul ansamblului buncărului de alimentare i în zona oblonului spate. Verificai garniturile laterale i înlocuii-le dacă este cazul.

10. Localizai autocolantul cu privire la curăare de la partea frontală a mainii (Figura 57) i, folosind un furtun de grădină, pulverizai prin plasa de protecie frontală până când placa de protecie de la partea inferioară este complet eliberată de material (Figura 58).

    **Notă:** Când capacele sunt îndepărtate pentru lubrifiere, profitai de ocazie pentru a spăla orice urmă existentă de material de împrătiere.

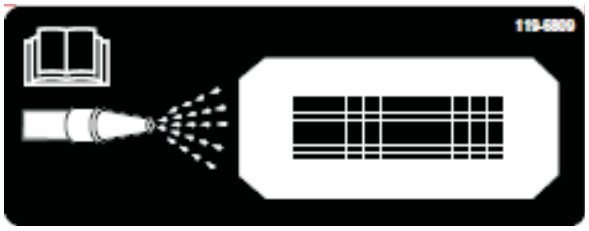


g013714

**Figura 57**

1. Autocolant cu privire la curăare

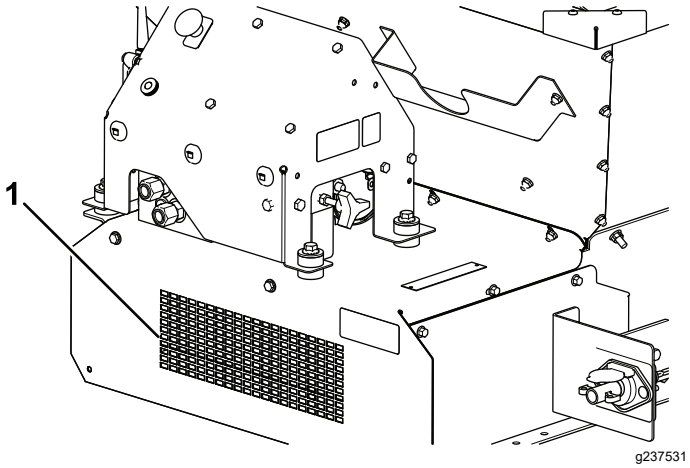


g237531

**Figura 58**

1. Curăare frontală

11. Verificai buncărul de alimentare, protecia inferioară, banda transportoare, platforma i rolele pentru a vă asigura că nu există urme de material de împrătiere.

12. Coborâi maina înapoi în poziia normală de funcionare

13. Montai ansamblul screperului de curăare a benzii. Împingei pe bandă bara de montare a screperului. Asigurai-vă că screperul este cât mai vertical posibil, dar încă în contact cu banda.

# Depozitare

Înainte de a utiliza maina pentru sezon, efectuai următorii pai:

1. Parcai maşina pe o suprafaţă plană; acionai frâna de parcare; oprii motorul; scoatei cheia de contact i ateptai oprirea tuturor pieselor mobile înainte de a părăsi maina.
2. Curăai integral maina. Demontai componentele dacă este necesar.
3. Îndepărtai telecomanda portabilă.
4. Asigurai-vă că este apăsat butonul de oprire de urgenă.
5. Verificai toate dispozitivele de fixare i strângei-le dacă este necesar.
6. Lubrifiai toate fitingurile i punctele de articulaţie. tergei orice urmă de lubrifiant în exces.
7. lefuii uor toate zonele vopsite care sunt zgâriate, ciobite sau ruginite i aplicai vopsea de retu.
8. Depozitai maina în interior, dacă este posibil.

# Înlăturarea defecţiunilor

## Verificarea codurilor de defect

### Model 44751

Dacă LED-ul de diagnoză indică faptul că există o defeciune a sistemului, verificai codurile de defect pentru a determina ce este în neregulă cu maina; consultai Funcionarea LED-ului de diagnoză (Pagină 16).

#### Tabel cu coduri de defect

| Cod | Model de aprindere a LED-ului | Comportament | Detalii |
|---|---|---|---|
| Defecte specifice pentru maină | | | |
| 11 | Se aprinde o dată, pauză, se aprinde o dată, pauză lungă, apoi repetă | Comunicare pierdută cu RECEPTORUL. | Conectorul nu este conectat; localizai i conectai conectorul cablului slăbit sau deconectat. |
| | | | Ceva nu este în regulă cu cablul; contactai distribuitorul Toro. |
| | | | RECEPTORUL este defect; contactai distribuitorul Toro. |
| 12 | Se aprinde o dată, pauză, se aprinde de două ori, pauză lungă, apoi repetă | Incompatibilitate de versiune a RECEPTORULUI i/sau TELECOMENZII | Este instalat un software necorespunzător (instalai software-ul corect de la Toro DIAG); contactai distribuitorul Toro. |
| 13 | Se aprinde o dată, pauză, se aprinde de 3 ori, pauză lungă, apoi repetă | TELECOMANDĂ necorespunzătoare - nu este implementată în RevA | Este asociat un produs incorect cu telecomanda portabilă (adică se încearcă operarea unei unităi ProPass cu o telecomandă MH-400) |

## Accesarea modului de diagnoză i verificarea codurilor

1. Apăsai butonul E-STOP pentru a opri alimentarea.
2. Tragei capacul ataat de pe cei 2 conectori de untare de diagnoză (Figura 59, A).
3. Conectai conectorii de untare de diagnoză împreună (Figura 59, B).

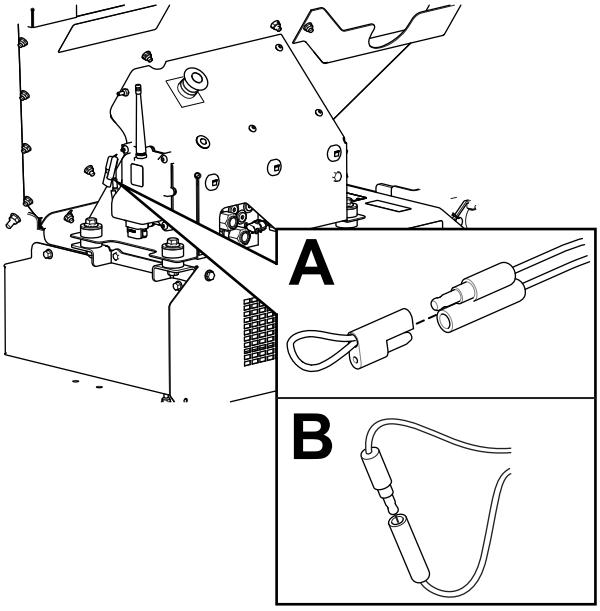


g238424

**Figura 59**

4. Tragei în sus butonul E-STOP pentru a porni alimentarea.
5. Numărai numărul de aprinderi intermitente pentru a determina codul de defect, apoi utilizai tabelul cu coduri de defect pentru a determina sursa defeciunii.

   **Notă:** Dacă există mai multe defecte, sunt efectuate aprinderi intermitente pentru ambele, apoi o pauză lungă, apoi se repetă secvenele de aprindere intermitentă.

## Resetarea codurilor de defect

După rezolvarea problemei, resetai codurile de defect prin deconectarea i reconectarea conectorilor de diagnoză. Lampa de diagnoză se aprinde intermitent în mod continuu la 1 Hz (1 aprindere intermitentă pe secundă).

## Părăsirea modului de diagnoză

1. Apăsai butonul E-STOP pentru a opri alimentarea; consultai Buton E-Stop (Pagină 16).
2. Deconectai conectorii de untare de diagnoză (Figura 59, B).
3. Împingei capacul ataat pe cei 2 conectori de untare de diagnoză (Figura 59, A).
4. Tragei în sus butonul E-STOP pentru a porni alimentarea.

# Mesaje afiate pe telecomanda portabilă

## Model 44751

### Tabel cu mesaje

| Mesaj afiat | Descriere |
|---|---|
| ASSOC PENDING (ÎN CURS DE ASOCIERE) | Trebuie efectuată o asociere. |
| ASSOC ACTIVE (ASOCIERE ACTIVĂ) | Este în curs de desfăurare o încercare de asociere. |
| POWER UP BASE (ALIMENTAI RECEPTORUL) | Alimentai receptorul. |
| ASSOC PASS (ASOCIERE EFECTUATĂ) | Încercarea de asociere a fost efectuată cu succes. |
| ASSOC EXIT (IEIRE ASOCIERE) | Ieire din modul de asociere. |
| ASSOC FAIL (EUARE ASOCIERE) | Încercarea de asociere a euat. |
| PRESS STORE (APĂSAI BUTONUL STOCARE) | Apăsai butonul STOCARE. |
| ALL STORE (STOCARE TOATE) | Toate valorile curente setate sunt stocate în memoria curentă de lucru. |
| OPTION STORE (STOCARE DOTARE OPIONALĂ) | Setările curente ale dotării opionale sunt stocate în memoria curentă de lucru. |
| BELT STORE (STOCARE BANDĂ) | Setările curente ale podelei transportoare sunt stocate în memoria curentă de lucru. |
| PRESET 1 STORE (STOCARE PRESETARE 1) | Setarea curentă pentru Presetarea 1 este stocată în memoria curentă de lucru. |
| PRESET 2 STORE (STOCARE PRESETARE 1) | Setarea curentă pentru Presetarea 2 este stocată în memoria curentă de lucru. |
| PRESET 3 STORE (STOCARE PRESETARE 1) | Setarea curentă pentru Presetarea 3 este stocată în memoria curentă de lucru. |
| WAITING FOR BASE (SE ATEAPTĂ RECEPTORUL) | Telecomanda portabilă ateaptă un răspuns de la receptor. |
| HOPPER UP (BUNCĂR DE ALIMENTARE SUS) | Telecomanda portabilă trimite buncărului de alimentare o comandă de ridicare. |
| HOPPER DOWN (BUNCĂR DE ALIMENTARE JOS) | Telecomanda portabilă trimite buncărului de alimentare o comandă de coborâre. |

## Tabel cu mesaje (cont'd.)

| Mesaj afiat | Descriere |
|---|---|
| PROPASS REV XX (PROPASS REV XX) | Produsul pe care sistemul este setat să îl controleze. |
| MH400 REV XX | Produsul pe care sistemul este setat să îl controleze. |
| BAT XX%<br>Battery X.X V | Durata de viaă rămasă a bateriei în procente.<br>Durata de viaă rămasă a bateriei în valoare a tensiunii. |
| CHANNEL X (CANAL X) | Canalul curent utilizat de sistem. |
| HH ID XXXXXX (ID XXXXXX TELECOMANDĂ PORTABILĂ) | Identitatea telecomenzii portabile. |
| BASE ID XXXXXX (ID XXXXXX RECEPTOR) | Identitatea receptorului |
| FLR XX%<br>OPT XX% | Viteza curentă a podelei transportoare, în procente.<br>Viteza curentă a dotării opionale, în procente. |
| FLRS XX%<br>OPTS XX% | Afiarea vitezei obinuite a podelei transportoare i a vitezei dotării opionale cu comandă 0% la ieire; permite operatorului să decidă dacă trebuie să utilizeze setarea curentă sau să o modifice. |
| FLR OFF<br>OPT OFF | Afiează starea podelei transportoare i a dotării opionale când acestea sunt oprite. |
| SERVICE ACTIVE (SERVICE ACTIV) | Instrumentul de service este activ. |
| SERVICE NO APP (NICIO APLICAIE DE SERVICE) | Nu există aplicaii valabile de service pentru a fi rulate. |

# Menţiuni:

# Menţiuni:

# Menţiuni:

## Notă de confidenţialitate europeană

Informaţiile colectate de Toro
Toro Warranty Company (Toro) vă respectă confidenţialitatea. Pentru a procesa revendicarea dumneavoastră de garanţie şi pentru a vă contacta în cazul unei retrageri a produsului, vă solicităm să ne dezvăluiţi anumite informaţii personale, fie direct, fie prin intermediul companiei sau distribuitorului local Toro.

Sistemul de garanţie Toro este găzduit pe servere localizate în Statele Unite unde este posibil ca legea confidenţialităţii să nu furnizeze aceeaşi protecţie care se aplică în ţara dumneavoastră.

OFERINDU-NE INFORMAŢIILE PERSONALE, SUNTEŢI DE ACORD CU PROCESAREA INFORMAŢIILOR PERSONALE, CONFORM DESCRIERII DIN ACEASTĂ NOTĂ DE CONFIDENŢIALITATE.

Modul în care Toro utilizează informaţiile
Toro poate utiliza informaţiile personale pentru a procesa revendicările de garanţie, pentru a vă contacta în cazul unei retrageri a produsului sau în alt scop pe care vi-l menţionăm. Toro poate partaja informaţiile dumneavoastră cu afiliaţii, distribuitorii sau alţi parteneri de afaceri Toro în raport cu oricare dintre aceste activităţi. Nu vom vinde informaţiile dumneavoastră personale niciunei alte companii. Ne rezervăm dreptul de a dezvălui informaţiile personale pentru a respecta legile aplicabile şi cu solicitări din partea autorităţilor corespunzătoare pentru a opera sistemele în mod corespunzător sau pentru propria protecţie sau cea a celorlalţi utilizatori.

Păstrarea informaţiilor personale
Vă vom păstra informaţiile personale atât timp cât este necesar în scopurile pentru are au fost colectate iniţial sau pentru alte scopuri legitime (precum conformitatea cu legea) sau dacă acest lucru este prevăzut de legea în vigoare.

Angajamentul Toro faţă de securitatea informaţiilor dumneavoastră personale
Ne luăm măsuri de precauţie rezonabile pentru a proteja securitatea informaţiilor dumneavoastră personale. De asemenea, luăm măsuri pentru a menţine precizia şi starea curentă a informaţiilor personale.

Accesul i corectarea informaiilor dumneavoastră personale
Dacă doriţi să revizuiţi sau să corectaţi informaţiile dumneavoastră personale, contactaţi-ne prin e-mail la legal@toro.com.

## Legea consumatorilor australieni

Consumatorii australieni vor găsi detalii referitoare la Legea consumatorilor australieni în e-mail sau la distribuitorul Toro local.

# Informaii despre avertismente conform Propunerii 65 a statului California

## Ce este un avertisment?

Un produs comercializat poate avea o etichetă de avertizare precum cea de mai jos:

**AVERTISMENT:** Poate cauza cancer sau poate fi toxic pentru reproducere – www.p65Warnings.ca.gov.

## Ce este Propunerea 65?

Propunerea 65 se aplică tuturor companiilor care activează în California, comercializează produse în California sau fabrică produse care pot fi comercializate sau aduse în California. Aceasta prevede ca Guvernatorul Californiei să întocmească i să publice o listă de substane chimice cunoscute ca provocând cancer, malformaii congenitale i/sau alte tulburări de reproducere. Actualizată anual, lista include sute de substane chimice întâlnite în multe articole din viaa de zi cu zi. Scopul Propunerii 65 este de a informa publicul larg cu privire la expunerea la aceste substane chimice.

Propunerea 65 nu interzice comercializarea produselor ce conin aceste substane chimice, ci impune afiarea unor avertismente pe produs, ambalajul sau documentaia produsului. În plus, un avertisment conform Propunerii 65 nu înseamnă că un produs încalcă standardele sau cerinele de sigurană. De fapt, guvernul Californiei a clarificat că un avertisment aferent Propunerii 65 „nu este acelai lucru cu o decizie de reglementare conform căreia un produs este sigur sau nesigur”. Multe dintre aceste substane chimice au fost utilizate timp de mai muli ani în produse folosite în viaa de zi cu zi fără ca efectul lor dăunător să fie documentat. Pentru informaii suplimentare, accesaihttps://oag.ca.gov/prop65/faqs-view-all.

Un avertisment conform Propunerii 65 înseamnă că o companie (1) a evaluat expunerea i a concluzionat că depăete „nivelul fără risc semnificativ”; sau (2) a ales să furnizeze un avertisment pe baza înelegerii sale legate de prezena unei substane chimice din listă, fără a încerca să evalueze expunerea.

## Această lege se aplică oriunde?

Avertismentele conform Propunerii 65 sunt impuse doar de legislaia statului California. Aceste avertismente pot fi întâlnite pe întreg teritoriul Californiei în diferite stabilimente, inclusiv dar fără a se limita la, restaurante, magazine alimentare, hoteluri, coli i spitale, precum i pe o varietate mare de produse. În plus, unii comerciani cu amănuntul online i care livrează comenzile prin potă introduc avertismente conform Propunerii 65 pe site-urile lor web sau în cataloage.

## Cum se plasează avertismentele din statul California în raport cu limitele federale?

Standardele Propunerii 65 sunt adesea mai riguroase decât cele federale i internaionale. Diverse substane necesită un avertisment conform Propunerii 65 la niveluri mult mai mici decât limitele federale de intervenie. De exemplu, standardul Propunerii 65 pentru avertismente legate de plumb este 0,5 µg/zi, mult sub standardele federale i internaionale.

## De ce nu au toate produsele similare un astfel de avertisment?

- Eticheta cu avertismente conform Propunerii 65 este necesară pentru produsele comercializate în California, nefiind impusă pentru produse similare comercializate în altă parte.
- O companie implicată într-un proces legat de Propunerea 65 i care a ajuns la un acord poate fi nevoită să utilizeze avertismente pentru produsele sale, în timp ce alte companii care fabrică produse similare nu au aceeai obligaie.
- Propunerea 65 nu este aplicată în mod consecvent.
- Companiile pot decide să nu furnizeze avertismente deoarece au ajuns la concluzia că nu trebuie să facă acest lucru conform Propunerii 65; absena avertismentelor de pe un produs nu înseamnă că produsul respectiv nu conine niveluri similare de substane chimice listate.

## De ce include Toro acest avertisment?

Toro a decis să furnizeze consumatorilor cât mai multe informaii posibile astfel încât acetia să ia decizii informate cu privire la produsele pe care le achiziionează i utilizează. Toro furnizează avertismente în unele cazuri pe baza cunotinelor sale privind prezena unei sau a mai multor substane chimice specificate, fără a evalua nivelul de expunere, deoarece nu pentru toate substanele chimice specificate există limite de expunere. Dei gradul de expunere al produselor Toro poate fi neglijabil sau se încadrează în gama „fără risc semnificativ”, din exces de prudenă, Toro a decis să furnizeze avertismente conform Propunerii 65. Mai mult, dacă nu furnizează aceste avertismente, compania Toro poate fi acionată în justiie de statul California sau pări private care caută să aplice Propunerea 65 i poate face obiectul unor sanciuni semnificative.

# Garania Toro

O garanie limitată de doi ani

## Condiţiile şi produsele acoperite de garanţie

The Toro Company şi afiliaţii săi, Toro Warranty Company, ca urmare a unui acord, garantează împreună că produsul comercial Toro („Produsul”) nu prezintă defecte de material sau de fabricaie timp de 2 ani sau 1500 de ore de funcionare*, oricare dintre acestea survine mai întâi. Această garanie se aplică tuturor produselor, cu excepia aeratoarelor (consultai declaraiile de garanie separate pentru aceste produse). În cazul în care există o situaie acoperită de garanie, vom repara produsul fără costuri pentru dumneavoastră, inclusiv diagnoză, manoperă, piese i transport. Această garanie începe la data livrării produsului către cumpărătorul cu amănuntul iniial.
* Produs echipat cu un contor orar.

## Instruciuni pentru obinerea Serviciului de garanie

Avei responsabilitatea de a anuna distribuitorul dealerul autorizat de produse comerciale de la care ai achiziionat produsul de îndată ce considerai că există o situaie acoperită de garanie. Dacă avei nevoie de ajutor pentru a găsi un distribuitor sau un dealer autorizat de produse comerciale sau dacă avei întrebări cu privire la drepturile sau responsabilităile dumneavoastră referitoare la garanie, ne putei contacta la:

Departamentul de servicii pentru produse comerciale Toro (Toro Commercial Products Service Department)

Toro Warranty Company

8111 Lyndale Avenue South

Bloomington, MN 55420-1196

952–888–8801 sau 800–952–2740

E-mail: commercial.warranty@toro.com

## Responsabilităile proprietarului

În calitate de proprietar al produsului, suntei responsabil pentru întreinerea i ajustările necesare menionate în *Manualul operatorului*. Nerealizarea întreinerii i reglajelor necesare poate constitui un motiv pentru anularea garaniei.

## Articole i condiii neacoperite

Nu toate defeciunile sau problemele care apar în legătură cu produsul, în timpul perioadei de garanie, constituie defecte de material sau de manoperă. Această garanie nu acoperă următoarele:

- Defeciuni ale produsului cauzate de utilizarea unor piese de schimb ce nu au fost fabricate de Toro sau de montarea i utilizarea unor accesorii i produse suplimentare sau modificate ce nu au fost fabricate de Toro. Producătorul acestor articole poate oferi o garanie separată.
- Defeciuni ale produsului care sunt cauzate de neefectuarea întreinerii i/sau ajustărilor recomandate. Neîntreinerea corectă a produsului Toro conform Întreinerii recomandate prezentate în *Manualul operatorului* poate duce la respingerea solicitărilor de garanie.
- Defeciuni ale produsului care sunt cauzate de operarea acestuia într-un mod abuziv, neglijent sau imprudent.
- Piese supuse consumului prin utilizare, cu excepia cazului în care se constată că sunt defecte. Exemplele de componente care sunt consumate sau uzate în timpul funcionării normale a produsului include, dar nu se limitează la, plăcue i garnituri de frână, garnituri de ambreiaj, lame, bobine, role i rulmeni (sigilai sau lubrifiabili), cuite pentru platformă, bujii, roi i rulmeni, anvelope, filtre, curele i anumite componente ale pulverizatorului, cum ar fi diafragme, duze i supape de reinere etc.
- Defeciuni cauzate de influene externe. Defeciunile considerate a fi provocate de factori externi includ, fără a se limita la, condiii meteorologice, practici de depozitare, contaminare sau utilizarea lichidelor de răcire, lubrifianilor, aditivilor, îngrăămintelor sau substanelor chimice neautorizate etc.
- Defeciuni sau probleme privind performana cauzate de utilizarea combustibililor (de exemplu, benzină, motorină sau biodiesel) care nu sunt conforme cu standardele respective din industrie.
- Zgomot, vibraii, uzură i deteriorare normale.
- „Uzura” normală include, dar nu se limitează la, deteriorarea scaunelor din cauza uzurii sau abraziunii, uzura suprafeelor vopsite, autocolantelor sau zgârierea geamurilor etc.

## Piese

Piesele programate pentru a fi înlocuite în cadrul operaiunilor de întreinere necesare sunt acoperite de garanie pe perioada de timp până la momentul înlocuirii programate. Piesele înlocuite în cadrul acestei garanii sunt acoperite pe durata garaniei originale a produsului i devin proprietatea Toro. Toro va lua decizia finală dacă va repara orice piesă sau ansamblu existent sau o/îl va înlocui. Toro poate folosi piese remanufacturate pentru reparaii în perioada de garanie.

## Garanie pentru baterii cu descărcare profundă i baterii litiu-ion:

Există un număr total specificat de kilowai-oră pe care îi pot furniza bateriile cu descărcare profundă i bateriile litiu-ion pe durata lor de viaă. Tehnicile de operare, reîncărcare i întreinere pot extinde sau reduce durata de viaă totală a bateriei. Pe măsură ce bateria din cadrul acestui produs este consumată, cantitatea de lucru util între intervalele de încărcare va scădea încet, până când bateria va fi complet uzată. Înlocuirea bateriilor uzate din cauza consumului normal, este responsabilitatea proprietarului produsului. Poate fi necesară înlocuirea bateriei în timpul perioadei normale de garanie a produsului, care este efectuată pe cheltuiala proprietarului. Notă: (doar pentru bateriile litiu-ion): bateriile litiu-ion au o garanie proporională doar pentru piese, începând cu al 3-lea an i până la al 5-le an, în funcie de timpul de funcionare i de kilowaii-oră utilizai. Consultai *Manualul operatorului* pentru informaii suplimentare.

## Întreinerea este efectuată pe cheltuiala proprietarului

Reglarea motorului, lubrifierea, curăarea i lustruirea, înlocuirea filtrelor, a lichidului de răcire i finalizarea lucrărilor de întreinere recomandate fac parte din serviciile normale necesare pentru produsele Toro, efectuate pe cheltuiala proprietarului.

## Condiii generale

Singurul remediu în baza prezentei garanii constă în repararea de către un centru de service sau un distribuitor autorizat Toro.

**Nici The Toro Company, nici Toro Warranty Company nu sunt răspunzătoare pentru daunele indirecte, speciale sau secundare corelate cu utilizarea produselor Toro acoperite prin această garanie, inclusiv pentru orice costuri sau cheltuieli de furnizare a unor echipamente înlocuitoare sau a unor lucrări de service în timpul perioadelor rezonabile de defectare sau de neutilizare, în ateptarea efectuării reparaiilor în baza prezentei garanii. Cu excepia garaniei pentru emisii menionate mai jos, dacă este cazul, nu există altă garanie expresă. Toate garanţiile implicite de vandabilitate şi caracter adecvat pentru o anumită utilizare se limitează la durata acestei garanţii exprese.**

Unele ţări nu permit excluderea daunelor secundare sau speciale sau limitarea duratei unei garanţii implicite, aşadar este posibil ca excluderile i limităile de mai sus să nu se aplice în cazul dumneavoastră. Această garanţie vă oferă drepturi legale specifice şi este posibil să aveţi şi alte drepturi care variază în funcţie de ţară.

## Notă privind garania pentru motor:

Sistemul de control al emisiilor din cadrul produsului dumneavoastră poate fi acoperit de o garanie separată, care îndeplinete cerinele stabilite de Agenia pentru protecia mediului din S.U.A. (U.S. Environmental Protection Agency - EPA) i/sau Consiliul pentru resursele atmosferice din California (California Air Resources Board - CARB). Limităile de ore menionate mai sus nu se aplică garaniei sistemului de control al emisiilor. Pentru mai multe detalii, consultai Declaraia de garanie pentru controlul emisiilor motorului furnizată împreună cu produsul dumneavoastră sau inclusă în documentaia producătorului motorului

## Alte ări decât Statele Unite sau Canada

Clienii care au achiziionat produse Toro exportate din afara Statelor Unite sau Canadei trebuie contacteze distribuitorul (dealerul) Toro propriu, pentru a obine politicile privind garania pentru ara, provincia sau statul respectiv. Dacă din orice motiv suntei nemulumit de serviciile distribuitorului dumneavoastră sau întâmpinai dificultăi în a obine informaii despre garanie, contactai importatorul Toro.