Form No. 3448-355 Rev B

Count on it.

Kezelői kézikönyv

2000 HDX SD sorozatú, 132 cm-es fűnyíró traktor

Modellsz. 77292TE—Sorszám 400000000 és ettől felfelé

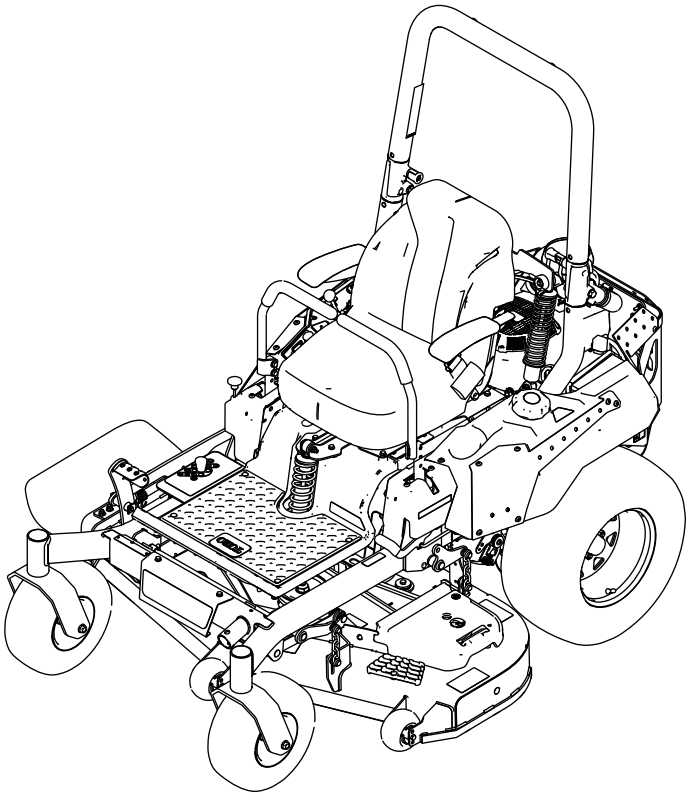

Regisztráljon a következő címen: www.Toro.com.
Az eredeti dokumentum fordítása (HU)

CE UK CA

3448-355

A termék megfelel minden vonatkozó európai irányelvnek; a részletekért kérjük, olvassa el a különálló termékspecifikus megfelelőségi nyilatkozatot (DOC).

Olvassa el a motorgyártó által a géphez mellékelt információkat.

Bruttó vagy nettó nyomaték: A motor bruttó vagy nettó forgatónyomatékát laboratóriumban állapította meg a gyártó az SAE J1940 vagy J2723 szabvány szerint. A biztonsági, károsanyag-kibocsátási és üzemeltetési követelmények teljesítése érdekében a motor tényleges nyomatéka ebben a fűnyíróosztályban jelentősen kisebb. Olvassa el a motorgyártó által a géphez mellékelt információkat.

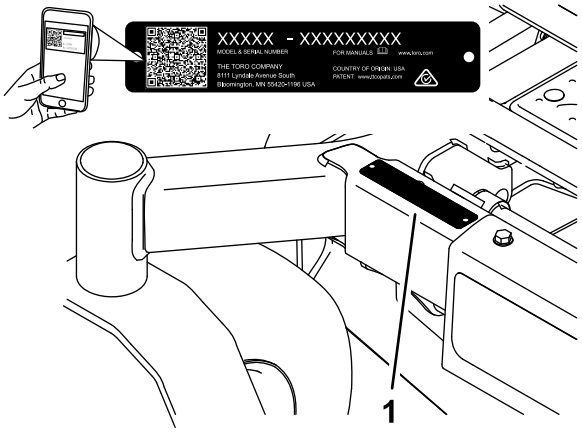

g233855

Ábra 1

Modellsz. _____

Sorszám _____

Bevezetés

Ez a forgókéses fűnyíró traktor professzionális kezelők számára, kereskedelmi alkalmazásra készült. Elsősorban házikerti vagy közterületi füves területek jól karbantartott gyepén végzett fűnyírásra tervezték. A termék nem rendeltetésszerű használata Önre és a közelben tartózkodókra nézve egyaránt veszélyes lehet.

Gondosan olvassa el ezt a tájékoztatót, hogy a termék megfelelő üzemeltetését és karbantartását elsajátítva elkerülje a sérüléseket, valamint a termék károsodását. Ön felelős a termék megfelelő és biztonságos üzemeltetéséért.

A www.Toro.com webhelyen további információk is találhatók, például munkavédelmi tanácsok, oktatóanyagok, tartozékokról szóló információk, segítség márkakereskedés kereséséhez, valamint a termékregisztráció is itt végezhető el.

Ha szervizre, eredeti Toro-alkatrészekre vagy további információkra van szüksége, forduljon hivatalos márkaszervizhez vagy a Toro-ügyfélszolgálathoz, és tartsa kéznél terméke típus- és sorozatszámát. Az Ábra 1 jelzi a típusszám és gyári szám helyét a terméken. Írja a számokat a megfelelő helyre.

Fontos: **Mobileszköze segítségével a sorozatszámot tartalmazó címkén található QR-kódot (ha van) beolvasva elérheti a garanciális tudnivalókat, az alkatrészekre vonatkozó adatokat és az egyéb termékinformációkat.**

Ez a kézikönyv 2 szót használ az információ kiemelésére. A **Fontos** szó speciális műszaki információkra hívja fel a figyelmet, a **Megjegyzés** szó külön figyelemre érdemes általános információkat emel ki.

Ez a kézikönyvben és a gépen is megtalálható biztonsági figyelmeztető jelzés (Ábra 2) fontos biztonsági üzenetet jelöl, amelyet a balesetek elkerülése érdekében követni kell. Ezt a jelzést a **Veszély**, a **Figyelmeztetés** vagy a **Figyelem** kifejezés követi.

- **Veszély**: olyan közvetlenül veszélyes helyzetet jelöl, amely halált vagy súlyos személyi sérülést **eredményez**, ha nem sikerül elkerülni.
- **Figyelmeztetés**: olyan potenciálisan veszélyes helyzetet jelöl, amely halált vagy súlyos személyi sérülést **eredményezhet**, ha nem sikerül elkerülni.
- **Figyelem**: olyan potenciálisan veszélyes helyzetet jelöl, amely enyhébb vagy mérsékelt személyi sérülést **okozhat**, ha nem sikerül elkerülni.

sa-black

Ábra 2

Biztonsági figyelmeztető jelzés

© 2022—The Toro® Company
8111 Lyndale Avenue South
Bloomington, MN 55420

Lépjen velünk kapcsolatba az alábbi címen: www.Toro.com.
Nyomtatás helye: USA
Minden jog fenntartva

Tartalom

Biztonság 4
Általános munkavédelmi előírások 4
Dőlésszögjelző 5
Biztonsági és tájékoztató címkék 6
Termékáttekintés 12
Kezelőelemek 12
Műszaki adatok 14
Munkagépek és tartozékok 14
Működtetés előtt 15
Használat előtti munkavédelmi előírások 15
Tankolás 16
Napi karbantartás elvégzése 17
Új gép bejáratása 17
A borulásvédelmi rendszer (ROPS) használata 17
A biztonsági reteszelőrendszer használata 18
Az ülés beállítása 18
A hátsó lengéscsillapító egységek beállítása 19
A munkaeszközök és kiegészítők használata 20
Működtetés közben 20
Munka közben betartandó munkavédelmi előírások 20
A kezelői hely elfoglalása 22
A rögzítőfék működtetése 22
A késkapcsoló (TLT) használata 23
A gázkar használata 23
A hidegindító gomb használata 23
A motor beindítása 24
A motor leállítása 24
A haladásvezérlő karok használata 25
Közlekedés a géppel 25
Az oldalsó kidobás használata 26
A vágásmagasság beállítása 27
A lenyesés elleni védelemre szolgáló görgők beállítása 27
Üzemeltetési tanácsok 28
Működtetés után 29
A használatot követően betartandó munkavédelmi előírások 29
Az üzemanyag-elzáró szelep használata 29
A hajtókerék-kioldó szelepek használata 29
A gép szállítása 30
Karbantartás 32
Biztonsági tudnivalók karbantartáskor 32
Ajánlott karbantartási ütemterv(ek) 32
Karbantartás előtti intézkedések 33
A nyíróasztal függönyének leoldása 33
A védőlemez eltávolítása 34
Kenés 34
A gép kenése 34
Motor karbantartása 35
A motorral kapcsolatos munkavédelmi előírások 35
A légszűrő szervizelése 35
A motorolaj szervizelése 36
A gyújtógyertya szervizelése 39
A hűtőrendszer tisztítása 40
A motor védőrácsának tisztítása 40
A szikrafogó ellenőrzése 40
A szellőzőszűrő cseréje 40
Üzemanyagrendszer karbantartása 41
Az üzemanyagszűrő cseréje 41
Az üzemanyagtartály szervizelése 41
Elektromos berendezés karbantartása 42
A villamos rendszerrel kapcsolatos munkavédelmi előírások 42
Az akkumulátor szervizelése 42
A biztosítékok szervizelése 43
Hajtóműrendszer karbantartása 44
A biztonsági öv ellenőrzése 44
A bukócsőgombok ellenőrzése 44
Az egyenesfutás beállítása 45
A gumiabroncsok nyomásának ellenőrzése 46
A kerékanyák ellenőrzése 46
Fékek karbantartása 46
A rögzítőfék beállítása 46
Ékszíjak karbantartása 48
Az ékszíjak ellenőrzése 48
A nyíróasztal ékszíjcseréje 48
A hidraulikaszivattyú hajtószíjának cseréje 49
Kezelőberendezés karbantartása 50
A vezérlőkarhelyzet beállítása 50
A haladásvezérlő rudazat beállítása 50
Hidraulikarendszer karbantartása 52
A hidraulika-rendszerrel kapcsolatos óvintézkedések 52
A hidraulikafolyadékra vonatkozó előírások 52
A hidraulikafolyadék szintjének ellenőrzése 52
A hidraulikafolyadék és a szűrők cseréje 52
A hidraulika-rendszer légtelenítése 54
A nyíróasztal karbantartása 55
Késekkel kapcsolatos óvintézkedések 55
A vágókések szervizelése 55
Oldalirányú szintezés és a lejtés beállítása 57
A nyíróasztal eltávolítása 59
A fűterelő lemez cseréje 59
Tisztítás 60
A nyíróasztal aljának kitisztítása 60
A felfüggesztési rendszer tisztítása 60
A hulladék elhelyezése 60
Tárolás 61
Biztonságos tárolás 61
Tisztítás és tárolás 61

Hibakeresés és elhárítás 62
Kapcsolási vázlat 65

Biztonság

A gép tervezése az EN ISO 5395 szabvány alapján történt.

Általános munkavédelmi előírások

Ez a termék levághatja a kezét és lábát, továbbá tárgyakat dobhat ki. A súlyos személyi sérülések elkerülése érdekében mindig kövesse a biztonsági előírásokat.

- A motor beindítása előtt olvassa el és értelmezze a *Kezelői kézikönyv* tartalmát.
- Gondoskodjon arról, hogy a gépet gyermek vagy nézelődő ne közelíthesse meg.
- Ne engedje, hogy gyermekek vagy oktatásban nem részesült személyek üzemeltessék vagy szervizeljék a gépet. Csak olyan személyek dolgozhatnak vele, akik felelősek, képzettek, ismerik az utasításokat, és fizikailag is képesek működtetni vagy szervizelni a gépet.
- Tartsa mindig teljesen felhajtott és reteszelt helyzetben a bukócsövet, és használja a biztonsági övet.
- Ne használja a gépet szakadékok, árkok, töltések, vizek és egyéb veszélyek közelében, illetve 15°-nál meredekebb lejtőkön.
- Tartsa távol kezét és lábát a gép mozgó alkatrészeitől.
- Ne használja a gépet, ha a védőburkolatok, a biztonsági kapcsolók és az egyéb védőelemek nincsenek a helyükön, és nem működnek.
- Állítsa le a motort, vegye ki az indítókulcsot, és várja meg, amíg az összes mozgó alkatrész leáll, csak ezután hagyja el a kezelőülést. Hagyja lehűlni a gépet, mielőtt szervizelési, beállítási, tankolási, tisztítási vagy tárolási munkába kezd rajta.

Dőlésszögjelző

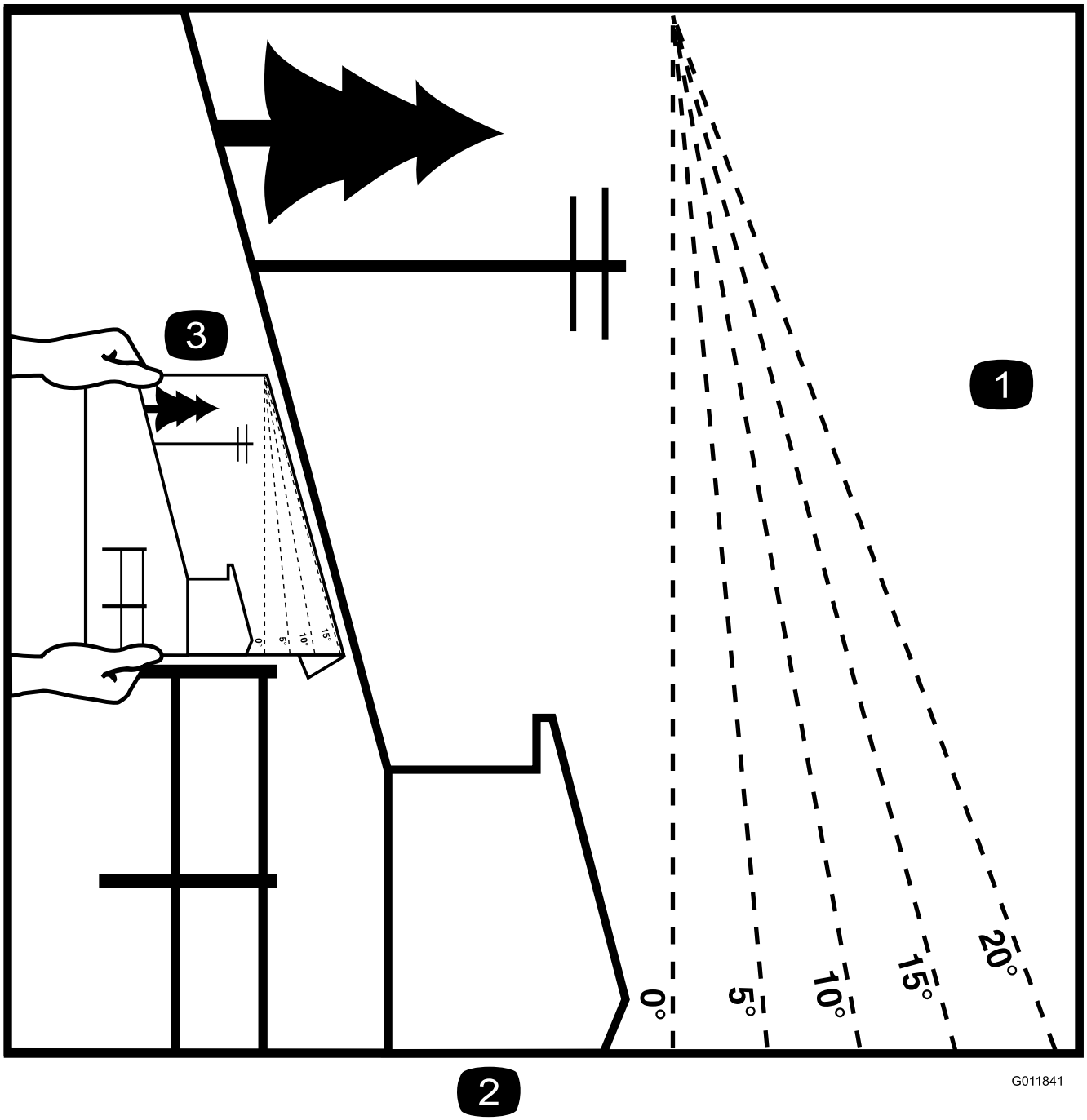

Ábra 3

Ez az oldal személyes használatra lemásolható.

1. A maximális lejtőszög, amelyen a géppel dolgozni lehet, **15°**. A munka megkezdése előtt a lejtőtáblázat segítségével állapítsa meg a lejtő szögét. **Ne használja a gépet 15°-nál meredekebb lejtőn.**Hajtsa be a lapot a javasolt lejtésnek megfelelő vonalnál.
2. Igazítsa ezt az élet egy függőleges felülethez, például fatörzshöz, épülethez, kerítésoszlophoz stb.
3. Példa a lejtő és a behajtott él összehasonlítására

Biztonsági és tájékoztató címkék

A biztonságra figyelmeztető matricák és utasítások a kezelő által jól láthatóan, a potenciálisan veszélyes helyek mellett találhatók. A sérült vagy hiányzó matricát cserélje, illetve pótolja.

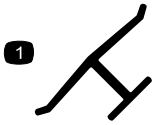

decaloemmarkt

Gyártói jelölés

1. Azt jelzi, hogy a kés az eredeti gépgyártótól származó alkatrész.

---

decalbatterysymbols

Az akkumulátorral kapcsolatos jelzések

A jelzések némelyike vagy mindegyike megtalálható az akkumulátoron.

1. Robbanásveszély
2. Tilos a tűz és a nyílt láng használata, valamint a dohányzás.
3. Maró hatású folyadék/vegyi égés veszélye
4. Viseljen védőszemüveget.
5. Olvassa el a *kezelői kézikönyvet*.
6. Tartsa távol az akkumulátortól a közelben lévőket.
7. Viseljen védőszemüveget. A robbanásveszélyes gázok vakságot és egyéb sérüléseket okozhatnak.
8. Az akkumulátorsav vakságot vagy súlyos égési sérüléseket okozhat.
9. Öblítse ki azonnal a szemét, és kérjen gyorsan orvosi segítséget.
10. Ólmot tartalmaz, ne dobja a szemétbe

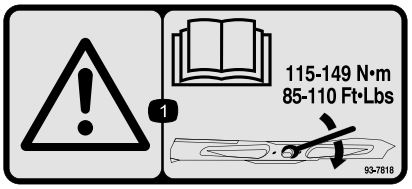

decal93-7818

93-7818

1. Figyelmeztetés – a kést rögzítő csavar/anya 115–149 Nm nyomatékkal történő meghúzása tekintetében olvassa el a *Kezelői kézikönyvet*.

---

decal106-5517

106-5517

1. Figyelmeztetés – ne érjen a forró felülethez.

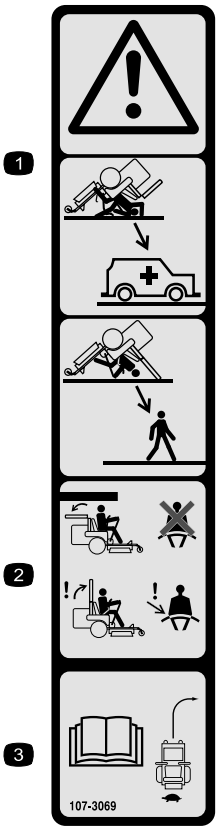

decal107-3069

107-3069

1. Figyelmeztetés – amikor a bukócső lehajtott helyzetben van, nincs borulásvédelem.
2. A felborulás okozta, akár halálos sérülés elkerülése érdekében tartsa a bukócsövet felhajtott, reteszelt helyzetben, és használja a biztonsági övet. Csak akkor hajtsa le a bukócsövet, ha ez elengedhetetlen; ne viselje a biztonsági övet lehajtott bukócső mellett.
3. Olvassa el a *kezelői kézikönyvet*; vezessen lassan és óvatosan.

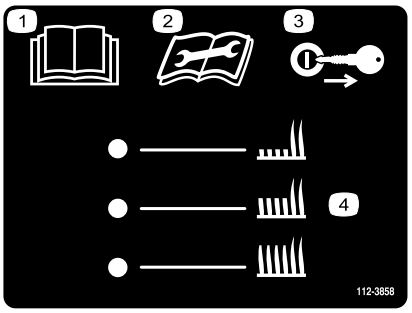

decal112-3858

112-3858

1. Olvassa el a *Kezelői kézikönyvet*.
2. Olvassa el a *Kezelői kézikönyvet* a karbantartás megkezdése előtt.
3. A vágásmagasság beállítása előtt vegye ki az indítókulcsot.
4. Vágásmagasság-beállítások

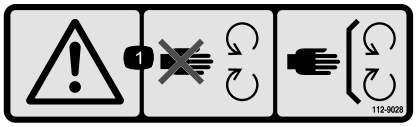

decal112-9028

112-9028

1. Figyelmeztetés – ne érjen a mozgó alkatrészekhez; tartsa a védőelemeket a helyükön.

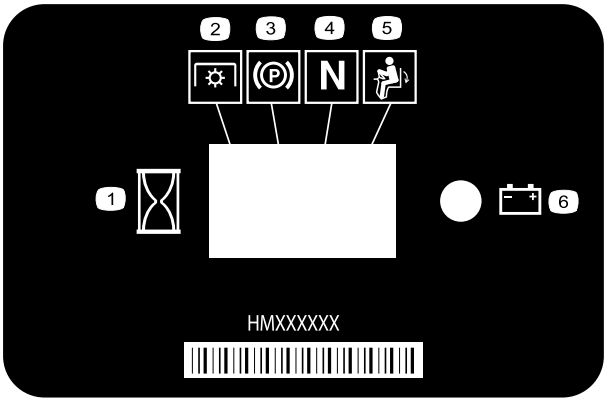

decal116-5610

116-5610

1. Üzemóra-számláló
2. Mellékhajtás (TLT)
3. Rögzítőfék
4. Üres fokozat
5. Kezelőijelenlét-kapcsoló
6. Akkumulátor

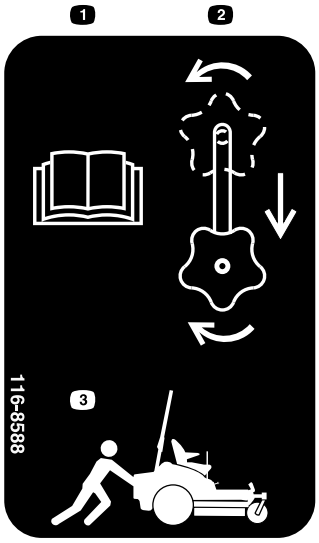

decal116-8588

116-8588

1. Olvassa el a *Kezelői kézikönyvet*.
2. Forgassa el a hajtáskioldó gombot a meglazításához, csúsztassa el a gombot, majd húzza meg.
3. Tolja a gépet.

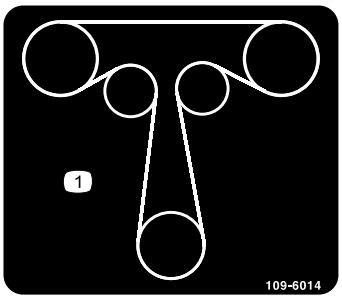

decal109-6014

109-6014

1. A hajtásékszíj elvezetése

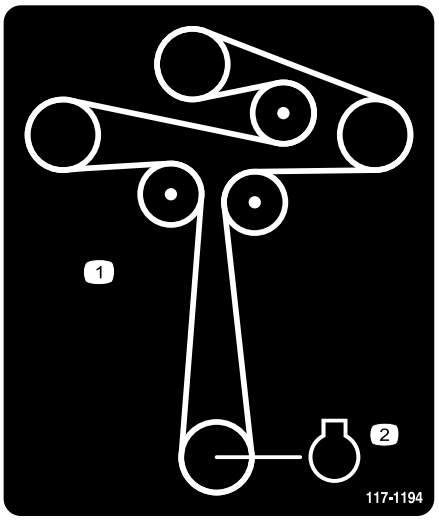

decal117-1194

117-1194

1. Az ékszíj elvezetése
2. Motor

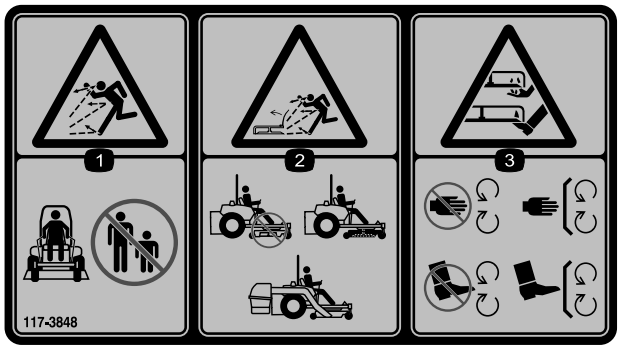

decal117-3848

117-3848

1. Repülő tárgyak okozta veszély – tartsa távol a közelben tartózkodó embereket.
2. Repülő tárgyak okozta veszély, felhajtott fűterelő lemez – ne működtesse a gépet fűterelő lemez, kidobónyílás-fedél vagy felszerelt fűgyűjtő rendszer nélkül.
3. Kéz és láb el- és levágásának a veszélye, fűnyírókés – ne érjen a mozgó alkatrészekhez, mindig legyen a helyén minden védőburkolat és egyéb védőelem.

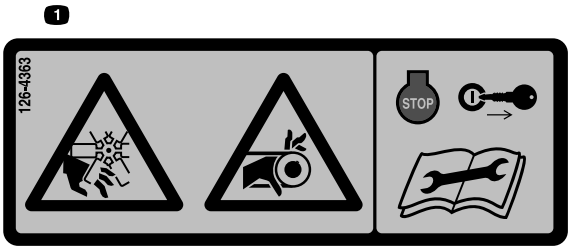

decal126-4363

126-4363

1. El-/levágás veszélye, ventilátor és beakadásveszély, ékszíj. Állítsa le a motort, és vegye ki az indítókulcsot, mielőtt nekikezdene a gép beállításának, szervizelésének vagy tisztításának.

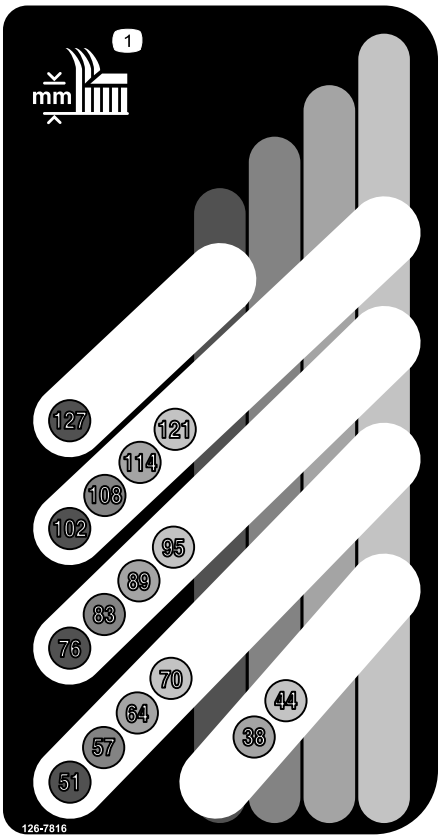

decal126-7816

126-7816

1. Vágásmagasság

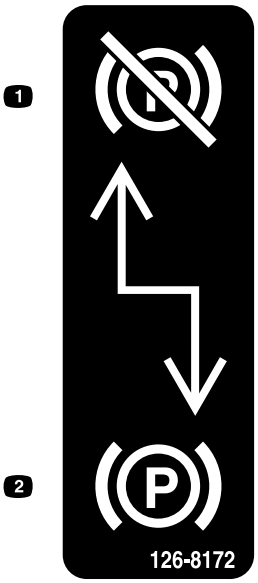

decal126-8172

126-8172

1. Rögzítőfék kiengedve
2. Rögzítőfék behúzva

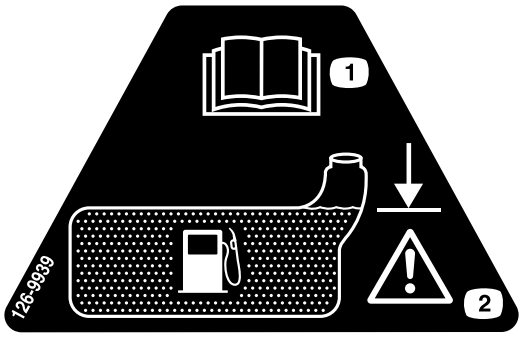

decal126-9939

126-9939

1. Olvassa el a *Kezelői kézikönyvet*.
2. Tankolja meg a töltőnyílás alsó pereméig; figyelmeztetés – ne töltse túl a tartályt.

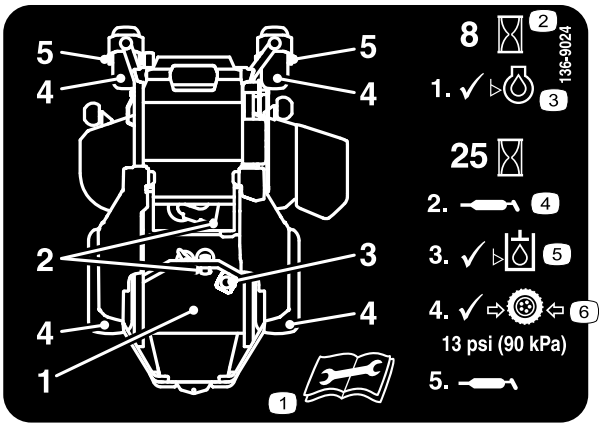

decal136-9024

136-9024

1. Olvassa el a *Kezelői kézikönyvet*, mielőtt karbantartásba kezd.
2. Üzemóraszám
3. Motorolaj szintje
4. Zsírzási pont
5. Hidraulikafolyadék szintje
6. Gumiabroncsok nyomása

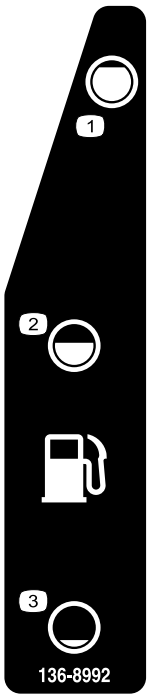

decal136-8992

136-8992

1. Üzemanyag – tele
2. Üzemanyag – 50%
3. Üzemanyag – üres

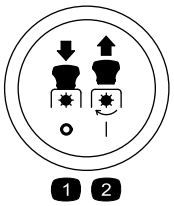

decalptosymbols

A TLT-kapcsoló jelzései

1. TLT – kikapcsolás
2. TLT – bekapcsolás

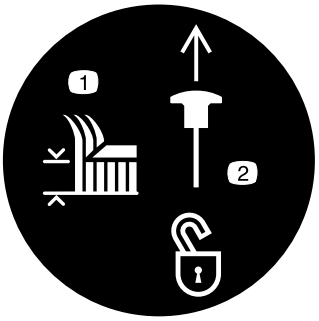

decaltransportlock

Vonulási retesz

1. Vágásmagasság
2. Húzza fel a vonulási retesz oldásához.

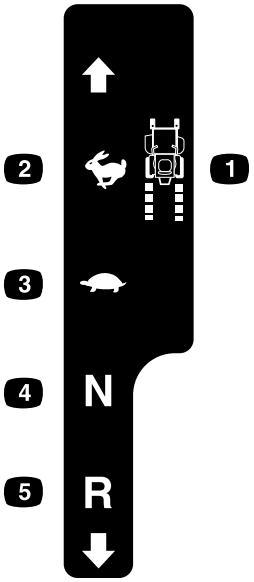

decal126-6194

126-6194

1. Haladást vezérlő kar
2. Gyors
3. Lassú
4. Üres fokozat
5. Hátramenet

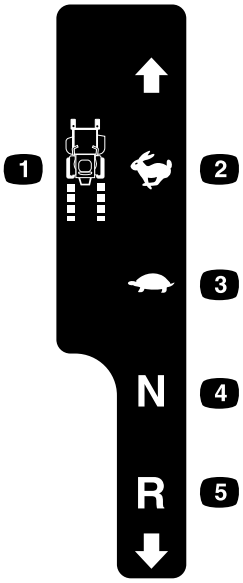

decal126-6183

126-6183

1. Haladást vezérlő kar
2. Gyors
3. Lassú
4. Üres fokozat
5. Hátramenet

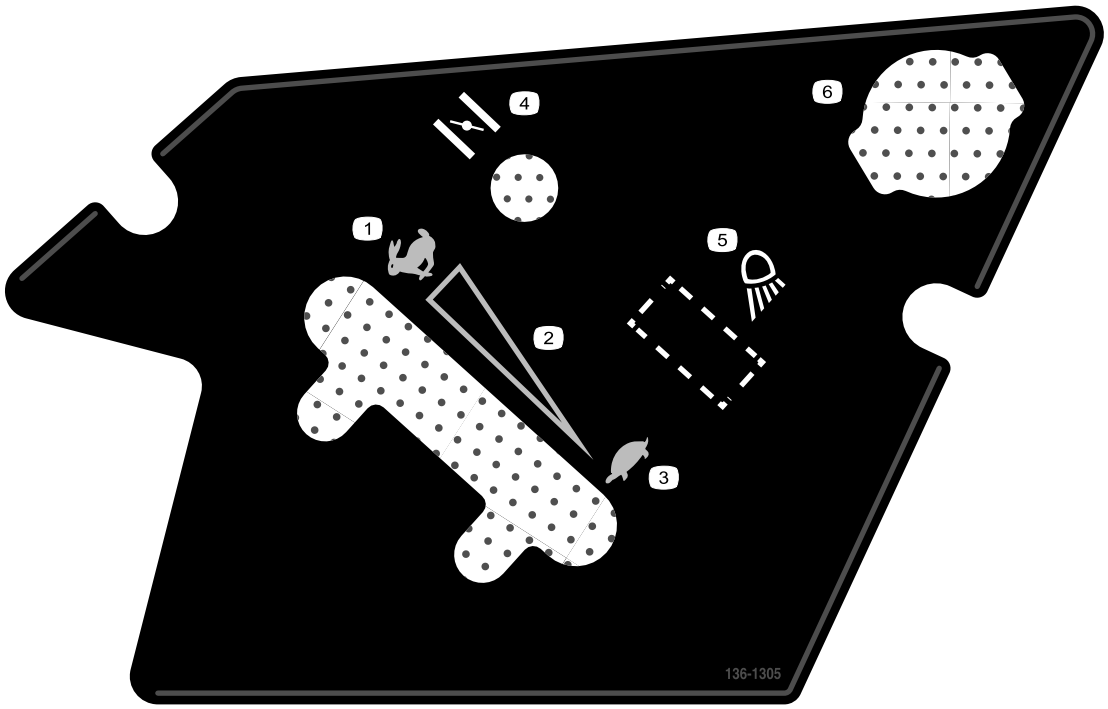

decal136-1305

136-1305

1. Gyors
2. Fokozatmentesen változtatható beállítás
3. Lassú
4. Hidegindítás
5. Munkalámpa (választható)
6. Tápcsatlakozó

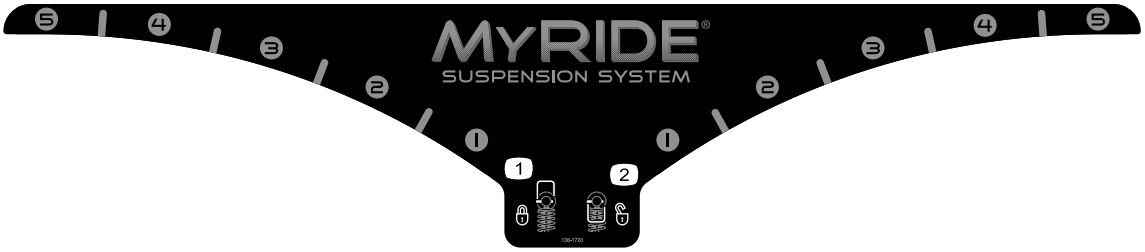

decal136-1720

136-1720

1. Körhagyó rögzítése
2. Körhagyó oldása

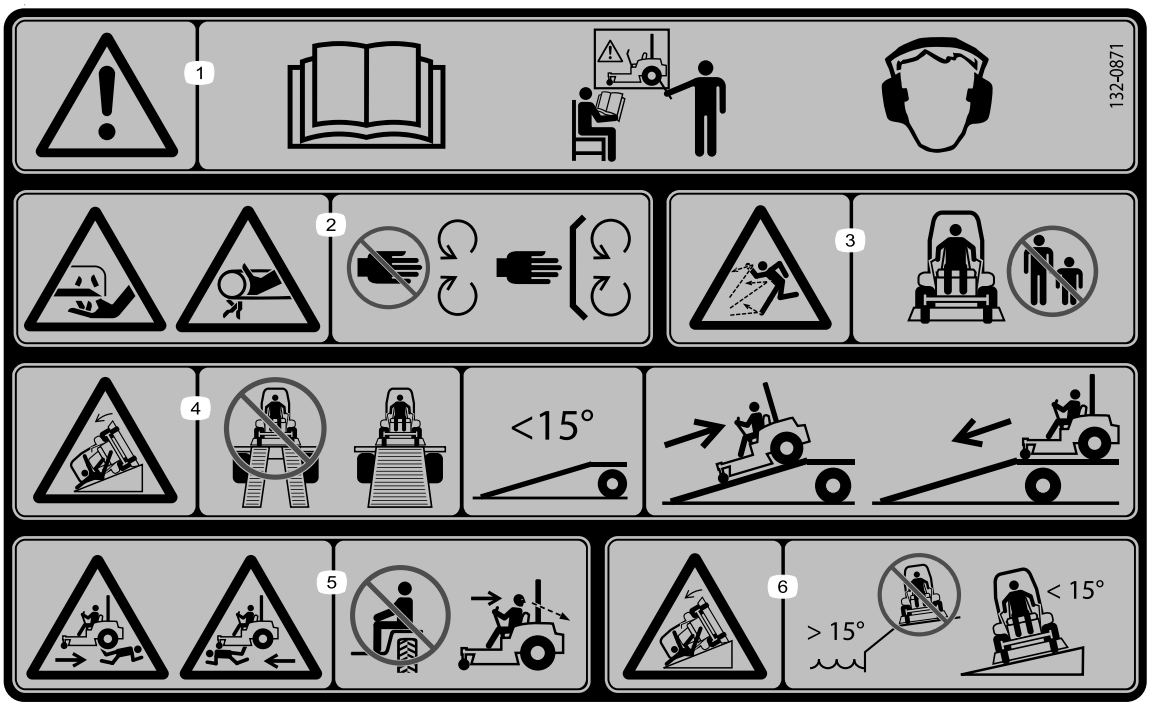

decal132-0871

132-0871

Megjegyzés: A gép a címkén javasolt maximális lejtés mellett megfelel az ipari szabványú stabilitási teszteknek a statikus oldalirányú és hosszanti vizsgálatokban. A gép lejtős területeken történő használata előtt feltétlenül olvassa el a *Kezelői kézikönyv* utasításait, majd ellenőrizze a körülményeket, hogy eldönthesse, végezhet-e munkát a géppel az adott napon és helyen. A terep változásával megváltozhatnak a gép lejtőn való üzemeltetésének körülményei is.

1. Figyelmeztetés – olvassa el a *Kezelői kézikönyvet*; a gép használata előtt minden kezelőnek képzésen kell részt vennie; viseljen hallásvédő eszközt.
2. Kéz el- és levágásának veszélye – ne érjen a mozgó alkatrészekhez; mindig legyen a helyén minden védőburkolat és egyéb védőelem.
3. Repülő tárgyak okozta veszély – tartsa távol a közelben tartózkodó embereket.
4. Felborulásveszély – ne kettős rámpán hajtson fel az utánfutóra; használjon egyetlen, kellően széles rámpát a géphez; a rámpa dőlésszöge legyen kisebb mint 15°; hajtson fel hátramenetben a rámpán és előremenetben hajtson le rajta.
5. Gázolásveszély – ne szállítson utast; tolatáskor nézzen hátra.
6. Felborulásveszély – ne használja a gépet suvadások közelében és 15°-nál nagyobb szögű lejtőn; csak 15°-nál kisebb szögű lejtőn működtesse.

Termékáttekintés

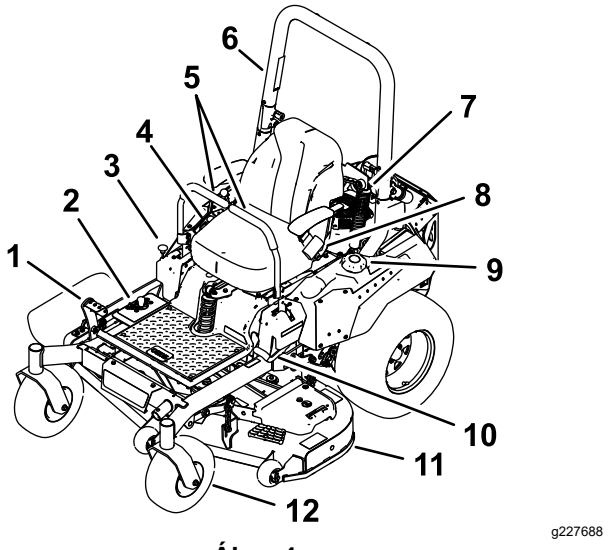

Ábra 4

1. Vágásmagasság-emelő pedál
2. Vágásmagasság-fokozatok
3. Vonulási retesz
4. Vezérlés
5. Haladásvezérlő karok
6. Bukócső
7. Lengéscsillapító egység
8. Biztonsági öv
9. Tanksapka
10. Rögzítőfékkar
11. Nyíróasztal
12. Önbeálló kerék

Kezelőelemek

A motor beindítása és a gép működtetése előtt ismerkedjen meg az összes kezelőszervvel.

Kezelőpanel

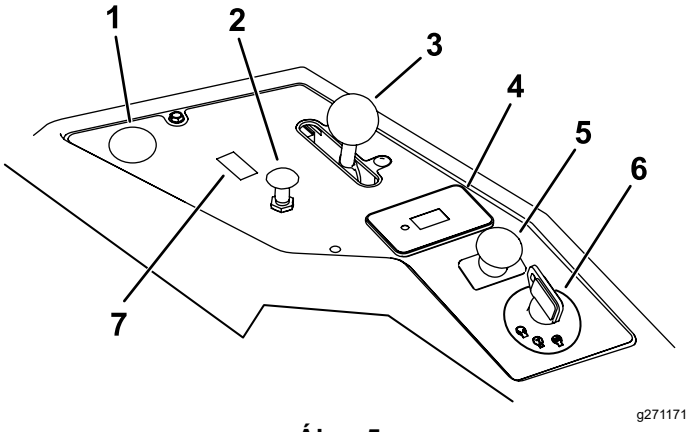

Ábra 5

1. A választható tápcsatlakozó helye
2. Hidegindító gomb
3. Gázkar
4. Üzemóra-számláló
5. Késkapcsoló (mellékhajtás)
6. Gyújtáskapcsoló
7. Az opcionális világításkészlet kapcsolójának helye

Gyújtáskapcsoló

A motor beindítására és leállítására szolgáló gyújtáskapcsoló 3 helyzetbe állítható: KI, ÜZEM és INDÍTÁS. Lásd: A motor beindítása (oldal 24).

Hidegindító gomb

A hidegindító gomb a hideg motor beindítására szolgál.

Gázkar

A gázkar a motor fordulatszámának szabályozására szolgál, és fokozatmentesen állítható a LASSÚ és a GYORS helyzet között (Ábra 5).

Késkapcsoló (mellékhajtás)

A mellékhajtás (TLT) jelzéssel rendelkező késkapcsolóval kapcsolható be és ki a fűnyírókések meghajtása (Ábra 5).

Üzemóra-számláló

Az üzemóra-számláló a motor működésben töltött idejét rögzíti. Akkor működik, amikor a motor jár. A rajta megjelenő érték alapján kell ütemezni a rendszeres karbantartást (Ábra 6).

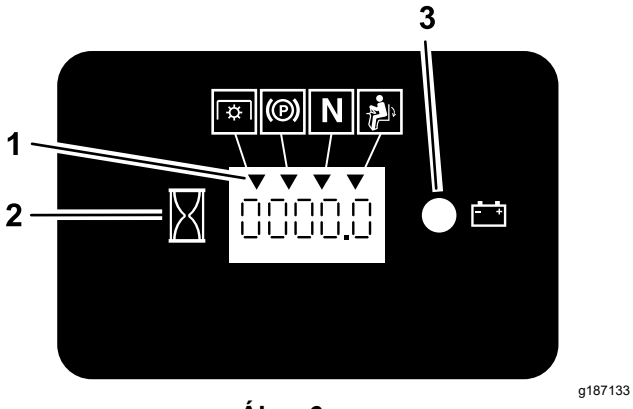

Ábra 6

1. Biztonsági reteszelés visszajelzői
2. Üzemóra-számláló
3. Akkumulátor-visszajelző

Biztonsági reteszelés visszajelzői

Az üzemóra-számlálón szimbólumok láthatók, amelyek fekete háromszöggel jelzik, ha a reteszelő részegység megfelelő helyzetben áll (Ábra 6).

Akkumulátor-visszajelző

A gyújtáskapcsolót BE helyzetbe fordítva a kijelzett akkumulátorfeszültség pár másodpercre megjelenik ott, ahol normál esetben az üzemóraszám látható.

Az akkumulátor-visszajelző a gyújtást bekapcsolva világítani kezd, majd elalszik, amint a motor beindul, és a töltés beáll a megfelelő szintre (Ábra 6).

Haladásvezérlő karok

A haladásvezérlő karok segítségével vezethető a gép előre, hátrafelé, illetve ezekkel lehet elfordulni valamelyik irányba (Ábra 4).

Semleges-reteszelt helyzet

Mielőtt elhagyja a gépet, állítsa a haladásvezérlő karokat középhelyzetből kifelé, a SEMLEGES-RETESZELT helyzetbe (Ábra 25). Állítsa a haladásvezérlő karokat mindig SEMLEGES-RETESZELT helyzetbe, ha megáll a géppel vagy őrizetlenül hagyja azt.

Rögzítőfékkar

Amikor leállítja a motort, mindig húzza be a rögzítőféket, hogy a gép ne mozdulhasson el.

Üzemanyag-elzáró szelep

Zárja el az üzemanyag-elzáró szelepet, ha a gépet szállítja vagy tárolásba helyezi; lásd: Az üzemanyag-elzáró szelep használata (oldal 29).

Műszaki adatok

Megjegyzés: A műszaki adatok és a kialakítások külön értesítés nélkül változhatnak.

Szélesség:

Nyíróasztal nélkül	124 cm
Terelőlap felhajtva	144 cm
Terelőlap lehajtva	171 cm

Hosszúság:

Hossz	208 cm

Magasság:

Bukócső felhajtva	**Bukócső lehajtva**
179 cm	125 cm

Súly:

Tömeg	391–434 kg

Munkagépek és tartozékok

A géphez a Toro által jóváhagyott munkagépek és tartozékok széles választéka kapható, amelyek javítják és bővítik a gép képességeit. A jóváhagyott tartozékok és adapterek listájáért forduljon hivatalos márkaszervizhez, hivatalos Toro-forgalmazóhoz, vagy látogasson el a www.Toro.com webhelyre.

Az optimális teljesítmény és a gép biztonsági tanúsítványának fenntartása érdekében csak eredeti Toro-pótalkatrészeket és -tartozékokat használjon. A más által gyártott pótalkatrészek és tartozékok használata veszélyes lehet, és emellett a jótállást is érvénytelenítheti.

Üzemeltetés

Megjegyzés: A gép jobb és bal oldalát normál üzemeltetési helyzetben határozza meg.

Működtetés előtt

Használat előtti munkavédelmi előírások

Általános munkavédelmi előírások

- Ne engedje, hogy gyermekek vagy oktatásban nem részesült személyek üzemeltessék vagy szervizeljék a gépet. A helyi szabályozás korlátozhatja a kezelő életkorát. Az összes kezelő és szerelő képzéséért a tulajdonos tartozik felelősséggel.
- Vizsgálja át a területet, ahol a gépet használni fogja, és távolítson el onnan minden olyan tárgyat, amely zavarhatja a munkát, vagy amelyet a gép eldobhat.
- Ismerkedjen meg a berendezés biztonságos üzemeltetésével, a kezelőszervekkel és a biztonsági jelzésekkel.
- Győződjön meg arról, hogy a kezelőijelenlét-kapcsolókat, a biztonsági kapcsolókat és a védőelemeket felszerelték, és megfelelően működnek. Ne üzemeltesse a gépet, csak ha ezek megfelelően működnek.
- Állítsa le a motort, vegye ki az indítókulcsot, és várja meg, amíg az összes mozgó alkatrész leáll, csak ezután hagyja el a kezelőülést. Hagyja lehűlni a gépet, mielőtt szervizelési, beállítási, tankolási, tisztítási vagy tárolási munkába kezd rajta.
- A fűnyírás megkezdése előtt győződjön meg arról, hogy a nyíróegységek megfelelően működnek.
- Nézze át a terepet a megfelelő felszerelés, valamint a gép megfelelő és biztonságos üzemeltetéséhez szükséges tartozékok és adapterek meghatározásához.
- Viseljen megfelelő öltözéket, beleértve a védőszemüveget, a hosszú szárú nadrágot, a megfelelő, csúszásgátló lábbelit és a hallásvédelmi eszközt is. Hosszú haját kösse hátra, és ne viseljen laza ruházatot vagy ékszert.
- Ne szállítson utast a gépen.
- Tartsa a járókelőket és háziállatokat a működő géptől távol. Ha valaki a területre lép, állítsa le a gépet és munkaeszközeit.
- Csak akkor működtesse a gépet, ha a védőburkolatok és az egyéb védőelemek, például a terelőlemezek, valamint a teljes fűgyűjtő rendszer a helyükön vannak, és megfelelően működnek. Szükség esetén cserélje le a kopott vagy sérült alkatrészeket.

Az üzemanyaggal kapcsolatos óvintézkedések

- Az üzemanyag rendkívül gyúlékony és robbanásveszélyes. Az üzemanyag okozta tűz vagy robbanás megégetheti Önt vagy másokat, és anyagi károkat okozhat.
  - Annak megakadályozása érdekében, hogy a statikus feltöltődés begyújtsa az üzemanyagot, tankolás előtt a tartályt és/vagy a gépet közvetlenül a földre helyezze, ne egy járműre vagy tárgyra.
  - A tankolást kültéren, vízszintes talajon, nyílt területen végezze, amikor a motor hideg. Törölje fel a kiömlött üzemanyagot.
  - Ne kezeljen üzemanyagot dohányzás közben vagy nyílt láng és szikrák közelében.
  - Járó vagy meleg motornál ne vegye le a tanksapkát, és ne tankoljon.
  - Ha az üzemanyag kiömlött, ne kísérelje meg beindítani a motort. Kerülje gyújtóforrás létrehozását, amíg az üzemanyag teljesen el nem párolgott.
  - Üzemanyagot csak jóváhagyott üzemanyagtartályban tároljon, gyerekek számára nem hozzáférhető helyen.
- Az üzemanyag lenyelése sérülést vagy halált okozhat. A gőzök belégzése hosszabb távon súlyos sérülést és megbetegedést okozhat.
  - Kerülje az üzemanyag gőzeinek tartós belégzését.
  - Tartsa távol arcát és kezeit a fúvókától és az üzemanyag-betöltő nyílástól.
  - Az üzemanyag szemtől és bőrtől távol tartandó.
- Ne tárolja a gépet vagy az üzemanyagtartályt olyan helyen, ahol nyílt láng, szikra vagy őrláng fordul elő, mint például vízmelegítőkön vagy más eszközökön.
- Ne töltsön tartályokat járművön belül, műanyag betétes tehergépkocsin vagy utánfutógépágyon. Tankolás előtt mindig helyezze a tartályokat a földre, messze a járművétől.
- A berendezést vegye le a gépkocsiról vagy a pótkocsiról, és a földön végezze a tankolását. Ha ez nem lehetséges, akkor a tankolást hordozható tartályból végezze, ne töltőpisztolyból.
- Csak akkor működtesse a gépet, ha a teljes kipufogórendszer a helyén van, és teljesen üzemképes.

- Tartsa a töltőpisztolyt a benzintank vagy -tartály széléhez érintve mindaddig, míg a tankolás befejeződik. Ne használjon töltőpisztolyzáró-nyitó eszközt.
- Ha üzemanyag került a ruhájára, azonnal öltözzön át.
- Ne töltse túl az üzemanyagtartályt. Helyezze vissza a tanksapkát, és biztonságosan húzza meg.
- Tisztítsa le a füvet és a törmeléket a nyíróegységről, valamint a tűzveszély megelőzése érdekében a hangtompítóról, a hajtásokról, a fűgyűjtőről és a motortérből. Takarítsa fel a kiömlött olajat vagy üzemanyagot.

Tankolás

Javasolt üzemanyag

- A legjobb eredmény elérése érdekében csak tiszta, friss (maximum 30 napos), ((R+M)/2 besorolási módszer szerint) legalább 87-es oktánszámú ólommentes benzint használjon.
- **Etanol**: maximum 10% (V/V) etanol (benzin-alkohol keverék) vagy 15% (V/V) MTBE-t (metil-tercier-butil-éter) tartalmazó benzin használható. Az etanol és az MTBE nem azonos. 15% (V/V) etanolt tartalmazó üzemanyag (E15) nem használható. **Ne használjon 10% (V/V)-nál több etanolt tartalmazó üzemanyagot**, amilyen például az E15 (15% etanolt tartalmaz), az E20 (20% etanolt tartalmaz) vagy az E85 (legfeljebb 85% etanolt tartalmaz). A nem engedélyezett üzemanyag használata teljesítményproblémákat és/vagy olyan motorkárosodást okozhat, amelyekre a garancia nem terjed ki.
- **Ne** használjon metanolt tartalmazó benzint.
- **Ne** tároljon télen üzemanyagot sem az üzemanyagtartályban, sem más tartályban, kivéve, ha üzemanyag-stabilizátort használ.
- **Ne** adjon olajat a benzinhez.

Stabilizáló/kondicionáló anyag használata

Töltsön a gépbe üzemanyag-stabilizáló/-kondicionáló anyagot az alábbi előnyök érdekében:

- Az üzemanyag-stabilizáló a gyártója utasításait követve az üzemanyagot tovább frissen tartja
- Tisztítja a motort üzem közben
- Kiküszöböli a gumiszerű lakk nehéz indítást okozó felhalmozódását az üzemanyagrendszerben

Fontos: **Ne használjon metanolt vagy etanolt tartalmazó üzemanyag-adalékot.**

Az üzemanyag-stabilizálót/-kondicionálót megfelelő mennyiségben adagolja az üzemanyaghoz.

Megjegyzés: Az üzemanyag-stabilizáló/-kondicionáló friss üzemanyaggal keverve a leghatékonyabb. Az üzemanyagrendszerben mindig használjon üzemanyag-stabilizálót a lakklerakódás minimalizálása érdekében.

Tankolás

1. Parkolja le a gépet sík talajon.
2. Húzza be a rögzítőféket.
3. Állítsa le a motort, és vegye ki az indítókulcsot.
4. Tisztítsa meg a tanksapka körüli területet.
5. Tankoljon a betöltőnyak alsó pereméig (Ábra 7).

   Megjegyzés: Ne töltse teljesen tele az üzemanyagtartályt. Az üres rész teszi lehetővé az üzemanyag tágulását a tartályban.

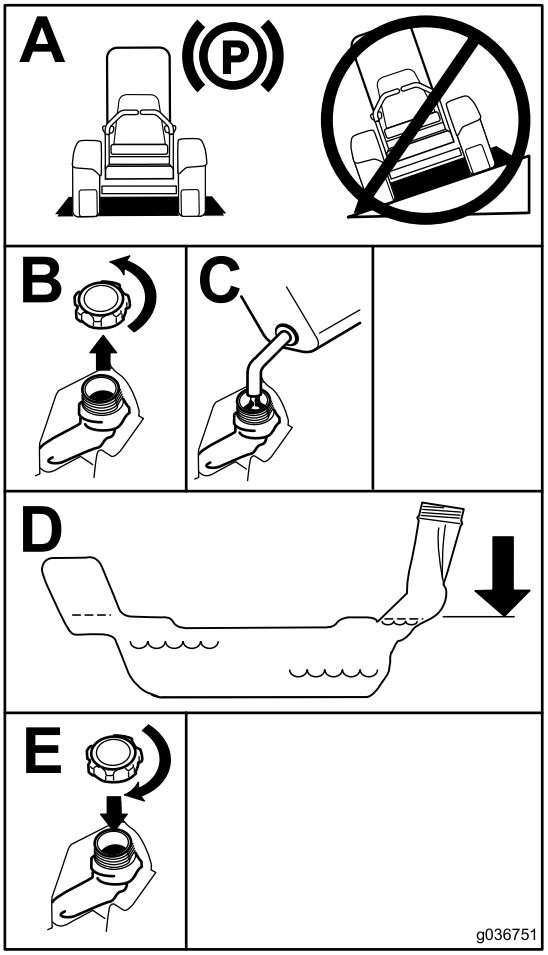

g036751

Ábra 7

Napi karbantartás elvégzése

Mielőtt elkezdené a napi munkát a géppel, végezze el a minden használat előtti/napi ellenőrzéseket, amelyek felsorolásáért lásd: Karbantartás (oldal 32).

Új gép bejáratása

Az új motor bizonyos idő elteltével éri el a teljes teljesítményét. A nyíróasztalok és hajtásrendszerek belső súrlódása új állapotukban nagyobb, ami többletterhelést ró a motorra. Hagyjon 40–50 óra bejáratási időt az új gépnek, hogy aztán csúcsteljesítményen tudjon működni.

A borulásvédelmi rendszer (ROPS) használata

⚠ FIGYELMEZTETÉS

A felborulás okozta, akár halálos sérülés elkerülése érdekében tartsa a bukócsövet teljesen felhajtott, reteszelt helyzetben, és használja a biztonsági övet.

Győződjön meg arról, hogy az ülés a géphez rögzül.

⚠ FIGYELMEZTETÉS

A bukócső lehajtott helyzetében nincs borulásvédelem.

- **Csak akkor hajtsa le a bukócsövet, ha ez elengedhetetlen.**
- **A bukócső lehajtott helyzetében ne használja a biztonsági övet.**
- **Vezessen lassan és óvatosan.**
- **Hajtsa fel a bukócsövet, mihelyt a gép így is elfér.**
- **Körültekintően haladjon el a különféle tárgyak alatt, ügyelve arra, hogy ne ütközzön akadályba (pl. ágakba, ajtókeretbe, elektromos vezetékbe).**

A bukócső lehajtása

Fontos: **Csak akkor hajtsa le a bukócsövet, ha ez elengedhetetlen.**

1. A bukócső lehajtásához fejtsen ki előreirányuló erőt a bukócső felső részére.
2. Húzza ki mindkét gombot, és fordítsa el őket 90°-kal, hogy kioldott helyzetben maradjanak (Ábra 8).
3. Hajtsa le a bukócsövet lefektetett helyzetbe (Ábra 8).

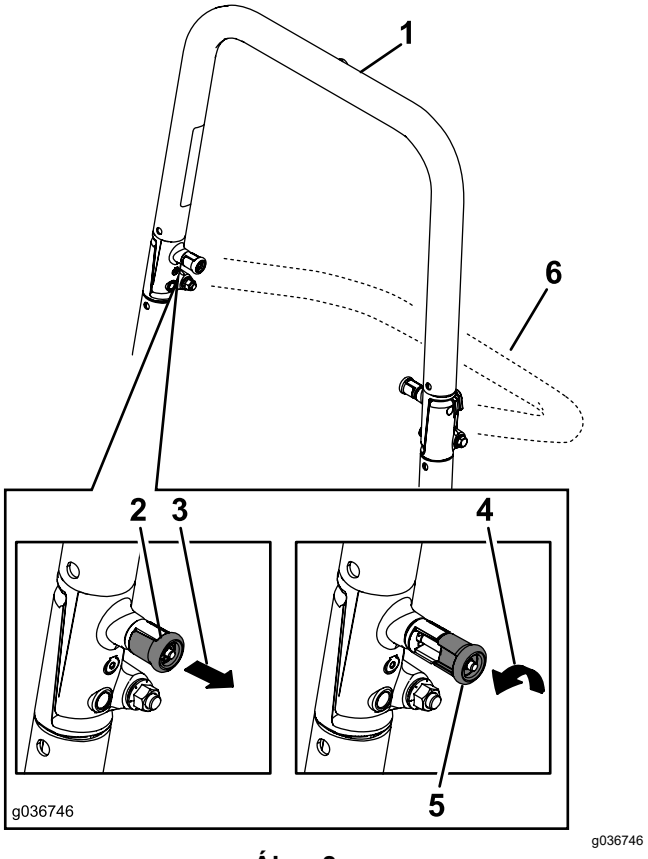

Ábra 8

1. Bukócső felhajtott helyzetben
2. ROPS-gomb reteszelt helyzetben
3. Húzza ki a ROPS-gombot.
4. Fordítsa el a ROPS-gombot 90°-kal.
5. ROPS-gomb kioldott helyzetben
6. Bukócső lehajtott helyzetben

A bukócső felhajtása

Fontos: **Csak a bukócső felhajtott helyzetében használja a biztonsági övet.**

1. Hajtsa fel a bukócsövet üzemi helyzetbe, és fordítsa el a gombokat, hogy részben becsússzanak a résekbe (Ábra 8).
2. Hajtsa fel teljesen a bukócsövet a felső részére nyomást kifejtve, hogy a csapok beugorhassanak a helyükre, amikor a furatokhoz kerülnek (Ábra 8).
3. Ellenőrizze a bukócsövet megnyomva, hogy mindkét csap reteszelve van-e.

A biztonsági reteszelőrendszer használata

⚠ FIGYELMEZTETÉS

A biztonsági reteszelőkapcsolók lekötése vagy károsodása esetén a gép váratlanul működni kezdhet, amivel személyi sérülést okozhat.

- **Ne bolygassa a reteszelőkapcsolókat.**
- **Ellenőrizze naponta a reteszelőkapcsolók működését, cserélje ki a károsodott kapcsolókat, mielőtt működtetni kezdené a gépet.**

A biztonsági reteszelőrendszer működésének megértése

A biztonsági reteszelőrendszer az alábbi feltételek mellett engedi meg a motor beindítását:

- A rögzítőfék be van húzva.
- A késkapcsoló (TLT) ki van kapcsolva.
- A haladásvezérlő karok SEMLEGES-RETESZELT helyzetben vannak.

A biztonsági reteszelőrendszer emellett leállítja a motort, ha a haladásvezérlő karokat a kezelő behúzott rögzítőfék mellett mozdítja ki SEMLEGES-RETESZELT helyzetből, vagy bekapcsolt TLT mellett hagyja el a kezelőülést.

Az üzemóra-számláló visszajelzőkkel is rendelkezik, amelyek értesítik a kezelőt, ha az adott reteszelőelem nem a megfelelő helyzetben van. Ha az elem a megfelelő helyzetbe került, visszajelző jelenik meg a képernyőn.

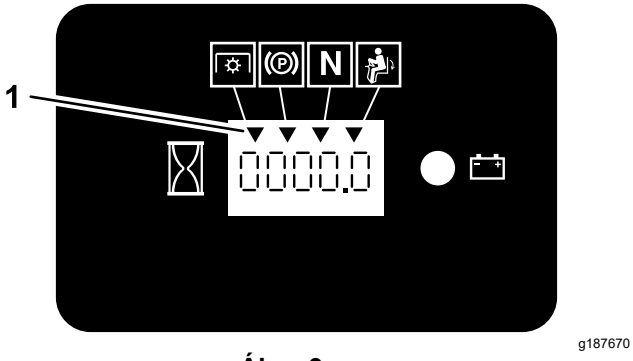

Ábra 9

1. A visszajelzők akkor jelennek meg, ha a reteszelőelem a megfelelő helyzetben van

A biztonsági reteszelőrendszer működésének ellenőrzése

Szolgáltatásszünet: Minden egyes használat előtt, vagy naponta

A gép minden használata előtt ellenőrizze a biztonsági reteszelőrendszer működését. Ha a biztonsági reteszelőrendszer nem az alább ismertetett módon működik, azonnal javíttassa meg hivatalos márkaszervizben.

1. Üljön be az ülésbe, húzza be a rögzítőféket és állítsa a késkapcsolót (TLT) BEKAPCSOLT helyzetbe. Próbálja meg beindítani a motort; nem szabad beindulnia.
2. Üljön be az ülésbe, húzza be a rögzítőféket és állítsa a késkapcsolót (TLT) KIKAPCSOLT helyzetbe. Állítsa SEMLEGES-RETESZELT helyzetbe valamelyik haladásvezérlő kart. Próbálja meg beindítani a motort; nem szabad beindulnia. Ismételje meg az ellenőrzést a másik karral is.
3. Üljön be az ülésbe, húzza be a rögzítőféket, állítsa a késkapcsolót (TLT) KIKAPCSOLT helyzetbe, majd állítsa SEMLEGES-RETESZELT helyzetbe a haladásvezérlő karokat. Most indítsa be a motort. Járó motor mellett engedje ki a rögzítőféket, kapcsolja be a késkapcsolót (TLT), majd emelkedjen el kissé az ülésből; a motornak le kell állnia.
4. Üljön be az ülésbe, húzza be a rögzítőféket, állítsa a késkapcsolót (TLT) KIKAPCSOLT helyzetbe, majd állítsa SEMLEGES-RETESZELT helyzetbe a haladásvezérlő karokat. Most indítsa be a motort. Járó motor mellett húzza középre az egyik haladásvezérlő kart, és tolja előre vagy húzza hátra; a motornak le kell állnia. Ismételje meg az ellenőrzést a másik karral is.
5. Üljön be az ülésbe, engedje ki a rögzítőféket, állítsa a késkapcsolót (TLT) KIKAPCSOLT helyzetbe, majd állítsa SEMLEGES-RETESZELT helyzetbe a haladásvezérlő karokat. Próbálja meg beindítani a motort; nem szabad beindulnia.

Az ülés beállítása

Az ülés előre és hátra eltolható. Állítsa be az ülést úgy, hogy a leghatékonyabban végezhesse a gép irányítását, és a legkényelmesebb legyen a testhelyzete (Ábra 10).

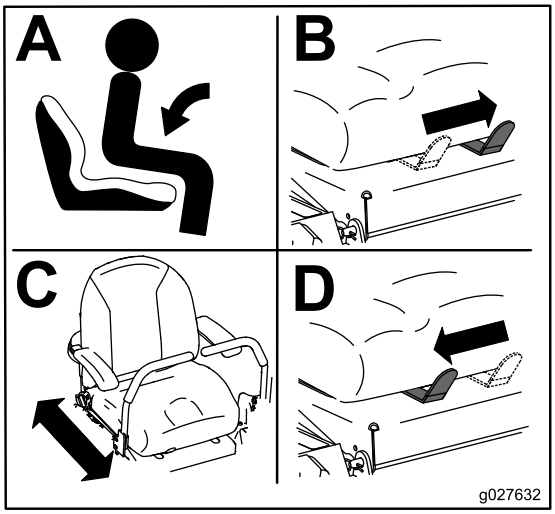

g027632

Ábra 10

A hátsó lengéscsillapító egységek beállítása

A MyRide™ felfüggesztési rendszer zökkenőmentes, kényelmes haladást biztosít. A hátsó két lengéscsillapító egység beállításával a felfüggesztési rendszer gyorsan és könnyen módosítható. Állítsa abba a helyzetbe a felfüggesztési rendszert, ahol a legkényelmesebb a testhelyzete.

A hátsó lengéscsillapító egységek viszonyításként reteszelő helyzetekkel rendelkeznek. A hátsó lengéscsillapító egységek bárhová beállíthatók a résben, nem csak a reteszelő helyzetekbe. Az alábbi ábrán a lágy és a merev rugózási véghelyzet és a különböző reteszelő helyzetek láthatók (Ábra 11).

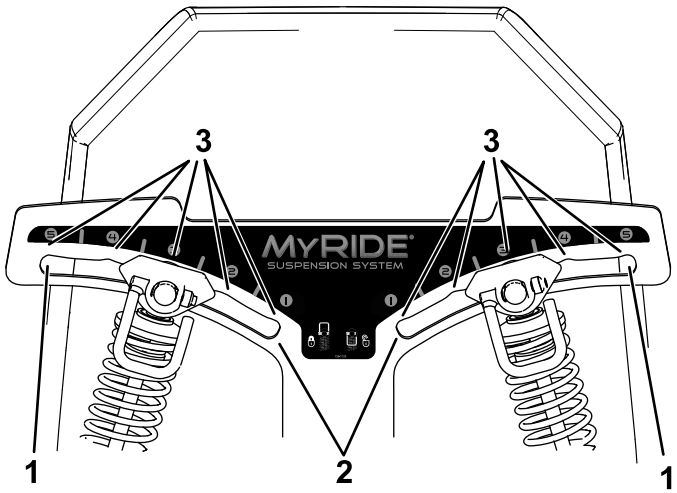

g227753

Ábra 11

1. Merev rugózás
2. Lágy rugózás
3. A rés reteszelő helyzetei

Megjegyzés: Ügyeljen arra, hogy a bal és a jobb oldali lengéscsillapító egység mindig azonos helyzetben legyen.

A hátsó lengéscsillapító egységek beállítása (Ábra 12).

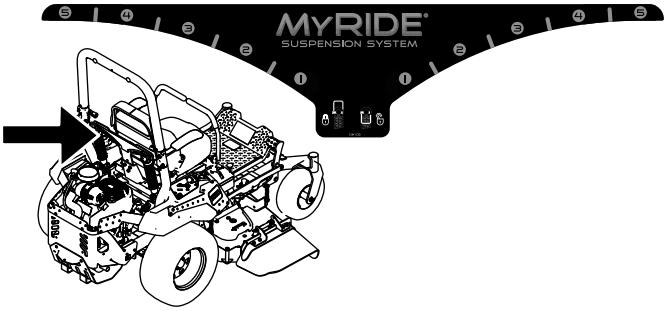

g227752

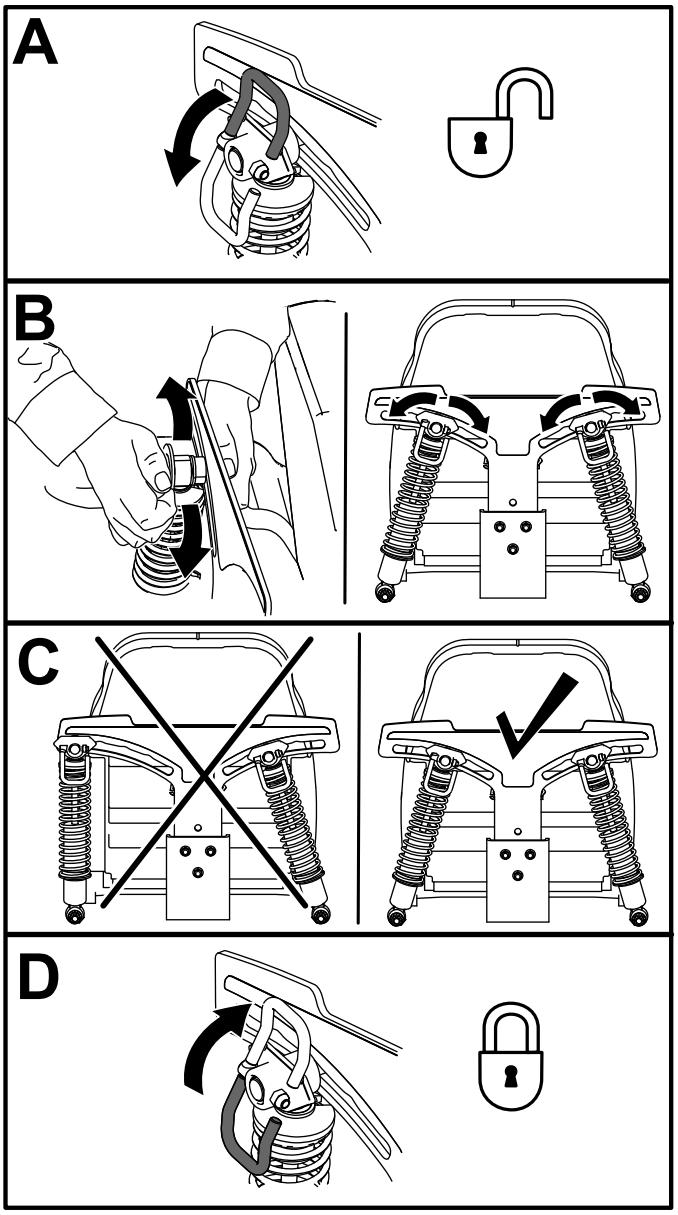

g227751

Ábra 12

A munkaeszközök és kiegészítők használata

Csak a Toro által jóváhagyott munkaeszközöket és kiegészítőket használjon.

Ha a Ábra 13 szerinti 4 helyre egynél több tartozékrögzítő készletet (pl. kanálkészlet vagy univerzális rögzítőkészlet) szerel fel, akkor szereljen fel előre súlykészletet. A súlykészlet beszerzéséhez vegye fel a kapcsolatot hivatalos márkakereskedővel.

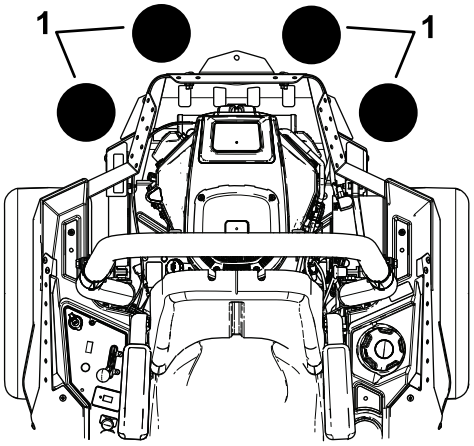

g037417

Ábra 13

1. Szereljen fel első súlykészletet, ha 2 vagy több tartozékrögzítő készletet szerel fel ezekre a helyekre.

Működtetés közben

Munka közben betartandó munkavédelmi előírások

Általános munkavédelmi előírások

- A tulajdonos/üzemeltető megakadályozhatja a személyi sérüléssel vagy anyagi kárral járó baleseteket, és ő viseli értük a felelősséget.
- A gép használatát teljes odafigyeléssel végezze. Ne végezzen olyan tevékenységet, amely elvonhatja a figyelmét, különben személyi sérülés vagy anyagi kár lehet a következmény.
- Ne üzemeltesse a gépet, ha fáradt, vagy amíg alkohol vagy gyógyszer befolyása alatt áll.
- A késhez hozzáérve súlyosan megsérülhet. Állítsa le a motort, vegye ki az indítókulcsot, és várja meg, amíg az összes mozgó alkatrész leáll, csak ezután hagyja el a kezelőülést. Ha az indítókulcsot KI helyzetbe fordítja, a motornak le kell állnia, és a késnek is meg kell állnia. Ha nem így történik, azonnal hagyja abba a gép használatát, és lépjen kapcsolatba egy hivatalos márkaszervizzel.
- A gépet csak megfelelő időjárás és jó látási körülmények között használja. Ne használja a gépet, ha villámcsapás lehetősége áll fenn.
- Tartsa távol kezét és lábát a vágóegységektől. Ne tartózkodjon a kimeneti nyílás előtt.
- Ne végezzen fűnyírást a kimeneti ajtó felhajtott, eltávolított vagy módosított állapotában, kivéve, ha fűgyűjtő- vagy mulcsozókészlet van a helyén, és az megfelelően működik.
- Ne végezzen fűnyírást hátrafelé, csak ha feltétlenül szükséges. Mindig nézzen lefelé és maga mögé, mielőtt hátrafelé kezdene haladni a géppel.
- Különösen ügyeljen, amikor be nem látható kanyarokhoz, cserjékhez, fákhoz vagy más olyan tárgyakhoz közelít, amelyek eltakarhatják a kilátást.
- Állítsa le a késeket, ha nem végez fűnyírást.
- Ha a gép valamilyen tárgyba ütközik vagy rázkódni kezd, azonnal állítsa le a motort, vegye ki az indítókulcsot (ha van), és várja meg, amíg minden mozgó alkatrész megáll, csak ezután vizsgálja át a gépet, nem sérült-e meg. Végezzen el minden szükséges javítást, mielőtt folytatná a munkát.
- Lassítson és járjon el figyelmesen, amikor kanyarodik, illetve utakat vagy járdákat keresztez a géppel. Mindig adja meg az elsőbbséget.
- A kezelőállás elhagyása előtt végezze el az alábbiakat:
  - Parkolja le a gépet sík talajon.
  - Kapcsolja ki a mellékhajtást, és engedje le a tartozékokat.
  - Húzza be a rögzítőféket.
  - Állítsa le a motort, és vegye ki az indítókulcsot.
  - Várja meg, amíg minden mozgó alkatrész megáll.
- A motort csak jól szellőző helyen járassa. A kipufogógázok szén-monoxidot tartalmaznak, amely belélegezve halált okoz.
- Soha ne hagyjon járó gépet felügyelet nélkül.
- Vontatható berendezést csak a vontatási pontra csatlakoztasson.
- Csak akkor működtesse a gépet, ha a védőburkolatok és az egyéb védőelemek, például a terelőlemezek, valamint a teljes fűgyűjtő rendszer a helyükön vannak, és megfelelően működnek. Szükség esetén cserélje le a kopott vagy sérült alkatrészeket.
- Csak a Toro által jóváhagyott tartozékokat vagy adaptereket alkalmazzon.
- A gép 85 dBA-t meghaladó zajszintet produkál a kezelő fülénél, ami hosszan tartó kitettség esetén halláskárosodást okozhat.

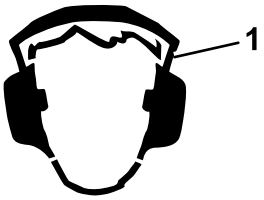

g229846

Ábra 14

1. Viseljen hallásvédő eszközt.

- Tisztítsa le a füvet és törmeléket a nyíróegységről, a hajtásokról, valamint a tűzveszély megelőzése érdekében a hangtompítóról és a motorról.
- A motor beindításakor tartsa távol a lábát a késektől.
- Ne hajtsa fel a nyíróasztalt, amíg a kések forognak.
- Ügyeljen a fűnyíró kidobási útvonalára és arra, hogy az ne irányuljon mások felé. Kerülje az anyag falra vagy akadályokra ürítését, mivel az visszaverődhet Önre.
- Állítsa le a késeket, lassítson le és járjon el körültekintően, ha nem füves területet keresztez, vagy a gépet azon keresztül szállítja a kaszálandó területre, illetve onnan el.
- Ne változtassa meg a motor szabályozási beállításait, és ne pörgesse túl a motort.
- A gyerekek gyakran vonzódnak a gépekhez és a kaszálási tevékenységhez. Soha ne feltételezze, hogy a gyerekek ugyanott maradnak, ahol utoljára látta őket.
- Tartsa a gyerekeket a munkaterületen kívül egy felelős felnőtt figyelmes felügyelete alatt, aki nem a gépkezelő.
- Legyen készenlétben, és állítsa le a gépet, amennyiben gyerek lép a területre.
- Tolatás vagy fordulás előtt nézzen le és körbe, nincsenek-e ott kisgyerekek.
- Ne szállítson gyerekeket a gépen még kikapcsolt késekkel sem. A gyerekek leeshetnek a gépről, és súlyosan megsérülhetnek, vagy akadályozhatják a gép biztonságos működtetését. A gépen utaztatott gyermekek később váratlanul feltűnhetnek a munkaterületen egy újabb kör reményében, a gép pedig előre- vagy hátramenetben véletlenül elgázolhatja őket.

A fülke borulásvédelmi rendszerével (ROPS) kapcsolatos óvintézkedések

- A borulásvédelmi rendszer egy integrált biztonsági berendezés. A borulásvédelmi rendszer egyetlen elemét se távolítsa el a gépről.
- Győződjön meg a biztonsági öv bekapcsolt állapotáról és arról, hogy vészhelyzet esetén a lehető leggyorsabban ki tudja oldani.
- Tartsa teljesen felhajtott és reteszelt helyzetben a bukócsövet, és ilyenkor mindig használja a biztonsági övet.
- Ellenőrizze körültekintően a fej feletti objektumokat, mielőtt alájuk hajt, és ne érjen hozzájuk.
- A borulásvédelmi rendszer sérült elemeit cserélje le. Ne végezzen rajtuk javítást vagy átalakítást.
- A bukócső lehajtott helyzetében nincs borulásvédelem.
- A szélek, meredek partok fölé vagy vízbe kerülő kerekek boruláshoz vezethetnek, amely súlyos sérüléseket, akár halált is okozhat.
- A bukócső lehajtott helyzetében ne használja a biztonsági övet.
- Csak akkor hajtsa le a bukócsövet, ha ez elengedhetetlen; hajtsa fel, amint a körülmények megengedik.
- Ha a gép felborult, vigye hivatalos márkaszervizbe a borulásvédelmi rendszer átvizsgálása érdekében.
- A borulásvédelmi rendszerhez kizárólag a Toro által jóváhagyott tartozékot és kiegészítőt használjon.

A lejtőkkel kapcsolatos munkavédelmi előírások

- A lejtők a megcsúszásos és borulásos balesetek fő tényezői, amelyek súlyos sérülésekhez vezethetnek. A kezelő a felelős a lejtőn történő biztonságos munkavégzésért. A gép üzemeltetése bármilyen lejtőn különös óvatosságot igényel. Mielőtt a géppel lejtős területre hajtana, végezze el az alábbiakat:
  - Tekintse át és értelmezze a kézikönyvben és a gépen található, lejtőre vonatkozó utasításokat.
  - Határozza meg a terület hozzávetőleges lejtését szögmérő segítségével.
  - Ne használja a gépet 15°-nál meredekebb lejtőn.
  - Értékelje ki a napi helyszíni körülményeket, hogy meghatározza, a lejtő biztonságos-e a gép üzemeltetésére. Használja a józan eszét és ítélőképességét ezen értékelés során. A területen bekövetkező változások, például a nedvesség gyorsan befolyásolhatja a gép lejtőn történő használatát.
- Mérje fel a veszélyt az emelkedő aljánál. Ne használja a gépet szakadékok, árkok, töltések,

vizek és más veszélyek közelében. A gép hirtelen felborulhat, ha egy kereke túllóg azok peremén, vagy a perem beszakad. Tartson biztonságos távolságot (a gép szélességének kétszeresét) a gép és a veszély között. Az ilyen területeken használjon tolókaros fűnyírót vagy kézi szegélynyírót a gyep karbantartására.

- Kerülje a lejtőn való elindulást, megállást vagy kanyarodást. Se a sebességén, se a haladási irányán ne változtasson hirtelen; kanyarodjon lassan és fokozatosan.
- Ne működtesse a gépet, ha a tapadása, a kormányzása vagy a stabilitása kérdéses lehet. Ne felejtse el, hogy nedves fűben, rézsűn vagy lejtőn haladva a gép elveszítheti a tapadását. Ha a hajtókerekek elveszítik a tapadásukat, a gép megcsúszhat, és megszűnhet a fékhatás és a kormányozhatóság. A gép megcsúszhat akkor is, ha a hajtókerekei megálltak.
- Távolítsa el vagy jelölje meg az akadályokat, például árkot, lyukakat, keréknyomot, kiemelkedéseket, köveket és egyéb rejtett veszélyeket. A magas fű akadályokat rejthet. Egyenetlen terepen a gép fel is borulhat.
- Járjon el fokozott körültekintéssel, ha munkaeszközzel vagy tartozékkal, például fűgyűjtő rendszerekkel használja. Ezek ronthatják a gép stabilitását, és az irányítás elvesztését okozhatják. Kövesse az ellensúlyokra vonatkozó utasításokat.
- Lejtőn való munkavégzéskor tartsa a nyíróasztalt lehetőség szerint a talajra leengedett helyzetben. Lejtőn a gép instabillá válhat a nyíróasztal felemelt helyzetében.

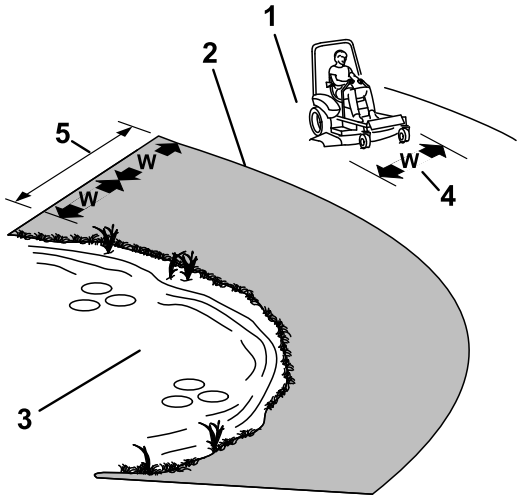

g221745

Ábra 15

1. Biztonságos zóna – használja a gépet itt a 15°-nál kisebb lejtésű terepen.
2. Veszélyes zóna – 15°-nál nagyobb lejtés esetén vagy víz közelében használjon tolókaros fűnyírót és/vagy kézi szegélynyírót.
3. Víz
4. W = a gép szélessége
5. Tartson biztonságos távolságot (a gép szélességének kétszeresét) a gép és a veszély között.

A kezelői hely elfoglalása

Használja fellépőként a nyíróasztalt a kezelői hely elfoglalásához (Ábra 16).

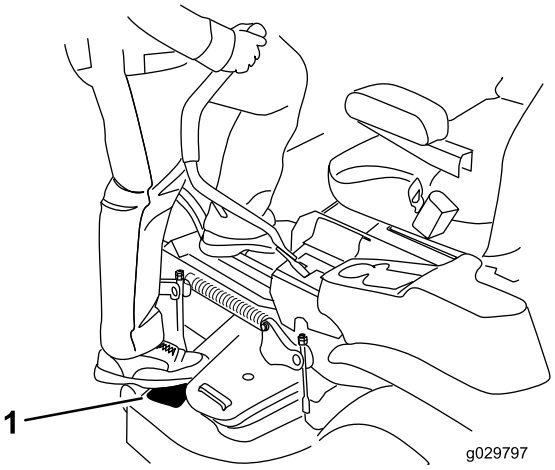

g029797

g029797

Ábra 16

1. Ide lépjen.

A rögzítőfék működtetése

Mindig húzza be a rögzítőféket, ha megáll a géppel, vagy őrizetlenül hagyja azt.

A rögzítőfék behúzása

Parkolja le a gépet sík talajon.

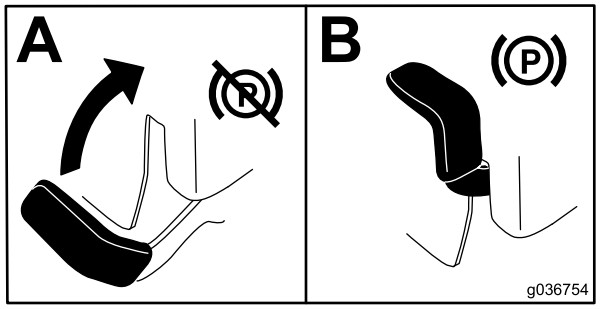

g036754

Ábra 17

A rögzítőfék kiengedése

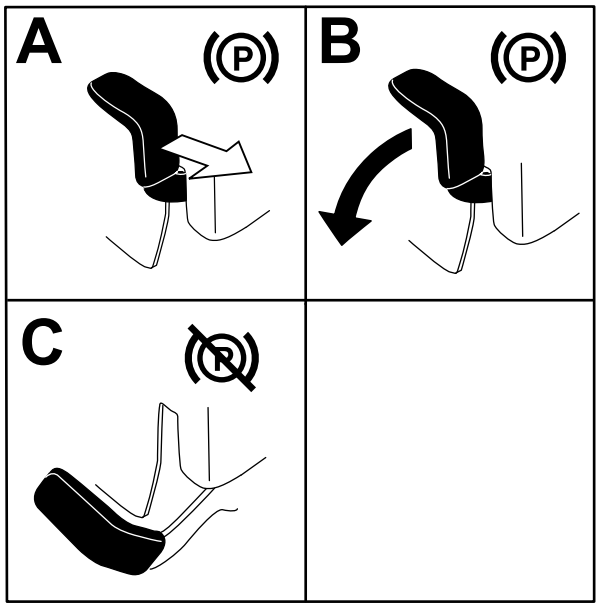

g192635

Ábra 18

A késkapcsoló (TLT) használata

A késkapcsoló (TLT) segítségével indíthatók el és állíthatók le a fűnyíró kései és bármely meghajtott munkaeszköz.

A késkapcsoló (TLT) bekapcsolása

Megjegyzés: A késkapcsoló (TLT) bekapcsolása félgáznál vagy kisebb gáznál az ékszíjak fokozott kopását eredményezi.

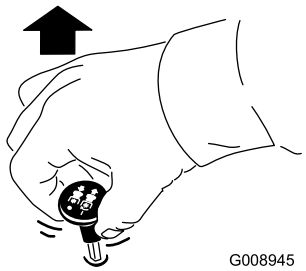

g008945

Ábra 19

A késkapcsoló (TLT) kikapcsolása

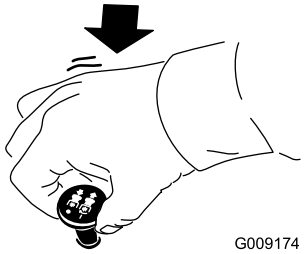

g009174

Ábra 20

A gázkar használata

A gázkar a GYORS és a LASSÚ helyzet között állítható (Ábra 21).

A TLT bekapcsolásakor mindig a GYORS helyzetet használja.

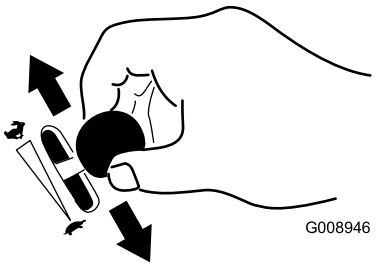

g008946

Ábra 21

A hidegindító gomb használata

A hidegindító gomb a hideg motor beindítására való.

1. A gyújtáskapcsoló használata előtt a gombot felhúzva aktiválja a hidegindítót (Ábra 22).
2. Ha a motor beindult, a gombot lenyomva kapcsolja ki a hidegindítót (Ábra 22).

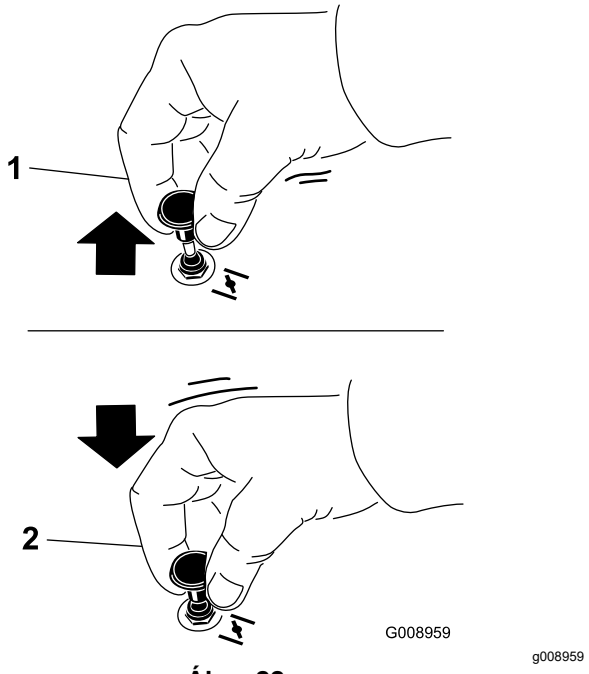

Ábra 22

1. BE helyzet
2. KI helyzet

A motor beindítása

Megjegyzés: Meleg vagy forró motornál nem kell használnia a hidegindítót.

Fontos: **Ne indítózzon egyszerre 5 másodpercnél hosszabban. 5 másodpercnél hosszabban indítózás esetén az indítómotor károsodhat. Ha a motor nem indul be, az újabb indítózás előtt várjon 10 másodpercet.**

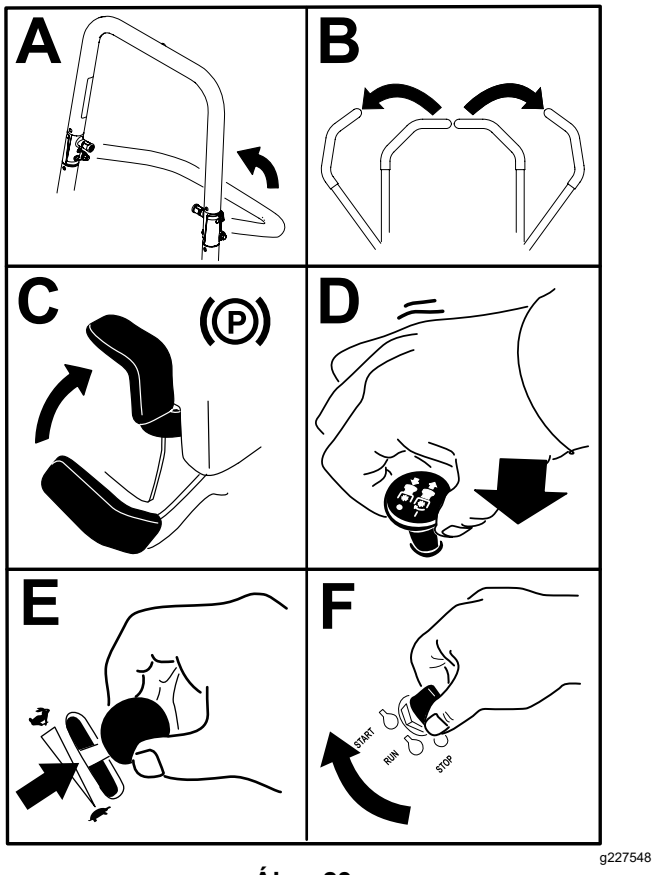

Ábra 23

A motor leállítása

⚠ VIGYÁZAT

Személyi sérüléshez vezethet, ha a felügyelet nélkül hagyott gépet gyermekek vagy nézelődők megkísérlik működtetni.

Mindig vegye ki a kulcsot és húzza be a rögzítőféket, ha a gépet felügyelet nélkül hagyja.

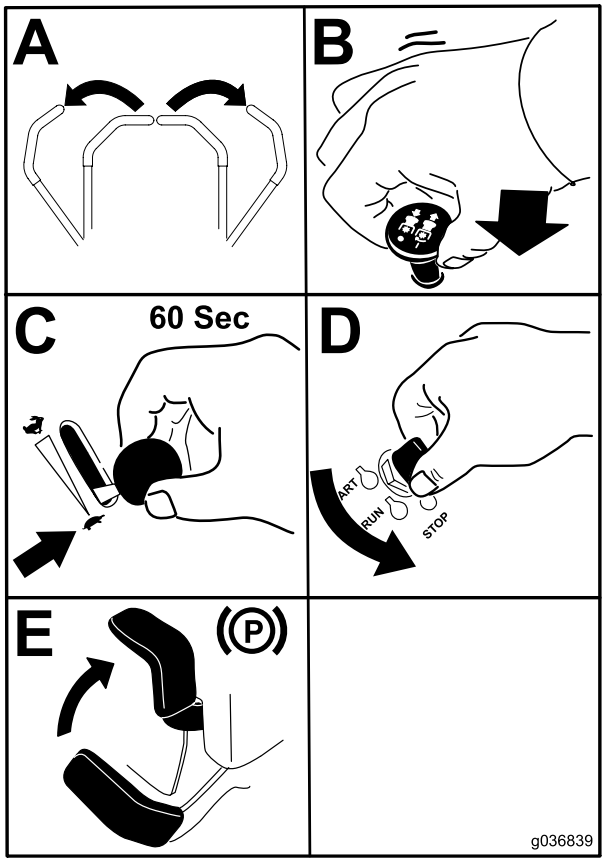

g036839

Ábra 24

Fontos: **Az üzemanyag-elzáró szelep legyen zárt helyzetben a gép szállítása és tárolása során, különben üzemanyag-szivárgás léphet fel. Húzza be a rögzítőféket a szállítás megkezdése előtt. Feltétlenül vegye ki az indítókulcsot, mert az üzemanyag-szivattyú beindulhat és lemerítheti az akkumulátort.**

A haladásvezérlő karok használata

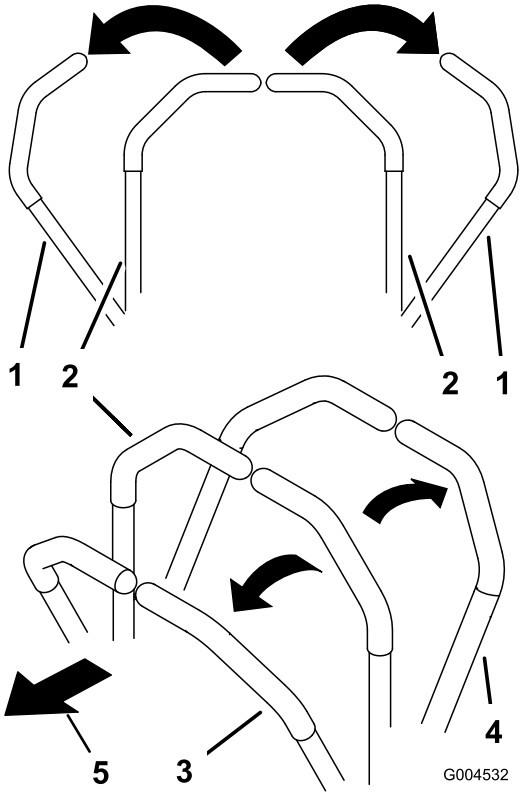

c:\data\documentum\checkout\g004532

Ábra 25

1. Haladásvezérlő kar – SEMLEGES-RETESZELT helyzet
2. Középső, kioldott helyzet
3. Előremenet
4. Hátramenet
5. A gép eleje

Közlekedés a géppel

Az egyes tengelyeken levő hidraulikus motorok egymástól függetlenül forgatják a hajtókerekeket. Az egyik oldali kereket hátramenetbe, míg a másikat előremenetbe kapcsolva a gép fordulás helyett megpördül. Ez nagymértékben javítja a gép kormányozhatóságát, de némi időbe telik, amíg hozzászokik, hogyan mozgathatja a gépet.

A gázkar a motorfordulatszámot (fordulat/perc) szabályozza. A legjobb teljesítmény érdekében állítsa a gázkart GYORS helyzetbe. Fűnyírást mindig teljes gázzal végezzen.

⚠ FIGYELMEZTETÉS

A gép nagyon gyorsan megpördülhet. Elveszítheti uralmát a gép felett, ami személyi sérüléssel vagy a gép károsodásával járhat.

- **Kanyarodjon óvatosan.**
- **Éles kanyar előtt lassítson le.**

Haladás előremenetben

Megjegyzés: Ha behúzott rögzítőfék mellett mozdítja meg a haladási kezelőszerveket, a motor leáll.

Megálláshoz húzza a haladásvezérlő karokat SEMLEGES helyzetbe.

1. Engedje ki a rögzítőféket; lásd: A rögzítőfék kiengedése (oldal 23).
2. Állítsa a karokat középső, kioldott helyzetbe.
3. Előremenethez tolja lassan előre a haladásvezérlő karokat (Ábra 26).

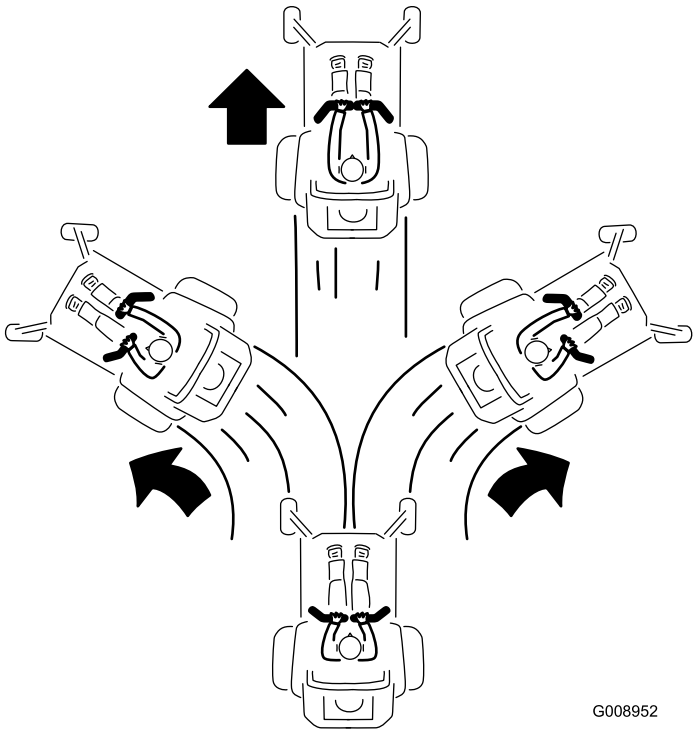

Ábra 26

Haladás hátramenetben

1. Állítsa a karokat középső, kioldott helyzetbe.
2. Hátramenethez húzza lassan hátra a haladásvezérlő karokat (Ábra 27).

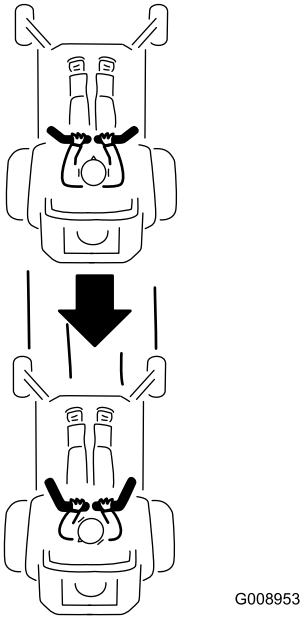

Ábra 27

Az oldalsó kidobás használata

A fűnyírót csuklópántos fűterelő lappal szerelték fel, amely oldalra és lefelé, a gyep felé tereli a fűkaszálékot.

⚠ VESZÉLY

A fűterelő lemez, a kidobónyílás-fedél vagy a fűgyűjtő rendszer nélkül Ön és a közelben levők ki lehetnek téve a késekkel és a kirepülő hulladékkal való érintkezésnek. A forgó fűnyírókések és a kirepülő törmelék személyi sérülést okozhatnak, akár végzeteset is.

- **Ne távolítsa el a fűterelő lemezt a nyíróasztalról, mert a fűterelő lemez irányítja lefelé az anyagot a gyep felé. Ha a fűterelő lap bármikor megsérül, azonnal cserélje le.**
- **Ne nyúljon kezével vagy lábával a nyíróasztal alá.**
- **Ne kísérelje meg a kidobási terület vagy a kések környékének tisztítását, csak ha a késkapcsolót (TLT) KI helyzetbe kapcsolta, a gyújtáskapcsolót KI helyzetbe fordította, és kivette a kulcsot a kapcsolóból.**
- **Ügyeljen arra, hogy a fűterelő lap lehajtott helyzetben legyen.**

A vágásmagasság beállítása

A vonulási retesz használata

A vonulási retesz 2 helyzetbe állítható, és a nyíróasztal-emelő pedállal együtt kell használni. A nyíróasztal vonulási helyzetbe állításához a vonulási retesz RETESZELŐ és KIOLDOTT helyzettel rendelkezik (Ábra 28).

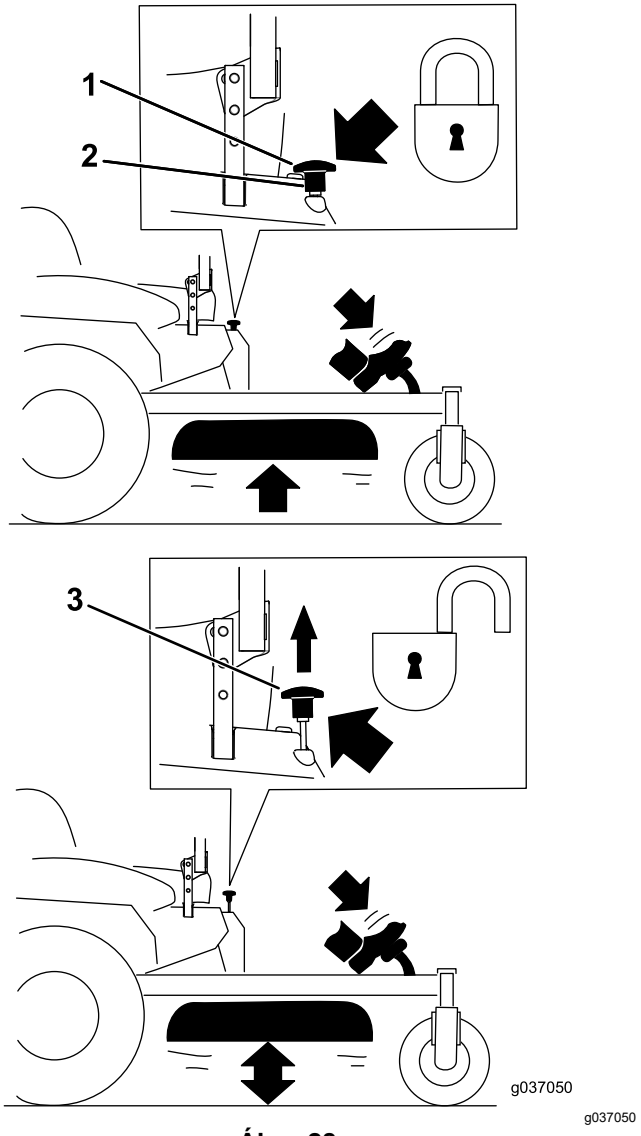

Ábra 28

Vonulási retesz helyzetek

1. Vonulási retesz gomb
2. RETESZELŐ helyzet – Nyíróasztal vonulási helyzetbe reteszelődik.
3. KIOLDOTT helyzet – A nyíróasztal nem reteszelődik vonulási helyzetbe.

A vágásmagasságcsap beállítása

A vágásmagasságcsapot a különböző furatokba áthelyezve a vágásmagasság 38 és 127 mm között állítható 6 mm-es lépésekben.

1. Állítsa a vonulási reteszt RETESZELŐ helyzetbe.
2. A nyíróasztal-emelő pedált lenyomva emelje a nyíróasztalt a lábával VONULÁSI helyzetbe (mely egyben a 127 mm-es vágásmagasság) a Ábra 29 szerint.
3. Vegye ki a csapot a vágásmagasság konzolból (Ábra 29).
4. Válasszon ki a vágásmagasság-konzolban a kívánt vágásmagassághoz tartozó furatot, és helyezze bele a csapot (Ábra 29).
5. Nyomja le a nyíróasztal-emelő pedált, húzza fel a vonulási retesz gombot, és engedje lassan le a nyíróasztalt.

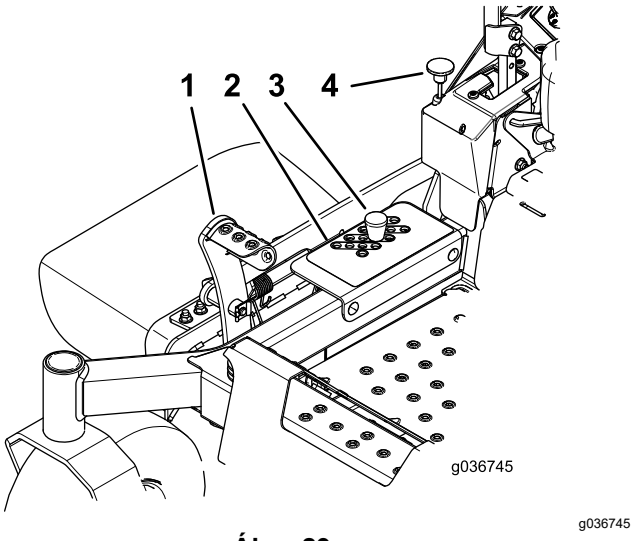

Ábra 29

1. Nyíróasztal-emelő pedál
2. Vágásmagasság-furatok
3. Vágásmagasságcsap
4. Vonulási retesz gomb

A lenyesés elleni védelemre szolgáló görgők beállítása

Amikor állít a vágásmagasságon, mindig állítson a lenyesés elleni védelemre szolgáló görgőkön is.

Megjegyzés: Állítsa be úgy a lenyesés elleni védelemre szolgáló görgőket, hogy a görgők a normál, sík fűnyírási területeken ne érjenek a talajhoz.

1. Parkolja le a gépet sík talajon, kapcsolja ki a késkapcsolót, és húzza be a rögzítőféket.
2. Állítsa le a motort, vegye ki az indítókulcsot, és várja meg, amíg az összes mozgó alkatrész leáll, csak ezután hagyja el a kezelőülést.

3. Állítsa be a lenyesés elleni védelemre szolgáló görgőket a Ábra 30 alapján.

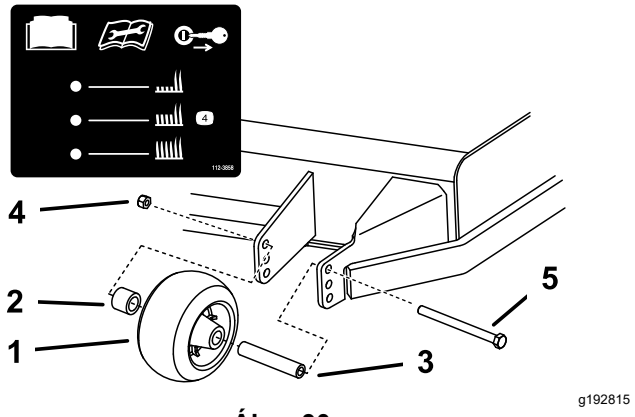

Ábra 30

1. Lenyesés elleni védelem görgője
2. Távtartó
3. Persely
4. Peremes anya
5. Csavar

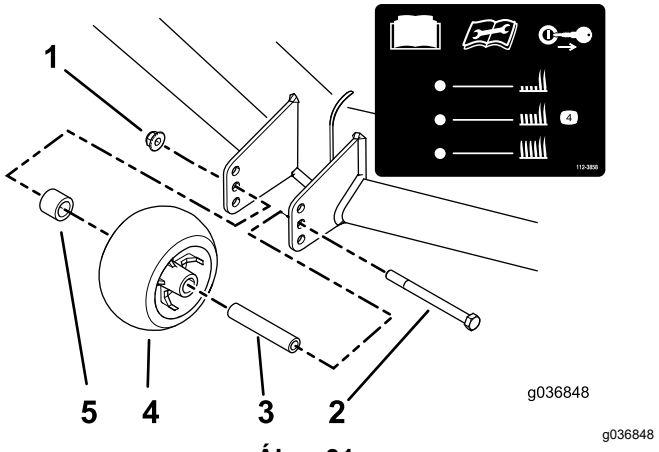

Ábra 31

1. Peremes anya
2. Csavar
3. Persely
4. Lenyesés elleni védelem görgője
5. Távtartó

Üzemeltetési tanácsok

A gázkar Gyors helyzetének használata

A legjobb fűnyírási teljesítmény és maximális levegőkeringés érdekében a motort a gázkar GYORS helyzetében működtesse. Mivel a fűkaszálék alapos lenyírásához levegőre van szükség, ne állítsa annyira alacsonyra a vágásmagasságot, hogy a nyíróasztalt teljesen körülvegye a nyíratlan fű. Igyekezzen elérni, hogy a nyíróasztal egyik oldalánál ne legyen nyíratlan fű, így a gép beszívhatja a levegőt a nyíróasztal alá.

Első fűnyírás a területen

Nyírja a füvet a normálnál valamivel nagyobb vágásmagassággal, hogy a nyíróasztal ne vágjon bele az esetleg egyenetlen talajba. Ugyanakkor általában a korábban használt vágásmagasság a legjobb választás. 15 cm-nél magasabb fű lenyírásakor előfordulhat, hogy két menetben kell elvégeznie a fűnyírást az elfogadható vágásminőség érdekében.

A fűszál harmadának levágása

A legjobb, ha a fűszálnak nagyjából csak a harmadát vágja le. Nem ajánlott ennél többet levágni belőle, kivéve, ha a fű ritka, vagy késő ősszel, amikor a fű már lassabban nő.

A fűnyírás irányának váltogatása

Váltogassa a fűnyírás irányát, hogy a fű mindig egyenesen álljon. Ez egyben a fűkaszálékot is segít jobban szétszórni, ami elősegíti a lebomlást és a trágyázó hatást.

Fűnyírás a megfelelő időközönként

A fű eltérő sebességgel nő az év különböző szakaszaiban. Az azonos vágásmagasság megtartása érdekében kora tavasszal végezze gyakrabban a fűnyírást. Ahogy a fű növekedése nyár közepére lelassul, a fűnyírás is ritkulhat. Ha hosszabb ideig nem került sor fűnyírásra, először végezze azt nagy vágásmagasságon, majd 2 nappal később alacsonyabb beállítás mellett.

Kisebb fűnyírási sebesség használata

A vágás minőségének javítása érdekében bizonyos körülmények mellett használjon kisebb menetsebességet.

A túl rövidre vágás elkerülése

Egyenetlen gyepen növelje a vágásmagasságot, hogy elkerülje a gyep lenyesését.

Megállás a géppel

Ha fűnyírás közben előremenetben meg kell állnia, egy halom fűkaszálék hullhat a gyepre. Ennek megelőzése érdekében vezesse a gépet egy már lenyírt részre bekapcsolt késhajtással, vagy még haladás közben állítsa le a nyíróasztal meghajtását.

A nyíróasztal aljának tisztán tartása

Minden használat után tisztítsa ki a nyesedéket és szennyeződést a nyíróasztal alsó részéről. Ha fű és kosz gyűlik fel a nyíróasztal belsejében, a vágás minősége romlani fog.

A kés(ek) karbantartása

Gondoskodjon arról, hogy a fűnyírási szezonban mindig éles legyen a kés, mivel az éles kés a fűszálakat egyenesen metszi el anélkül, hogy tépné vagy szaggatná azokat. Az eltépett, leszakított fűszál vége megbarnul, ami lassítja a növekedését, és növeli a megbetegedés esélyét. Ellenőrizze a fűnyírókéseket minden használat után élesség, illetve kopás vagy sérülés szempontjából. Szükség szerint reszelje le a csorbulást, és élezze meg a kést. Ha a kés megsérült vagy elkopott, cserélje ki azonnal, eredeti Toro-cserekést használva.

Működtetés után

A használatot követően betartandó munkavédelmi előírások

Általános munkavédelmi előírások

- Állítsa le a motort, vegye ki az indítókulcsot, és várja meg, amíg az összes mozgó alkatrész leáll, csak ezután hagyja el a kezelőülést. Hagyja lehűlni a gépet, mielőtt szervizelési, beállítási, tankolási, tisztítási vagy tárolási munkába kezd rajta.
- Tisztítsa le a füvet és a törmeléket a nyíróegységről, valamint a tűzveszély megelőzése érdekében a hangtompítóról, a hajtásokról, a fűgyűjtőről és a motortérből. Takarítsa fel a kiömlött olajat vagy üzemanyagot.
- Zárja el az üzemanyagot és vegye ki az indítókulcsot, mielőtt eltárolja vagy szállítani kezdi a gépet.

Az üzemanyag-elzáró szelep használata

Zárja el az üzemanyag-elzáró szelepet szállítás, karbantartás és tárolás előtt (Ábra 32).

A motor beindítása előtt győződjön meg arról, hogy az üzemanyag-elzáró szelep nyitott.

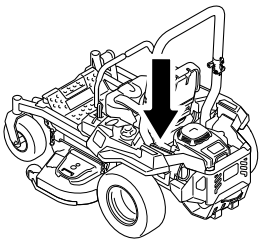

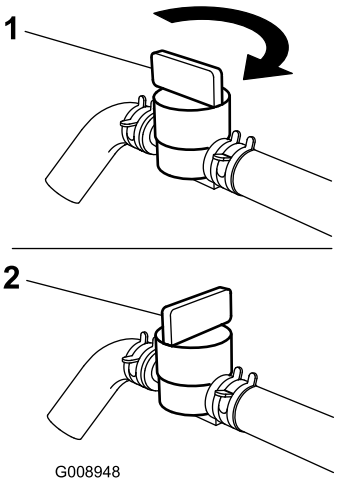

g008948

Ábra 32

1. NYITOTT helyzet
2. ZÁRT helyzet

A hajtókerék-kioldó szelepek használata

⚠ FIGYELMEZTETÉS

A kezét elkaphatják a motorháztető alatt forgó motoralkatrészek, ami súlyos sérüléssel járhat.

Állítsa le a motort, vegye ki az indítókulcsot és várja meg, amíg az összes mozgó alkatrész leáll, csak ezután nyúljon hozzá a hajtókerék-kioldó szelepekhez.

⚠ FIGYELMEZTETÉS

A motor és a hidraulikus hajtás nagyon felforrósodhat. A forró motor és hidraulikus hajtás megérintése súlyos égési sérüléseket okozhat.

Várja meg, amíg a motor és a hidraulikus hajtóegységek teljesen lehűlnek, csak azután nyúljon hozzá a hajtókerék-kioldó szelepekhez.

A hajtókerék-kioldó szelepek a motorházfedél alatt bal és jobb oldalt találhatók.

1. Parkolja le a gépet sík talajon, kapcsolja ki a késkapcsolót, és húzza be a rögzítőféket.
2. Állítsa le a motort, vegye ki az indítókulcsot, és várja meg, amíg az összes mozgó alkatrész leáll, csak ezután hagyja el a kezelőülést.
3. Keresse meg az áthidaló szelepek karjait az ülés mögött, lent a vázkeret bal és jobb oldalán.
4. Ahhoz, hogy a gépet tolni lehessen, állítsa hátsó helyzetbe a két gombot, és rögzítse azokat ott (Ábra 33).
5. A gép tolásához engedje ki a rögzítőféket.

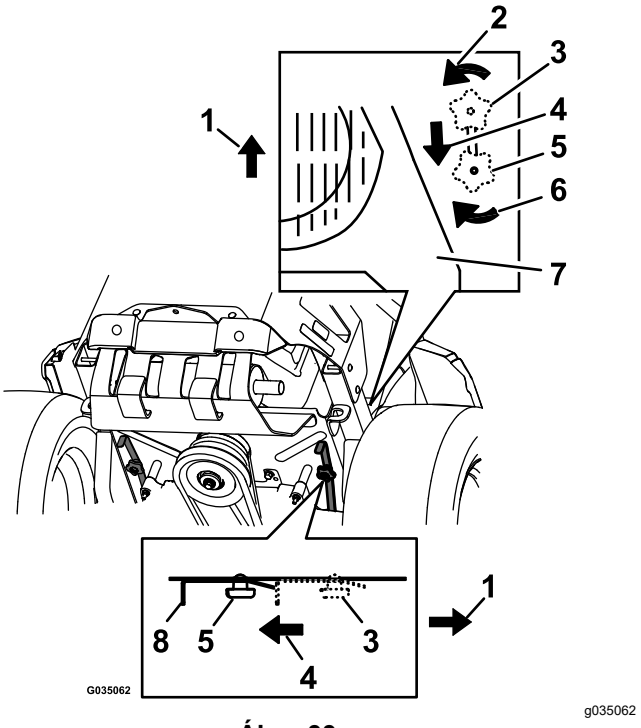

Ábra 33

1. A gép eleje
2. A meglazításához forgassa el az áthidaló szelep gombját az óramutató járásával ellentétesen.
3. Kar helyzete a gép használatához
4. Húzza el a kart ebbe az irányba, hogy a gépet tolni lehessen.
5. Kar helyzete a gép tolásához
6. A meghúzásához forgassa el az áthidaló szelep gombját az óramutató járása irányába.
7. Motor
8. Kioldókar

---

6. Ahhoz, hogy a gépet használni lehessen, állítsa ELŐRE a két gombot és rögzítse azokat ott (Ábra 33).

A gép szállítása

A gép szállításához használjon nagy teherbírású pótkocsit vagy tehergépkocsit. Használjon teljes szélességű rámpát. Ügyeljen arra, hogy az utánfutó vagy tehergépkocsi rendelkezzen a jogszabályban előírt fékekkel, világítással és jelzésekkel. Olvassa el figyelmesen a biztonsági előírásokat. Ezen információk ismerete segít elkerülni a személyi sérüléseket. Az utánfutóra és a lekötésre vonatkozó követelmények tekintetében tanulmányozza a helyi jogszabályokat.

⚠ FIGYELMEZTETÉS

Az irányjelzők, lámpák, fényvisszaverő jelzések vagy lassú jármű embléma nélküli közúti közlekedés veszélyes, és olyan balesetekhez vezethet, amelyek személyi sérüléseket is okozhatnak.

Ne parkoljon a géppel közúton.

Az utánfutó kiválasztása

⚠ FIGYELMEZTETÉS

A gép utánfutóra vagy tehergépkocsira való felrakodása megnöveli a felborulás kockázatát, és súlyos, akár végzetes sérüléssel is járhat (Ábra 34).

- **Csak teljes szélességű rámpát használjon, ne a gép két oldalán elhelyezett külön rámpákat.**
- **Ne legyen 15°-nál meredekebb a rámpa lejtése a talajhoz, valamint a pótkocsi vagy a tehergépkocsi platójához képest.**
- **A rámpa hossza legyen legalább négyszerese a plató és a talaj közti távolságnak. Ezzel biztosítható, hogy sík talajon a rámpa szöge ne haladja meg a 15°-ot.**

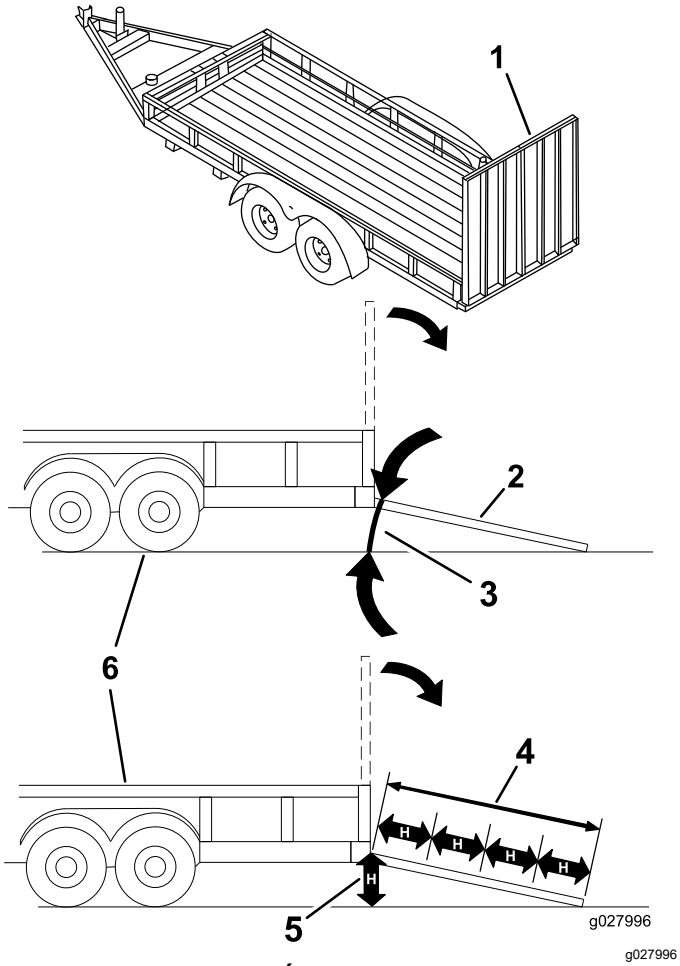

Ábra 34

1. Teljes szélességű rámpa szállítási helyzetben
2. Teljes szélességű rámpa oldalnézete rakodási helyzetben
3. Nem több mint 15°.
4. A rámpa hossza legalább négyszerese a plató felülete és a talaj közti távolságnak.
5. H = a plató felülete és a talajfelület közti távolság
6. Utánfutó

A gép felrakodása

⚠ FIGYELMEZTETÉS

A gép utánfutóra vagy tehergépkocsira való felrakodása megnöveli a felborulás kockázatát, és súlyos, akár végzetes sérüléssel is járhat.

- **Járjon el rendkívül körültekintően, amikor a géppel a rámpán halad.**
- **A rámpára tolatva hajtson fel, és előremenetben hajtson le róla.**
- **Kerülje a hirtelen gyorsítást és lassítást, amikor a rámpán halad a géppel, mert elveszítheti felette az uralmát, és felborulhat.**

1. Utánfutó használata esetén kapcsolja azt fel a gépjárműre, és akassza be a biztonsági láncokat is.
2. Adott esetben kösse be az utánfutó fékrendszerét és világítását is.
3. Hajtsa le a rámpát, ügyelve arra, hogy a rámpa és a talaj közti szög ne legyen több mint 15° (Ábra 34).
4. Tolasson fel a géppel a rámpán (Ábra 35).

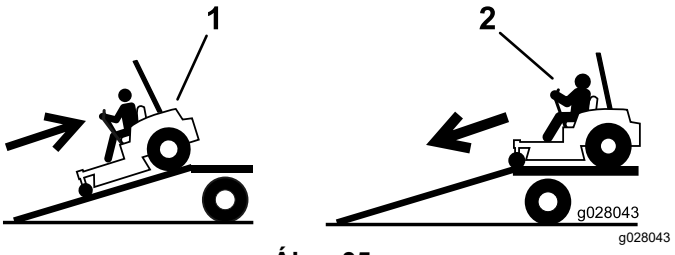

Ábra 35

1. Tolasson fel a géppel a rámpán.
2. A géppel előremenetben hajtson le a rámpán.

5. Állítsa le a motort, vegye ki a kulcsot, és húzza be a rögzítőféket.
6. Pányvázza le a gépet az elülső önbeálló kerekeknél és a hátsó lökhárítónál heveder, lánc, sodrony vagy kötél segítségével (Ábra 36). A lekötésre vonatkozó követelmények tekintetében tanulmányozza a helyi jogszabályokat.

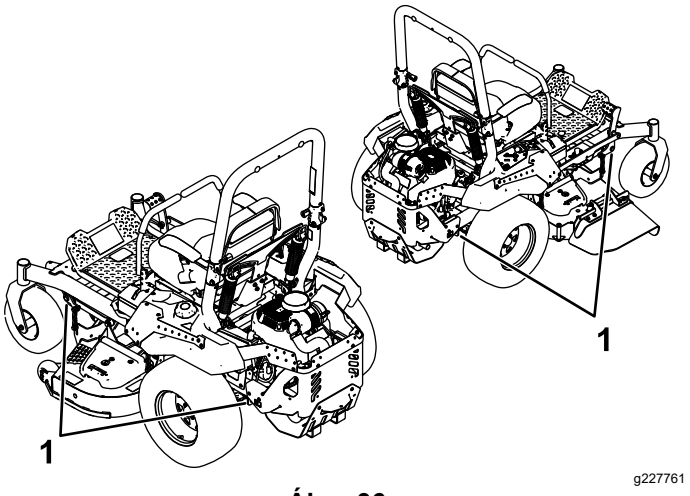

Ábra 36

1. Lekötő hurkok

A gép lerakodása

1. Hajtsa le a rámpát, ügyelve arra, hogy a rámpa és a talaj közti szög ne legyen több mint 15° (Ábra 34).
2. A géppel előremenetben hajtson le a rámpán (Ábra 35).

Karbantartás

Biztonsági tudnivalók karbantartáskor

- Ha a kulcsot a gyújtáskapcsolóban hagyja, mások véletlenül beindíthatják a motort, és a közelben állók súlyos sérülését okozhatják. Karbantartási munkák előtt vegye ki a kulcsot a gyújtáskapcsolóból.
- A kezelőállás elhagyása előtt végezze el az alábbiakat:
  - Parkolja le a gépet sík talajon.
  - Kapcsolja le a hajtásokat.
  - Húzza be a rögzítőféket.
  - Állítsa le a motort, és vegye ki az indítókulcsot.
  - A karbantartás megkezdése előtt hagyja a gép elemeit lehűlni.
- Ne engedje, hogy a gépet oktatásban nem részesült személyzet üzemeltesse.
- Tartsa távol kezét és lábát a mozgó vagy forró alkatrészektől. Ha lehetséges, járó gépen ne végezzen beállításokat.
- Az energiát tároló alkatrészekből óvatosan engedje ki a nyomást.
- Ellenőrizze rendszeresen a rögzítőfék működését. Végezze el beállítását és szervizelését szükség szerint.
- Soha ne változtasson a biztonsági berendezéseken. Rendszeresen ellenőrizze megfelelő működésüket.
- Tisztítsa le a füvet és a törmeléket a nyíróegységről, valamint a tűzveszély megelőzése érdekében a hangtompítóról, a hajtásokról, a fűgyűjtőről és a motortérből.
- Takarítsa fel a kiömlött olajat vagy üzemanyagot, és távolítson el minden üzemanyaggal átitatott törmeléket.
- Ne hagyatkozzon mechanikus vagy hidraulikus emelőre alátámasztásként; ha megemeli a gépet, támassza alá emelőállványokkal.
- A gép minden alkatrészét tartsa megfelelő üzemállapotban. Az összes csavart húzza meg, különösen a késeket rögzítő kötőelemeket. Cseréljen ki minden kopott vagy sérült matricát.
- A gép javítása előtt kösse le az akkumulátort. Először a negatív sarut kösse le, és utána a pozitívot. Először a pozitív sarut kösse vissza, és utána a negatívot.
- Az optimális teljesítmény érdekében csak eredeti Toro-pótalkatrészeket és -tartozékokat használjon. A más által gyártott pótalkatrészek és tartozékok használata veszélyes lehet, és emellett a jótállást is érvénytelenítheti.

Ajánlott karbantartási ütemterv(ek)

Karbantartási időköz	Karbantartási intézkedés
Az első 75 óra után	• A hidraulika-rendszer szűrők és a hidraulikafolyadék cseréje.
Minden egyes használat előtt, vagy naponta	• Ellenőrizze a biztonsági reteszelőrendszert. • Kawasaki motorok esetén – ellenőrizze a motorolaj szintjét. • A hűtőrács tisztítása. • Tisztítsa meg a motor védőrácsát és a motor környékét. • Tisztítsa meg a kipufogórendszer környékét. • Ellenőrizze a biztonsági övet. • A bukócsőgombok ellenőrzése. • Ellenőrizze a hidraulikafolyadék szintjét a tágulási tartályban. • Ellenőrizze a késeket. • Tisztítsa ki a nyíróasztalt.
Minden 25 órában	• Az elülső önbeállókerék-tengelyek kenése (koszos vagy poros körülmények között gyakrabban).
Minden 50 órában	• A szivattyú feszítőtárcsa-forgócsapjának kenése. • Ellenőrizze a szikrafogót (ha van). • Ellenőrizze a gumiabroncsok nyomását. Csak fúvott gumiabronccsal szerelt gépek esetében • Ellenőrizze az ékszíjakat, hogy látható-e rajtuk repedezettség és kopás.

Karbantartási időköz	Karbantartási intézkedés
Minden 100 órában	• Kawasaki motorok esetén – cserélje le a motorolajat (koszos vagy poros körülmények között gyakrabban). • Kawasaki motorok esetén – cserélje ki a gyújtógyertyákat, vagy tisztítsa meg őket, és állítsa be a légrést.
Minden 200 órában	• Kawasaki motorok esetén – cserélje ki a motorolajszűrőt (koszos vagy poros körülmények között gyakrabban).
Minden 250 órában	• Kawasaki motorok esetén – cserélje ki az elsődleges légszűrőbetétet (koszos vagy poros körülmények között gyakrabban). • Kawasaki motorok esetén – ellenőrizze a biztonsági légszűrőbetétet (koszos vagy poros körülmények között gyakrabban). • Az első csere után – Mobil 1 15W50 folyadék használata esetén cserélje le a hidraulika-rendszer szűrőit és a hidraulikafolyadékot. (Cserélje gyakrabban koszos vagy poros körülmények esetén.)
Minden 500 órában	• Kawasaki motorok esetén – cserélje ki a biztonsági légszűrőbetétet (koszos vagy poros körülmények között gyakrabban). • A szellőzőszűrő cseréje. • Az üzemanyagszűrő cseréje (gyakrabban, ha poros, koszos környezetben dolgozik a géppel). • Ellenőrizze a rögzítőfék beállítását. • Az első csere után – Toro® HYPR-OIL™ 500 folyadék használata esetén cserélje le a hidraulika-rendszer szűrőit és a hidraulikafolyadékot. (Cserélje gyakrabban koszos vagy poros körülmények esetén.)
Havonta	• Ellenőrizze az akkumulátor töltöttségi szintjét.
Évente, vagy tárolás előtt	• Javítsa ki a lepattogzott festést. • Tárolás előtt végezze el az összes fent felsorolt karbantartási műveletet.

Fontos: **A további karbantartási eljárásokra vonatkozóan lásd a motor kezelői kézikönyvét.**

⚠ VIGYÁZAT

Ha a kulcsot a gyújtáskapcsolóban hagyja, mások véletlenül beindíthatják a motort, és a közelben állók súlyos sérülését okozhatják.

Karbantartási munkák előtt állítsa le a motort, és vegye ki az indítókulcsot a gyújtáskapcsolóból.

Karbantartás előtti intézkedések

A nyíróasztal függönyének leoldása

Hajtsa ki a függöny felső csavarját a függöny leoldásához és a nyíróasztal felső részének eléréséhez (Ábra 37). A karbantartás befejeztével húzza meg a csavart a függöny rögzítéséhez.

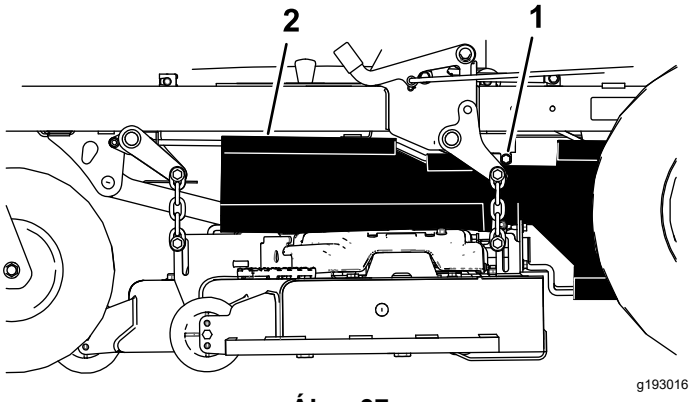

Ábra 37

1. Csavar
2. Függöny

A védőlemez eltávolítása

Hajtsa ki a 2 első csavart, és távolítsa el a védőlemezt, hogy hozzáférjen a nyíróasztalékszíjakhoz és a tengelyekhez (Ábra 38). A karbantartás befejeztével szerelje vissza a védőlemezt, és húzza meg a csavarokat.

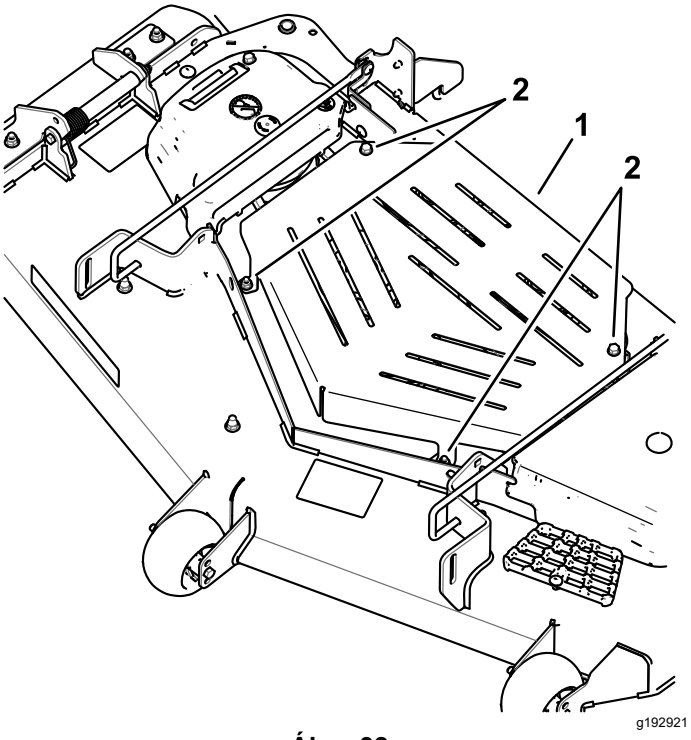

Ábra 38

1. Védőlemez
2. Csavar

Kenés

A gép kenése

Szolgáltatásszünet: Minden 25 órában—Az elülső önbeállókerék-tengelyek kenése (koszos vagy poros körülmények között gyakrabban).

Minden 50 órában—A szivattyú feszítőtárcsa-forgócsapjának kenése.

Koszos vagy poros körülmények között gyakrabban kenje meg a gépet.

Kenőzsír típusa: 2. sz. lítiumos vagy molibdénes kenőzsír

1. Parkolja le a gépet sík talajon, kapcsolja ki a késkapcsolót, és húzza be a rögzítőféket; lásd: A rögzítőfék működtetése (oldal 22).
2. Állítsa le a motort, vegye ki az indítókulcsot, és várja meg, amíg az összes mozgó alkatrész leáll, csak ezután hagyja el a kezelőülést.
3. Tisztítsa le ronggyal a zsírzószemeket.

   Megjegyzés: Kaparja le a festéket a zsírzószem(ek) elejéről.
4. Pumpáljon 1 vagy 2 löket zsírt a szivattyú feszítőtárcsa-forgócsapjába (Ábra 39).
5. Az elülső önbeállókerék-tengelyek kenése (Ábra 39).

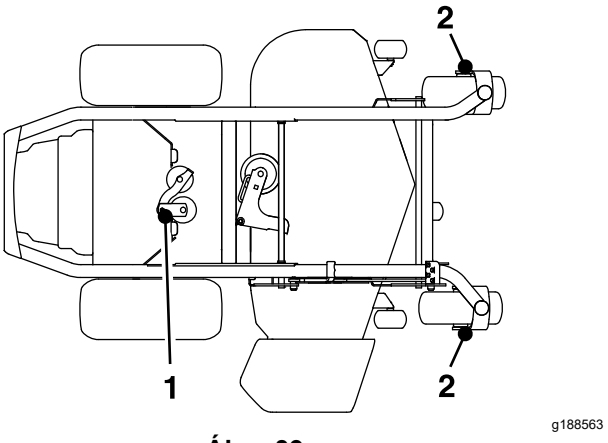

Ábra 39

1. Szivattyú feszítőtárcsa-forgócsapja
2. Önbeállókerék-tengely

6. Törölje le a felesleges zsírt.

Motor karbantartása

A motorral kapcsolatos munkavédelmi előírások

- Tartsa távol kezét, lábát, arcát, ruházatát és más testrészeit a kipufogótól és egyéb forró felületektől. A karbantartás megkezdése előtt hagyja a motor elemeit lehűlni.
- Ne változtassa meg a motor szabályozási beállításait, és ne pörgesse túl a motort.

A légszűrő szervizelése

Szolgáltatásszünet: Minden 250 órában—Kawasaki motorok esetén – cserélje ki az elsődleges légszűrőbetétet (koszos vagy poros körülmények között gyakrabban).

Minden 250 órában—Kawasaki motorok esetén – ellenőrizze a biztonsági légszűrőbetétet (koszos vagy poros körülmények között gyakrabban).

Minden 500 órában—Kawasaki motorok esetén – cserélje ki a biztonsági légszűrőbetétet (koszos vagy poros körülmények között gyakrabban).

Megjegyzés: Szervizelje gyakrabban a légszűrőt, ha az üzemeltetési környezet rendkívül koszos vagy poros.

A szűrők kiszerelése

1. Parkolja le a gépet sík talajon, kapcsolja ki a késkapcsolót (TLT), és húzza be a rögzítőféket.
2. Állítsa le a motort, vegye ki az indítókulcsot, és várja meg, amíg az összes mozgó alkatrész megáll, csak ezután hagyja el a kezelőülést.
3. Oldja a légszűrő reteszeit, és húzza le a légszűrőfedelet a légszűrőházról (Ábra 40).

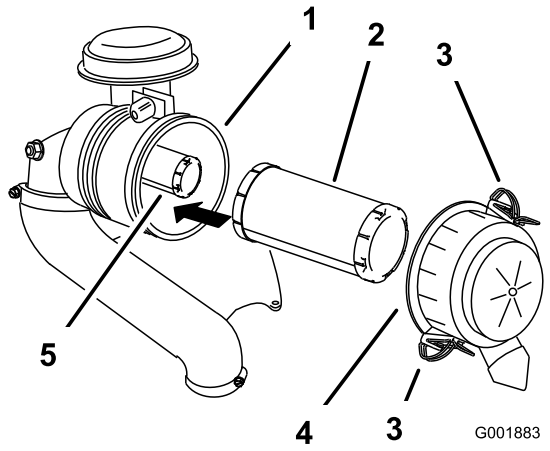

g001883

Ábra 40

1. Légszűrőház
2. Elsődleges szűrő
3. Retesz
4. Légszűrőfedél
5. Biztonsági szűrő

4. Fúvassa tisztára sűrített levegővel a légszűrőfedél belsejét.
5. Csúsztassa ki óvatosan az elsődleges szűrőt a légszűrőházból (Ábra 40).

   Megjegyzés: Ügyeljen arra, hogy a szűrőbetét ne ütődjön a szűrőháznak.
6. A biztonsági légszűrőbetétet csak akkor távolítsa el, ha cseréli.

A szűrőbetétek ellenőrzése

1. Vizsgálja meg a biztonsági légszűrőbetétet. Ha szennyezett, akkor a biztonsági és az elsődleges szűrőbetétet is cserélje ki.

   Fontos: **Ne kísérelje meg a biztonsági légszűrőbetét tisztítását. Ha a biztonsági légszűrőbetét szennyezett, akkor az elsődleges szűrőbetét sérült.**
2. Vizsgálja meg az elsődleges szűrőbetétet sérülés szempontjából úgy, hogy a szűrőbetét külső részét a fény felé tartva belenéz a szűrőbetétbe. Ha az elsődleges szűrőbetét szennyezett, meghajlott vagy sérült, cserélje ki.

   Megjegyzés: Az esetleges lyukak a szűrőbetét anyagán világos foltként jelennek meg. Az elsődleges légszűrőbetétet ne tisztítsa.

A légszűrőbetétek beszerelése

Fontos: **A motor károsodásának megelőzése érdekében csak úgy indítsa be a motort, ha mindkét légszűrőbetét és a légszűrőfedél is a helyén van.**

1. Új légszűrőbetétek beszerelése esetén ellenőrizze, hogy a szűrők a szállítás során nem sérültek-e meg.

   Megjegyzés: Ne használjon sérült szűrőbetétet.

2. A belső szűrő cseréje esetén óvatosan csúsztassa be azt a szűrőházba (Ábra 40).
3. Óvatosan csúsztassa rá az elsődleges szűrőbetétet a biztonsági szűrőbetétre (Ábra 40).

   Megjegyzés: A beszerelés során az elsődleges szűrőbetét külső peremét nyomva gondoskodjon arról, hogy a szűrőbetét teljesen beüljön a helyére.

   Fontos: **Ne a szűrőbetét puha belső részét nyomja.**

4. Szerelje fel a légszűrőfedelet, és rögzítse a kapcsokkal (Ábra 40).

A motorolaj szervizelése

Szolgáltatásszünet: Minden egyes használat előtt, vagy naponta

Minden 100 órában (koszos vagy poros körülmények között gyakrabban).

Minden 200 órában—Kawasaki motorok esetén – cserélje ki a motorolajszűrőt (koszos vagy poros körülmények között gyakrabban).

A motorolajra vonatkozó előírások

Olaj típusa: detergenstartalmú kenőolaj (API-specifikáció: SF, SG, SH, SJ vagy SL)

A betöltendő olaj mennyisége: 1,8 l olajszűrő nélkül; 2,1 l olajszűrővel

Viszkozitás: lásd az alábbi táblázatot.

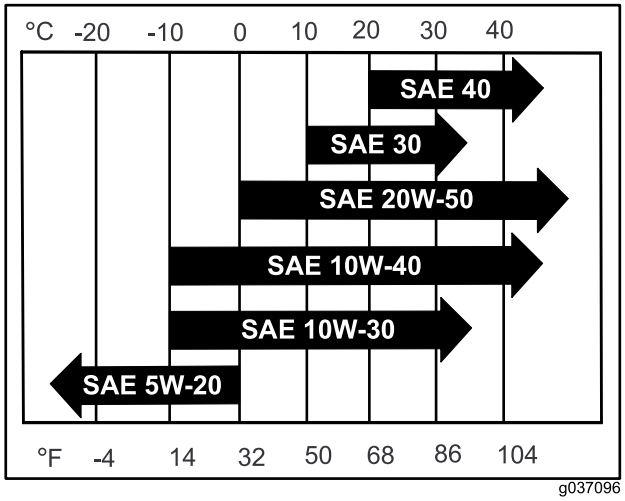

g037096

Ábra 41

Megjegyzés: Bár a legtöbb esetben 10W-40 motorolaj ajánlott, a légköri viszonyoknak megfelelően előfordulhat, hogy más viszkozitású olajat kell használnia. Magasabb környezeti hőmérsékleten a 20W-50 motorolaj használata csökkentheti az olajfogyasztást.

A motorolaj szintjének ellenőrzése

Megjegyzés: Az olajszintet hideg motornál ellenőrizze.

Fontos: **Ha a motort túl sok vagy kevés motorolajjal járatja, a motor egyaránt károsodhat.**

1. Parkolja le a gépet sík talajon, kapcsolja ki a késkapcsolót (TLT), és húzza be a rögzítőféket.
2. Állítsa le a motort, vegye ki az indítókulcsot, és várja meg, amíg az összes mozgó alkatrész leáll, csak ezután hagyja el a kezelőülést.

   Megjegyzés: Ellenőrizze, hogy a motor lehűlt, így az olajnak volt ideje, hogy lecsorogjon az olajteknőbe.

3. Tisztítsa meg az olajbetöltő sapka és a nívópálca környékét, mielőtt eltávolítja, hogy ne kerülhessen szennyeződés, fűkaszálék stb. a motorba (Ábra 42).

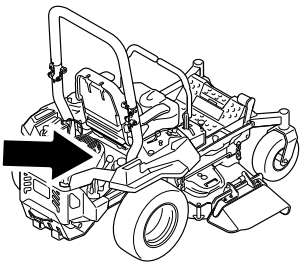

g036856

g036856

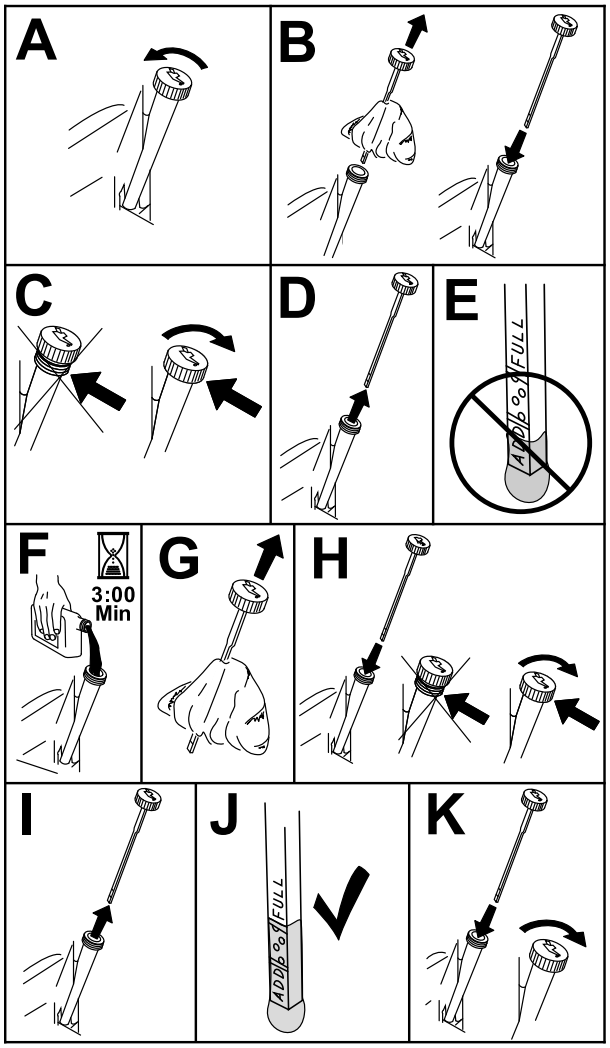

g311705

Ábra 42

A motorolaj cseréje

Megjegyzés: A fáradt olaj ártalmatlanítását végezze újrahasznosító központban.

1. Indítsa be a motort, és járassa 5 percig.

   Megjegyzés: Így az olaj felmelegszik, és könnyebben leürül.

2. Parkoljon le a géppel úgy, hogy a leeresztő oldal az ellentétes oldalhoz képest kissé lejjebb kerüljön, így biztosítva az olaj teljes leeresztését.
3. Kapcsolja ki a késkapcsolót (TLT), és húzza be a rögzítőféket.
4. Állítsa le a motort, vegye ki az indítókulcsot, és várja meg, amíg az összes mozgó alkatrész leáll, csak ezután hagyja el a kezelőülést.
5. Engedje le az olajat a motorból (Ábra 43).

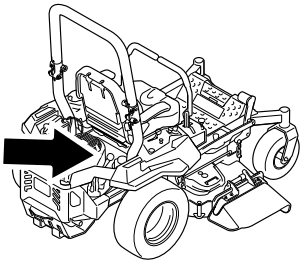

g036856

g036856

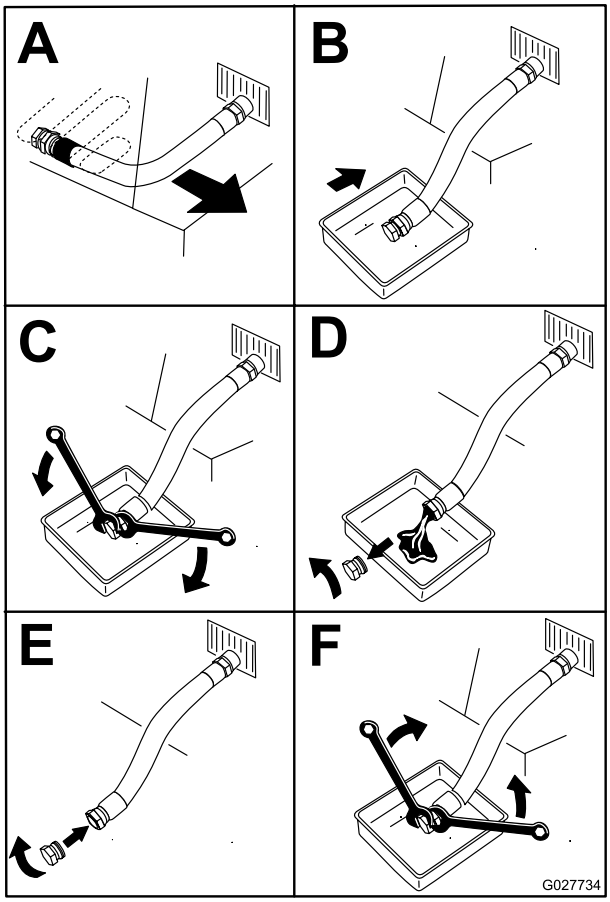

g027734

Ábra 43

6. Öntse be lassan a megadott olaj kb. 80%-át a betöltőcsőbe, majd töltsön utána annyit, hogy az olajszint elérje a „FULL” (tele) jelzést (Ábra 44).

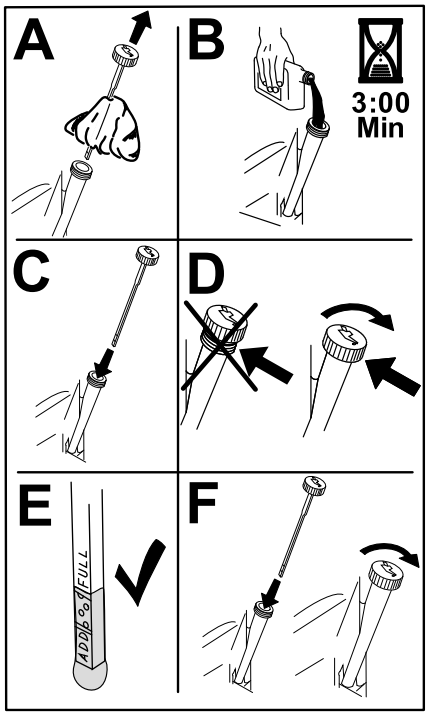

g235264

Ábra 44

7. Indítsa be a motort, és menjen sík felületre.
8. Ellenőrizze ismét az olajszintet.

A motorolajszűrő cseréje

1. Ürítse le az olajat a motorból; lásd: A motorolaj cseréje (oldal 37).
2. A motorolajszűrő cseréje (Ábra 45).

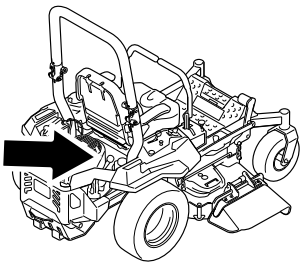

g036856

g036856

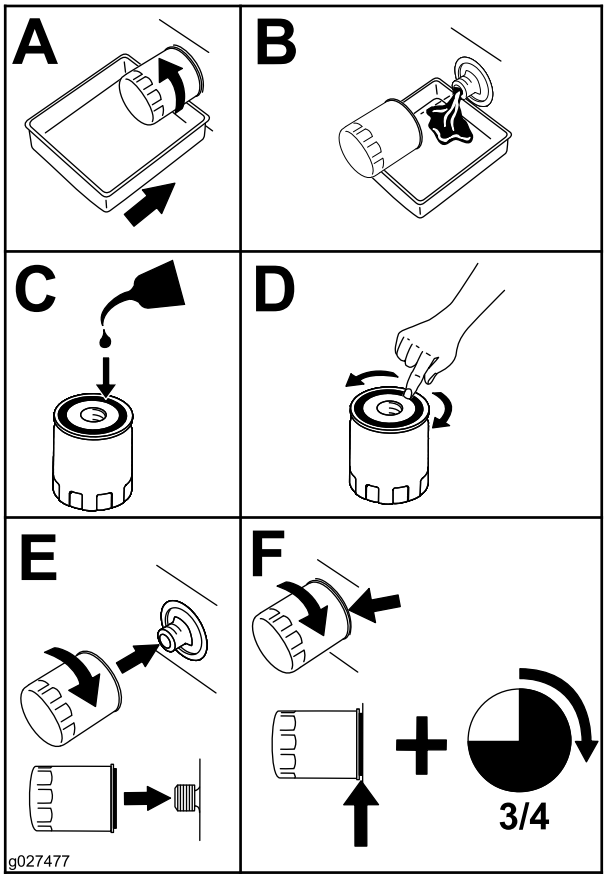

g027477

g027477

Ábra 45

Megjegyzés: Csavarja fel a helyére az olajszűrőt annyira, hogy a tömítése felüljön, majd húzzon rá még ¾ fordulatot.

3. Töltse fel az olajteknőt megfelelő típusú új olajjal, lásd: A motorolajra vonatkozó előírások (oldal 36).

A gyújtógyertya szervizelése

Szolgáltatásszünet: Minden 100 órában

A gyújtógyertya beszerelése előtt ellenőrizze a középső és a szélső elektróda közti légrést. A gyújtógyertya ki- és beszereléséhez használjon gyertyakulcsot, a légrés ellenőrzéséhez és beállításához pedig hézagmérőt. Szükség szerint szereljen be új gyújtógyertyát.

A gyújtógyertya típusa: NGK® BPR4ES vagy ezzel egyenértékű

Légrés: 0,75 mm

A gyújtógyertya eltávolítása

1. Parkolja le a gépet sík talajon, kapcsolja ki a késkapcsolót (TLT), és húzza be a rögzítőféket.
2. Állítsa le a motort, vegye ki az indítókulcsot, és várja meg, amíg az összes mozgó alkatrész leáll, csak ezután hagyja el a kezelőülést.
3. Tisztítsa meg a gyújtógyertya alapja körüli területet, hogy ne juthasson szennyeződés a motorba.
4. Keresse meg és távolítsa el a gyújtógyertyá(ka)t a Ábra 46 szerint.

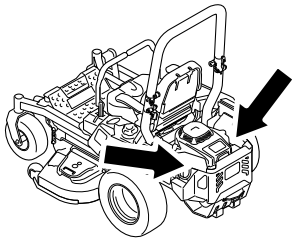

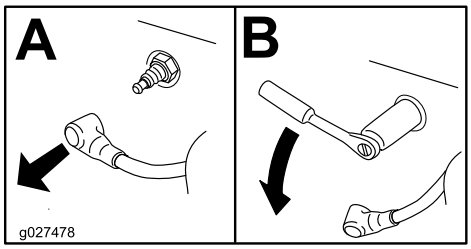

Ábra 46

A gyújtógyertya ellenőrzése

Fontos: **Ne tisztítsa meg a gyújtógyertyát. A gyújtógyertyát cserélje ki, ha fekete bevonatot lát rajta, elhasználódtak az elektródái, olajos réteg vagy repedések láthatók rajta.**

Ha a szigetelőn világosbarna vagy szürke réteg látható, a motor megfelelően üzemel. A fekete réteg a szigetelőn rendszerint elszennyeződött légszűrőre utal.

Állítsa be a légrést 0,75 mm-re.

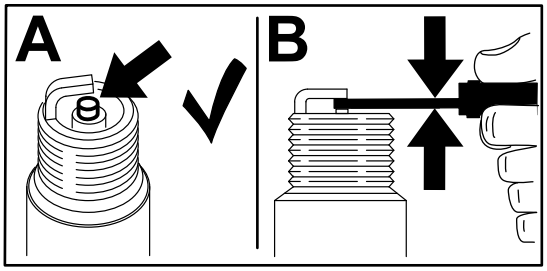

Ábra 47

A gyújtógyertya beszerelése

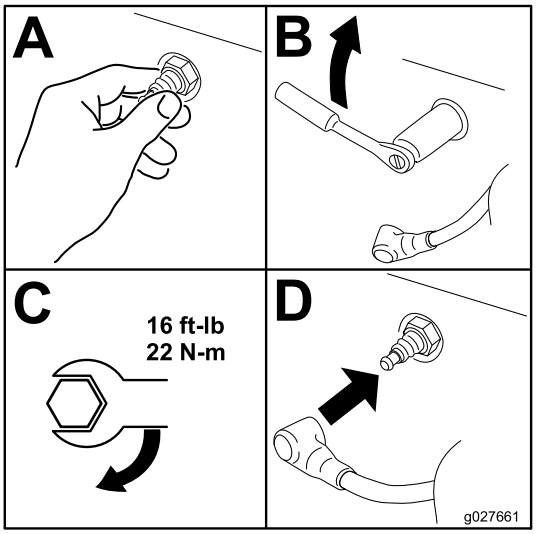

Ábra 48

A hűtőrendszer tisztítása

1. Parkolja le a gépet sík talajon, kapcsolja ki a késkapcsolót (TLT), és húzza be a rögzítőféket.
2. Állítsa le a motort, vegye ki az indítókulcsot, és várja meg, amíg az összes mozgó alkatrész leáll, csak ezután hagyja el a kezelőülést.
3. Szerelje le a légszűrőt a motorról.
4. Távolítsa el a motor burkolatát.
5. Szerelje fel a légszűrőt az alapjára, hogy ne kerüljön szennyeződés a motorba.
6. Tisztítsa le a szennyeződéseket és a füvet az alkatrészekről.
7. Távolítsa el a légszűrőt és szerelje fel a motor burkolatát.
8. Szerelje fel a légszűrőt.

A motor védőrácsának tisztítása

Szolgáltatásszünet: Minden egyes használat előtt, vagy naponta

Minden egyes használat előtt, vagy naponta

Minden használat előtt távolítsa el a felhalmozódott füvet, koszt és egyéb szennyeződést a motor védőrácsáról, a kipufogóról és a motor környékéről. Ez segít biztosítani a megfelelő hűtést és motorfordulatszámot, valamint csökkenteni a túlmelegedés és a motor mechanikai károsodásának kockázatát.

A szikrafogó ellenőrzése

Szikrafogóval rendelkező gépeknél

Szolgáltatásszünet: Minden 50 órában

⚠ FIGYELMEZTETÉS

A kipufogórendszer forró elemei leállított motornál is begyújthatják az üzemanyagpárát. A működő motor által kibocsátott forró részecskék begyújthatják a gyúlékony anyagokat, amivel személyi sérülést vagy anyagi kárt okozhatnak.

Csak felszerelt szikrafogóval tankoljon vagy járassa a motort.

1. Parkolja le a gépet sík talajon, kapcsolja ki a TLT-t és húzza be a rögzítőféket.
2. Állítsa le a motort, vegye ki az indítókulcsot, és várja meg, amíg az összes mozgó alkatrész leáll, csak ezután hagyja el a kezelőülést.
3. Várja meg, amíg a kipufogó lehűl.
4. Ha a hálón vagy a varratokon törést, szakadást lát, cserélje ki a szikrafogót.
5. Ha a háló eltömődött, szerelje le a szikrafogót, rázza le róla a laza részecskéket, majd tisztítsa meg drótkefével (szükség esetén áztassa be oldószerbe).
6. Szerelje fel a szikrafogót a kipufogónyílásra.

A szellőzőszűrő cseréje

Szolgáltatásszünet: Minden 500 órában

1. Parkolja le a gépet sík talajon, kapcsolja ki a késkapcsolót (TLT), és húzza be a rögzítőféket.
2. Állítsa le a motort, vegye ki az indítókulcsot, és várja meg, amíg az összes mozgó alkatrész leáll, csak ezután hagyja el a kezelőülést.
3. Távolítsa el a szűrőt a szellőzőtömlőből.
4. Szerelje be az új szűrőt a szellőzőtömlő végébe.

Üzemanyagrendszer karbantartása

⚠ VESZÉLY

Az üzemanyag bizonyos körülmények között rendkívül gyúlékony és robbanásveszélyes. Az üzemanyag okozta tűz vagy robbanás megégetheti Önt vagy másokat, és anyagi károkat okozhat.

Az üzemanyagra vonatkozó óvintézkedések teljes listája tekintetében lásd: Az üzemanyaggal kapcsolatos óvintézkedések (oldal 15).

Az üzemanyagszűrő cseréje

Szolgáltatásszünet: Minden 500 órában/Évente (amelyik elõbb van) (gyakrabban, ha poros, koszos környezetben dolgozik a géppel).

Fontos: **Szerelje fel az üzemanyagtömlőket, és rögzítse azokat műanyag kötegelőkkel úgy, ahogy eredetileg voltak, hogy ne érjenek olyan alkatrészekhez, amelyek károsíthatják az üzemanyag-szállító rendszert.**

Az üzemanyagszűrő a motor elejénél bal oldalt, a motor közelében található.

1. Parkolja le a gépet sík talajon, kapcsolja ki a késkapcsolót (TLT), és húzza be a rögzítőféket.
2. Állítsa le a motort, vegye ki az indítókulcsot, és várja meg, amíg az összes mozgó alkatrész leáll, csak ezután hagyja el a kezelőülést.
3. Hagyja a gépet lehűlni.
4. Zárja el az ülés alatt található üzemanyag-elzáró szelepet.
5. Cserélje ki az üzemanyagszűrőt (Ábra 49).

   Megjegyzés: Ügyeljen arra, hogy a szűrőn található jelölés megegyezzen az üzemanyag áramlási irányával.

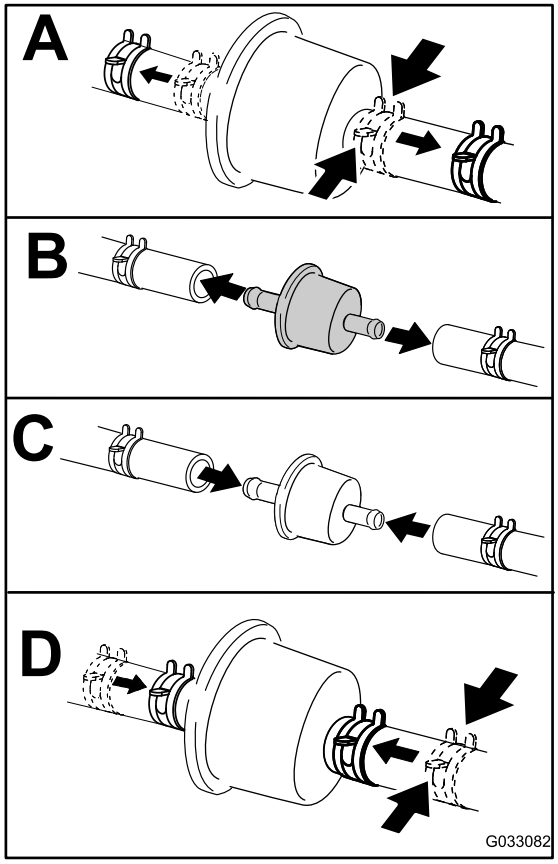

g033082

Ábra 49

6. Nyissa meg az üzemanyag-elzáró szelepet.

Az üzemanyagtartály szervizelése

Ne kísérelje meg az üzemanyagtartály leürítését. Bízza hivatalos márkaszervizre az üzemanyagtartály leürítését és az üzemanyagrendszer elemeinek szervizelését.

Elektromos berendezés karbantartása

A villamos rendszerrel kapcsolatos munkavédelmi előírások

- A gép javítása előtt kösse le az akkumulátort. Először a negatív sarut kösse le, és utána a pozitívot. Először a pozitív sarut kösse vissza, és utána a negatívot.
- Az akkumulátor töltését nyitott, jól szellőző helyen végezze, szikráktól és nyílt lángtól távol. A töltőt az akkumulátorra való csatlakoztatása vagy leválasztása előtt húzza ki a fali aljzatból. Viseljen védőruházatot, és használjon szigetelt szerszámokat.

Az akkumulátor szervizelése

Szolgáltatásszünet: Havonta

Az akkumulátor eltávolítása

⚠ FIGYELMEZTETÉS

Az akkumulátor pólusai vagy a fém szerszámok a gép fém alkatrészeihez érve szikrázást keltő rövidzárlatot okozhatnak. A szikrák hatására az akkumulátor gázai berobbanhatnak, ami személyi sérüléshez vezethet.

- **Az akkumulátor ki- vagy beszerelése során ügyeljen arra, hogy annak pólusai ne érjenek a gép fém alkatrészeihez.**
- **Ügyeljen arra, hogy a fém szerszámok ne okozzanak rövidzárlatot az akkumulátor pólusai és a gép fém alkatrészei között.**

⚠ FIGYELMEZTETÉS

Az akkumulátor kábeleinek helytelen lekötése szikrákat okozva károsíthatja a gépet és a kábeleket. A szikrák hatására az akkumulátor gázai berobbanhatnak, ami személyi sérüléshez vezethet.

- **Először mindig a negatív (fekete) akkumulátorkábelt kösse le, és csak azután a pozitív (piros) kábelt.**
- **Először mindig a pozitív (piros) akkumulátorkábelt kösse vissza, és csak azután a negatív (fekete) kábelt.**

1. Parkolja le a gépet sík talajon, kapcsolja ki a késkapcsolót (TLT), és húzza be a rögzítőféket.
2. Állítsa le a motort, vegye ki az indítókulcsot, és várja meg, amíg az összes mozgó alkatrész leáll, csak ezután hagyja el a kezelőülést.
3. Szerelje ki az akkumulátort az Ábra 50 alapján.

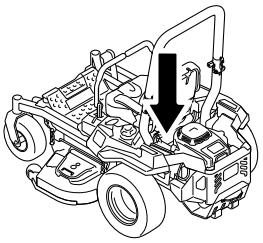

g036853

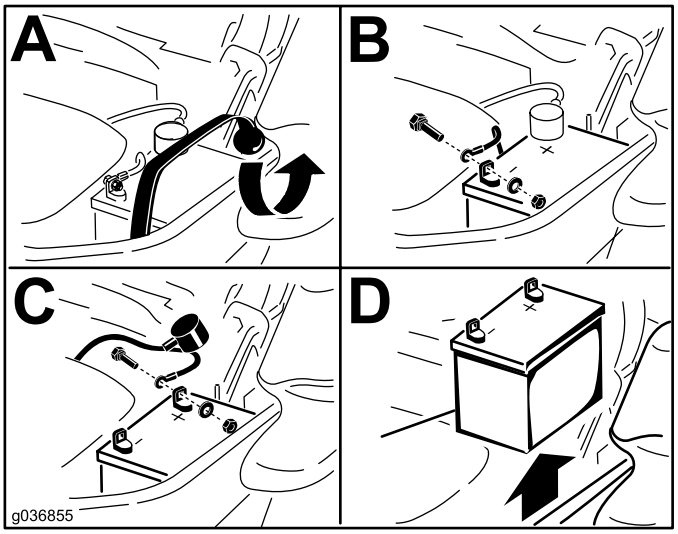

g036855

Ábra 50

Az akkumulátor töltése

⚠ FIGYELMEZTETÉS

Az akkumulátor töltése során robbanásveszélyes gázok keletkeznek.

Ne dohányozzon és ne használjon szikraképző eszközt vagy nyílt lángot az akkumulátor közelében.

Fontos: **Az akkumulátort tartsa mindig teljesen feltöltve (1,265-ös fajsúly). Különösen fontos az akkumulátort megvédeni a károsodástól 0 °C alatti hőmérsékleten.**

1. Szerelje ki az akkumulátort a vázból; lásd Az akkumulátor eltávolítása (oldal 42).
2. Töltse az akkumulátort 10–15 percig 25–30 A vagy 30 percig 10 A áramerősséggel.

   Megjegyzés: Ne töltse túl az akkumulátort.
3. Ha az akkumulátor teljesen feltöltődött, húzza ki a töltőt a konnektorból, majd kösse le az akkumulátor pólusairól (Ábra 51).
4. Szerelje be az akkumulátort a gépbe, és kösse rá a kábeleit; lásd: Az akkumulátor beszerelése (oldal 43).

   Megjegyzés: Ne járassa a gépet lekötött akkumulátorral, elektromos károsodások léphetnek fel.

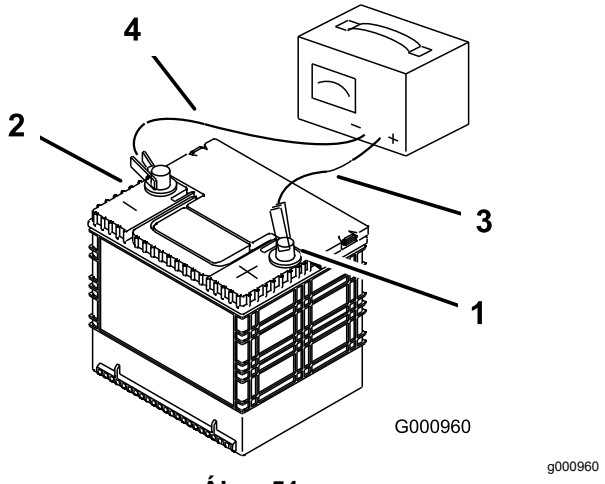

Ábra 51

1. Pozitív (+) akkumulátorpólus
2. Negatív (–) akkumulátorpólus
3. Piros (+) töltővezeték
4. Fekete (–) töltővezeték

Az akkumulátor beszerelése

1. Helyezze el úgy az akkumulátort a tálcájában, hogy a pólusai a hidraulikatartállyal ellenkező oldalon legyenek (Ábra 50).
2. Szerelje fel a pozitív (piros) akkumulátorkábelt a pozitív (+) akkumulátorpólusra.
3. Szerelje fel a negatív (fekete) akkumulátorkábelt a negatív (–) akkumulátorpólusra.

   Megjegyzés: MyRide gépeknél ügyeljen arra, hogy a testkábel ne dörzsölődjön a lengőkarhoz vagy a lengéscsillapító alsó bekötéséhez (Ábra 53).

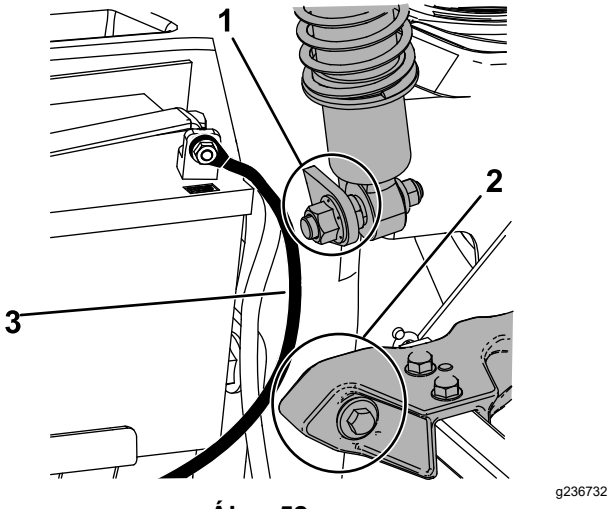

Ábra 52

1. Ügyeljen arra, hogy a testkábel ne dörzsölődjön a lengéscsillapító alsó bekötéséhez.
2. Ügyeljen arra, hogy a testkábel ne dörzsölődjön a lengőkarhoz.
3. Testkábel

4. Rögzítse a kábeleket 2 csavar, 2 alátét és 2 önbiztosító anya segítségével (Ábra 50).
5. Csúsztassa rá a piros gumisapkát a pozitív (+) akkumulátorpólusra.
6. Rögzítse az akkumulátort a gumipánttal (Ábra 50).

A biztosítékok szervizelése

Az elektromos rendszert biztosítékok védik. A biztosítékok nem igényelnek karbantartást, de ha valamelyik kiég, ellenőrizni kell az általa védett részegységet és áramkört, rövidzárlat vagy egyéb hiba jeleit keresve.

A biztosítékok az ülés mellett a jobb oldali konzolon találhatók (Ábra 53).

1. Biztosítékcsere esetén húzza ki a biztosítékot az eltávolításához.

2. Helyezze be az új biztosítékot (Ábra 53).

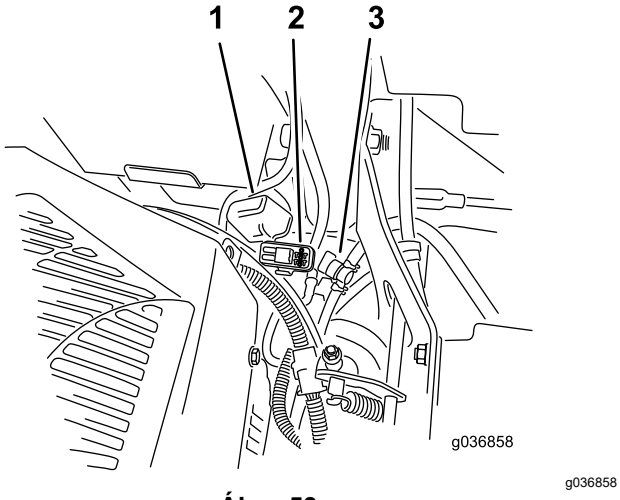

Ábra 53

1. Biztosítékfedél
2. Biztosítékfoglalat
3. Üzemanyag-elzáró szelep

Hajtóműrendszer karbantartása

A biztonsági öv ellenőrzése

Szolgáltatásszünet: Minden egyes használat előtt, vagy naponta

Vizsgálja meg a biztonsági övet kopás, vágások, valamint a visszahúzó szerkezet és a csat megfelelő működése tekintetében. Cserélje ki a biztonsági övet, ha károsodott.

A bukócsőgombok ellenőrzése

Szolgáltatásszünet: Minden egyes használat előtt, vagy naponta

⚠ FIGYELMEZTETÉS

A felborulás okozta, akár halálos sérülés elkerülése érdekében tartsa a bukócsövet teljesen felhajtott, reteszelt helyzetben, és használja a biztonsági övet.

Győződjön meg arról, hogy az ülés a géphez rögzül.

- Ellenőrizze, hogy a rögzítőelemek és a gombok is megfelelő üzemállapotban vannak.
- Ügyeljen arra, hogy a gombok a bukócső felhajtott helyzetében teljesen rögzített helyzetben legyenek.

  Megjegyzés: Előfordulhat, hogy a bukócső felső, ívelt részét előre-hátra mozgatva kell elérni, hogy a gombok (Ábra 54 és Ábra 55) teljesen a helyükre üljenek.

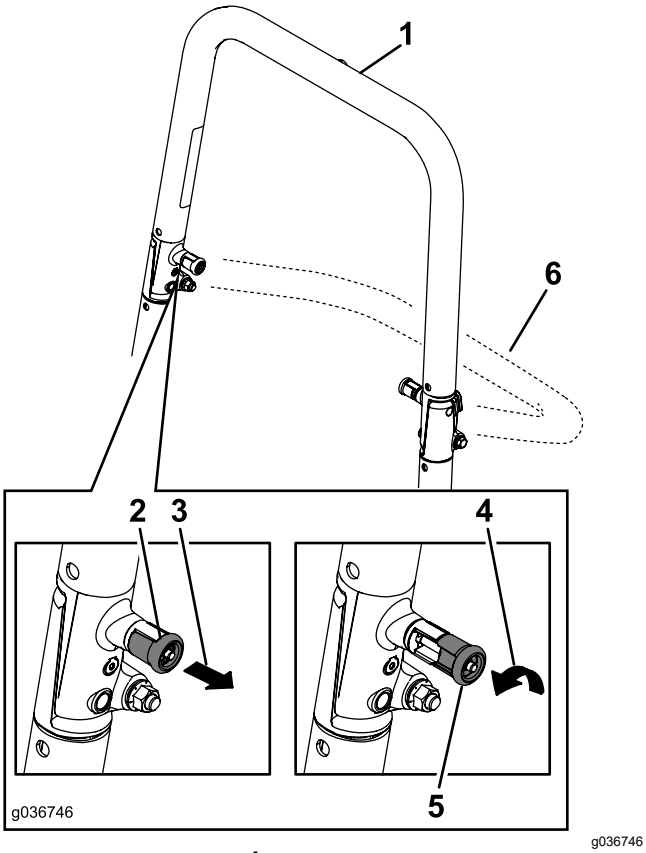

Ábra 54

1. Bukócső felhajtott helyzetben
2. Bukócsőgomb reteszelt helyzetben
3. Húzza ki a bukócsőgombot, és fordítsa el 90°-kal.
4. Fordítsa el a bukócsőgombot 90°-kal.
5. Bukócsőgomb kioldott helyzetben
6. Bukócső lehajtott helyzetben

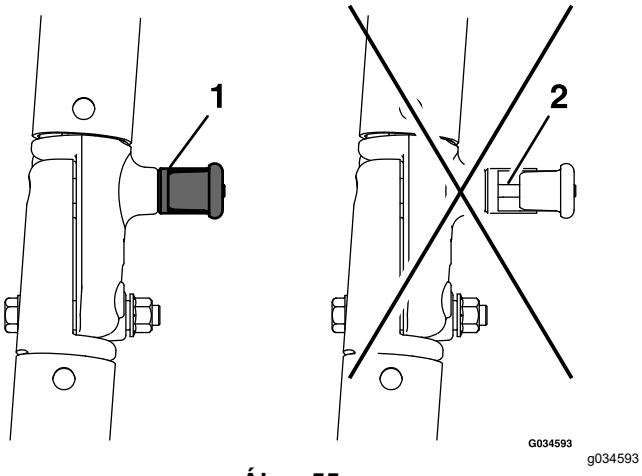

Ábra 55

1. Reteszelő helyzetben
2. Részlegesen a helyén – ne működtesse a bukócsövet ebben az állapotban.

Az egyenesfutás beállítása

1. Kapcsolja ki a késkapcsolót (TLT).
2. Haladjon a géppel nyílt, sík területre, és állítsa a haladásvezérlő karokat SEMLEGES-RETESZELT helyzetbe.
3. A gázkart állítsa középre a GYORS és a LASSÚ helyzet közé.
4. Tolja előre mindkét haladásvezérlő kart a T-nyílásban ütközésig.
5. Ellenőrizze, merre tartva halad a gép.
6. Ha a gép jobbra tart, dugjon be egy 3/16"-es imbuszkulcsot a jobb oldali burkolatpanel szerviznyílásán, és forgassa el jobbra vagy balra a kar elmozdulását határoló csavart (Ábra 56).
7. Ha a gép balra tart, dugjon be egy 3/16"-es imbuszkulcsot a jobb oldali burkolatpanel szerviznyílásán, és forgassa el jobbra vagy balra a kar elmozdulását határoló csavart (Ábra 56).
8. Induljon el a géppel, és ellenőrizze az egyenesfutását teljesen előretolt karokkal.
9. Ismételje meg a beállítást, amíg el nem éri a kívánt egyenesfutást.

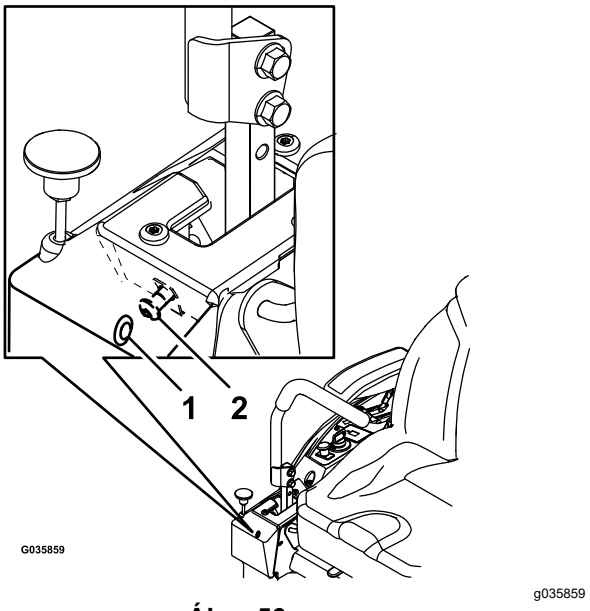

Ábra 56

A képen a jobb oldali vezérlőkar látható

1. Szerviznyílás az elülső burkolatpanelen
2. Határoló csavar

A gumiabroncsok nyomásának ellenőrzése

Csak fúvott gumiabronccsal szerelt gépek esetében

Szolgáltatásszünet: Minden 50 órában/Havonta (amelyik elõbb van) Csak fúvott gumiabronccsal szerelt gépek esetében

Tartsa a légnyomást az önbeálló kerekeken lévő és a hátsó gumiabroncsokban 0,9 bar értéken. A nem egyforma gumiabroncsnyomás egyenetlen vágást eredményez. A legpontosabb nyomásérték hideg gumiabroncsoknál mérhető.

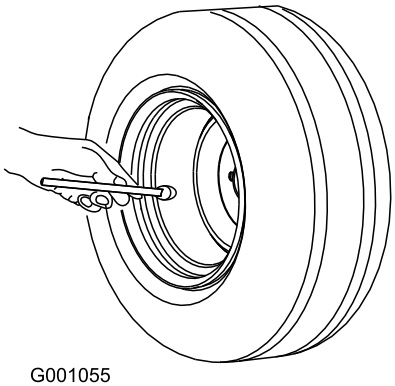

g001055

Ábra 57

A kerékanyák ellenőrzése

Ellenőrizze és húzza meg a kerékanyákat 122–136 Nm nyomatékkal.

Fékek karbantartása

A rögzítőfék beállítása

Szolgáltatásszünet: Minden 500 órában

Megjegyzés: Végezze el ezt az eljárást, ha fékalkatrészt távolít el vagy cserél.

1. Parkolja le a gépet sík talajon, kapcsolja ki a késkapcsolót (TLT), és húzza be a rögzítőféket.
2. Állítsa le a motort, vegye ki az indítókulcsot, és várja meg, amíg az összes mozgó alkatrész leáll, csak ezután hagyja el a kezelőülést.
3. Készítse elő a gépet, hogy kézzel tolható legyen. Lásd: A hajtókerék-kioldó szelepek használata (oldal 29).
4. Emelje fel a gép hátulját és támassza alá emelőállványokkal.

⚠ FIGYELMEZTETÉS

Kizárólag a mechanikus vagy hidraulikus emelőre hagyatkozni alátámasztásként szervizelés vagy karbantartás céljából veszélyes lehet, mert ezek gyengének bizonyulhatnak a megtámasztáshoz vagy meghibásodhatnak, így a gép leeshet, és súlyos sérülést okozhat.

Ne hagyatkozzon kizárólag a mechanikus vagy hidraulikus emelőre alátámasztásként. Használjon megfelelő emelőállványt vagy ennek megfelelő alátámasztást.

5. Húzza be és engedje ki a rögzítőféket, ellenőrizve mindegyik hajtókeréknél, hogy a fék működésbe lép és kiold-e.
6. Ha beállításra van szükség, engedje ki a rögzítőféket. Távolítsa el a sasszeget a fékműködtető rudazatból (Ábra 58).

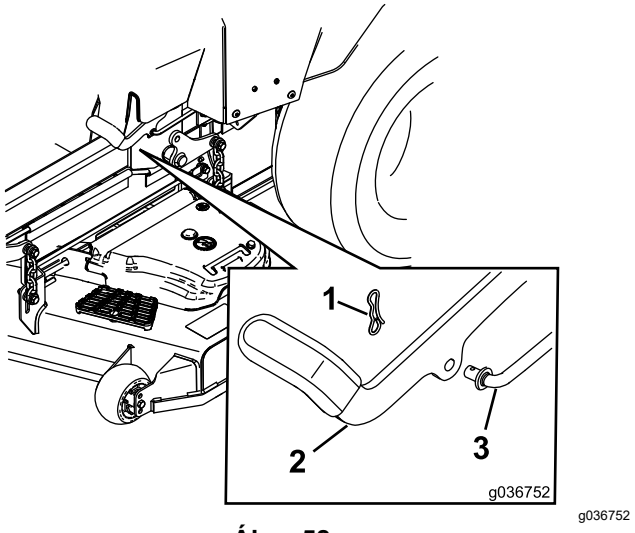

Ábra 58

1. Sasszeg
2. Rögzítőfék
3. Fékműködtető rudazat

7. Ellenőrizze a két rugó hosszát a Ábra 59 alapján. Ha beállítás szükséges, a rugóhossz csökkentéséhez forgassa el a felső anyát az óra járása szerint, a növeléséhez pedig ellenkező irányba.

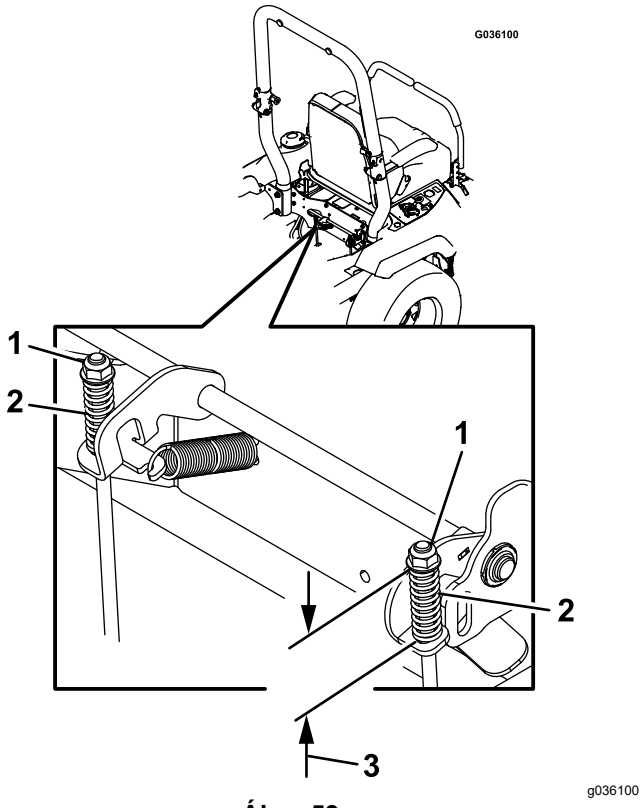

Ábra 59

1. Felső anya
2. Rugó
3. 44 mm

8. Tolja teljesen előre és le a rögzítőfék karját.

9. Forgassa el a fékműködtető rudazatot annyira, hogy a vége egybe essen a kar furatával.
   - A rudazat jobbra forgatva rövidíthető.
   - A rudazat balra forgatva nyújtható.
10. Illessze bele a fékműködtető rudazatot a rögzítőfék-furatba, és rögzítse a sasszeggel. Szükség esetén az 5. lépést megismételve állítson rajta.
11. Ha a beállítást befejezte, távolítsa el az emelőállványt vagy hasonló eszközt, és engedje le a gépet.
12. Állítsa vissza a gépet az ÜZEMI helyzetébe. Lásd: A hajtókerék-kioldó szelepek használata (oldal 29).

Ékszíjak karbantartása

Az ékszíjak ellenőrzése

Szolgáltatásszünet: Minden 50 órában

Cserélje ki az ékszíjat, ha kopott. A kopott ékszíj üzem közben nyikorog; a kések fűnyírás közben csúsznak; az ékszíj szélei rojtosak, égésnyomok és repedések láthatók rajta.

A nyíróasztal ékszíjcseréje

1. Parkolja le a gépet sík talajon, kapcsolja ki a késkapcsolót (TLT), és húzza be a rögzítőféket.
2. Állítsa le a motort, vegye ki az indítókulcsot, és várja meg, amíg az összes mozgó alkatrész leáll, csak ezután hagyja el a kezelőülést.
3. Engedje le a fűnyírót 76 mm vágásmagasságra.
4. Hajtsa ki az ékszíjburkolatok csavarjait.
5. Hajtsa ki az alsó csavart, amely a nyíróasztalfüggönyt a nyíróasztalhoz rögzíti; lásd: A nyíróasztal függönyének leoldása (oldal 33).
6. Távolítsa el a védőlemezt; lásd: A védőlemez eltávolítása (oldal 34).
7. Távolítsa el a szíjburkolatokat és a csavarjaikat (Ábra 60).

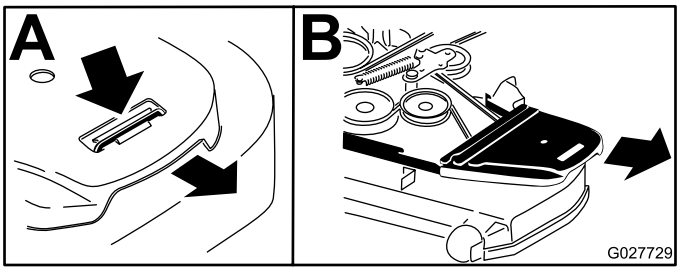

g027729

Ábra 60

8. Szüntesse meg a rugós feszítőgörgőt terhelő rugóerőt. Lásd: Ábra 62.

   Megjegyzés: A rugóeltávolító eszköz (Toro-cikksz. 92-5771) segítségével akassza le a rugót a nyíróasztalcsapról (Ábra 62).
9. Távolítsa el az ékszíjat a nyíróasztal-ékszíjtárcsákról és a tengelykapcsoló szíjtárcsáról.
10. Tegye fel az új ékszíjat a nyíróasztal-ékszíjtárcsákra és a motor alatti tengelykapcsoló szíjtárcsára (Ábra 61).

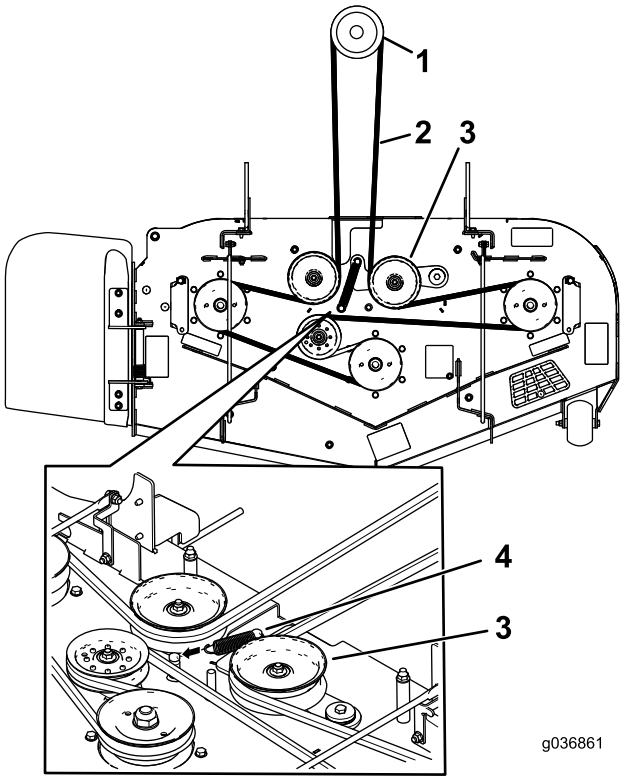

g036861

Ábra 61

1. Tengelykapcsoló szíjtárcsa
2. Nyíróasztalékszíj
3. Rugós feszítőgörgő
4. Rugó

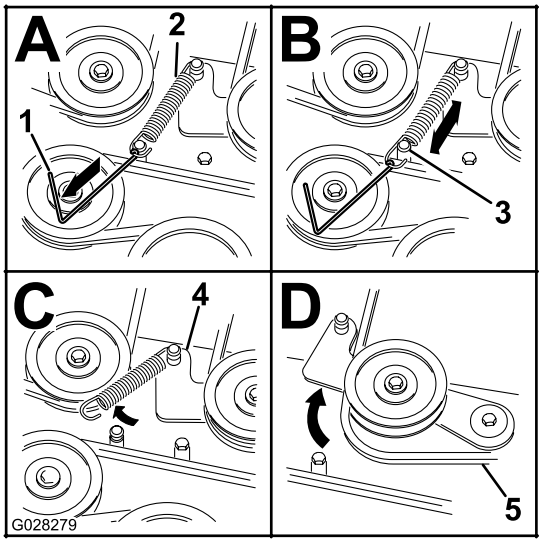

g028279

Ábra 62

1. Rugóeltávolító eszköz (Toro-cikksz. 92-5771)
2. Feszítőrugó
3. Nyíróasztalcsap
4. Feszítőkar
5. Nyíróasztalékszíj

11. Szerelje fel a feszítőrugót (Ábra 61).

    Megjegyzés: Ültesse be a rugóvégeket a csapok hornyaiba.

12. Szerelje fel a szíjburkolatokat és a csavarjaikat (Ábra 63).

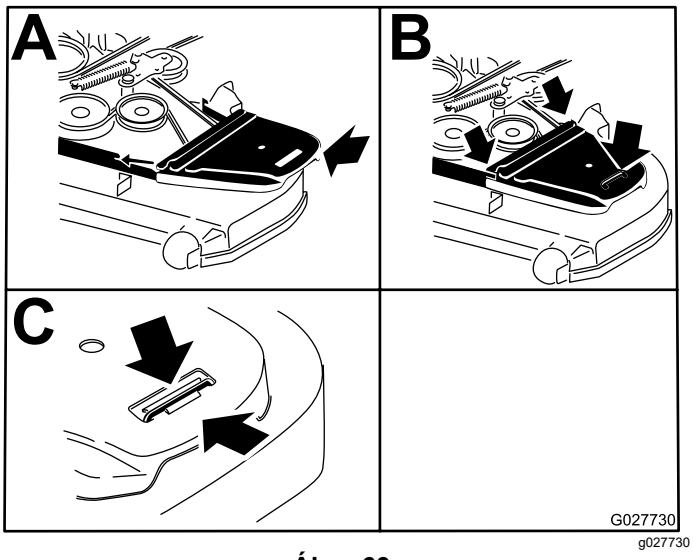

Ábra 63

13. Szerelje fel a védőlemezt; lásd: A védőlemez eltávolítása (oldal 34).
14. Húzza meg az alsó csavart, amely a nyíróasztalfüggönyt a nyíróasztalhoz rögzíti; lásd: A nyíróasztal függönyének leoldása (oldal 33).

A hidraulikaszivattyú hajtószíjának cseréje

1. Parkolja le a gépet sík talajon, kapcsolja ki a késkapcsolót (TLT), és húzza be a rögzítőféket.
2. Állítsa le a motort, vegye ki az indítókulcsot, és várja meg, amíg az összes mozgó alkatrész leáll, csak ezután hagyja el a kezelőülést.
3. Távolítsa el a nyíróasztalékszíjat; lásd: A nyíróasztal ékszíjcseréje (oldal 48).
4. Emelje meg a gépet, és támassza alá emelőállványokkal.
5. Távolítsa el a tengelykapcsoló-ütközőt (Ábra 64).

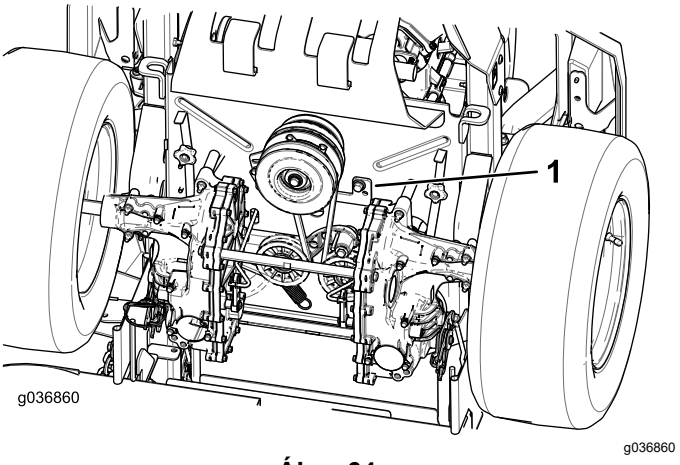

Ábra 64

1. Tengelykapcsoló-ütköző

6. Távolítsa el a feszítőrugót a csapról (Ábra 65).
7. Távolítsa el az ékszíjat a hidraulikaszivattyú-hajtótárcsákról és a motor-szíjtárcsáról.
8. Szerelje fel az új ékszíjat a motor-szíjtárcsára és a 2 hidraulikaszivattyú-hajtótárcsára (Ábra 65).

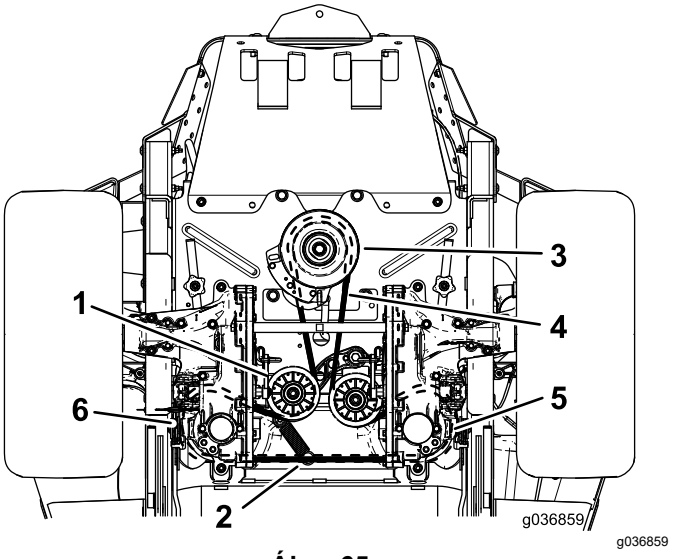

Ábra 65

1. Feszítőtárcsa
2. Feszítőrugócsap
3. Motorszíjtárcsa
4. Hidraulikaszivattyú-hajtószíj
5. Jobb hidraulikaszivattyú-ékszíjtárcsa
6. Bal hidraulikaszivattyú-ékszíjtárcsa

9. Szerelje fel a tengelykapcsoló-ütközőt (Ábra 64).
10. Szerelje fel a nyíróasztalékszíjat; lásd: Ékszíjak karbantartása (oldal 48).

Kezelőberendezés karbantartása

A vezérlőkarhelyzet beállítása

Ha a karok végei egymáshoz ütköznek, lásd: A haladásvezérlő rudazat beállítása (oldal 50).

A magasság beállítása

A haladásvezérlő karok magasságban állíthatók a maximális kényelem érdekében.

1. Parkolja le a gépet sík talajon, kapcsolja ki a késkapcsolót (TLT), és húzza be a rögzítőféket.
2. Állítsa le a motort, vegye ki az indítókulcsot, és várja meg, amíg az összes mozgó alkatrész leáll, csak ezután hagyja el a kezelőülést.
3. Távolítsa el a kötőelemeket, amelyek a vezérlőkarokat a tengelyükhöz rögzítik.

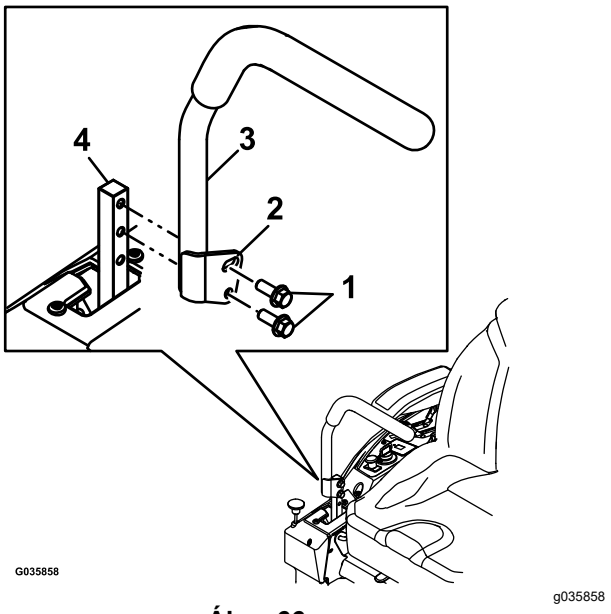

Ábra 66

1. Csavarok
2. Nyújtott furat
3. Vezérlőkar
4. Vezérlőkartengely

4. Helyezze át a vezérlőkart a következő furatokhoz. Rögzítse a vezérlőkart a kötőelemekkel.
5. Ismételje meg a beállítást a másik karnál.

A dőlésszög beállítása

1. Parkolja le a gépet sík talajon, kapcsolja ki a késkapcsolót (TLT), és húzza be a rögzítőféket.
2. Állítsa le a motort, vegye ki az indítókulcsot, és várja meg, amíg az összes mozgó alkatrész leáll, csak ezután hagyja el a kezelőülést.
3. Lazítsa meg a vezérlőkart a tengelyéhez rögzítő felső csavart.
4. Lazítsa meg az alsó csavart annyira, hogy a vezérlőkart előre-hátra billenthesse. A csavarokat meghúzva rögzítse a vezérlőkart az új helyzetében.
5. Ismételje meg a beállítást a másik karnál.

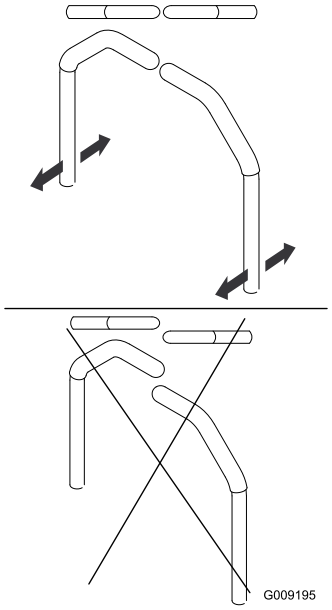

Ábra 67

A haladásvezérlő rudazat beállítása

A gép két oldalán az ülés alatt található a szivattyúkat vezérlő rudazat. A rudazat végén található anyát ½"-es, mély dugókulccsal elforgatva finomhangolható a beállítás, hogy a gép a karok semleges helyzetében ne mozduljon el. Minden beállítás csak a semleges helyzet pozícióját érintheti.

⚠ FIGYELMEZTETÉS

A beállítás elvégzéséhez a motornak járnia, a hajtókerekeknek pedig forogniuk kell. A mozgó alkatrészek vagy forró felületek érintése személyi sérüléssel járhat.

Tartsa távol ujjait, kezét és ruházatát a forgó alkatrészektől és forró felületektől.

1. Parkolja le a gépet sík talajon, kapcsolja ki a késkapcsolót (TLT), és húzza be a rögzítőféket.
2. Állítsa le a motort, vegye ki az indítókulcsot, és várja meg, amíg az összes mozgó alkatrész leáll, csak ezután hagyja el a kezelőülést.
3. Nyomja le a nyíróasztal-emelő pedált, vegye ki a vágásmagasságcsapot, és engedje le a talajra a nyíróasztalt.
4. Emelje fel a gép hátulját, és támassza alá emelőállványokkal (vagy annak megfelelő eszközzel) olyan magasságba, hogy a hajtókerekek szabadon foroghassanak.
5. Húzza le az elektromos csatlakozót az ülés biztonsági kapcsolójáról, amelyet az üléspárna alatt talál.

   Megjegyzés: A kapcsoló az ülésegység része.
6. Zárja **átmenetileg** rövidre a fő vezetékköteg csatlakozójának érintkezőit.
7. Indítsa be a motort, járassa teljes gázon, és engedje ki a rögzítőféket.

   Megjegyzés: A motor beindítása előtt győződjön meg arról, hogy a rögzítőféket behúzta, és a haladásvezérlő karok külső helyzetben állnak. Nem kell beülnie az ülésbe.
8. Járassa a motort legalább 5 percig a haladásvezérlő karok teljes előremeneti sebesség helyzetében, hogy a hidraulikafolyadék üzemi hőmérsékletre melegedjen.

   Megjegyzés: A haladásvezérlő karoknak semleges helyzetben kell lenniük, amikor a beállítást végzi.
9. Állítsa SEMLEGES helyzetbe a haladásvezérlő karokat.
10. Ellenőrizze, hogy a vezérlőlemez fülei hozzáérnek-e a visszatérítő lemezekhez a hidraulikus egységeken.
11. A szivattyúvezérlő rudak hosszán az anyát megfelelő irányba hajtva állítson annyit, hogy a kerekek kissé meginduljanak hátramenetben (Ábra 68).

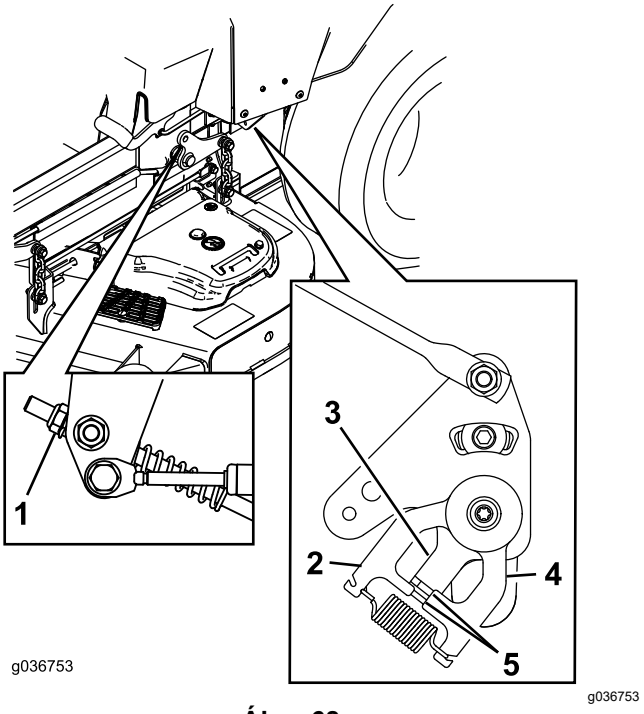

Ábra 68

1. Anya
2. Állólemez
3. Vezérlőlemez
4. Visszatérítő lemez
5. A visszatérítő lemezhez érő fülek

12. Állítsa a haladásvezérlő karokat HÁTRAMENET helyzetbe, majd a karra enyhe nyomást kifejtve hagyja, hogy a hátramenetjelző rugók visszatérítsék a kart semleges helyzetbe.

    Megjegyzés: A kerekeknek meg kell állniuk, vagy kissé el kell indulniuk hátramenetben.

    Megjegyzés: Előfordulhat, hogy a megfelelő hozzáférés érdekében el kell távolítania a haladásvezérlő burkolatot.
13. Állítsa le a motort.
14. Távolítsa el az áthidaló vezetéket a vezetékkötegből, és kösse vissza a csatlakozót az üléskapcsolóba.
15. Távolítsa el az emelőállványokat.
16. Emelje fel a nyíróasztalt, és helyezze be a vágásmagasságcsapot.
17. Ügyeljen, hogy a gép ne induljon el hátramenetben, amikor kiengedi a rögzítőféket.

Hidraulikarendszer karbantartása

A hidraulika-rendszerrel kapcsolatos óvintézkedések

- Ha hidraulikafolyadék került a bőre alá, azonnal kérjen orvosi segítséget. A bejutott folyadékot pár órán belül orvossal, sebészi úton el kell távolíttatni.
- Mielőtt nyomás alá helyezi a hidraulika-rendszert, győződjön meg arról, hogy minden hidraulikacső és -tömlő megfelelő állapotban van, valamint az összes hidraulikus csatlakozó és szerelvény jól zár.
- Egyetlen testrészével se kerüljön közel olyan szivárgó furatokhoz vagy fúvókákhoz, ahonnan nagynyomású hidraulikafolyadék távozhat.
- A hidraulikafolyadék esetleges szivárgását ellenőrizze kartonlap vagy papírlap segítségével.
- Szüntesse meg biztonságosan a nyomást a hidraulika-rendszerben, mielőtt bármilyen munkába kezd rajta.

A hidraulikafolyadékra vonatkozó előírások

Hidraulikafolyadék típusa: Toro® HYPR-OIL™ 500 hidraulikafolyadék vagy Mobil 1 15W-50 olaj.

Fontos: **Használja az előírt folyadékot. A többi folyadék károsíthatja a hidraulika-rendszert.**

A hidraulika-rendszer kapacitása (szűrők eltávolítva): 4,45 liter

A hidraulikafolyadék szintjének ellenőrzése

Szolgáltatásszünet: Minden egyes használat előtt, vagy naponta

1. Hagyja a hidraulikafolyadékot lehűlni. A szintet akkor ellenőrizze, amikor hideg a folyadék.
2. Ellenőrizze a tágulási tartályt, szükség esetén töltsön utána Toro® HYPR-OIL™ 500 hidraulikafolyadékot a „FULL COLD” (hidegen tele) szintig.

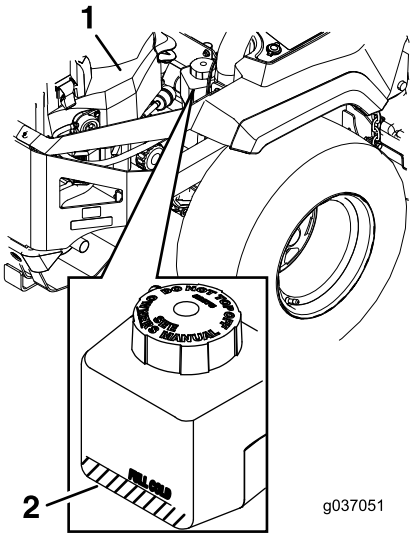

g037051

Ábra 69

1. Motor
2. Tágulási tartály

A hidraulikafolyadék és a szűrők cseréje

Szolgáltatásszünet: Az első 75 óra után—A hidraulika-rendszer szűrők és a hidraulikafolyadék cseréje.

Minden 250 órában—Az első csere után – Mobil 1 15W50 folyadék használata esetén cserélje le a hidraulika-rendszer szűrőit és a hidraulikafolyadékot. (Cserélje gyakrabban koszos vagy poros körülmények esetén.)

Minden 500 órában—Az első csere után – Toro® HYPR-OIL™ 500 folyadék használata esetén cserélje le a hidraulika-rendszer szűrőit és a hidraulikafolyadékot. (Cserélje gyakrabban koszos vagy poros körülmények esetén.)

A hidraulikafolyadék cseréje esetén a szűrőket el kell távolítani. A kettőt egyszerre cserélje; a folyadékkal kapcsolatos előírásokért lásd: A hidraulikafolyadékra vonatkozó előírások (oldal 52).

Az új szűrők felszerelése és a folyadék betöltése után légtelenítse a rendszert. Lásd: A hidraulika-rendszer légtelenítése (oldal 54). A légtelenítést akkor hagyja abba, amikor a folyadék a légtelenítési eljárást követően a tágulási tartály FULL COLD (hidegen tele) szintjénél marad. **Az eljárás nem megfelelő elvégzése a közlőmű-hajtásrendszer javíthatatlan károsodását okozhatja.**

A hidraulika-rendszer szűrőinek eltávolítása

1. Parkolja le a gépet sík talajon, kapcsolja ki a késkapcsolót (TLT), és húzza be a rögzítőféket.

2. Állítsa le a motort, vegye ki az indítókulcsot, és várja meg, amíg az összes mozgó alkatrész leáll, csak ezután hagyja el a kezelőülést.
3. Hagyja lehűlni a motort.
4. Keresse meg a szűrőt és a védőburkolatát a közlőmű-hajtásrendszereken (Ábra 70).
5. Távolítsa el a szűrő védőburkolatát rögzítő 3 csavart (Ábra 70).

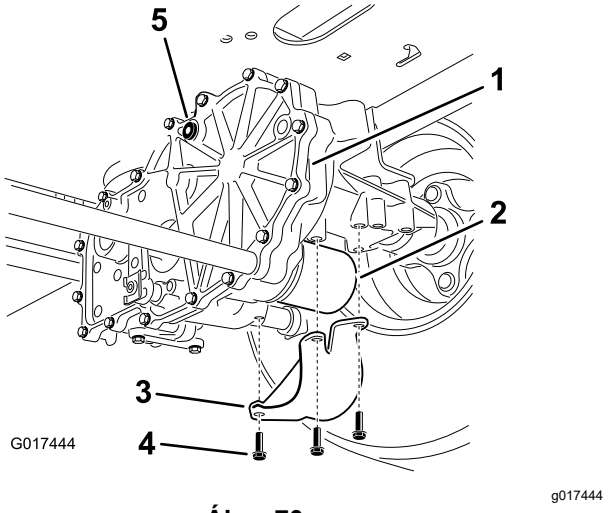

Ábra 70

A képen a gép jobb oldala látható

1. Közlőműhajtás
2. Szűrő
3. Szűrőt védőburkolata
4. Csavarok
5. Légtelenítő csavar

6. Tisztítsa meg alaposan a szűrők környezetét.

   Fontos: **Ügyeljen rá, hogy ne kerülhessen por a hidraulika-rendszerbe, mert az szennyeződést eredményezhet.**
7. Helyezzen egy megfelelő edényt a szűrő alá a szűrő és a légtelenítő csavar eltávolításakor leürülő folyadék felfogásához.
8. Keresse meg a hajtóműveken és távolítsa el a légtelenítő csavart.
9. Csavarja le a szűrőt az eltávolításához, és hagyja leürülni a folyadékot a hajtásrendszerből.
10. Végezze el az eljárást mindkét szűrőnél.

A hidraulika-rendszer szűrőinek felszerelése

1. Vonja be vékonyan hidraulikafolyadékkal a szűrők gumitömítésének felületét.
2. Húzza meg a szűrőt az óramutató járása szerint annyira, hogy a gumitömítés a szűrőadapterhez érjen, majd még ¾–1 fordulattal.
3. Végezze el az eljárást a másik szűrőnél is.
4. Szerelje fel a korábban eltávolított védőburkolatokat a szűrők fölé.
5. Rögzítse a védőburkolatokat a 3 csavarral.
6. Ellenőrizze, hogy kiszerelte a légtelenítő csavarokat, mielőtt megkezdené betölteni a folyadékot.
7. Öntse lassan az előírt folyadékot a kiegyenlítő tartályba, amíg az meg nem jelenik az egyik légtelenítőcsavar-nyílásnál.
8. Szerelje be a légtelenítő csavart.
9. Húzza meg 20 Nm nyomatékkal.
10. Folytassa tovább a folyadék betöltését a tágulási tartályba, amíg a másik hajtómű légtelenítőcsavar-nyílásán is elkezd kicsorogni.
11. Szerelje be a másik légtelenítő csavart is.
12. Húzza meg 20 Nm nyomatékkal.
13. Töltse be tovább a folyadékot, amíg a kiegyenlítő tartályban el nem éri a szintje a FULL COLD (hidegen tele) jelzést.
14. Folytassa itt: A hidraulika-rendszer légtelenítése (oldal 54).

    Fontos: **Ha a hidraulika-rendszer szűrőinek és folyadékának cseréje után nem kerül sor *a hidraulika-rendszer légtelenítési* eljárására, az a közlőmű-hajtásrendszer javíthatatlan károsodását okozhatja.**

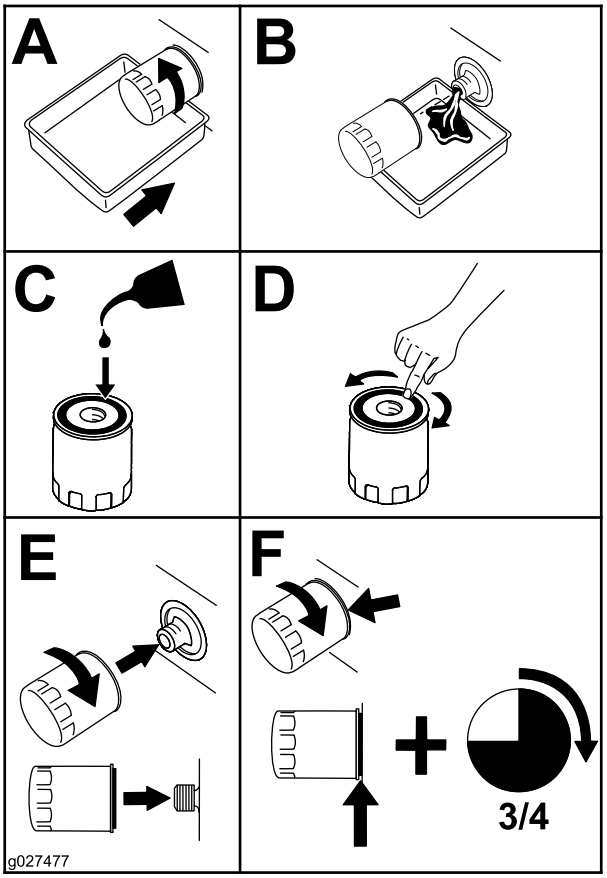

g027477

Ábra 71

A hidraulika-rendszer légtelenítése

1. Emelje fel a gép hátulját, és támassza alá emelőállványokkal (vagy annak megfelelő eszközzel) olyan magasságba, hogy a hajtókerekek szabadon foroghassanak.

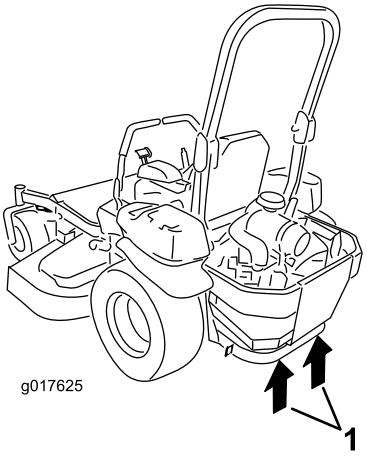

g017625

Ábra 72

1. Emelési pontok

2. Indítsa be a motort, állítsa a gázkart ½-gáz helyzetbe, és engedje ki a rögzítőféket.
   A. Állítsa át a megkerülő szelepek karját a gép tolását lehetővé tevő helyzetbe. A megkerülő szelepek nyitott helyzetében, járó motor mellett döntse lassan előre és hátra 5 vagy 6 alkalommal a haladásvezérlő karokat.
   B. Állítsa át a megkerülő szelepek karját a gép használatát lehetővé tevő helyzetbe.
   C. A megkerülő szelepek zárt helyzetében, járó motor mellett döntse lassan előre és hátra 5 vagy 6 alkalommal a haladásvezérlő karokat.
   D. Állítsa le a motort, és ellenőrizze a folyadékszintet a tágulási tartályban. Töltsön be az előírt folyadékból, amíg a kiegyenlítő tartályban el nem éri a szintje a FULL COLD (hidegen tele) jelzést.
3. Ismételje a 2. lépést, amíg minden levegő el nem távozik a rendszerből.

   Megjegyzés: Ha a közlőmű normál zajszinttel működik, zökkenőmentesen viszi a gépet előre- és hátramenetben normál sebességgel, a légtelenítés megtörtént.
4. Ellenőrizze még egyszer utoljára a folyadékszintet a kiegyenlítő tartályban. Töltsön be az előírt folyadékból, amíg a kiegyenlítő tartályban el nem éri a szintje a FULL COLD (hidegen tele) jelzést.

A nyíróasztal karbantartása

Késekkel kapcsolatos óvintézkedések

- Ellenőrizze rendszeresen a késeket kopás és sérülés szempontjából.
- Óvatosan járjon el a kések ellenőrzésekor. Burkolja be a késeket, vagy viseljen védőkesztyűt, és legyen óvatos a szervizelésükkor. A késeket csak cserélni vagy fenni szabad; tilos azokat kiegyenesíteni vagy hegeszteni.
- Többkéses gépeknél figyelembe kell venni, hogy az egyik kés forgatásakor a többi kés is forogni kezd.
- Mindig együtt, teljes készletben cserélje a kopott vagy sérült késeket és csavarokat, hogy megőrizze az egyensúlyt.

A vágókések szervizelése

A kések ellenőrzése vagy szervizelése előtt

1. Parkolja le a gépet sík talajon, kapcsolja ki a késkapcsolót (TLT), és húzza be a rögzítőféket.
2. Állítsa le a motort, vegye ki a kulcsot, és húzza le a gyertyapipát a gyújtógyertyákról.

A kések ellenőrzése

Szolgáltatásszünet: Minden egyes használat előtt, vagy naponta

1. Ellenőrizze a vágóéleket (Ábra 73).
2. Ha a vágóél tompa vagy sérülések láthatók rajta, szerelje le, és fenje meg a kést; lásd A kések élezése (oldal 57).
3. Vizsgálja meg a késeket, különösen az ívelt részen.
4. Ha ezen a területen bármilyen repedést, kopást vagy alakuló bevágást lát, azonnal cserélje ki a kést (Ábra 73).

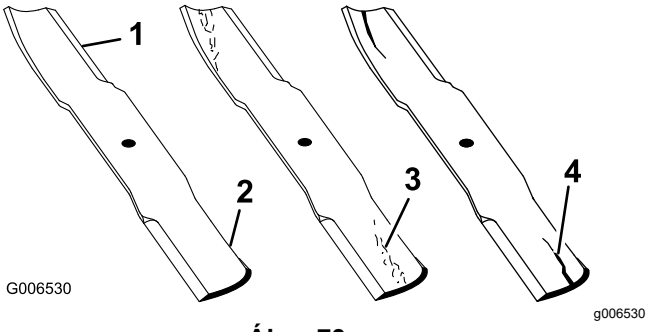

Ábra 73

1. Vágóél
2. Ívelt rész
3. Kopás/alakuló bevágás
4. Repedés

A kések ellenőrzése görbülés szempontjából

Megjegyzés: A következő eljáráshoz a gépnek sík talajon kell állnia.

1. Emelje fel a nyíróasztalt a legfelső vágásmagasságba.
2. Vastagon párnázott kesztyűben vagy más megfelelő kézvédelemmel ellátva fordítsa lassan a kést olyan helyzetbe, hogy megmérhesse a távolságot a vágóél és a vízszintes felület között, amelyen a gép áll (Ábra 74).

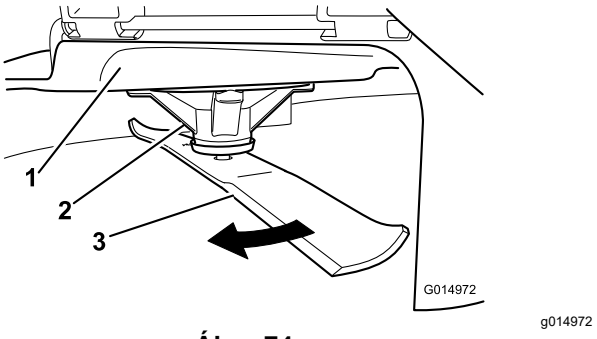

Ábra 74

1. Nyíróasztal
2. Tengelyház
3. Kés

3. Mérje meg a kés hegye és a vízszintes felület közti távolságot (Ábra 75).

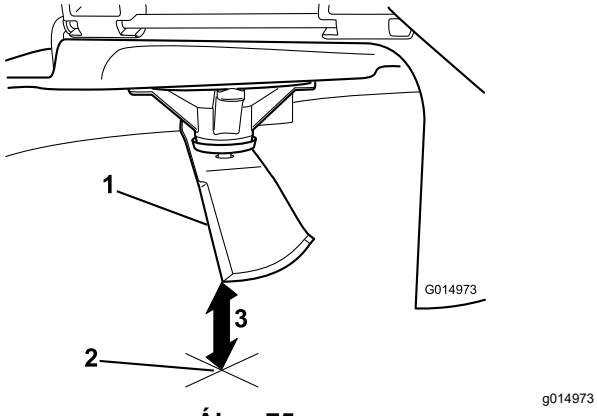

Ábra 75

1. Kés (mérési helyzetben)
2. Vízszintes felület
3. A kés és a felület között mért távolság (A)

4. Forgassa el a kést 180°-kal, hogy az ellentétes vágóéle kerüljön mérési helyzetbe (Ábra 76).

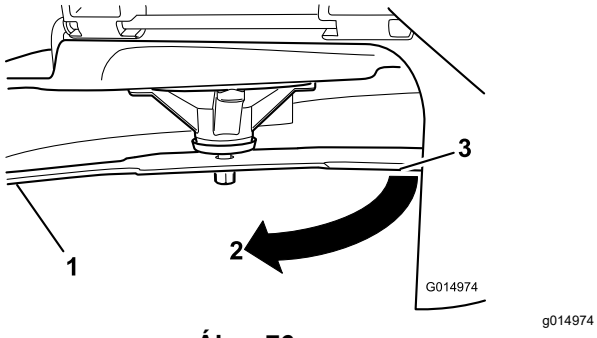

Ábra 76

1. Kés (előzőleg mért oldala)
2. Mérés (előző helyzet)
3. A kés ellenkező oldala mérési helyzetbe fordítva

5. Mérje meg a kés hegye és a vízszintes felület közti távolságot (Ábra 77).

   Megjegyzés: Az eltérés nem lehet több mint 3 mm.

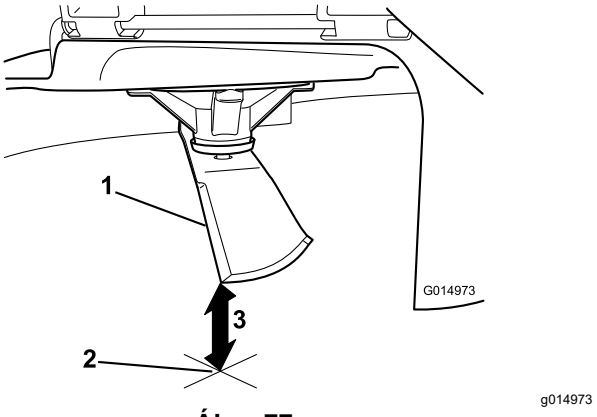

Ábra 77

1. Kés ellentétes oldali éle (mérési helyzetben)
2. Vízszintes felület
3. A kés és a felület között másodikként mért távolság (B)

   A. Ha az A és a B közti eltérés több mint 3 mm, cserélje le a kést; lásd A kések leszerelése (oldal 56) és A kések felszerelése (oldal 57).

   Megjegyzés: Ha a görbének talált kés lecserélése után megismételt mérés továbbra is 3 mm-t meghaladó eltérést mutat, a kés tengelye görbülhetett el. Vegye fel a kapcsolatot a hivatalos márkakereskedővel a javítás miatt.

   B. Ha az eltérés nem lépi túl a határértéket, folytassa a következő késsel.

6. Ismételje meg az eljárást minden késnél.

A kések leszerelése

Cserélje le a kést, ha szilárd tárgynak ütközött, ha elveszítette az egyensúlyát, vagy ha elgörbült.

1. Tartsa meg a tengelyt csavarkulccsal.
2. Távolítsa el a tengelyből a késcsavart, az ívelt alátétet és a kést (Ábra 78).

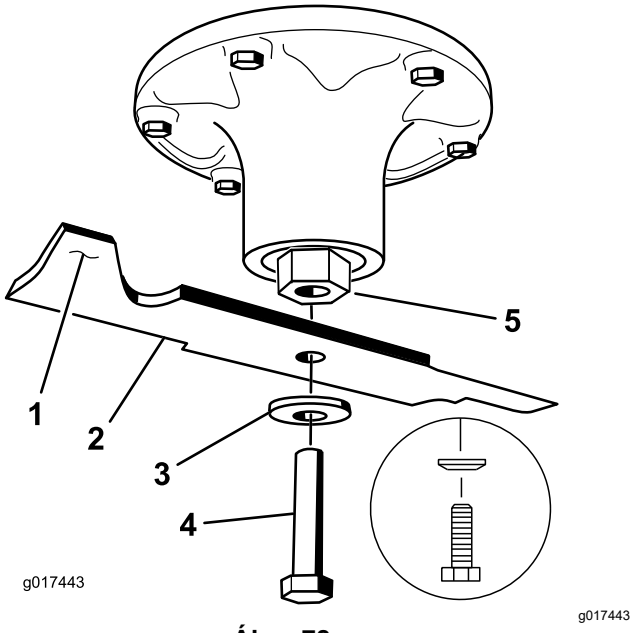

Ábra 78

1. A kés terelőlemeze
2. Kés
3. Ívelt alátét
4. Késcsavar
5. Tengely

A kések élezése

1. Reszelő segítségével fenje meg a kés mindkét vágóélét (Ábra 79).

   Megjegyzés: Őrizze meg az eredeti letörési szöget.

   Megjegyzés: A kés megtartja az egyensúlyát, ha mindkét vágóéléről ugyanannyi anyagot távolít el.

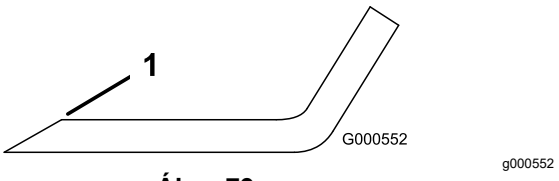

Ábra 79

1. Az élesítést végezze az eredeti szögben.

2. Ellenőrizze a kés egyensúlyát késegyensúlyozóra téve (Ábra 80).

   Megjegyzés: Ha a kés vízszintes helyzetben marad, akkor kiegyensúlyozott, használható.

   Megjegyzés: Ha a kés nincs egyensúlyban, reszeljen le némi anyagot a nehéz végéből, csak a terelőlemeznél (Ábra 79).

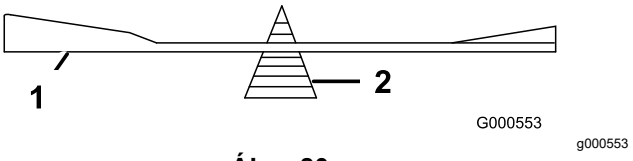

Ábra 80

1. Kés
2. Késegyensúlyozó

3. Ismételje az eljárást, amíg a kés egyensúlyba nem kerül.

A kések felszerelése

1. Szerelje fel a kést a tengelyre (Ábra 78).

   Fontos: **A kés ívelt része a megfelelő vágás érdekében nézzen felfelé, a nyíróasztal belseje irányába.**

2. Szerelje fel az ívelt alátétet és szerelje be a késcsavart (Ábra 78).

   Megjegyzés: Az ívelt alátét kúpja nézzen a csavarfej felé.

3. Húzza meg a késcsavart 115–150 Nm nyomatékkal.

Oldalirányú szintezés és a lejtés beállítása

Ellenőrizze a nyíróasztal vízszintes helyzetét minden alkalommal, amikor felszereli azt, valamint ha ferde nyomot hagy a fűnyíró.

A szintezés előtt ellenőrizze, hogy nincs-e elgörbülve valamelyik kés, és cserélje le a görbe kést; a továbblépés előtt lásd: A kések ellenőrzése görbülés szempontjából (oldal 55).

Először oldalirányban szintezze a nyíróasztalt; utána állítsa be a hosszirányú lejtését.

Követelmények:

- A gépnek sík talajon kell állnia.
- Az összes gumiabroncs legyen megfelelően felfújva; lásd: A gumiabroncsok nyomásának ellenőrzése (oldal 46).

1. Parkolja le a gépet sík talajon, kapcsolja ki a késkapcsolót (TLT), és húzza be a rögzítőféket.
2. Állítsa le a motort, vegye ki az indítókulcsot, és várja meg, amíg az összes mozgó alkatrész leáll, csak ezután hagyja el a kezelőülést.
3. Ellenőrizze a légnyomást a hajtókerekek gumiabroncsaiban. Lásd: A gumiabroncsok nyomásának ellenőrzése (oldal 46).
4. Állítsa a nyíróasztalt vonulási reteszelt helyzetbe.
5. Forgassa el óvatosan keresztbe a késeket.

6. Mérje meg a szélső késhegyek és a vízszintes felület közti távolságot (Ábra 81). Ha az értékek közti eltérés több, mint 5 mm, végezze el a szintezést; folytassa ezzel az eljárással.

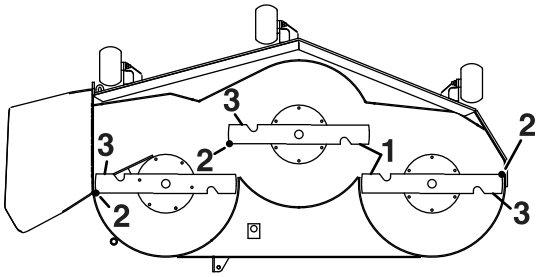

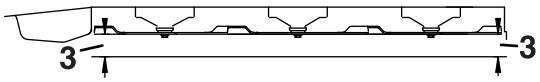

g229303

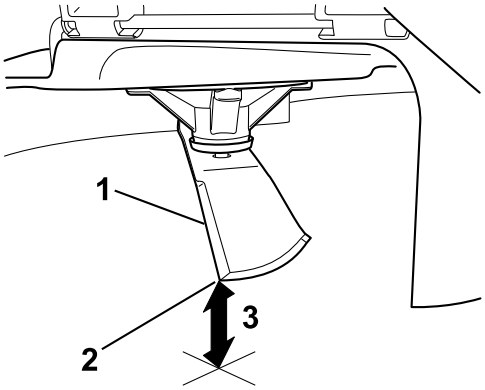

g229305

Ábra 81

1. Keresztben álló kések
2. Kés hegye
3. Mérje meg a kés hegye és a vízszintes felület közti távolságot itt.

7. Ellenőrizze a lejtést a késeknél (Ábra 82). Ellenőrizze, hogy az első késhegy alacsonyabban van-e, mint a hátsó késhegy, ahogy a Blokkmagasság és ferdeség táblázatban látható. Ha beállítás szükséges, folytassa ezzel az eljárással.

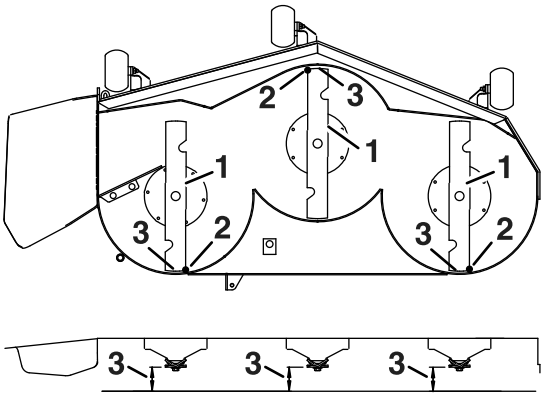

g229304

Ábra 82

1. Kések hosszirányban
2. Kés hegye
3. Mérje meg a kés hegye és a vízszintes felület közti távolságot itt.

8. Állítsa be a lenyesés elleni védelem görgőit a felső furatokba, vagy szerelje le őket, amíg tart a beállítás.
9. Helyezzen 2 blokkot (lásd az alábbi táblázatot) a nyíróasztal szoknyájának hátsó széle alá; egyet-egyet a nyíróasztal két oldalához (Ábra 83).
10. A vágásmagasság-kart állítsa 76 mm-es helyzetbe.
11. Helyezzen 2 blokkot a nyíróasztal első széle alá két oldalt, de ne a lenyesés elleni védelem görgőkonzolja vagy a hegesztési varrat alá.

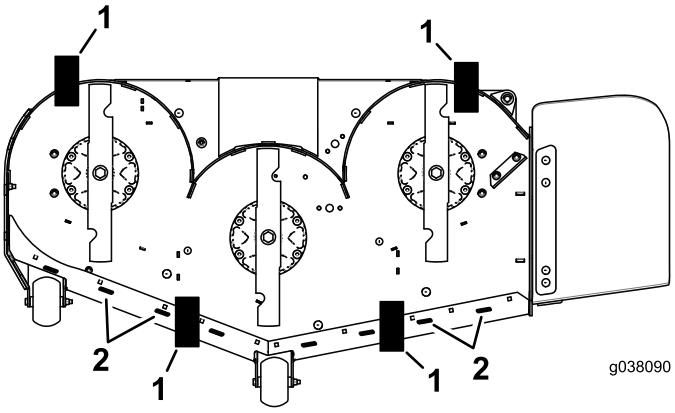

g038090

Ábra 83

Alulnézet

1. Blokk – 7,3 cm
2. Varrat

Blokkmagasság és ferdeség táblázata

Nyíróasztal mérete	Blokkmagasság	Ferdeség
Minden nyíróasztal	7,3 cm	4,8–6,4 mm

12. Forgassa el óvatosan keresztbe a késeket (Ábra 81).
13. Lazítsa meg az önbiztosító anyákat (Ábra 84) mind a 4 sarokban, és gondoskodjon arról, hogy a nyíróasztal biztonságosan üljön a 4 blokkon.
14. Húzza feszesre a nyíróasztal-függesztőket, és ellenőrizze, hogy a fűnyíróasztal-emelő kar nekinyomódik-e az ütközőnek.
15. Húzza meg a 4 önbiztosító anyát.

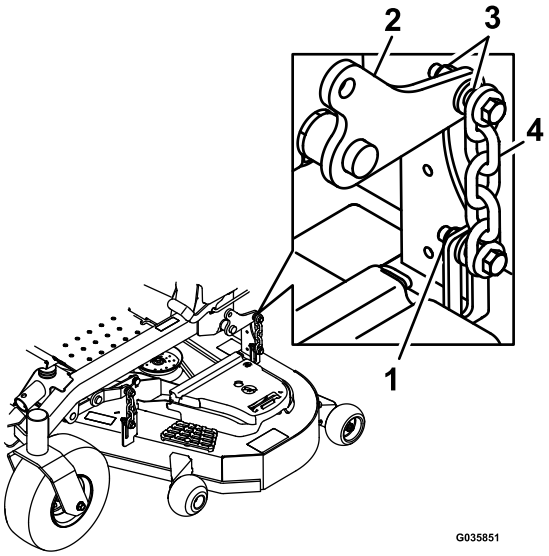

g035851

Ábra 84

1. Önbiztosító anyák
2. Nyíróasztal-emelő kar
3. Nyíróasztal-függesztő
4. Lánc

16. Ellenőrizze, hogy a blokkok szorosan állnak-e a nyíróasztal szoknyája alatt, és minden rögzítőcsavart meghúzott-e.
17. Folytassa a nyíróasztal szintezését a kések hosszirányú lejtésének ellenőrzésével.
18. Ellenőrizze a kések egyenességét, és szükség esetén ismételje meg a nyíróasztal szintezési eljárását.

A nyíróasztal eltávolítása

1. Parkolja le a gépet sík talajon, kapcsolja ki a késkapcsolót (TLT), és húzza be a rögzítőféket.
2. Állítsa le a motort, vegye ki a kulcsot, és húzza le a gyertyapipát a gyújtógyertyákról.
3. Helyezze be a vágásmagasság-beállító csapot a 7,6 cm-es vágásmagasság furatába.
4. Távolítsa el a szíjburkolatokat.
5. Lazítsa meg a nyíróasztal feszítőgörgőjét, és vegye le a nyíróasztalékszíjat; lásd: Ékszíjak karbantartása (oldal 48).
6. Távolítsa el a csavarokat és anyákat a lábtámasz alatti lemez elejéből.
7. Távolítsa el és őrizze meg a gép két oldalából származó csavarokat és anyákat (Ábra 85).

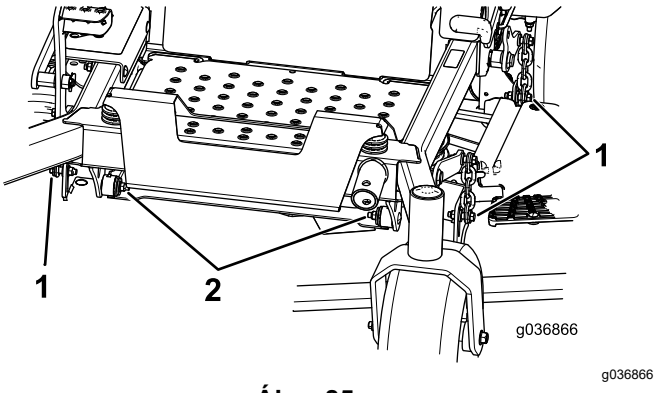

g036866

Ábra 85

1. Távolítsa el innen az anyákat és csavarokat.
2. Távolítsa el innen az anyákat és csavarokat.

8. Csúsztassa el jobbra a nyíróasztalt a géptől.

A fűterelő lemez cseréje

⚠ FIGYELMEZTETÉS

A fedetlen kidobónyíláson át a gép tárgyakat hajíthat a közelben tartózkodók felé, súlyos személyi sérülést okozva ezzel. Emellett így a késekhez is hozzá lehet érni.

Ne használja a gépet felszerelt mulcsozólemez, fűterelő lemez vagy fűgyűjtő rendszer nélkül.

1. Távolítsa el a terelőlemezt a csuklópántkonzolokhoz rögzítő önbiztosító anyát, csavart, rugót és távtartót (Ábra 86).
2. Távolítsa el a sérült vagy elhasználódott fűterelő lemezt (Ábra 86).

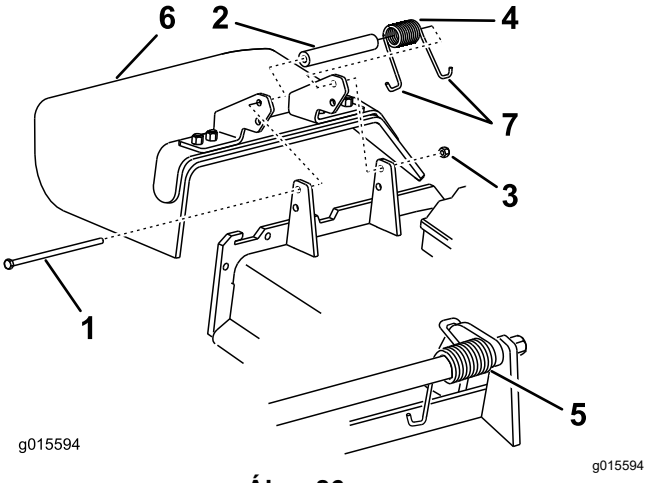

Ábra 86

1. Csavar
2. Távtartó
3. Rögzítőanya
4. Rugó
5. Felszerelt rugó
6. Terelőlemez
7. A rugó **J**-kampós vége

3. Szerelje rá a távtartót és a rugót a fűterelő lemezre.
4. A rugó **J**-kampós végét akassza be a nyíróasztal szélébe.

   Megjegyzés: Ellenőrizze, hogy a rugó **J**-kampós vége beakadt-e a nyíróasztal szélébe, mielőtt beszereli a csavart a Ábra 86 szerint.
5. Szerelje be a csavart, és szerelje fel az anyát.
6. A rugó **J**-kampós végét helyezze el a fűterelő lemez körül (Ábra 86).

   Fontos: **A fűterelő lemeznek el kell tudnia fordulni. Hajtsa fel teljesen a terelőlemezt annak ellenőrzése céljából, hogy teljesen lehajlik-e az alsó helyzetbe.**

Tisztítás

A nyíróasztal aljának kitisztítása

Szolgáltatásszünet: Minden egyes használat előtt, vagy naponta

1. Parkolja le a gépet sík talajon, kapcsolja ki a késkapcsolót (TLT), és húzza be a rögzítőféket.
2. Állítsa le a motort, vegye ki az indítókulcsot, és várja meg, amíg az összes mozgó alkatrész leáll, csak ezután hagyja el a kezelőülést.
3. Emelje a nyíróasztalt VONULÁSI helyzetbe.

A felfüggesztési rendszer tisztítása

A felfüggesztési rendszer tisztításához használjon sűrített levegőt.

Megjegyzés: Ne tisztítsa a lengéscsillapító egységeket nagy nyomású vízzel (Ábra 87).

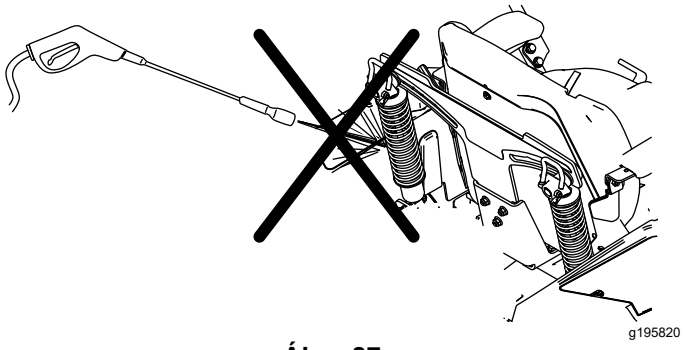

Ábra 87

A hulladék elhelyezése

A motorolaj, az akkumulátor, a hidraulikafolyadék és a hűtőfolyadék a környezetet szennyező anyagok. Ezeket az állami és a helyi előírásoknak megfelelően ártalmatlanítsa.

Tárolás

Biztonságos tárolás

- Állítsa le a motort, vegye ki az indítókulcsot, és várja meg, amíg az összes mozgó alkatrész leáll, csak ezután hagyja el a kezelői pozíciót. Hagyja lehűlni a gépet, mielőtt beállítási, szervizelési, tisztítási vagy tárolási munkába kezd rajta.
- Ne tárolja a gépet vagy az üzemanyagot nyílt láng közelében, és ne zárt térben vagy zárt utánfutón ürítse le az üzemanyagot.
- Ne tárolja a gépet vagy az üzemanyagtartályt olyan helyen, ahol nyílt láng, szikra vagy őrláng fordul elő, mint például vízmelegítőkön vagy más eszközökön.

Tisztítás és tárolás

1. Kapcsolja ki a késkapcsolót (TLT), és húzza be a rögzítőféket.
2. Állítsa le a motort, vegye ki az indítókulcsot, és várja meg, amíg az összes mozgó alkatrész leáll, csak ezután hagyja el a kezelőülést.
3. Távolítsa el a fűkaszálékot, a koszt és a szennyeződést a teljes gép külső felületeiről, különösen a motorról és a hidraulika-rendszerről. Tisztítsa le a koszt és a kaszálékot a hengerfej bordái közül és a ventilátorházból.

   Fontos: **A gépet kímélő mosószerrel és vízzel is lemoshatja. Ne használjon a lemosásához nagynyomású mosót. Kerülje a bő víz használatát, különösen a vezérlőpanel, a motor, a hidraulikaszivattyúk és a hidromotorok környékén.**
4. Ellenőrizze a rögzítőfék működését; lásd: A rögzítőfék beállítása (oldal 46).
5. Végezze el a légszűrő szervizelését; lásd: A légszűrő szervizelése (oldal 35).
6. Zsírozza meg a gépet; lásd: Kenés (oldal 34).
7. Cserélje le a motorolajat; lásd: A motorolaj szervizelése (oldal 36).
8. Ellenőrizze a gumiabroncsok nyomását; lásd: A gumiabroncsok nyomásának ellenőrzése (oldal 46).
9. Cserélje le a hidraulikaszűrőket; lásd: A hidraulikafolyadék és a szűrők cseréje (oldal 52).
10. Töltse fel az akkumulátort; lásd: Az akkumulátor töltése (oldal 43).
11. Kaparjon le minden rátapadt füvet és koszt a fűnyíró aljáról, majd mossa le a fűnyírót kerti locsolótömlővel.

    Megjegyzés: Járassa a gépet bekapcsolt késsel (TLT) magas alapjáraton 2-5 percig a lemosás után.
12. Ellenőrizze a kések állapotát; lásd: A vágókések szervizelése (oldal 55).
13. Készítse elő a gépet tárolásra, ha 30 napot meghaladó ideig nem használja. Készítse elő a gépet tárolásra az alábbi módon:

    A. Töltsön a tartályban lévő üzemanyagba kőolaj alapú üzemanyag-stabilizáló/-kondicionálót. Kövesse az üzemanyag-stabilizáló gyártójának keverési utasításait. Ne használjon alkoholalapú üzemanyag-stabilizálót (etanolt vagy metanolt).

    Megjegyzés: Az üzemanyag-stabilizáló/-kondicionáló friss üzemanyaggal keverve és folyamatosan használva a leghatékonyabb.

    B. Járassa a motort 5 percig, hogy átjárja az üzemanyagrendszert a kondicionált üzemanyag.

    C. Állítsa le a motort, hagyja lehűlni, majd ürítse le az üzemanyagtartályt.

    D. Indítsa be és hagyja a motort járni, míg le nem áll.

    E. Helyezze el az üzemanyagot környezetbarát módon. Végezze el újrahasznosítását a helyi rendelkezések alapján.

    Fontos: **Ne tárolja az üzemanyag-stabilizáló/-kondicionálót hosszabban, mint ahogy a gyártója javasolja.**
14. Szerelje ki és ellenőrizze a gyújtógyertyákat; lásd: A gyújtógyertya szervizelése (oldal 39). A kiszerelt gyújtógyertya nyílásán át töltsön 30 ml (2 evőkanál) motorolajat a hengerekbe. Az indítómotorral forgassa meg a motort, hogy eloszlassa az olajat a hengerben. Szerelje be a gyújtógyertyákat. Ne tegye rájuk a gyertyapipát.
15. Ellenőrizzen és húzzon meg minden csavart és anyát. Javítsa meg vagy cserélje le a károsodott alkatrészeket.
16. Fesse be az összes karcos vagy csupasz fémfelületet. A festék a márkaszerviztől beszerezhető.
17. Tárolja a gépet tiszta, száraz garázsban vagy tárolóhelyiségben. Vegye ki a kulcsot, és tegye el úgy, hogy gyerekek vagy illetéktelenek ne férhessenek hozzá. A védelme érdekében takarja le, és tartsa tisztán a gépet.

Hibakeresés és elhárítás

Probléma	Lehetséges ok	Javító intézkedés
A motor túlmelegszik.	1. Túl nagy a motor terhelése. 2. Kevés a motorolaj a forgattyúházban. 3. A motor ventilátorháza alatt eltömődtek a hűtőbordák vagy a levegőjáratok. 4. A légszűrő elkoszolódott. 5. Szennyeződés, víz vagy állott üzemanyag van az üzemanyagrendszerben.	1. Csökkentse a munkasebességet. 2. Töltsön olajat a forgattyúházba. 3. Távolítsa el az eltömődést a hűtőbordák közül és a levegőjáratokból. 4. Tisztítsa meg vagy cserélje ki a légszűrőbetétet. 5. Vegye fel a kapcsolatot a hivatalos márkakereskedővel
Az indítómotor nem forgatja a motort.	1. A késkapcsoló be van kapcsolva. 2. A rögzítőfék ki van engedve. 3. A haladásvezérlő karok nincsenek SEMLEGES-RETESZELT helyzetben. 4. Nem ül a kezelőülésben. 5. Az akkumulátor lemerült. 6. Az elektromos csatlakozók korrodáltak vagy lazák. 7. Kiégett egy biztosíték. 8. Meghibásodott egy relé vagy kapcsoló.	1. Kapcsolja ki a késkapcsolót. 2. Húzza be a rögzítőféket. 3. Állítsa SEMLEGES-RETESZELT helyzetbe a haladásvezérlő karokat. 4. Üljön be a kezelőülésbe. 5. Töltse fel az akkumulátort. 6. Ellenőrizze az elektromos csatlakozók érintkezését. 7. Cserélje ki a biztosítékot. 8. Vegye fel a kapcsolatot a hivatalos márkakereskedővel.
A motor nem indul be, nehezen indul be, vagy leáll.	1. Az üzemanyagtartály kiürült. 2. Az üzemanyag-elzárószelep zárt. 3. Kevés a motorolaj a forgattyúházban. 4. A gázkar nincs a megfelelő helyzetben. 5. Szennyezett az üzemanyagszűrő. 6. Szennyeződés, víz vagy állott üzemanyag van az üzemanyagrendszerben. 7. A légszűrő elkoszolódott. 8. Az üléskapcsoló nem megfelelően működik. 9. Az elektromos csatlakozók korrodáltak, lazák vagy megsérültek. 10. Megsérült vagy elhasználódott a relé vagy a kapcsoló. 11. A gyújtógyertya elszennyeződött, vagy a légrése nem megfelelő. 12. A gyújtógyertya kábele nem csatlakozik.	1. Tankoljon. 2. Nyissa meg az üzemanyag-elzáró szelepet. 3. Töltsön olajat a forgattyúházba. 4. Állítsa a gázkart a LASSÚ és a GYORS helyzet közé. 5. Cserélje ki az üzemanyagszűrőt. 6. Vegye fel a kapcsolatot a hivatalos márkakereskedővel. 7. Tisztítsa meg vagy cserélje ki a légszűrőbetétet. 8. Ellenőrizze az üléskapcsoló visszajelzőjét. Szükség esetén cserélje ki az ülést. 9. Ellenőrizze az elektromos csatlakozók érintkezését. Tisztítsa meg alaposan a csatlakozó érintkezőit kontakt-tisztítóval, hordjon fel rájuk dielektromos zsírt és végezze el a megfelelő bekötéseket. 10. Vegye fel a kapcsolatot a hivatalos márkakereskedővel. 11. Állítsa be a légrését vagy cserélje ki a gyújtógyertyát. 12. Ellenőrizze a gyújtógyertyakábel csatlakozását.

Probléma	Lehetséges ok	Javító intézkedés
A motor gyenge.	1. Túl nagy a motor terhelése. 2. A légszűrő elkoszolódott. 3. Kevés a motorolaj a forgattyúházban. 4. A motor felett eltömődtek a hűtőbordák vagy a levegőjáratok. 5. A tanksapka szellőzőfurata eltömődött. 6. Szennyezett az üzemanyagszűrő. 7. Szennyeződés, víz vagy állott üzemanyag van az üzemanyagrendszerben.	1. Csökkentse a munkasebességet. 2. Tisztítsa meg a légszűrőbetétet. 3. Töltsön olajat a forgattyúházba. 4. Távolítsa el az eltömődést a hűtőbordák közül és a levegőjáratokból. 5. Tisztítsa meg vagy cserélje ki a tanksapkát. 6. Cserélje ki az üzemanyagszűrőt. 7. Vegye fel a kapcsolatot a hivatalos márkakereskedővel.
A gép balra vagy jobbra húz (a haladásvezérlő karok teljesen előretolt helyzetében).	1. Be kell állítani az egyenesfutást 2. A hajtókerekeknél nem pontos a gumiabroncsnyomás.	1. Állítsa be az egyenesfutást. 2. Állítsa be a légnyomást a hajtókerekek gumiabroncsaiban.
A gép nem indul el sem előre-, sem hátramenetben.	1. A megkerülőszelepek nincsenek szorosan elzárva. 2. A szivattyúékszíj elkopott, laza vagy elszakadt. 3. A szivattyúékszíj lejött egy szíjtárcsáról. 4. A feszítőrugó eltörött vagy leesett. 5. A hidraulikafolyadék túl forró, vagy a szintje alacsony.	1. Zárja el szorosan a megkerülőszelepeket. 2. Cserélje ki az ékszíjat. 3. Cserélje ki az ékszíjat. 4. Cserélje ki vagy pótolja a rugót. 5. Töltsön a tartályokba hidraulikafolyadékot, vagy hagyja lehűlni.
A gép rendellenes rezgésbe kezdett.	1. Egy vagy több kés elgörbült vagy kiegyensúlyozatlanná vált. 2. A késrögzítő csavar laza. 3. A motor rögzítőcsavarjai kilazultak. 4. Lelazult a motor ékszíjtárcsája, a feszítőtárcsa vagy az egyik kés ékszíjtárcsája. 5. A motor ékszíjtárcsája megsérült. 6. A késtengely elgörbült. 7. A motortartó bak laza vagy elhasználódott.	1. Szereljen fel új kést vagy késeket. 2. Húzza meg a kést rögzítő csavart. 3. Húzza meg a motor rögzítőcsavarjait. 4. Húzza meg az adott ékszíjtárcsát. 5. Vegye fel a kapcsolatot a hivatalos márkakereskedővel. 6. Vegye fel a kapcsolatot a hivatalos márkakereskedővel. 7. Vegye fel a kapcsolatot a hivatalos márkakereskedővel.
A vágásmagasság egyenetlen.	1. Egy vagy több kés életlen. 2. Egy vagy több kés elgörbült. 3. A nyíróasztal nem áll szintben. 4. A lenyesés elleni védelem egyik görgője (ha van) nincs megfelelően beállítva. 5. A nyíróasztal alja koszos. 6. A gumiabroncsok nyomása nem megfelelő. 7. Az egyik késtengely elgörbült.	1. Élezze meg a késeket. 2. Szereljen fel új kést vagy késeket. 3. Szintezze ki oldalirányban és hosszirányban a nyíróasztalt. 4. Állítsa be a lenyesés elleni védelem görgőjének magasságát. 5. Tisztítsa meg a nyíróasztal alját. 6. Állítsa be a gumiabroncsok nyomását. 7. Vegye fel a kapcsolatot a hivatalos márkakereskedővel.

Probléma	Lehetséges ok	Javító intézkedés
A kések nem forognak.	1. Az ékszíj elhasználódott, laza vagy elszakadt. 2. A meghajtás ékszíja leesett a szíjtárcsáról. 3. Hibás a TLT-kapcsoló vagy a TLT-tengelykapcsoló. 4. A fűnyíró ékszíja elhasználódott, laza vagy elszakadt.	1. Szereljen fel új hajtószíjat. 2. Szerelje fel az ékszíjat, majd ellenőrizze az állítható tengelyek és ékszíjvezetők helyzetét. 3. Vegye fel a kapcsolatot a hivatalos márkakereskedővel. 4. Szereljen fel új ékszíjat.
A tengelykapcsoló nem kapcsol.	1. Kiégett a biztosíték. 2. A tengelykapcsoló áramellátása elégtelen. 3. A tekercs megsérült. 4. Nem megfelelő az áramellátás. 5. A rotor/armatúra légrés túl nagy.	1. Cserélje ki a biztosítékot. Ellenőrizze a tekercs ellenállását, az akkumulátor töltöttségét, a töltőrendszert és a vezetékcsatlakozókat, cserélje ki a hibás alkatrészt. 2. Ellenőrizze a tekercs ellenállását, az akkumulátor töltöttségét, a töltő-rendszert és a vezetékcsatlakozókat, cserélje ki a hibás alkatrészt. 3. Cserélje ki a tengelykapcsolót. 4. Javítsa meg vagy cserélje ki a tengelykapcsoló vezetékét vagy az elektromos rendszert. Tisztítsa meg a csatlakozó érintkezőit. 5. Távolítsa el a hézagolót, vagy cserélje ki a tengelykapcsolót.

Kapcsolási vázlat

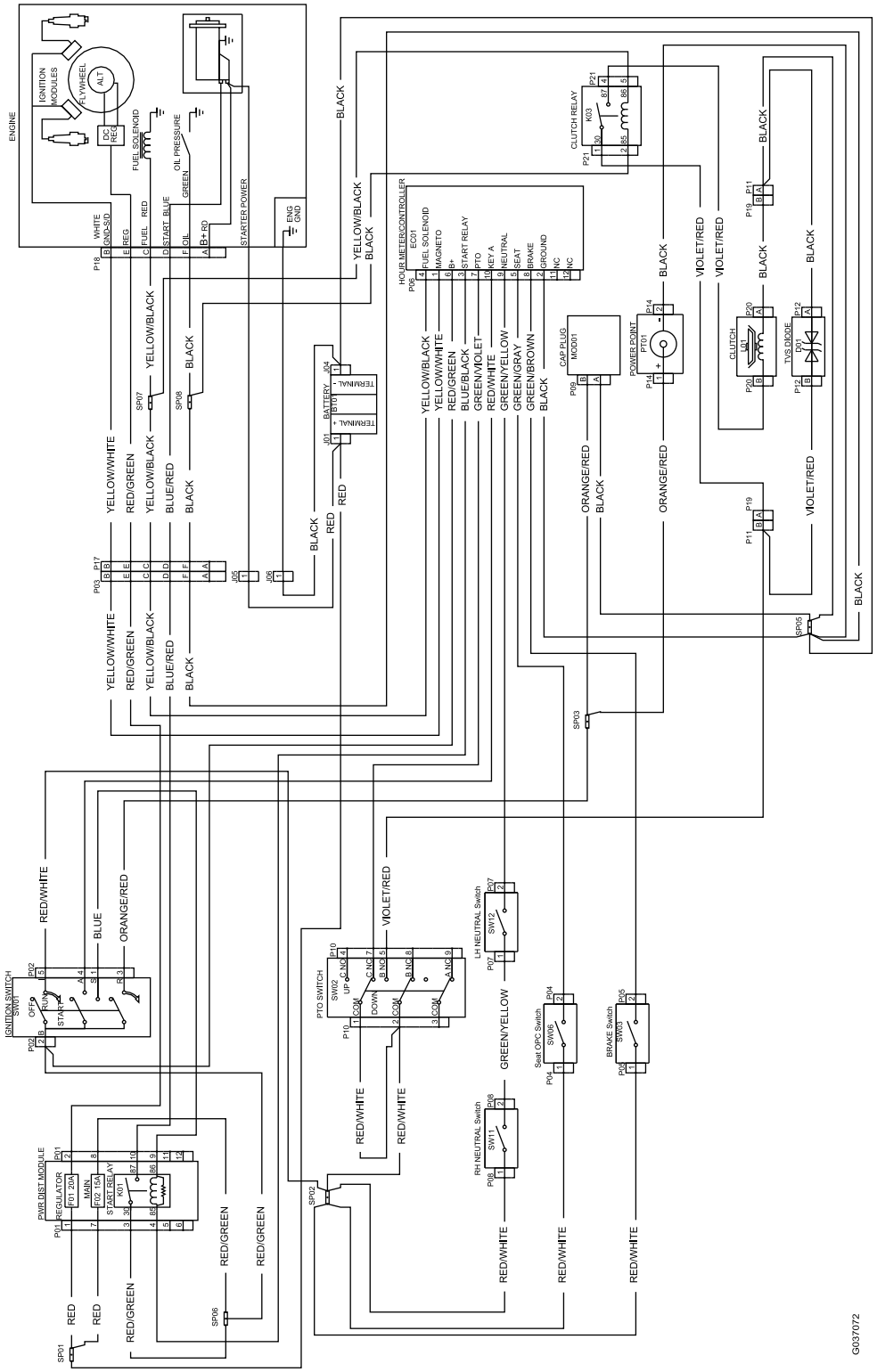

g037072

Bekötési rajz (Rev. A)

Megjegyzések:

EGK/Egyesült Királyság – adatvédelmi nyilatkozat

A Toro az alábbi módon használja fel az Ön személyes adatait

A The Toro Company („Toro”) tiszteletben tartja személyes adatainak bizalmasságát. Amikor megvásárolja valamelyik termékünket, birtokunkba kerülhet néhány személyes adata közvetlenül Öntől vagy a helyi Toro-vállalaton, illetve -kereskedőn keresztül. A Toro ezeket az információkat a szerződéses kötelezettségek teljesítése érdekében – például jótállás nyilvántartásba vételéhez, jótállási igény feldolgozása vagy termék visszahívása esetén történő kapcsolatfelvételhez és jogszerű üzleti célokra – használja fel, például vevői elégedettség mérésére, termékeink javítására vagy olyan termékinformációk biztosítására, amelyek érdekesek lehetnek az Ön számára. A Toro a fenti tevékenységek bármelyikével kapcsolatban megoszthatja az Ön adatait a Toro leányvállalataival, kapcsolt vállalkozásaival, kereskedőivel vagy más üzleti partnereivel. Személyes adatait akkor is nyilvánosságra hozhatjuk, ha a törvény ezt előírja, vagy ha vállalkozás eladásával, vásárlásával vagy egyesülésével kapcsolatban merül fel erre igény. Marketingcélokból soha nem adjuk ki az Ön személyes adatait más vállalat számára.

Személyes adatainak megőrzése

A Toro a személyes adatait addig őrzi meg, amíg az a fenti célokból fontos lehet, valamint a jogszabályi előírásoknak megfelelően. A hatályos megőrzési időszakkal kapcsolatban további tájékoztatásért írjon a következő címre: legal@toro.com.

A Toro biztonsággal kapcsolatos elkötelezettsége

Személyes adatait az Amerikai Egyesült Államokban vagy más olyan országban is feldolgozhatják, amely kevésbé szigorú adatvédelmi jogszabályokkal rendelkezik, mint a tartózkodási helye szerinti ország. Amikor adatait a tartózkodási helye szerinti országon kívülre továbbítjuk, jogilag megkövetelt lépéseket teszünk annak biztosítása céljából, hogy megfelelő intézkedések történjenek adatai védelme érdekében, valamint hogy azokat biztonságosan kezeljék.

Hozzáférés és helyesbítés

Önnek joga van személyes adatai kijavításához vagy felülvizsgálatához, illetve az adatok feldolgozásának tiltásához vagy korlátozásához. Ezek kapcsán írjon a legal@toro.com címre. Ha aggodalmai vannak azzal kapcsolatban, hogy a Toro miként kezeli az Ön adatait, bátran tegye fel a kérdéseit közvetlenül nekünk. Felhívjuk figyelmét, hogy az európai lakosoknak jogukban áll panaszt tenni az adatvédelmi hatóságnál.

TORO®

Count on it.